LIEN THANH
CONSULTING

CÔNG TY CỔ PHẦN TƯ VẤN KỸ THUẬT XÂY DỰNG ĐÔ THỊ LIÊN THÀNH

Địa chỉ công ty : Số 24A, Đường D5, Phường Thạnh Mỹ Tây, Thành Phố Hồ Chí Minh

Tel : (028) 3512 7581 - Fax: (028) 3512 7581 - Email: lienthanh3236@gmail.com

BẢN VẼ THIẾT KẾ THI CÔNG

CÔNG TRÌNH : CẢI TẠO SỬA CHỮA
KHU VỰC CỔNG CHÍNH

CHỦ ĐẦU TƯ : HỌC VIỆN CHÍNH TRỊ KHU VỰC II

ĐỊA ĐIỂM SỬA CHỮA : 99 MAN THIỆN, PHƯỜNG TĂNG NHƠN PHÚ, TP HCM

TP. HCM - NĂM 2026

LIEN THANH
CONSULTING

CÔNG TY CỔ PHẦN TƯ VẤN KỸ THUẬT XÂY DỰNG ĐÔ THỊ LIÊN THÀNH

Địa chỉ công ty : Số 24A, Đường D5, Phường Thạnh Mỹ Tây, Thành Phố Hồ Chí Minh

Tel : (028) 3512 7581 - Fax: (028) 3512 7581 - Email: lienthanh3236@gmail.com

HẠNG MỤC

CẢI TẠO SỬA CHỮA
KHU VỰC CỔNG CHÍNH

LIEN THANH
CONSULTING

CÔNG TY CỔ PHẦN TƯ VẤN KỸ THUẬT XÂY DỰNG ĐÔ THỊ LIÊN THÀNH

Địa chỉ công ty : Số 24A, Đường D5, Phường Thạnh Mỹ Tây, Thành Phố Hồ Chí Minh

Tel : (028) 3512 7581 - Fax: (028) 3512 7581 - Email: lienthanh3236@gmail.com

PHẦN KIẾN TRÚC

DANH MỤC BẢN VẼ

STT	TÊN BẢN VẼ	KÍ HIỆU
1	DANH MỤC BẢNG VẼ	KT.01
2	NỘI DUNG CÔNG TÁC CẢI TẠO, SỬA CHỮA	KT.02
3	MẶT BẰNG HIỆN TRẠNG TỔNG THỂ	KT.03
4	MẶT BẰNG CẢI TẠO TỔNG THỂ	KT.04
HẠNG MỤC: CỔNG CHÍNH, NHÀ BẢO VỆ VÀ BẢNG TÊN		
1	MẶT BẰNG VỊ TRÍ CỔNG CHÍNH	KT.A.01
2	MẶT BẰNG, MẶT ĐỨNG CỔNG RÀO HIỆN TRẠNG	KT.A.02
3	MẶT BẰNG, MẶT ĐỨNG CỔNG RÀO 1-5 CẢI TẠO	KT.A.03
4	MẶT BẰNG CAO ĐỘ +3.400 MẶT ĐỨNG CỔNG RÀO 5-1 CẢI TẠO	KT.A.04
5	MẶT BẰNG CAO ĐỘ +5.800 MẶT ĐỨNG D-A, A-D MẶT CẮT 2	KT.A.05
6	MẶT BẰNG MÁI MẶT CẮT 1	KT.A.06
7	CHI TIẾT CỘT, CẮT NƯỚC, MÓC TREO CỜ, ỐP ĐÁ	KT.A.07
8	CHI TIẾT BẢNG TÊN	KT.A.08
9	MẶT BẰNG, MẶT BẰNG MÁI NBV	KT.A.09
10	MẶT ĐỨNG TRỤC 4-5 NBV	KT.A.10
11	MẶT ĐỨNG TRỤC D-A NBV	KT.A.11
12	MẶT ĐỨNG TRỤC 5-4 NBV	KT.A.12
13	MẶT ĐỨNG TRỤC A-D NBV	KT.A.13
14	MẶT CẮT A	KT.A.14
15	MẶT CẮT B	KT.A.15
16	CHI TIẾT CỬA ĐI CỬA SỔ	KT.A.16
HẠNG MỤC: NHÀ XE THÁO DỞ		
1	MẶT BẰNG VỊ TRÍ NHÀ XE THÁO DỞ	KT.B.01
2	MẶT BẰNG HIỆN TRẠNG NHÀ XE THÁO DỞ	KT.B.02
3	MẶT BẰNG CẢI TẠO NHÀ XE	KT.B.03
4	MẶT CẮT C	KT.B.04
HẠNG MỤC: CẢI TẠO CẢNH QUAN		
1	MẶT BẰNG VỊ TRÍ CẢNH QUAN CẢI TẠO	KT.C.01
2	MẶT BẰNG CẢNH QUAN HIỆN TRẠNG	KT.C.02
3	MẶT BẰNG CẢNH QUAN CẢI TẠO	KT.C.03
4	MẶT BẰNG, MẶT BẰNG MÁI, MẶT ĐỨNG HIỆN TRẠNG CHÒI NGHỈ	KT.A.05
	MẶT BẰNG, MẶT CẮT CẢI TẠO	
	CHI TIẾT BÓ VỈA LÀM MỚI	
5	MẶT BẰNG MÓNG, MẶT BẰNG MÁI, MẶT CẮT NHÀ XE XÂY MỚI	KT.C.05
6	CHI TIẾT BẢNG TÊN THÁO DỞ	KT.C.06
	CHI TIẾT BẢNG TÊN LÀM MỚI	

CÔNG TY TNHH TƯ VẤN XD VÀ QLDA PHƯƠNG NAM

THẨM TRA

Theo văn bản số: 1004/2026/BCTTr-PN

Ngày 08 tháng 6 năm 2026

Chủ trì bộ môn ký tên: Hoàng Minh Quang

CÔNG TRÌNH:

CẢI TẠO SỬA CHỮA
KHU VỰC CỔNG CHÍNH

HẠNG MỤC

CỔNG CHÍNH VÀ NHÀ BẢO VỆ

ĐỊA ĐIỂM THỰC HIỆN:

99 MAN THIỆN, PHƯỜNG TĂNG NHƠN PHÚ, TP HCM

CHỦ ĐẦU TƯ

HỌC VIỆN CHÍNH TRỊ KHU VỰC II

ĐỊA CHỈ : 99 MAN THIỆN, PHƯỜNG TĂNG NHƠN PHÚ, TP HCM

GIÁM ĐỐC

NGUYỄN TẤN VINH

ĐƠN VỊ THIẾT KẾ

LIEN THANH CONSULTING

CÔNG TY CỔ PHẦN TƯ VẤN KỸ THUẬT XÂY DỰNG ĐÔ THỊ LIÊN THÀNH

SỐ 24A, ĐƯỜNG D5, P.THẠNH MỸ TÂY,TP.HCM
TEL: (028).35 127 581 - FAX: (028).35 127 581
EMAIL: lienthanh3236@gmail.com

GIÁM ĐỐC

TRẦN NGỌC HIỀN

CHỦ NHIỆM DỰ ÁN: KTS. NGÔ DUY TIÊN	
CHỦ TRÌ BỘ MÔN: KTS. NGÔ DUY TIÊN	
THIẾT KẾ: KTS. NGUYỄN MINH KHÔI	
KIỂM TRA: KS. VĂN. T. ĐẠT THÔNG	

TÊN BẢN VẼ:

DANH MỤC BẢNG VẼ

HỒ SƠ: THIẾT KẾ THI CÔNG

TỶ LỆ	HOÀN THÀNH	SỐ HIỆU BẢN VẼ
A3	2026	KT.01

GHI CHÚ CHUNG:

KÝ HIỆU	MÔ TẢ
N1 (N1)	NỀN ĐƯỜNG TRẢI NHỰA MỚI - BÊ TÔNG NHỰA HẠT MỊN C9,5 DÀY 50mm, K>= 0.98, E=180MPa - TƯỚI NHỰA DÍNH BÁM NHỰA PHA DẦU (RC70), LƯỢNG NHỰA 0,5kg/m2 - LỚP BÊ TÔNG HẠT NHỰA TRUNG C19, DÀY 50mmK>= 0.98, E=160MPa - TƯỚI NHỰA DÍNH BÁM NHỰA PHA DẦU (RC70), LƯỢNG NHỰA 1kg/m2 - LỚP ĐƯỜNG NHỰA HIỆN HỮU LÀM SẠCH BỀ MẶT
Ntl (Ntl)	NỀN ĐƯỜNG TÁI LẬP - BÊ TÔNG NHỰA HẠT MỊN C9,5 DÀY 50mm, K>= 0.98, E=180MPa - TƯỚI NHỰA DÍNH BÁM NHỰA PHA DẦU (RC70), LƯỢNG NHỰA 0,5kg/m2 - LỚP BÊ TÔNG HẠT NHỰA TRUNG C19, DÀY 50mmK>= 0.98, E=160MPa - TƯỚI NHỰA DÍNH BÁM NHỰA PHA DẦU (RC70), LƯỢNG NHỰA 1kg/m2 - LỚP CẤP PHỐI ĐÁ DĂM LOẠI 1, DÀY 200mm, LU ĐỀN K>=0.98, E=140MPa
N2 (N2)	NỀN PHÒNG BẢO VỆ - NỀN LÁT GẠCH GRANITE. KT: 600x600mm - LỚP KEO DÁN GẠCH CHUYÊN DỤNG. - LỚP VỮA TẠO PHẲNG M75 DÀY 40. - LỚP BTCT (XEM BVKC) - LỚP ĐẤT TỰ NHIÊN, ĐẦM CHẶT K=0.90.
N3 (N3)	NỀN VỆ SINH - LÁT GẠCH 300X600 mm - QUÉT SIKATOPSEAL 107 CHỐNG THẤM, VÉN THÀNH CAO 300 - VỮA XI MĂNG TRỘN SIKALATEX M75 Dmin = 20, DỐC 1% VỀ PHỄU THU - CÁC LỚP KẾT CẤU (XEM BVKC) - CÁC LỚP SAN LẤP
ND (ND)	[NỀN ĐI BỘ LÀM MỚI] - ĐÁ TỰ NHIÊN 100X400 DÀY 20mm - VỮA CÁN NỀN M75 DÀY 30mm - LỚP BÊ TÔNG ĐÁ 1x2 DÀY 150mm (XEM BVKC) - LỚP NILONG CHỐNG MẤT NƯỚC
X (X)	TAM CẤP - VỮA XI MĂNG M75 - BẬC XÂY GẠCH THẺ - ĐAN BTCT - ĐẤT SAN NỀN ĐẦM CHẶT

KÝ HIỆU	MÔ TẢ
N (N)	NỀN ĐƯỜNG - NỀN BÊ TÔNG HIỆN HỮU
CX (CX)	**THẢM CỎ LÀM MỚI** - TRỒNG CỎ - ĐẤT HỮU CƠ DÀY 200 - NỀN ĐẤT TỰ NHIÊN DỌN SẠCH
M (M)	MÁI - LỚP PHỦ CHỐNG THẤM SIKALATIC 590 HOẶC TƯƠNG ĐƯƠNG. - CÁN VỮA XI MĂNG M75 TRỘN SIKALATEX HOẶC TƯƠNG ĐƯƠNG, i=2% DỐC VỀ PHỄU THU, Dmin=20 - NGÂM NƯỚC XI MĂNG CHỐNG THẤM THEO QUY ĐỊNH - SÀN BTCT (XEM BVKC) - LỚP VỮA M75 DÀY 15mm - LỚP BẢ MATIT - SƠN NƯỚC 3 LỚP (1 LỚP LÓT, 2 LỚP PHỦ)
MC (MC)	[MÁI CHE NHÀ XE] - TẤM LỢP MÁI TÔN MẠ MÀU DÀY 0.45mm - XÀ GỒ (XEM BVKC)
LN (LN)	[LÁT NỀN GẠCH TERRAZZO] - GẠCH TERRAZZO 400X400mm - LỚP VỮA XI MĂNG M75 DÀY 20mm - LỚP BT HIỆN HỮU

GHI CHÚ LÁT GẠCH

LEN CHÂN TƯỜNG CAO 100, CÙNG LOẠI VỚ GẠCH LÁT NỀN

GHI CHÚ HOÀN THIỆN MẶT ĐỨNG

- T1 — ỐP ĐÁ GRANITE MÀU ĐỎ
- T2 — SƠN NƯỚC MÀU TRẮNG
- T3 — HOÀN THIỆN ỐP GẠCH GRANITE 300X600 mm, NHÁM, MÀU TỐI

CÔNG TY TNHH TƯ VẤN XD VÀ QLDA PHƯƠNG NAM

THẨM TRA

Theo văn bản số: 1004/2026/BCTTr-PN

Ngày 08 tháng 6 năm 2026

Chủ trì bộ môn ký tên: Hoàng Minh Quang

CÔNG TRÌNH:
CẢI TẠO SỬA CHỮA
KHU VỰC CỔNG CHÍNH
HẠNG MỤC
CỔNG CHÍNH VÀ NHÀ BẢO VỆ
ĐỊA ĐIỂM THỰC HIỆN:
99 MAN THIỆN, PHƯỜNG TĂNG NHƠN PHÚ, TP HCM

CHỦ ĐẦU TƯ
HỌC VIỆN CHÍNH TRỊ KHU VỰC II
ĐỊA CHỈ : 99 MAN THIỆN, PHƯỜNG TĂNG NHƠN PHÚ, TP HCM

GIÁM ĐỐC
NGUYỄN TẤN VINH

ĐƠN VỊ THIẾT KẾ
LIENTHANH CONSULTING
CÔNG TY CỔ PHẦN TƯ VẤN KỸ THUẬT XÂY DỰNG ĐÔ THỊ LIÊN THÀNH
SỐ 24A, ĐƯỜNG D5, P.THẠNH MỸ TÂY,TP.HCM
TEL: (028).35 127 581 - FAX: (028).35 127 581
EMAIL: lienthanh3236@gmail.com

TỔNG GIÁM ĐỐC
TRẦN NGỌC HIỀN

CHỦ NHIỆM DỰ ÁN: KTS. NGÔ DUY TIÊN	
CHỦ TRÌ BỘ MÔN: KTS. NGÔ DUY TIÊN	
THIẾT KẾ: KTS. NGUYỄN MINH KHÔI	
KIỂM TRA: KS. VĂN. T. ĐẠT THÔNG	

TÊN BẢN VẼ:
GHI CHÚ CHUNG

HỒ SƠ: THIẾT KẾ THI CÔNG

TỶ LỆ	HOÀN THÀNH	SỐ HIỆU BẢN VẼ
A3	2026	KT.02

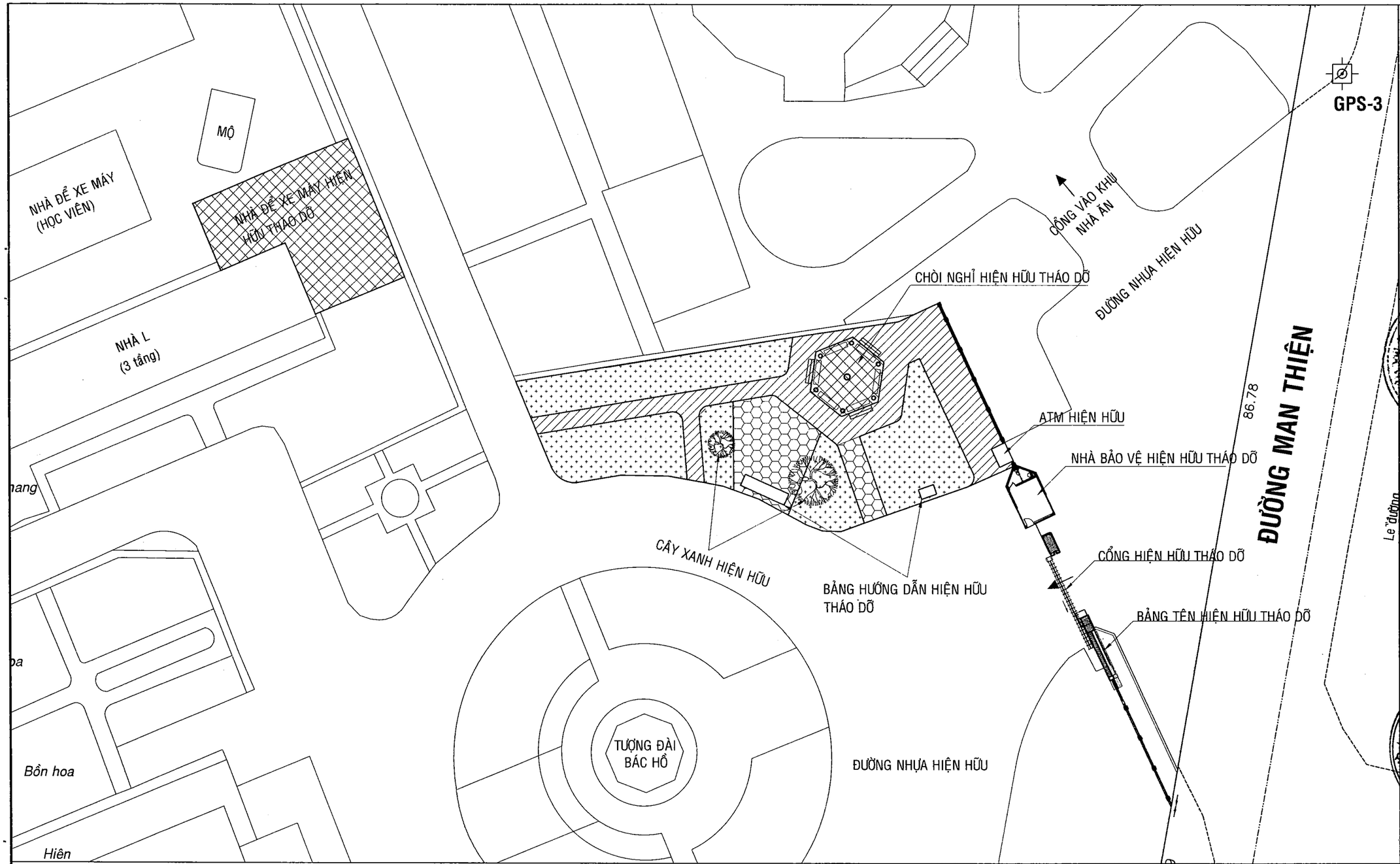

MẶT BẰNG TỔNG THỂ HIỆN TRẠNG

TL: 1/400

CÔNG TY TNHH TƯ VẤN XD VÀ QLDA PHƯƠNG NAM

THẨM TRA

Theo văn bản số 0046/2026/BCTTr-PN

Ngày 08 tháng 6 năm 2026

Chủ trì bộ môn ký tên: Quang

Hoàng Minh Quang

VỊ TRÍ NỀN ĐƯỜNG LÁT GẠCH TỰ CHÈN HIỆN HỮU THÁO DỠ, DỌN SẠCH BỀ MẶT, DT: 117m2

VỊ TRÍ CÔNG TRÌNH HIỆN HỮU THÁO DỠ

VỊ TRÍ NỀN ĐƯỜNG BÊ TÔNG HIỆN HỮU ĐỤC BỎ DÀY 150mm, DỌN SẠCH BỀ MẶT, DT:210m2

ĐẤT CÂY XANH, THẢM CỎ, BỒN HOA HIỆN HỮU

CÔNG TRÌNH:

CẢI TẠO SỬA CHỮA KHU VỰC CỔNG CHÍNH

HẠNG MỤC

ĐỊA ĐIỂM THỰC HIỆN:

99 MAN THIỆN, PHƯỜNG TĂNG NHƠN PHÚ, TP HCM

CHỦ ĐẦU TƯ

HỌC VIỆN CHÍNH TRỊ KHU VỰC II

ĐỊA CHỈ : 99 MAN THIỆN, PHƯỜNG TĂNG NHƠN PHÚ, TP HCM

GIÁM ĐỐC

NGUYỄN TẤN VINH

ĐƠN VỊ THIẾT KẾ

LIEN THANH CONSULTING

CÔNG TY CỔ PHẦN TƯ VẤN KỸ THUẬT XÂY DỰNG ĐÔ THỊ LIÊN THÀNH

SỐ 24A, ĐƯỜNG D5, P.THẠNH MỸ TÂY,TP.HCM
TEL: (028).35 127 581 - FAX: (028).35 127 581
EMAIL: lienthanh3236@gmail.com

GIÁM ĐỐC

CÂU NGỌC HIỀN

CHỦ NHIỆM DỰ ÁN: KTS. NGÔ DUY TIÊN	
CHỦ TRÌ BỘ MÔN: KTS. NGÔ DUY TIÊN	
THIẾT KẾ: KTS. NGUYỄN MINH KHÔI	
KIỂM TRA: KS. VĂN. T. ĐẠT THÔNG	

TÊN BẢN VẼ:

MẶT BẰNG TỔNG THỂ HIỆN TRẠNG

HỒ SƠ: THIẾT KẾ THI CÔNG

TỶ LỆ	HOÀN THÀNH	SỐ HIỆU BẢN VẼ
A3	2026	KT.03

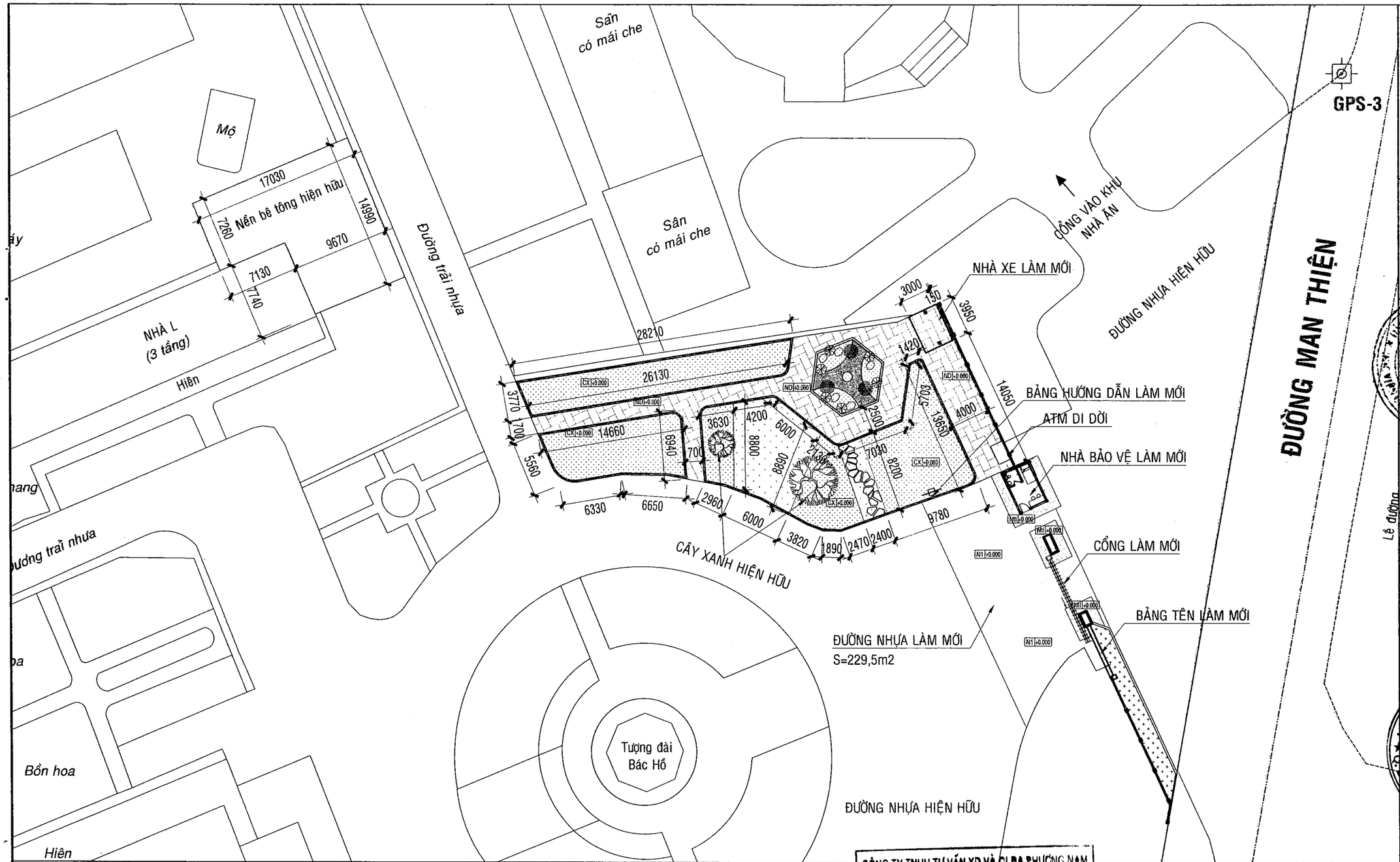

MẶT BẰNG TỔNG THỂ CẢI TẠO

TL: 1/400

CÔNG TY TNHH TƯ VẤN XD VÀ GLBA PHƯƠNG NAM

THẨM TRA

Theo văn bản số: 1004/2026 /BCTTr-PN

Ngày 08 tháng 6 năm 2026

Chủ trì bộ môn ký tên: Hoàng Minh Quang

- VỊ TRÍ LÀM MỚI NỀN BÊ TÔNG LÁT ĐÁ TỰ NHIÊN KT: 100X400 DÀY 20mm, DT: 210M2
- VỊ TRÍ TÁI LẬP MẶT CỎ MỚI, DT: 121m²
- ĐẤT CÂY XANH, THẢM CỎ, BỒN HOA HIỆN HỮU
- VỊ TRÍ TÁI LẬP MẶT ĐƯỜNG
- VỊ TRÍ NHÀ XE LÀM MỚI
- VỊ TRÍ ĐƯỜNG NHỰA LÀM MỚI
- VỊ TRÍ CẢI TẠO BÓ VỈA BÊ TÔNG, L=161m
- VỊ TRÍ CẢI TẠO BÓ VỈA ĐÁ TỰ NHIÊN L=24m

CÔNG TRÌNH:

CẢI TẠO SỬA CHỮA
KHU VỰC CỔNG CHÍNH

HẠNG MỤC

ĐỊA ĐIỂM THỰC HIỆN:

99 MAN THIỆN, PHƯỜNG TĂNG NHƠN PHÚ, TP HCM

CHỦ ĐẦU TƯ

HỌC VIỆN CHÍNH TRỊ KHU VỰC II

ĐỊA CHỈ : 99 MAN THIỆN, PHƯỜNG TĂNG NHƠN PHÚ, TP HCM

GIÁM ĐỐC

NGUYỄN TẤN VINH

ĐƠN VỊ THIẾT KẾ

LIENTHANH CONSULTING

CÔNG TY CỔ PHẦN TƯ VẤN KỸ THUẬT XÂY DỰNG ĐÔ THỊ LIÊN THÀNH

SỐ 24A, ĐƯỜNG D5, P.THẠNH MỸ TÂY,TP.HCM
TEL: (028).35 127 581 - FAX: (028).35 127 581
EMAIL: lienthanh3236@gmail.com

GIÁM ĐỐC

CHÂU NGỌC HIỀN

CHỦ NHIỆM DỰ ÁN: KTS. NGÔ DUY TIÊN	
CHỦ TRÌ BỘ MÔN: KTS. NGÔ DUY TIÊN	
THIẾT KẾ: KTS. NGUYỄN MINH KHÔI	
KIỂM TRA: KS. VĂN. T. ĐẠT THÔNG	

TÊN BẢN VẼ:

MẶT BẰNG TỔNG THỂ CẢI TẠO

HỒ SƠ: THIẾT KẾ THI CÔNG

TỶ LỆ	HOÀN THÀNH	SỐ HIỆU BẢN VẼ
A3	2026	KT.04

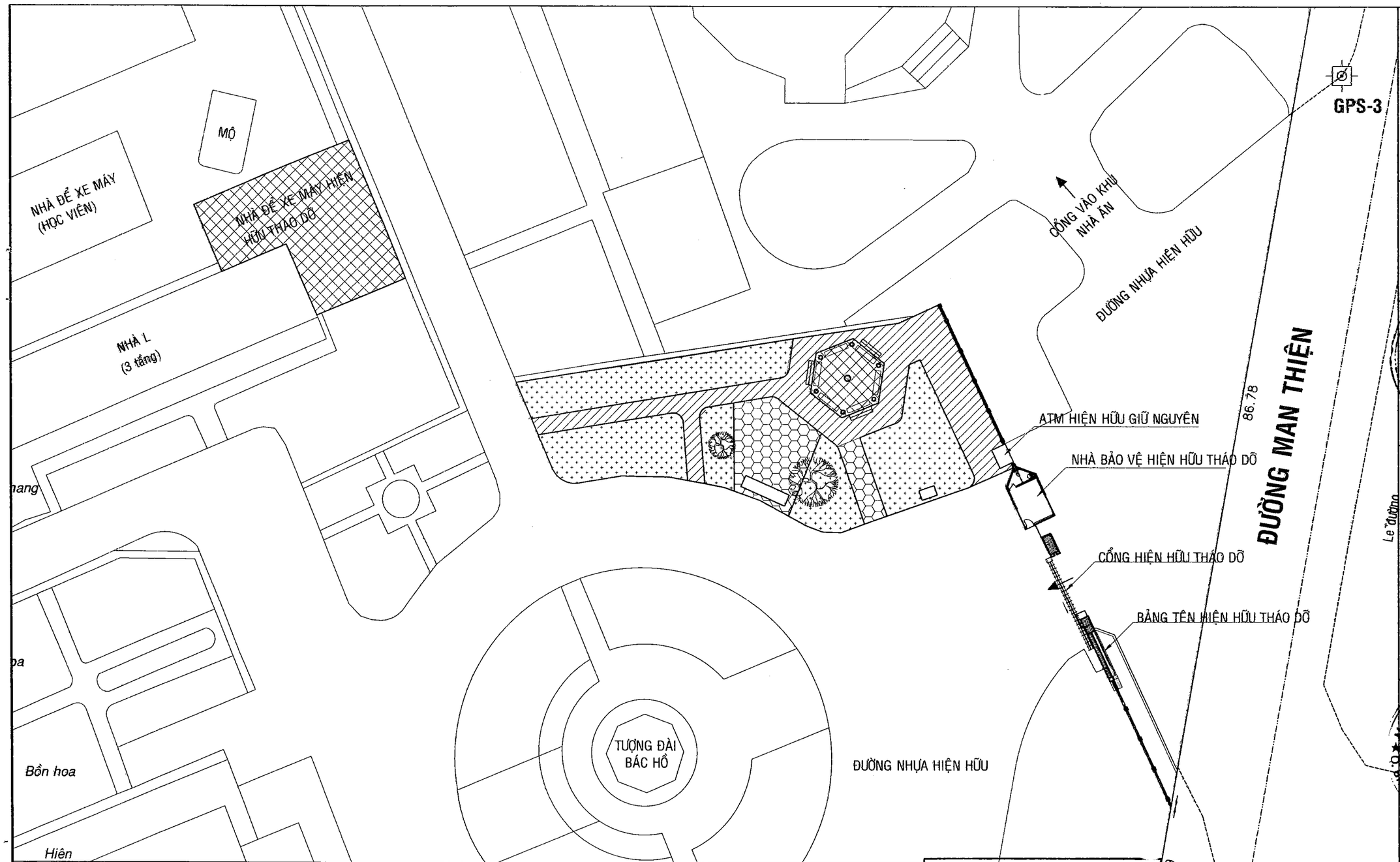

MẶT BẰNG VỊ TRÍ CỔNG CHÍNH

TL: 1/400

CÔNG TY TNHH TƯ VẤN XD VÀ QLDA PHƯƠNG NAM

THẨM TRA

Theo văn bản số: 1004/2026/BCTTr-PN

Ngày 08 tháng 6 năm 2026

Chủ trì bộ môn ký tên: Hoàng Minh Quang

VỊ TRÍ NỀN ĐƯỜNG LÁT GẠCH TỰ CHÈN HIỆN HỮU THÁO DỠ, DỌN SẠCH BỀ MẶT, DT: 117m2

VỊ TRÍ CÔNG TRÌNH HIỆN HỮU THÁO DỠ

VỊ TRÍ NỀN ĐƯỜNG BÊ TÔNG HIỆN HỮU ĐỤC BỎ DÀY 150mm, DỌN SẠCH BỀ MẶT, DT:210m2

ĐẤT CÂY XANH, THẢM CỎ, BỒN HOA HIỆN HỮU

CÔNG TRÌNH:

CẢI TẠO SỬA CHỮA KHU VỰC CỔNG CHÍNH

HẠNG MỤC

ĐỊA ĐIỂM THỰC HIỆN:

99 MAN THIỆN, PHƯỜNG TĂNG NHƠN PHÚ, TP HCM

CHỦ ĐẦU TƯ

HỌC VIỆN CHÍNH TRỊ KHU VỰC II

ĐỊA CHỈ : 99 MAN THIỆN, PHƯỜNG TĂNG NHƠN PHÚ, TP HCM

GIÁM ĐỐC

NGUYỄN TẤN VINH

ĐƠN VỊ THIẾT KẾ

LIENTHANH CONSULTING

CÔNG TY CỔ PHẦN TƯ VẤN KỸ THUẬT XÂY DỰNG ĐÔ THỊ LIÊN THÀNH

SỐ 24A, ĐƯỜNG D5, P.THẠNH MỸ TÂY,TP.HCM
TEL: (028).35 127 581 - FAX: (028).35 127 581
EMAIL: lienthanh3236@gmail.com

GIÁM ĐỐC

CHÂU NGỌC HIỀN

CHỦ NHIỆM DỰ ÁN: KTS. NGÔ DUY TIÊN	
CHỦ TRÌ BỘ MÔN: KTS. NGÔ DUY TIÊN	
THIẾT KẾ: KTS. NGUYỄN MINH KHÔI	
KIỂM TRA: KS. VĂN. T. ĐẠT THÔNG	

TÊN BẢN VẼ:

MẶT BẰNG VỊ TRÍ CỔNG CHÍNH

HỒ SƠ: THIẾT KẾ THI CÔNG

TỶ LỆ	HOÀN THÀNH	SỐ HIỆU BẢN VẼ
A3	2026	KT.A.01

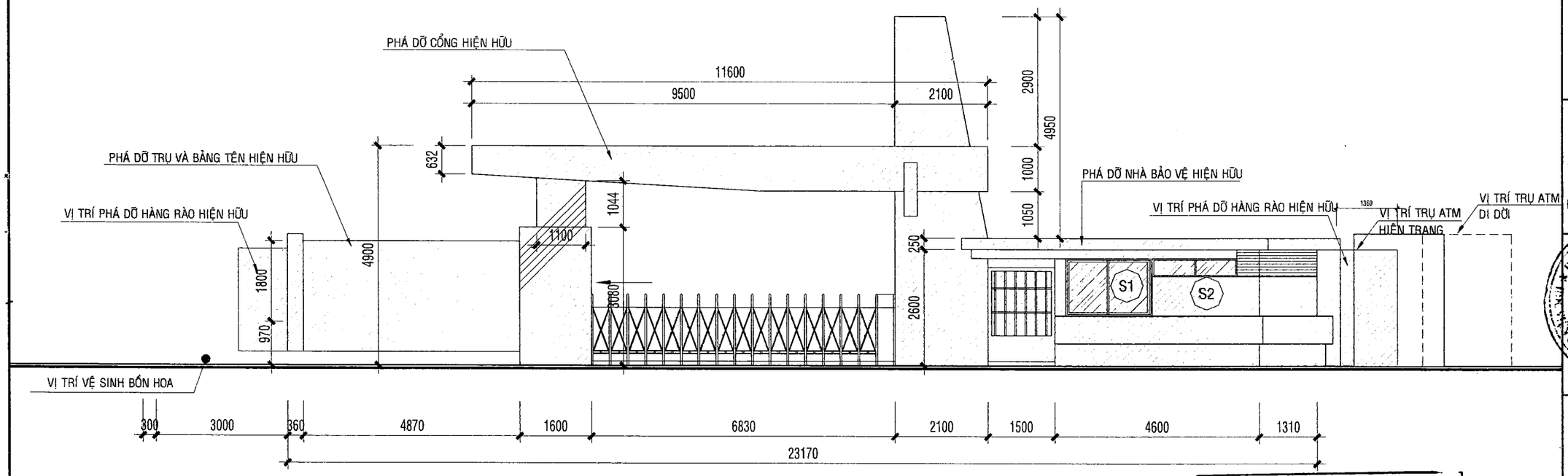

MẶT ĐỨNG CỔNG RÀO HIỆN TRẠNG TỈ LỆ: 1/100

CÔNG TY TNHH TƯ VẤN XD VÀ QLDA PHƯƠNG NAM

THẨM TRA

Theo văn bản số: 1004/2016../BCTTr-PN

Ngày....08.....tháng.....6.....năm 2016...

Chủ trì bộ môn ký tên: Hoàng Minh Quang

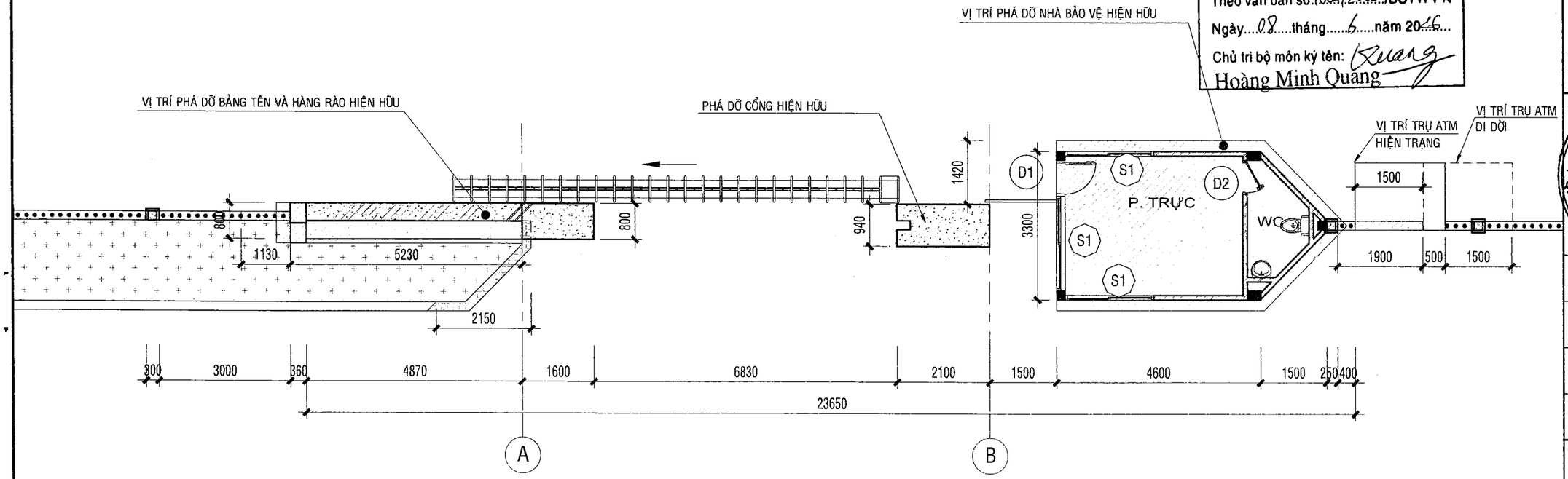

VỊ TRÍ PHÁ DỠ KẾT CẤU

VỊ TRÍ TÁI LẬP BỒ VỈA BỒN HOA

MẶT BẰNG CỔNG RÀO HIỆN TRẠNG TỈ LỆ: 1/100

CÔNG TRÌNH:

CẢI TẠO SỬA CHỮA
KHU VỰC CỔNG CHÍNH

HẠNG MỤC

ĐỊA ĐIỂM THỰC HIỆN:

99 MAN THIỆN, PHƯỜNG TĂNG NHƠN PHÚ, TP HCM

CHỦ ĐẦU TƯ

HỌC VIỆN CHÍNH TRỊ KHU VỰC II

ĐỊA CHỈ : 99 MAN THIỆN, PHƯỜNG TĂNG NHƠN PHÚ, TP HCM

GIÁM ĐỐC

NGUYỄN TẤN VINH

ĐƠN VỊ THIẾT KẾ

LIEN THANH CONSULTING

CÔNG TY CỔ PHẦN TƯ VẤN KỸ THUẬT XÂY DỰNG ĐÔ THỊ LIÊN THÀNH

SỐ 24A, ĐƯỜNG D5, P.THẠNH MỸ TÂY,TP.HCM
TEL: (028).35 127 581 - FAX: (028).35 127 581
EMAIL: lienthanh3236@gmail.com

GIÁM ĐỐC

CHÂU NGỌC HIỀN

CHỦ NHIỆM DỰ ÁN: KTS. NGÔ DUY TIÊN	
CHỦ TRÌ BỘ MÔN: KTS. NGÔ DUY TIÊN	
THIẾT KẾ: KTS. NGUYỄN MINH KHÔI	
KIỂM TRA: KS. VĂN. T. ĐẠT THÔNG	

TÊN BẢN VẼ:

MẶT BẰNG CỔNG RÀO HIỆN TRẠNG
MẶT ĐỨNG CỔNG RÀO HIỆN TRẠNG

HỒ SƠ: THIẾT KẾ THI CÔNG

TỶ LỆ	HOÀN THÀNH	SỐ HIỆU BẢN VẼ
A3	2026	KT.A.02

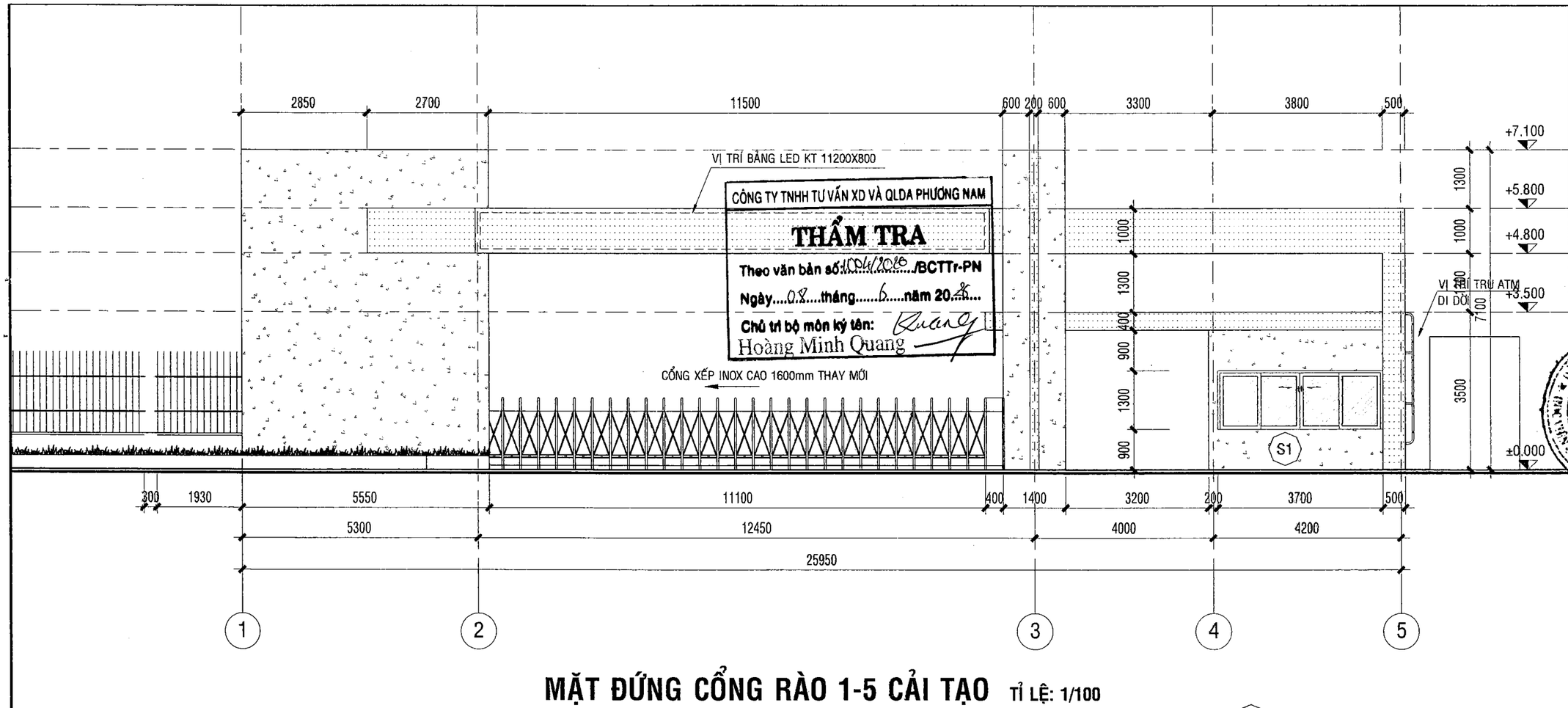

CÔNG TY TNHH TƯ VẤN XD VÀ QLDA PHƯƠNG NAM
THẨM TRA
Theo văn bản số 1004/2026/BCTTr-PN
Ngày 08 tháng 6 năm 2026
Chủ trì bộ môn ký tên: Hoàng Minh Quang

MẶT ĐỨNG CỔNG RÀO 1-5 CẢI TẠO TỈ LỆ: 1/100

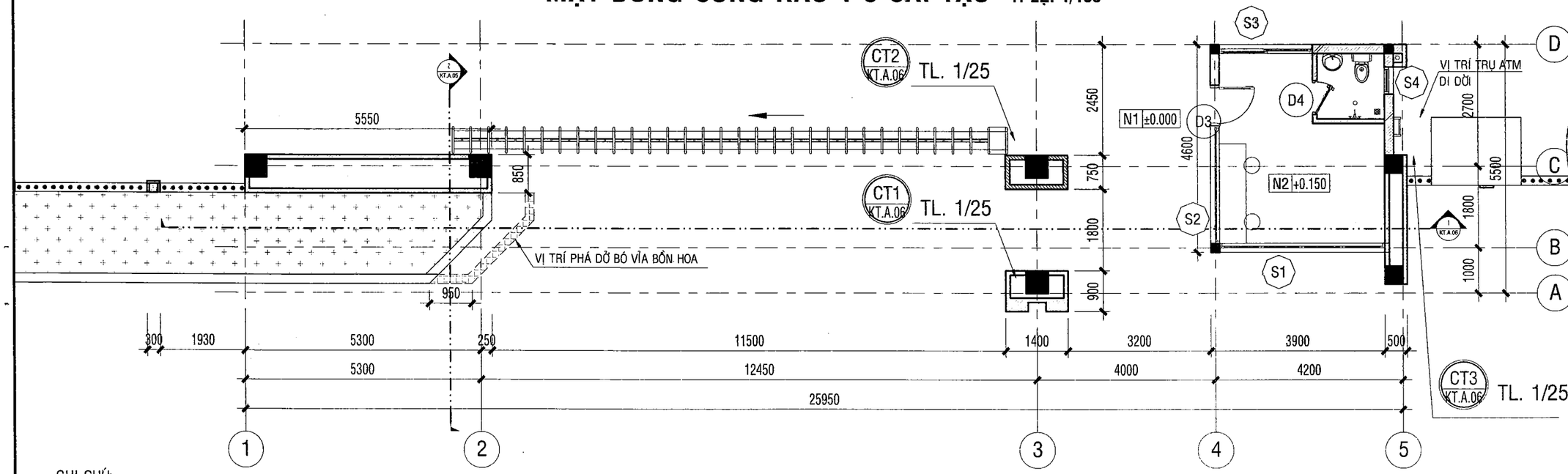

GHI CHÚ:

- HOÀN THIỆN SƠN NƯỚC 3 LỚP (1 LỚP LÓT, 2 LỚP PHỦ). BẢ MATIT 3 LỚP. TÔ VỮA M75 DÀY 15mm
- HOÀN THIỆN ỐP ĐÁ GRANITE MÀU ĐỎ
- ỐNG THOÁT NƯỚC MƯA INOX Ø60 XUYÊN DẦM
- VỊ TRÍ PHÁ DỠ BỒ VÌA BỒN HOA HIỆN HỮU
- VỊ TRÍ TÁI LẬP BỒ VÌA BỒN HOA

MẶT BẰNG CỔNG RÀO CẢI TẠO TỈ LỆ: 1/100

CÔNG TRÌNH:
CẢI TẠO SỬA CHỮA
KHU VỰC CỔNG CHÍNH
HẠNG MỤC

ĐỊA ĐIỂM THỰC HIỆN:
99 MAN THIỆN, PHƯỜNG TĂNG NHƠN PHÚ, TP HCM

CHỦ ĐẦU TƯ
HỌC VIỆN CHÍNH TRỊ KHU VỰC I
ĐỊA CHỈ : 99 MAN THIỆN, PHƯỜNG TĂNG NHƠN PHÚ, TP HCM

GIÁM ĐỐC
NGUYỄN TẤN VINH

ĐƠN VỊ THIẾT KẾ
LIEN THANH CONSULTING
CÔNG TY CỔ PHẦN TƯ VẤN KỸ THUẬT XÂY DỰNG ĐÔ THỊ LIÊN THÀNH
SỐ 24A, ĐƯỜNG D5, P.THẠNH MỸ TÂY,TP.HCM
TEL: (028).35 127 581 - FAX: (028).35 127 581
EMAIL: lienthanh3236@gmail.com

GIÁM ĐỐC
CÔNG TY CỔ PHẦN TƯ VẤN KỸ THUẬT XÂY DỰNG ĐÔ THỊ LIÊN THÀNH
CHÂU NGỌC HIỀN

CHỦ NHIỆM DỰ ÁN: KTS. NGÔ DUY TIÊN	
CHỦ TRÌ BỘ MÔN: KTS. NGÔ DUY TIÊN	
THIẾT KẾ: KTS. NGUYỄN MINH KHÔI	
KIỂM TRA: KS. VĂN. T. ĐẠT THÔNG	

TÊN BẢN VẼ:
MẶT BẰNG CỔNG RÀO CẢI TẠO
MẶT ĐỨNG CỔNG RÀO 1-5 CẢI TẠO

HỒ SƠ: THIẾT KẾ THI CÔNG

TỶ LỆ	HOÀN THÀNH	SỐ HIỆU BẢN VẼ
1/100	2026	KT.A.03

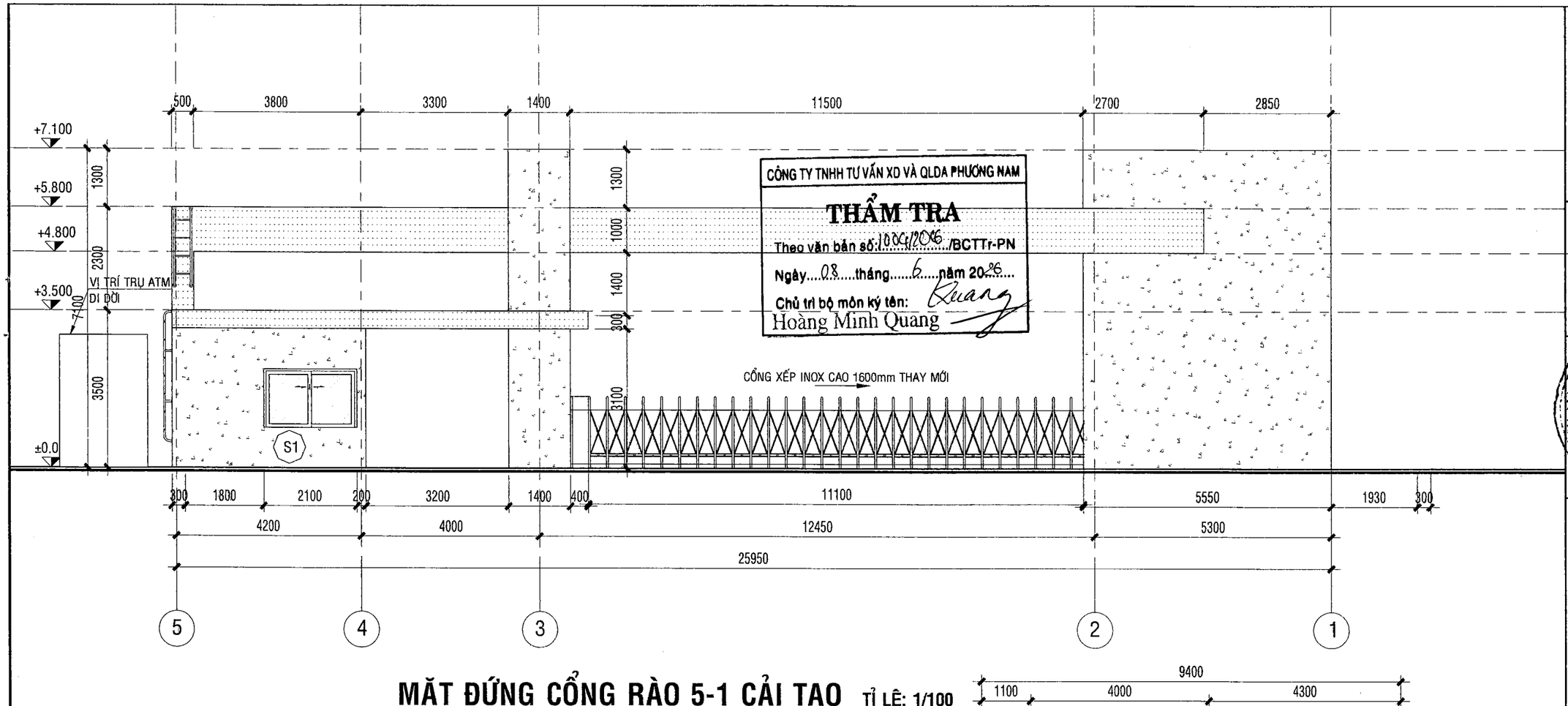

CÔNG TY TNHH TƯ VẤN XD VÀ QLDA PHƯƠNG NAM
THẨM TRA
Theo văn bản số: 1006/2026/BCTTr-PN
Ngày 08 tháng 6 năm 2026
Chủ trì bộ môn ký tên:
Hoàng Minh Quang

MẶT ĐỨNG CỔNG RÀO 5-1 CẢI TẠO TỈ LỆ: 1/100

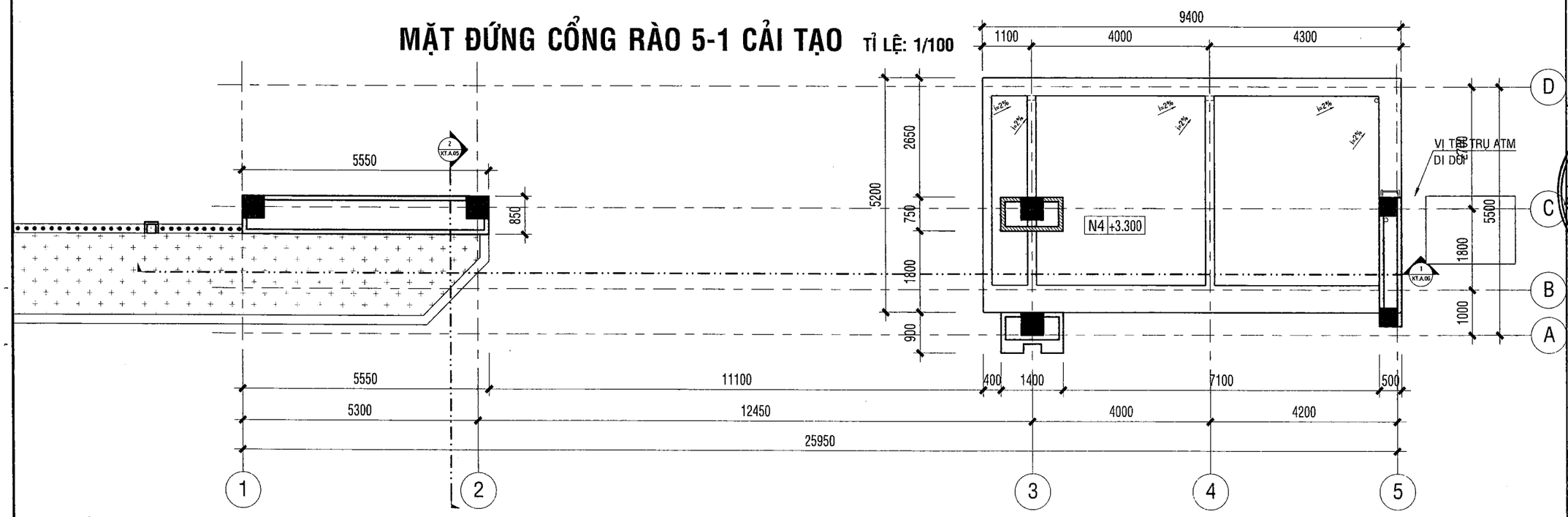

GHI CHÚ:

HOÀN THIỆN SƠN NƯỚC 3 LỚP (1 LỚP LÓT, 2 LỚP PHỦ).
BẢ MATIT 3 LỚP. TÔ VỮA M75 DÀY 15mm

HOÀN THIỆN ỐP ĐÁ GRANITE MÀU ĐỎ

ỐNG THOÁT NƯỚC MƯA INOX Ø60 XUYÊN DẦM

MẶT BẰNG CỔNG RÀO CAO ĐỘ +3.400 TỈ LỆ: 1/100

CÔNG TRÌNH:
CẢI TẠO SỬA CHỮA
KHU VỰC CỔNG CHÍNH
HẠNG MỤC

ĐỊA ĐIỂM THỰC HIỆN:
99 MAN THIỆN, PHƯỜNG TĂNG NHƠN PHÚ, TP HCM

CHỦ ĐẦU TƯ
HỌC VIỆN CHÍNH TRỊ KHU VỰC II
ĐỊA CHỈ : 99 MAN THIỆN, PHƯỜNG TĂNG NHƠN PHÚ, TP HCM

GIÁM ĐỐC
NGUYỄN TẤN VINH

ĐƠN VỊ THIẾT KẾ
LIENTHANH CONSULTING
CÔNG TY CỔ PHẦN TƯ VẤN KỸ THUẬT XÂY DỰNG ĐÔ THỊ LIÊN THÀNH
SỐ 24A, ĐƯỜNG D5, P.THẠNH MỸ TÂY,TP.HCM
TEL: (028).35 127 581 - FAX: (028).35 127 581
EMAIL: lienthanh3236@gmail.com

GIÁM ĐỐC
CÔNG TY CỔ PHẦN TƯ VẤN KỸ THUẬT XÂY DỰNG ĐÔ THỊ LIÊN THÀNH
M.S.D.N: 0312213236 - C.T.C.P - TP. HỒ CHÍ MINH
CHÂU NGỌC HIỀN

CHỦ NHIỆM DỰ ÁN: KTS. NGÔ DUY TIÊN
CHỦ TRÌ BỘ MÔN: KTS. NGÔ DUY TIÊN
THIẾT KẾ: KTS. NGUYỄN MINH KHÔI
KIỂM TRA: KS. VĂN. T. ĐẠT THÔNG

TÊN BẢN VẼ:
MẶT BẰNG CỔNG RÀO CAO ĐỘ +3.400
MẶT ĐỨNG CỔNG RÀO 5-1 CẢI TẠO

HỒ SƠ: THIẾT KẾ THI CÔNG

TỶ LỆ	HOÀN THÀNH	SỐ HIỆU BẢN VẼ
A3	2026	KT.A.04

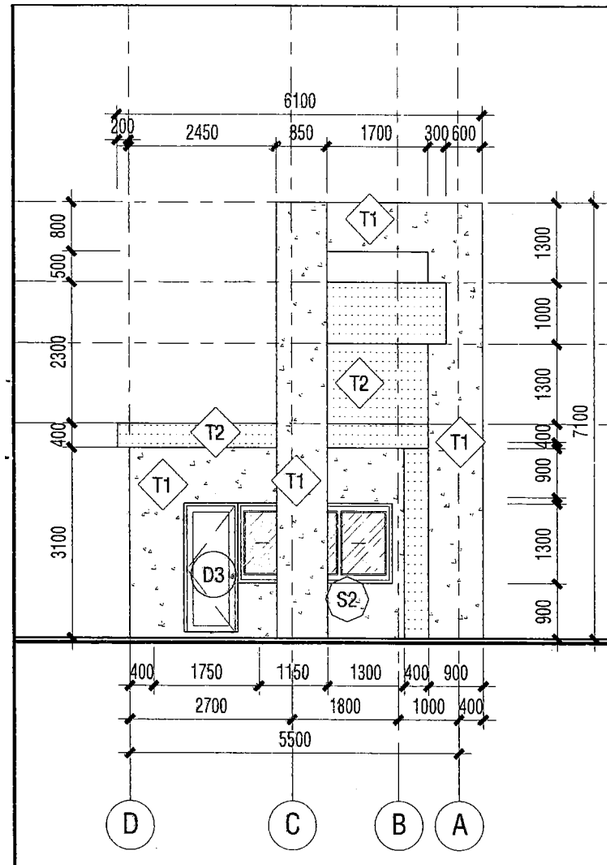

MẶT ĐỨNG TRỤC D-A TỈ LỆ: 1/100

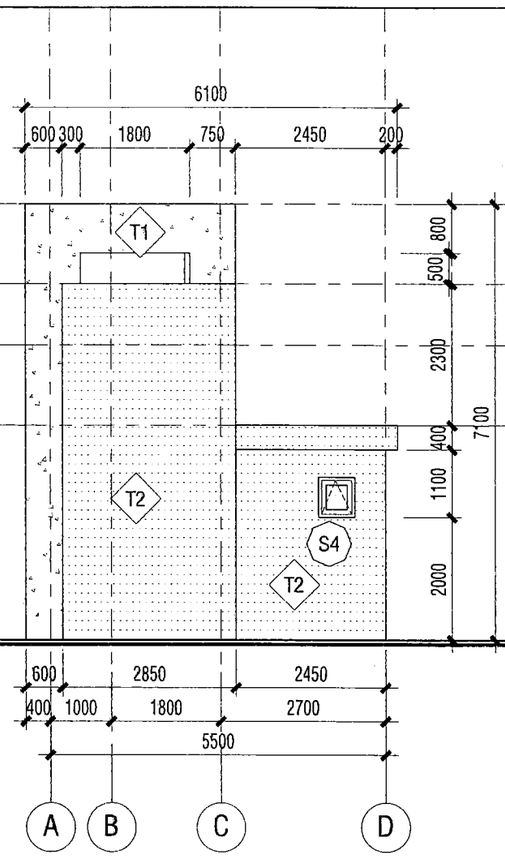

MẶT ĐỨNG TRỤC A-D TỈ LỆ: 1/100

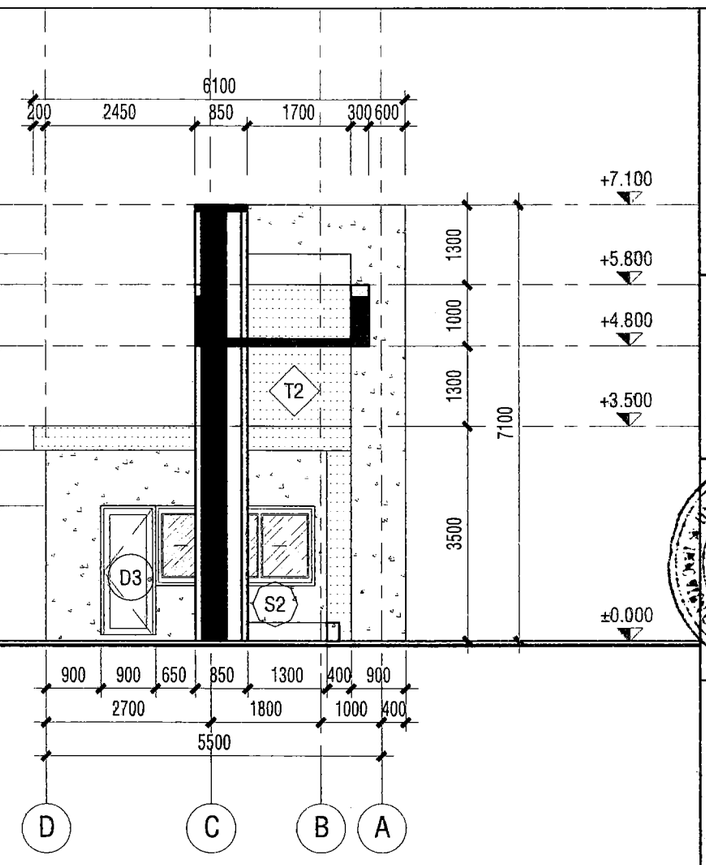

MẶT CẮT 2 TỈ LỆ: 1/100

CÔNG TY TNHH TƯ VẤN XD VÀ QLDA PHƯƠNG NAM

THẨM TRA

Theo văn bản số 004/2026/BCTTr-PN

Ngày 08 tháng 6 năm 2026

Chủ trì bộ môn ký tên: Hoàng Minh Quang

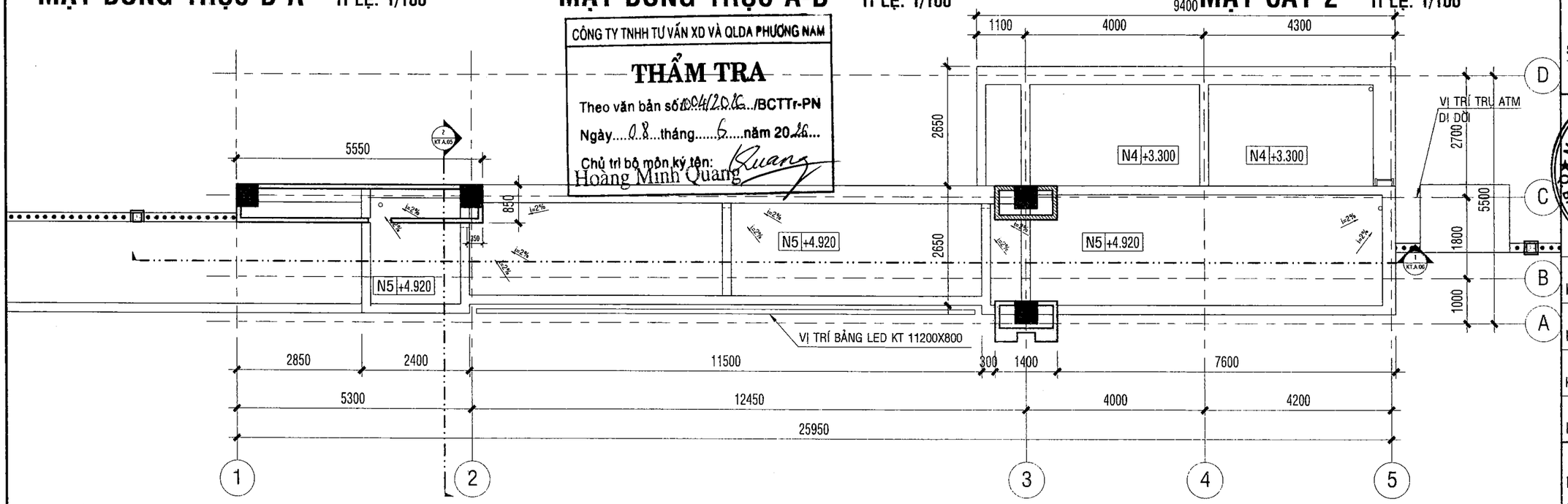

GHI CHÚ:

HOÀN THIỆN SƠN NƯỚC 3 LỚP (1 LỚP LÓT, 2 LỚP PHỦ). BẢ MATIT 3 LỚP. TÔ VỮA M75 DÀY 15mm

HOÀN THIỆN ỐP ĐÁ GRANITE MÀU ĐỎ

ỐNG THOÁT NƯỚC MƯA INOX Ø60 XUYÊN DẦM

MẶT BẰNG CỔNG RÀO CAO ĐỘ +5.800 TỈ LỆ: 1/100

CÔNG TRÌNH:
CẢI TẠO SỬA CHỮA
KHU VỰC CỔNG CHÍNH
HẠNG MỤC

ĐỊA ĐIỂM THỰC HIỆN:
99 MAN THIỆN, PHƯỜNG TĂNG NHƠN PHÚ, TP HCM

CHỦ ĐẦU TƯ
HỌC VIỆN CHÍNH TRỊ KHU VỰC II
ĐỊA CHỈ : 99 MAN THIỆN, PHƯỜNG TĂNG NHƠN PHÚ, TP HCM

GIÁM ĐỐC
NGUYỄN TẤN VINH

ĐƠN VỊ THIẾT KẾ
LIEN THANH CONSULTING
CÔNG TY CỔ PHẦN TƯ VẤN KỸ THUẬT XÂY DỰNG ĐÔ THỊ LIÊN THÀNH
SỐ 24A, ĐƯỜNG D5, P.THẠNH MỸ TÂY,TP.HCM
TEL: (028).35 127 581 - FAX: (028).35 127 581
EMAIL: lienthanh3236@gmail.com

GIÁM ĐỐC
CHÂU NGỌC HIỀN

CHỦ NHIỆM DỰ ÁN: KTS. NGÔ DUY TIÊN
CHỦ TRÌ BỘ MÔN: KTS. NGÔ DUY TIÊN
THIẾT KẾ: KTS. NGUYỄN MINH KHÔI
KIỂM TRA: KS. VĂN. T. ĐẠT THÔNG

TÊN BẢN VẼ:
MẶT BẰNG CỔNG RÀO CAO ĐỘ +5.800
MẶT ĐỨNG A-D, MẶT ĐỨNG D-A
MẶT CẮT 2

HỒ SƠ: THIẾT KẾ THI CÔNG

TỶ LỆ	HOÀN THÀNH	SỐ HIỆU BẢN VẼ
A3	2026	KT.A.05

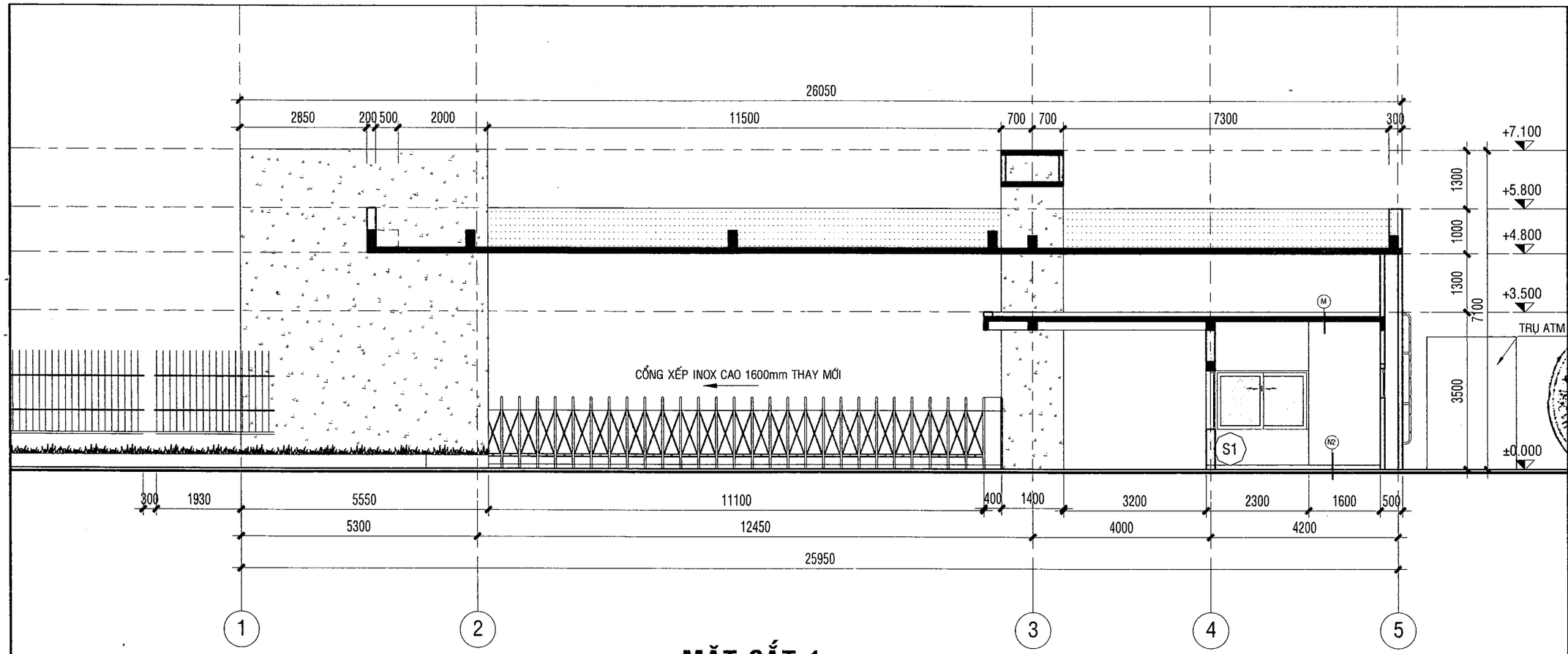

MẶT CẮT 1 TỈ LỆ: 1/100

CÔNG TY TNHH TƯ VẤN XD VÀ QLDA PHƯƠNG NAM

THẨM TRA

Theo văn bản số: 004/2026/BCTTr-PN

Ngày 08 tháng 6 năm 2026

Chủ trì bộ môn ký tên: Hoàng Minh Quang

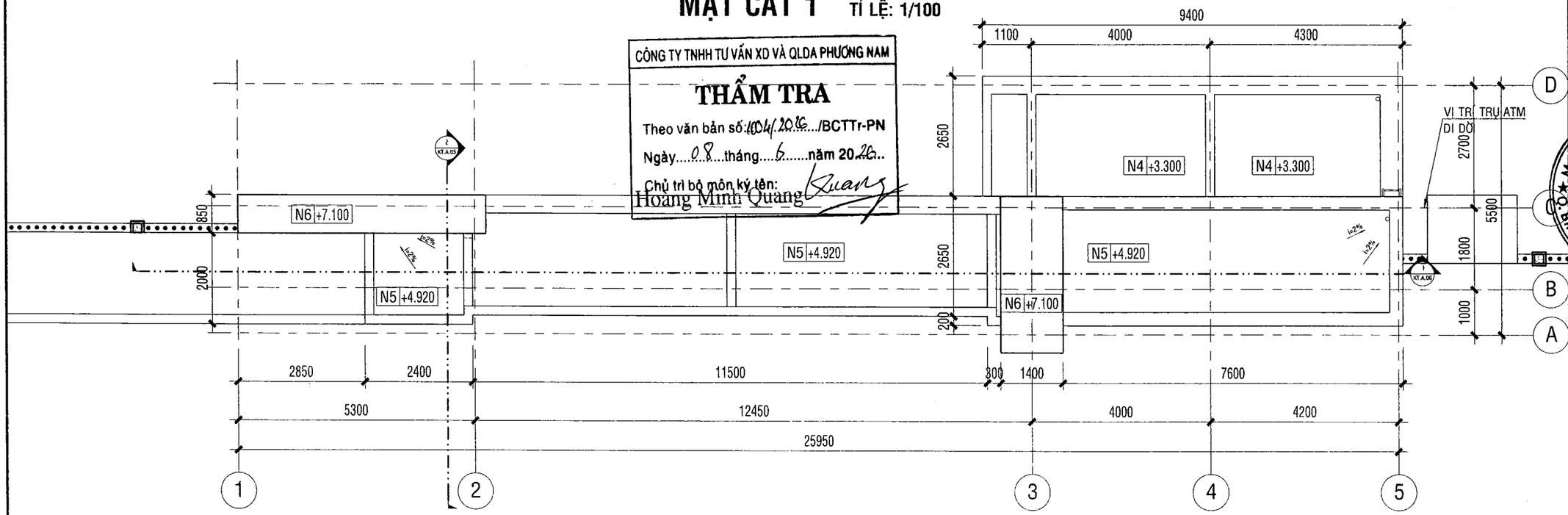

GHI CHÚ:

HOÀN THIỆN SƠN NƯỚC 3 LỚP (1 LỚP LÓT, 2 LỚP PHỦ). BẢ MATIT 3 LỚP. TÔ VỮA M75 DÀY 15mm

HOÀN THIỆN ỐP ĐÁ GRANITE MÀU ĐỎ

ỐNG THOÁT NƯỚC MƯA INOX Ø60 XUYÊN DẦM

MẶT BẰNG MÁI CỔNG TỈ LỆ: 1/100

CÔNG TRÌNH:

CẢI TẠO SỬA CHỮA KHU VỰC CỔNG CHÍNH

HẠNG MỤC

ĐỊA ĐIỂM THỰC HIỆN:

99 MAN THIỆN, PHƯỜNG TĂNG NHƠN PHÚ, TP HCM

CHỦ ĐẦU TƯ

HỌC VIỆN CHÍNH TRỊ KHU VỰC II

ĐỊA CHỈ : 99 MAN THIỆN, PHƯỜNG TĂNG NHƠN PHÚ, TP HCM

GIÁM ĐỐC

HỌC VIỆN CHÍNH TRỊ KHU VỰC II

NGUYỄN TẤN VINH

ĐƠN VỊ THIẾT KẾ

LIENTHANH CONSULTING

CÔNG TY CỔ PHẦN TƯ VẤN KỸ THUẬT XÂY DỰNG ĐÔ THỊ LIÊN THÀNH

SỐ 24A, ĐƯỜNG D5, P.THẠNH MỸ TÂY,TP.HCM
TEL: (028).35 127 581 - FAX: (028).35 127 581
EMAIL: lienthanh3236@gmail.com

GIÁM ĐỐC

CÔNG TY CỔ PHẦN TƯ VẤN KỸ THUẬT XÂY DỰNG ĐÔ THỊ LIÊN THÀNH

CHÂU NGỌC HIỀN

CHỦ NHIỆM DỰ ÁN: KTS. NGÔ DUY TIÊN

CHỦ TRÌ BỘ MÔN: KTS. NGÔ DUY TIÊN

THIẾT KẾ: KTS. NGUYỄN MINH KHÔI

KIỂM TRA: KS. VĂN. T. ĐẠT THÔNG

TÊN BẢN VẼ:

MẶT BẰNG MÁI CỔNG

MẶT CẮT 1

HỒ SƠ: THIẾT KẾ THI CÔNG

TỶ LỆ	HOÀN THÀNH	SỐ HIỆU BẢN VẼ
A3	2026	KT.A.06

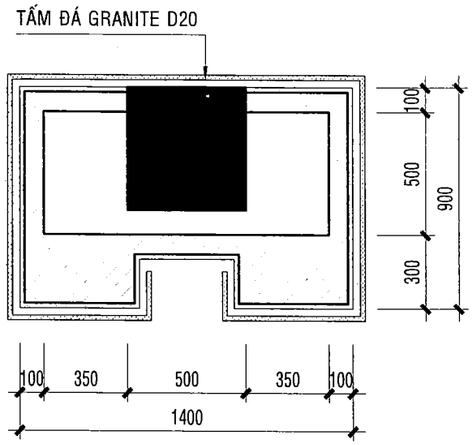

CT1 / KT-12 TL. 1/25

CHI TIẾT CỘT 1 TỈ LỆ: 1/25

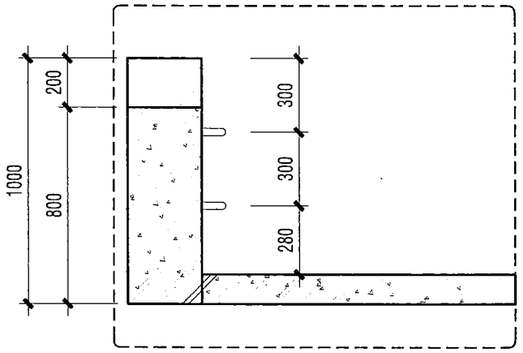

CHI TIẾT MÓC TREO CỜ TỈ LỆ: 1/25

CÔNG TY TNHH TƯ VẤN XD VÀ QLDA PHƯƠNG NAM

THẨM TRA

Theo văn bản số 1084/2016/BCTTr-PN

Ngày 08 tháng 6 năm 2026

Chủ trì bộ môn ký tên: Hoàng Minh Quang

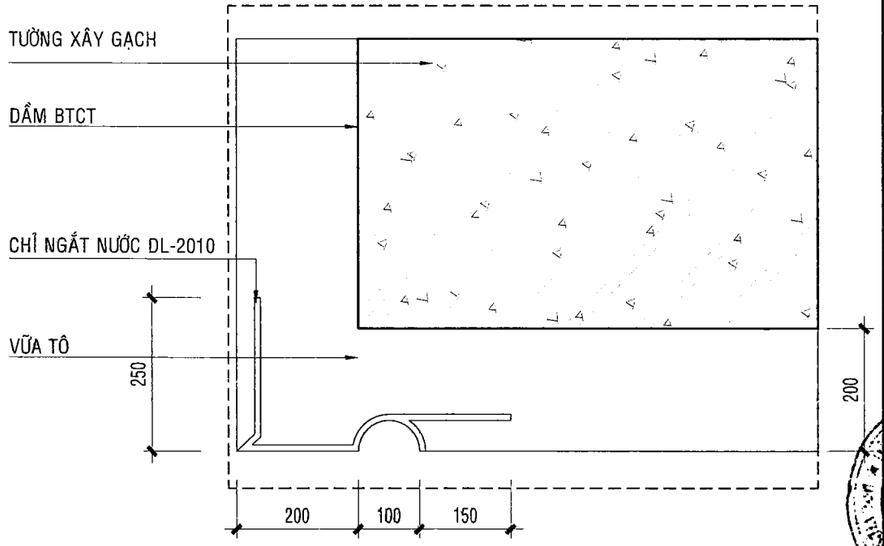

CHI TIẾT CẮT NƯỚC TỈ LỆ: 1/1

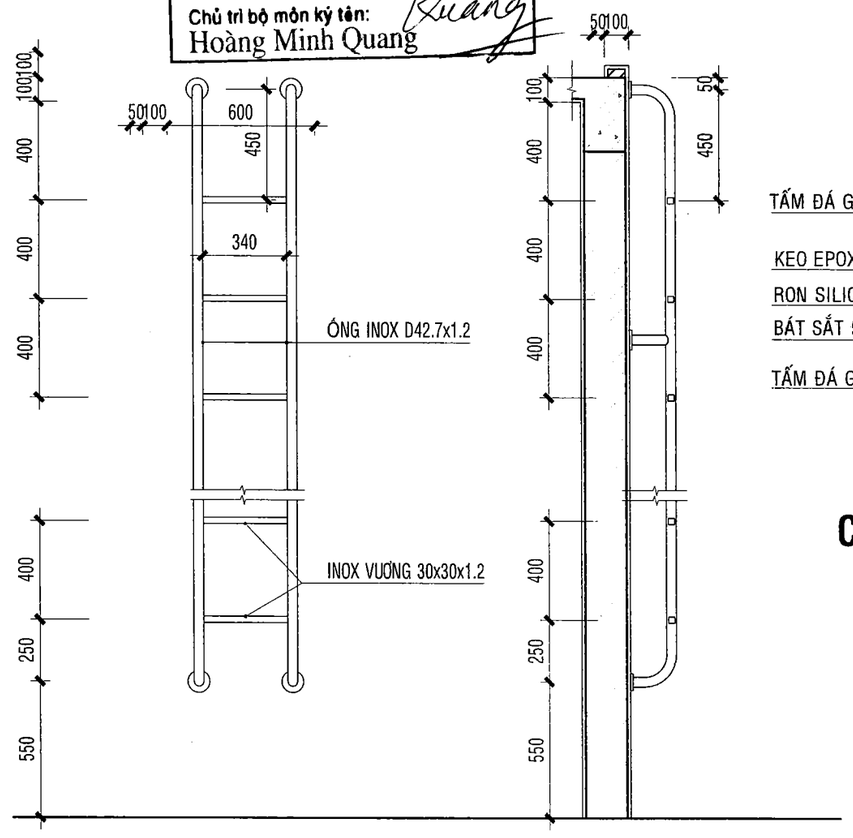

CHI TIẾT CẦU THANG LÊN MÁI TỈ LỆ: 1/25

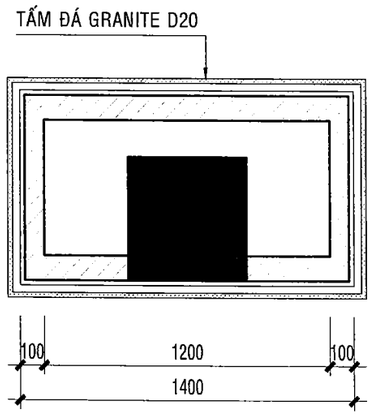

CT2 / KT-12 TL. 1/25

CHI TIẾT CỘT 2 TỈ LỆ: 1/25

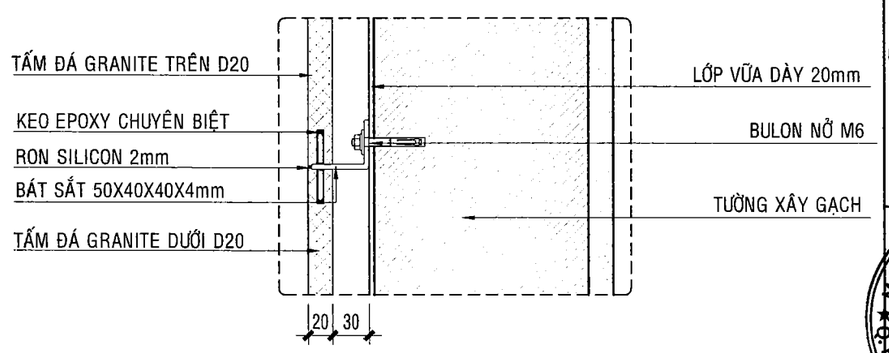

CHI TIẾT ỐP ĐÁ TỈ LỆ: 1/5

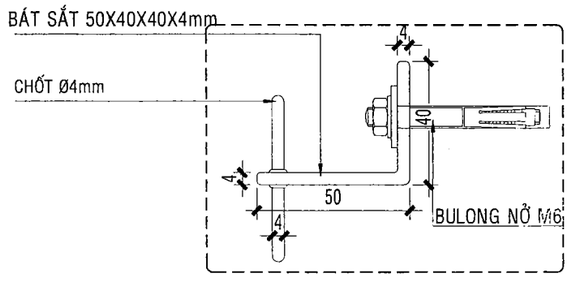

CHI TIẾT ỐP ĐÁ TỈ LỆ: 1/2

CÔNG TRÌNH:
CẢI TẠO SỬA CHỮA
KHU VỰC CỔNG CHÍNH
HẠNG MỤC

ĐỊA ĐIỂM THỰC HIỆN:
99 MAN THIỆN, PHƯỜNG TĂNG NHƠN PHÚ, TP HCM

CHỦ ĐẦU TƯ
HỌC VIỆN CHÍNH TRỊ KHU VỰC II
ĐỊA CHỈ : 99 MAN THIỆN, PHƯỜNG TĂNG NHƠN PHÚ, TP HCM
GIÁM ĐỐC
NGUYỄN TẤN VINH

ĐƠN VỊ THIẾT KẾ
LIEN THANH CONSULTING
CÔNG TY CỔ PHẦN TƯ VẤN KỸ THUẬT XÂY DỰNG ĐÔ THỊ LIÊN THÀNH
SỐ 24A, ĐƯỜNG D5, P.THẠNH MỸ TÂY,TP.HCM
TEL: (028).35 127 581 - FAX: (028).35 127 581
EMAIL: lienthanh3236@gmail.com
GIÁM ĐỐC
CHÂU NGỌC HIỀN

CHỦ NHIỆM DỰ ÁN: KTS. NGÔ DUY TIÊN
CHỦ TRÌ BỘ MÔN: KTS. NGÔ DUY TIÊN
THIẾT KẾ: KTS. NGUYỄN MINH KHÔI
KIỂM TRA: KS. VĂN. T. ĐẠT THÔNG

TÊN BẢN VẼ:
CHI TIẾT CỘT, CẮT NƯỚC, MÓC TREO CỜ, ỐP ĐÁ

HỒ SƠ: THIẾT KẾ THI CÔNG

TỶ LỆ	HOÀN THÀNH	SỐ HIỆU BẢN VẼ
A3	2026	KT.A.07

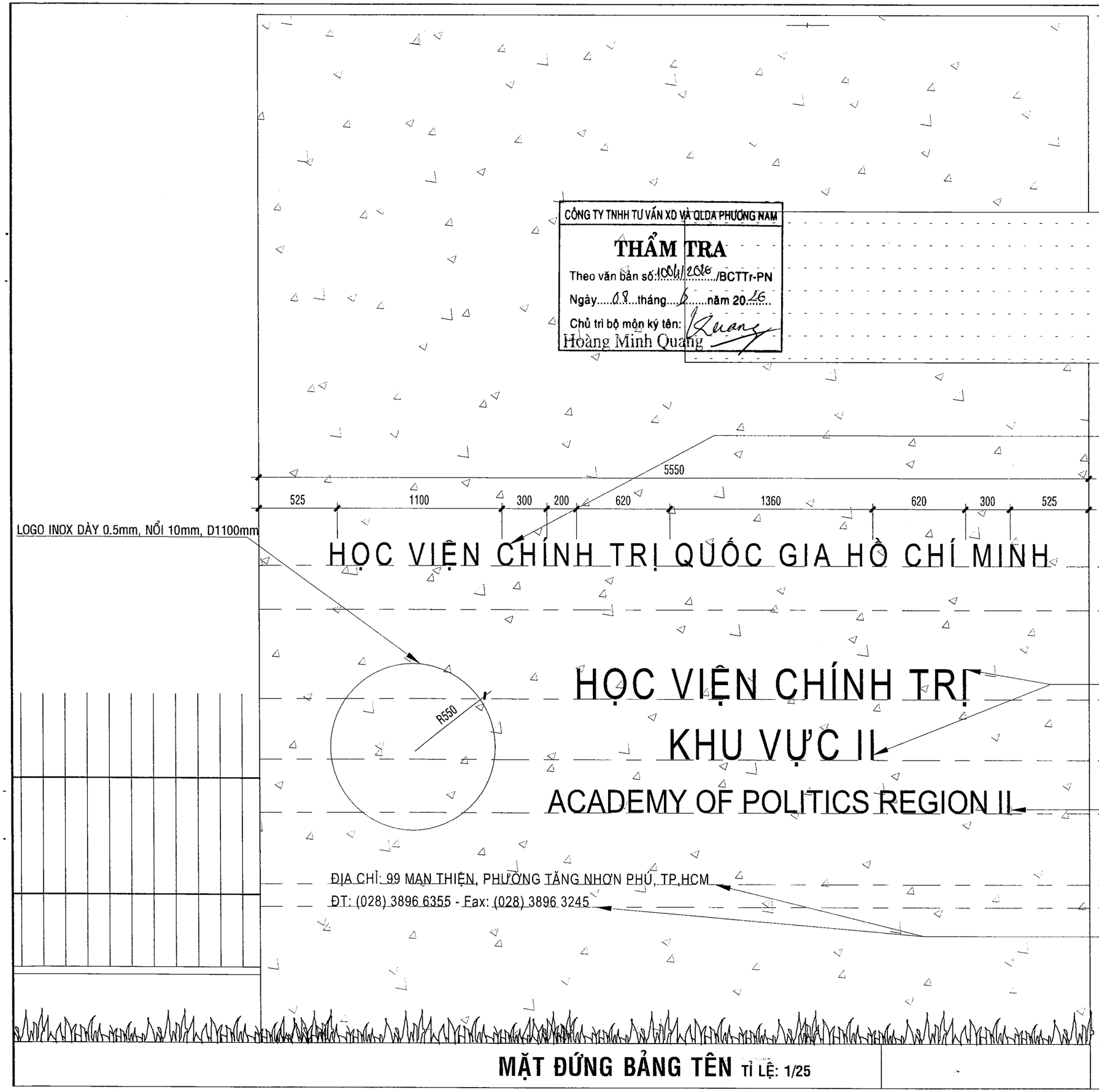

CÔNG TY TNHH TƯ VẤN XD VÀ QLDA PHƯƠNG NAM

THẨM TRA

Theo văn bản số: 1001/2016/BCTTr-PN

Ngày 08 tháng 6 năm 2016

Chủ trì bộ môn ký tên: Hoàng Minh Quang

MẶT ĐỨNG BẢNG TÊN TỈ LỆ: 1/25

CÔNG TRÌNH:

CẢI TẠO SỬA CHỮA
KHU VỰC CỔNG CHÍNH

HẠNG MỤC

ĐỊA ĐIỂM THỰC HIỆN:
99 MAN THIỆN, PHƯỜNG TĂNG NHƠN PHÚ, TP HCM

CHỦ ĐẦU TƯ

HỌC VIỆN CHÍNH TRỊ KHU VỰC II

ĐỊA CHỈ : 99 MAN THIỆN, PHƯỜNG TĂNG NHƠN PHÚ, TP HCM

GIÁM ĐỐC

NGUYỄN TẤN VINH

ĐƠN VỊ THIẾT KẾ

LIENTHANH CONSULTING

CÔNG TY CỔ PHẦN TƯ VẤN KỸ THUẬT XÂY DỰNG ĐÔ THỊ LIÊN THÀNH

SỐ 24A, ĐƯỜNG D5, P.THẠNH MỸ TÂY,TP.HCM
TEL: (028).35 127 581 - FAX: (028).35 127 581
EMAIL: lienthanh3236@gmail.com

GIÁM ĐỐC

CHÂU NGỌC HIỀN

CHỦ NHIỆM DỰ ÁN: KTS. NGÔ DUY TIÊN	
CHỦ TRÌ BỘ MÔN: KTS. NGÔ DUY TIÊN	
THIẾT KẾ: KTS. NGUYỄN MINH KHÔI	
KIỂM TRA: KS. VĂN. T. ĐẠT THÔNG	

TÊN BẢN VẼ:

CHI TIẾT BẢNG TÊN

HỒ SƠ: THIẾT KẾ THI CÔNG

TỶ LỆ	HOÀN THÀNH	SỐ HIỆU BẢN VẼ
A3	2026	KT.A.08

THỐNG KÊ THIẾT BỊ, VẬT DỤNG

KÍ HIỆU	TÊN	KÍCH THƯỚC	QUY CÁCH	SỐ LƯỢNG	GHI CHÚ
LV	LAVABO	600X600 mm	SỨ TRÁNG MEN	1	LẮP MỚI
BC	BỒN CẦU	600X600 mm	SỨ TRÁNG MEN	1	LẮP MỚI
BA	BÀN GỖ	D2200xR600XC750mm	GỖ PLYWOOD, KHUNG SẮT HỘP	1	LẮP MỚI
GH	GHẾ NGỒI GỖ	D430xR520xC1050	GỖ TỰ NHIÊN	2	LẮP MỚI
GS	GƯƠNG SOI	600X700	KHUNG INOX VIỀN GƯƠNG	1	LẮP MỚI
	VÒI HOA SEN		INOX	1	LẮP MỚI
	PHỄU THU NƯỚC		INOX	1	LẮP MỚI

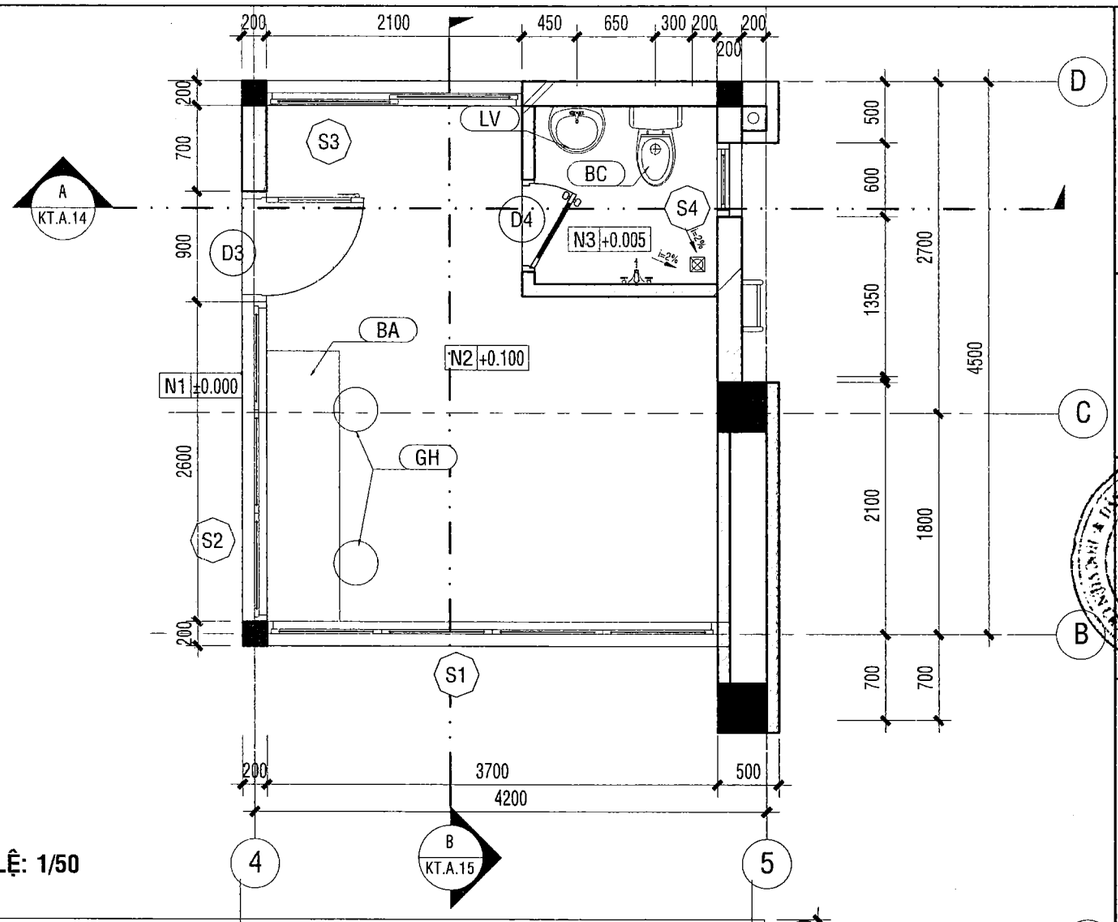

MẶT BẰNG NHÀ BẢO VỆ TỈ LỆ: 1/50

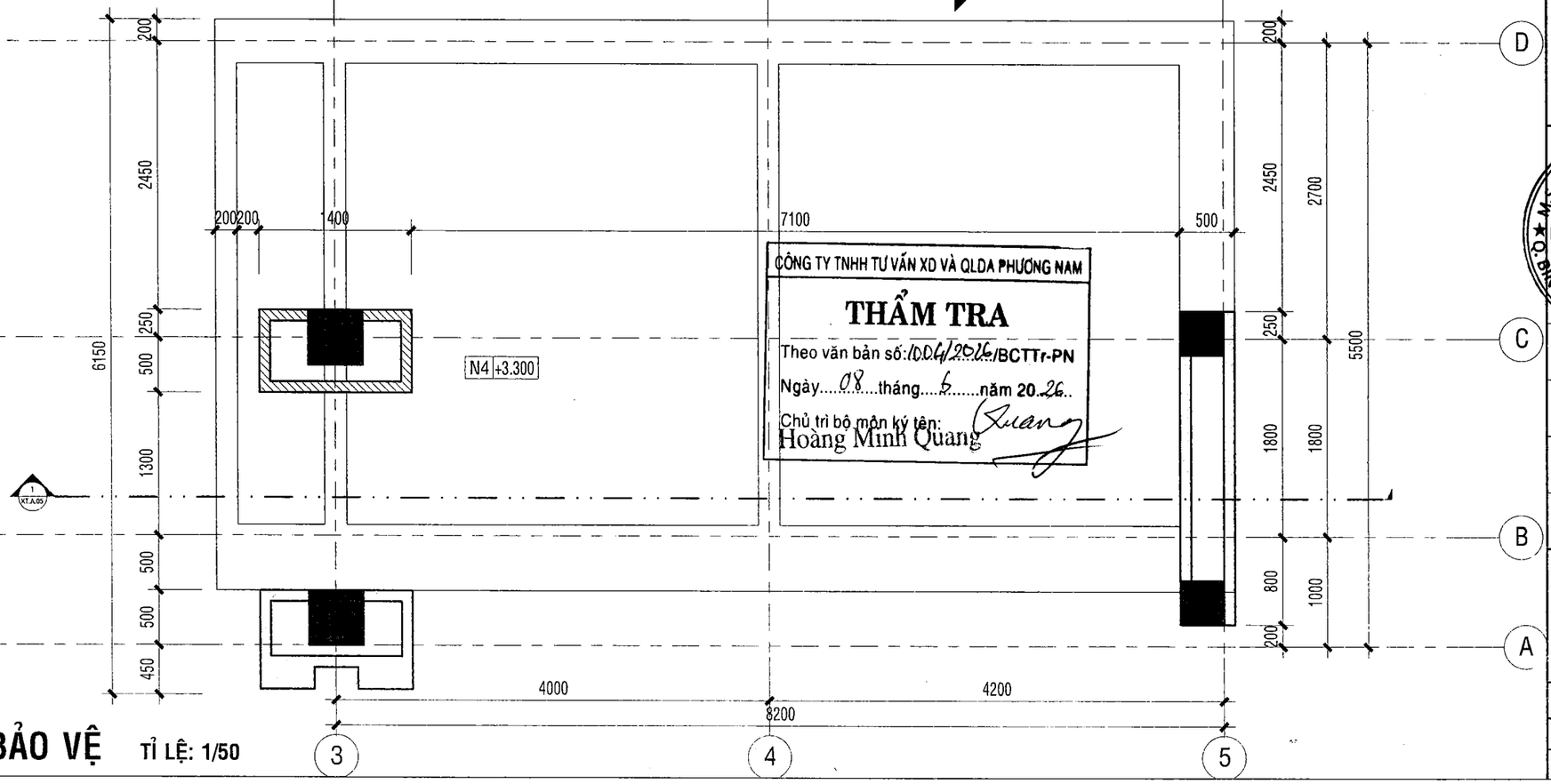

CÔNG TY TNHH TƯ VẤN XD VÀ QLDA PHƯƠNG NAM

THẨM TRA

Theo văn bản số: 1004/2026/BCTTr-PN

Ngày 08 tháng 6 năm 2026

Chủ trì bộ môn ký tên: Hoàng Minh Quang

MẶT BẰNG MÁI NHÀ BẢO VỆ TỈ LỆ: 1/50

CÔNG TRÌNH:

CẢI TẠO SỬA CHỮA KHU VỰC CỔNG CHÍNH

HẠNG MỤC

ĐỊA ĐIỂM THỰC HIỆN:

99 MAN THIỆN, PHƯỜNG TĂNG NHƠN PHÚ, TP HCM

CHỦ ĐẦU TƯ

HỌC VIỆN CHÍNH TRỊ KHU VỰC II

ĐỊA CHỈ : 99 MAN THIỆN, PHƯỜNG TĂNG NHƠN PHÚ, TP HCM

GIÁM ĐỐC

HỌC VIỆN CHÍNH TRỊ KHU VỰC II

NGUYỄN TẤN VINH

ĐƠN VỊ THIẾT KẾ

LIENTHANH CONSULTING

CÔNG TY CỔ PHẦN TƯ VẤN KỸ THUẬT XÂY DỰNG ĐÔ THỊ LIÊN THÀNH

SỐ 24A, ĐƯỜNG D5, P.THẠNH MỸ TÂY,TP.HCM
TEL: (028).35 127 581 - FAX: (028).35 127 581
EMAIL: lienthanh3236@gmail.com

GIÁM ĐỐC

CÔNG TY CỔ PHẦN TƯ VẤN KỸ THUẬT XÂY DỰNG ĐÔ THỊ LIÊN THÀNH

CHÂU NGỌC HIỀN

CHỦ NHIỆM DỰ ÁN: KTS. NGÔ DUY TIÊN	
CHỦ TRÌ BỘ MÔN: KTS. NGÔ DUY TIÊN	
THIẾT KẾ: KTS. NGUYỄN MINH KHÔI	
KIỂM TRA: KS. VĂN. T. ĐẠT THÔNG	

TÊN BẢN VẼ:

MẶT BẰNG, MẶT BẰNG MÁI NBV

HỒ SƠ: THIẾT KẾ THI CÔNG

TỶ LỆ	HOÀN THÀNH	SỐ HIỆU BẢN VẼ
A3	2025	KT.A.09

CÔNG TY TNHH TƯ VẤN XD VÀ QLDA PHƯƠNG NAM

THẨM TRA

Theo văn bản số: 1064/2026/BCTTr-PN

Ngày 08 tháng 6 năm 2026

Chủ trì bộ môn ký tên: Quang

Hoàng Minh Quang

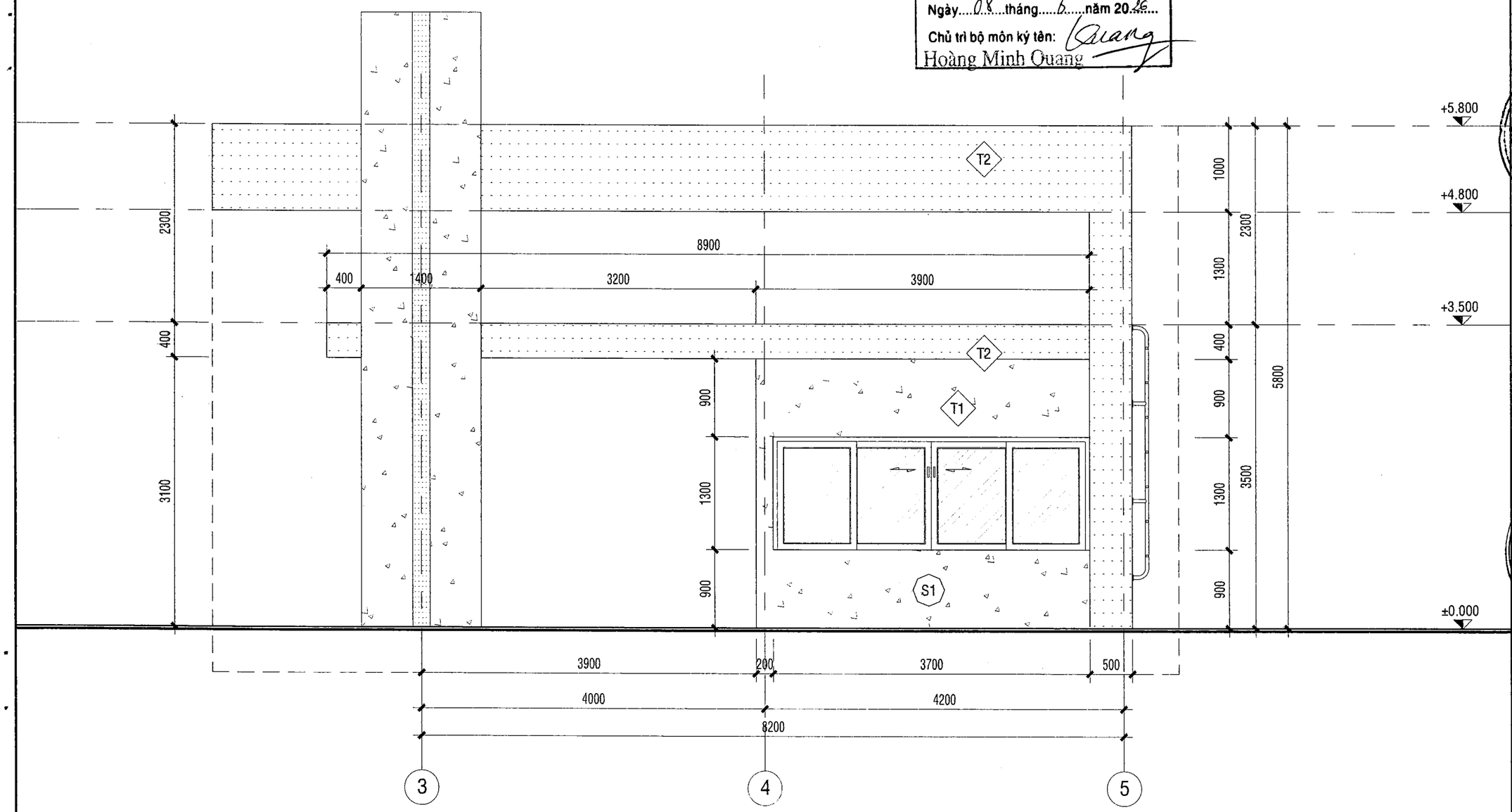

GHI CHÚ:

HOÀN THIỆN SƠN NƯỚC 3 LỚP (1 LỚP LÓT, 2 LỚP PHỦ).
BẢ MATIT 3 LỚP. TÔ VỮA M75 DÀY 15mm

HOÀN THIỆN ỐP ĐÁ GRANITE MÀU ĐỎ

MẶT ĐỨNG TRỤC 4-5 NHÀ BẢO VỆ

TỈ LỆ: 1/100

CÔNG TRÌNH:
CẢI TẠO SỬA CHỮA
KHU VỰC CỔNG CHÍNH
HẠNG MỤC

ĐỊA ĐIỂM THỰC HIỆN:
99 MAN THIỆN, PHƯỜNG TĂNG NHƠN PHÚ, TP HCM

CHỦ ĐẦU TƯ
HỌC VIỆN CHÍNH TRỊ KHU VỰC II
ĐỊA CHỈ : 99 MAN THIỆN, PHƯỜNG TĂNG NHƠN PHÚ, TP HCM

GIÁM ĐỐC
NGUYỄN TẤN VINH

ĐƠN VỊ THIẾT KẾ
LIENTHANH CONSULTING
CÔNG TY CỔ PHẦN TƯ VẤN KỸ THUẬT XÂY DỰNG ĐÔ THỊ LIÊN THÀNH
SỐ 24A, ĐƯỜNG D5, P.THẠNH MỸ TÂY,TP.HCM
TEL: (028).35 127 581 - FAX: (028).35 127 581
EMAIL: lienthanh3236@gmail.com

GIÁM ĐỐC
CHÂM NGỌC HIỀN

CHỦ NHIỆM DỰ ÁN: KTS. NGÔ DUY TIÊN	
CHỦ TRÌ BỘ MÔN: KTS. NGÔ DUY TIÊN	
THIẾT KẾ: KTS. NGUYỄN MINH KHÔI	
KIỂM TRA: KS. VĂN. T. ĐẠT THÔNG	

TÊN BẢN VẼ:
MẶT ĐỨNG TRỤC 4-5 NBV

HỒ SƠ: THIẾT KẾ THI CÔNG

TỶ LỆ	HOÀN THÀNH	SỐ HIỆU BẢN VẼ
A3	2025	KT.A.10

CÔNG TY TNHH TƯ VẤN XD VÀ QLDA PHƯƠNG NAM

THẨM TRA

Theo văn bản số: 1004/2026/BCTTr-PN

Ngày 08 tháng 5 năm 2026

Chủ trì bộ môn ký tên:

Hoàng Minh Quang

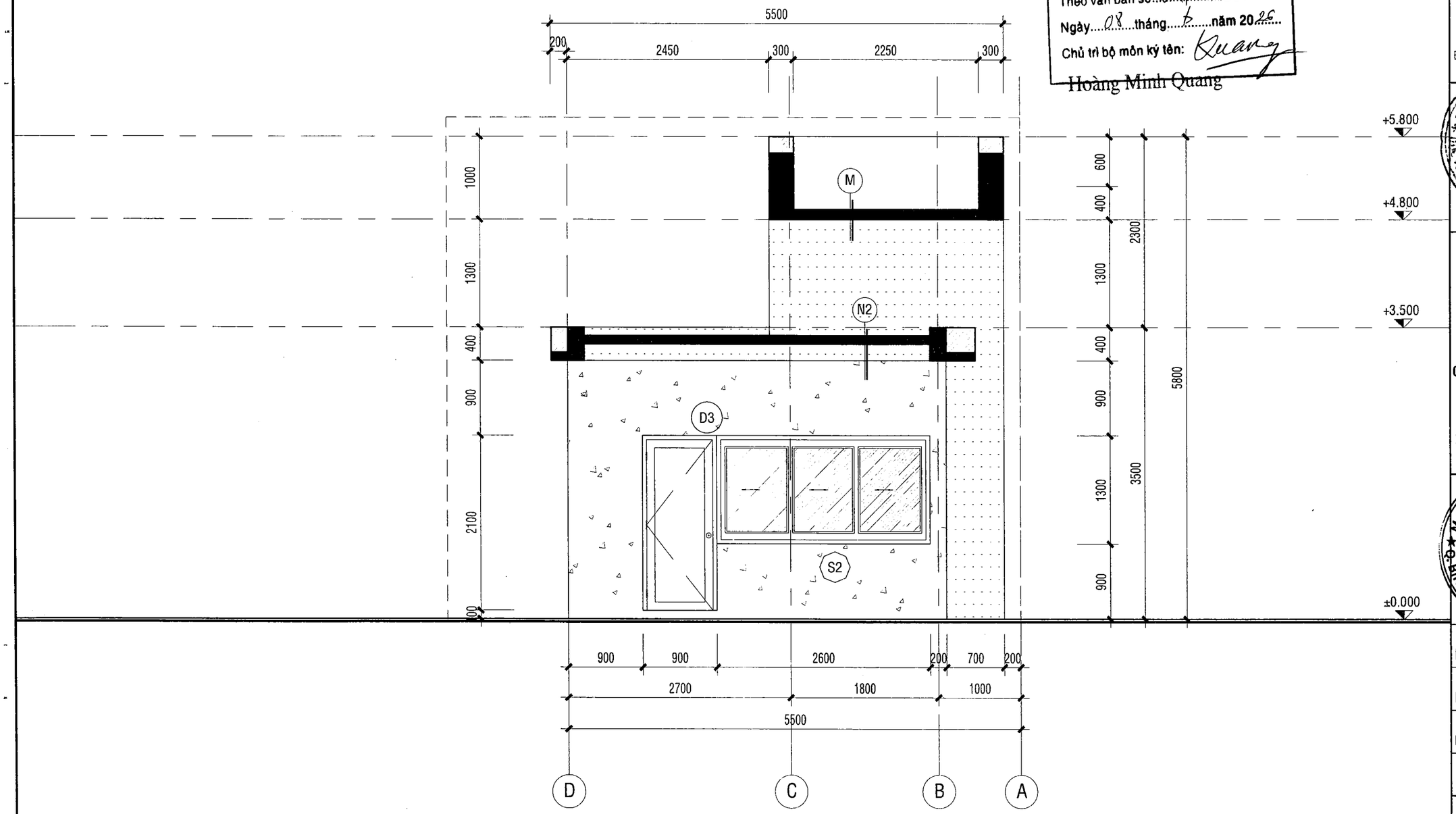

GHI CHÚ:

HOÀN THIỆN SƠN NƯỚC 3 LỚP (1 LỚP LÓT, 2 LỚP PHỦ).
BẢ MATIT 3 LỚP. TÔ VỮA M75 DÀY 15mm

HOÀN THIỆN ỐP ĐÁ GRANITE MÀU ĐỎ

MẶT ĐỨNG TRỤC D-A NHÀ BẢO VỆ

TỈ LỆ: 1/100

CÔNG TRÌNH:
CẢI TẠO SỬA CHỮA
KHU VỰC CỔNG CHÍNH
HẠNG MỤC

ĐỊA ĐIỂM THỰC HIỆN:
99 MAN THIỆN, PHƯỜNG TĂNG NHƠN PHÚ, TP HCM

CHỦ ĐẦU TƯ
HỌC VIỆN CHÍNH TRỊ KHU VỰC II
ĐỊA CHỈ : 99 MAN THIỆN, PHƯỜNG TĂNG NHƠN PHÚ, TP HCM
GIÁM ĐỐC
NGUYỄN TẤN VINH

ĐƠN VỊ THIẾT KẾ
LIEN THANH CONSULTING
CÔNG TY CỔ PHẦN TƯ VẤN KỸ THUẬT XÂY DỰNG ĐÔ THỊ LIÊN THÀNH
SỐ 24A, ĐƯỜNG D5, P.THẠNH MỸ TÂY,TP.HCM
TEL: (028).35 127 581 - FAX: (028).35 127 581
EMAIL: lienthanh3236@gmail.com
GIÁM ĐỐC
CÔNG TY CỔ PHẦN TƯ VẤN KỸ THUẬT XÂY DỰNG ĐÔ THỊ LIÊN THÀNH
CHÂU NGỌC HIỀN

CHỦ NHIỆM DỰ ÁN: KTS. NGÔ DUY TIÊN	
CHỦ TRÌ BỘ MÔN: KTS. NGÔ DUY TIÊN	
THIẾT KẾ: KTS. NGUYỄN MINH KHÔI	
KIỂM TRA: KS. VĂN. T. ĐẠT THÔNG	

TÊN BẢN VẼ:
MẶT ĐỨNG TRỤC D-A NBV

HỒ SƠ: THIẾT KẾ THI CÔNG

TỶ LỆ	HOÀN THÀNH	SỐ HIỆU BẢN VẼ
A3	2025	KT.A.11

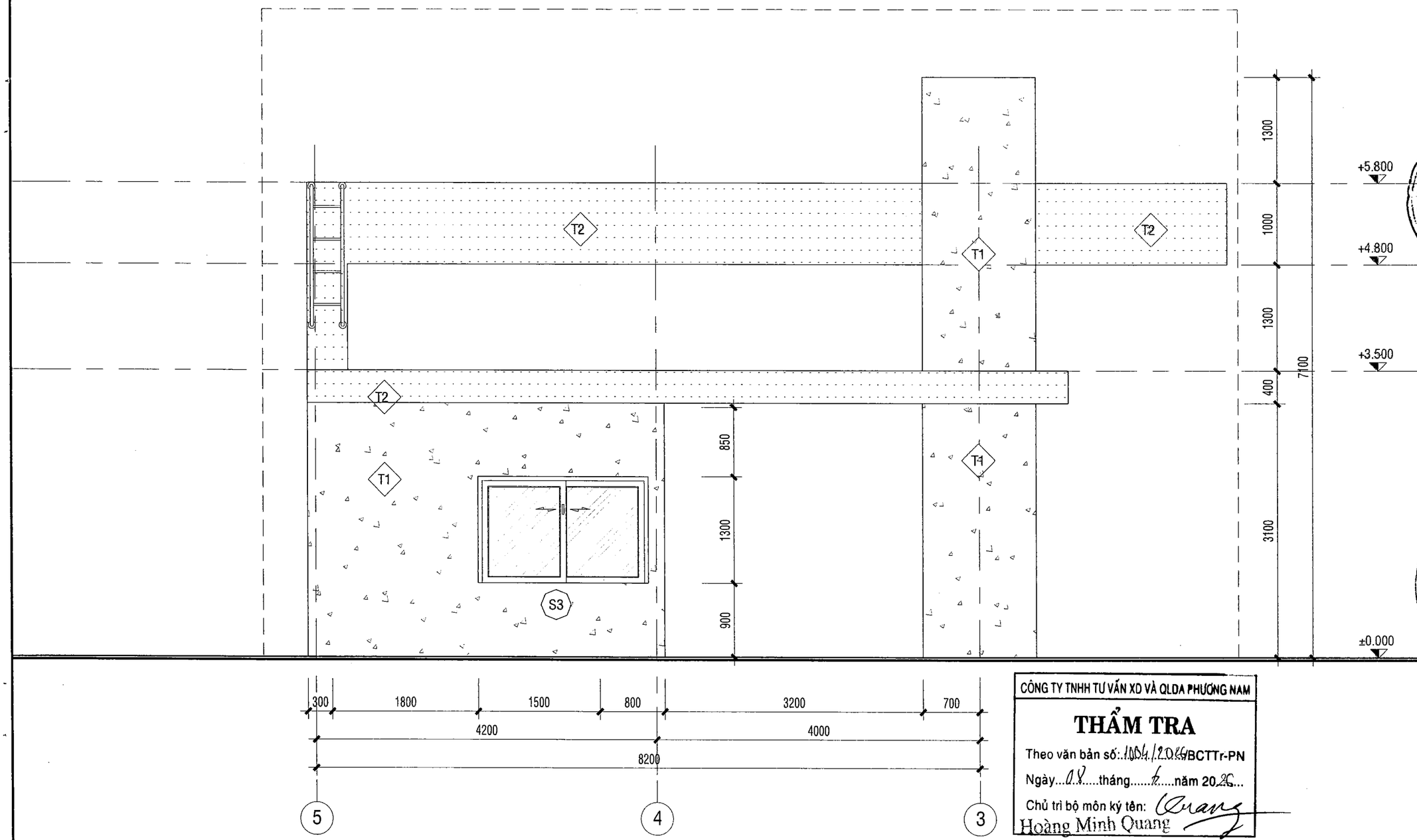

CÔNG TY TNHH TƯ VẤN XD VÀ QLDA PHƯƠNG NAM

THẨM TRA

Theo văn bản số: 1004/2026/BCTTr-PN

Ngày 08 tháng 6 năm 2026

Chủ trì bộ môn ký tên: Hoàng Minh Quang

MẶT ĐỨNG TRỤC 5-4 NHÀ BẢO VỆ

TỈ LỆ: 1/100

GHI CHÚ:

HOÀN THIỆN SƠN NƯỚC 3 LỚP (1 LỚP LÓT, 2 LỚP PHỦ).
BẢ MATIT 3 LỚP. TÔ VỮA M75 DÀY 15mm

HOÀN THIỆN ỐP ĐÁ GRANITE MÀU ĐỎ

CÔNG TRÌNH:

CẢI TẠO SỬA CHỮA
KHU VỰC CỔNG CHÍNH

HẠNG MỤC

ĐỊA ĐIỂM THỰC HIỆN:

99 MAN THIỆN, PHƯỜNG TĂNG NHƠN PHÚ, TP HCM

CHỦ ĐẦU TƯ

HỌC VIỆN CHÍNH TRỊ KHU VỰC II

ĐỊA CHỈ : 99 MAN THIỆN, PHƯỜNG TĂNG NHƠN PHÚ, TP HCM

GIÁM ĐỐC

HỌC VIỆN CHÍNH TRỊ KHU VỰC II

NGUYỄN TẤN VINH

ĐƠN VỊ THIẾT KẾ

LIENTHANH CONSULTING

CÔNG TY CỔ PHẦN TƯ VẤN KỸ THUẬT XÂY DỰNG ĐÔ THỊ LIÊN THÀNH

SỐ 24A, ĐƯỜNG D5, P.THẠNH MỸ TÂY,TP.HCM
TEL: (028).35 127 581 - FAX: (028).35 127 581
EMAIL: lienthanh3236@gmail.com

GIÁM ĐỐC

CÔNG TY CỔ PHẦN TƯ VẤN KỸ THUẬT XÂY DỰNG ĐÔ THỊ LIÊN THÀNH

CHÂU NGỌC HIỀN

CHỦ NHIỆM DỰ ÁN: KTS. NGÔ DUY TIÊN	
CHỦ TRÌ BỘ MÔN: KTS. NGÔ DUY TIÊN	
THIẾT KẾ: KTS. NGUYỄN MINH KHÔI	
KIỂM TRA: KS. VĂN. T. ĐẠT THÔNG	

TÊN BẢN VẼ:

MẶT ĐỨNG TRỤC 5-4 NBV

HỒ SƠ: THIẾT KẾ THI CÔNG

TỶ LỆ	HOÀN THÀNH	SỐ HIỆU BẢN VẼ
A3	2025	KT.A.12

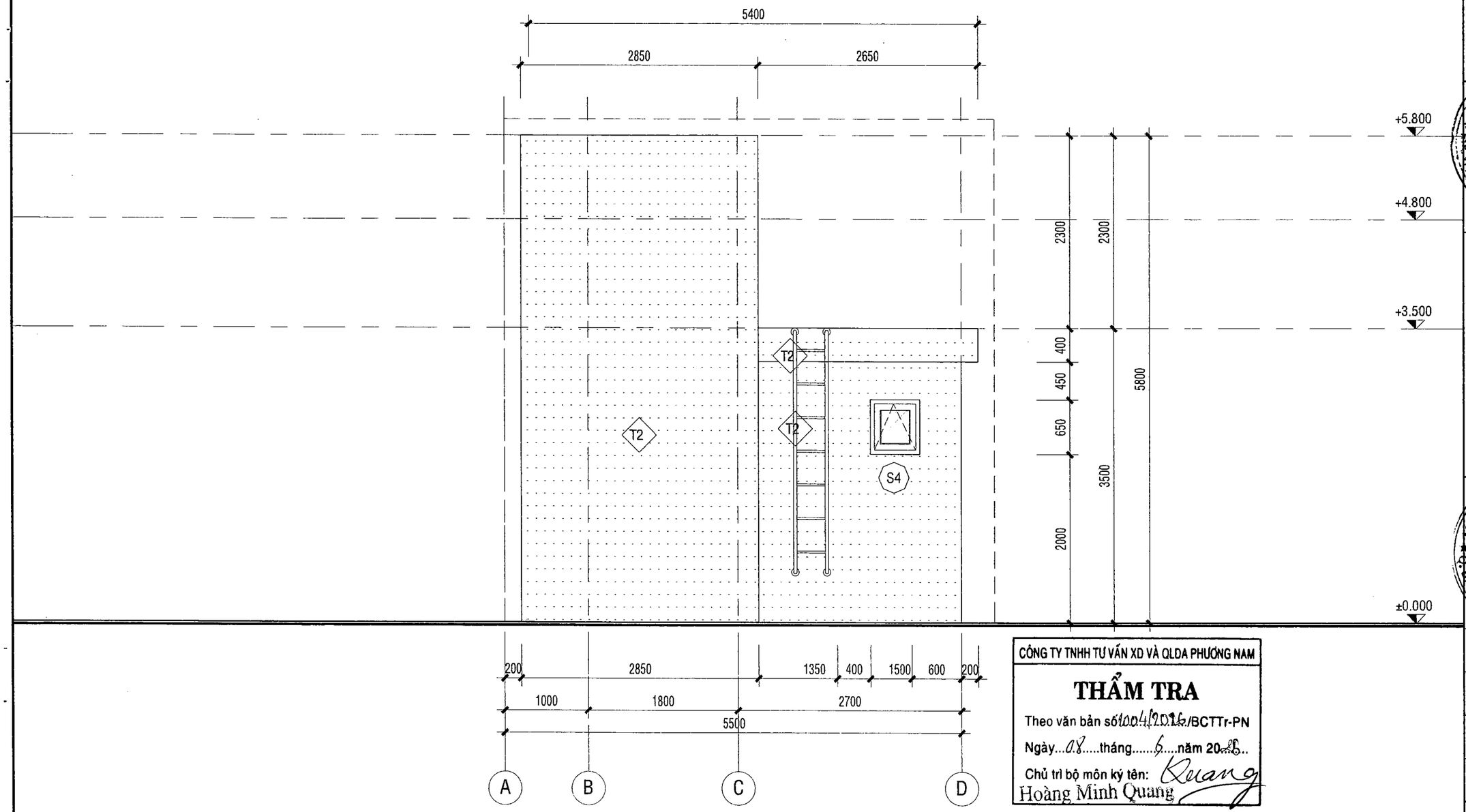

CÔNG TY TNHH TƯ VẤN XD VÀ QLDA PHƯƠNG NAM

THẨM TRA

Theo văn bản số 1004/2026/BCTTr-PN

Ngày 08 tháng 6 năm 2026

Chủ trì bộ môn ký tên: Quang

Hoàng Minh Quang

MẶT ĐỨNG TRỤC A-D NHÀ BẢO VỆ

TỈ LỆ: 1/100

GHI CHÚ:

HOÀN THIỆN SƠN NƯỚC 3 LỚP (1 LỚP LÓT, 2 LỚP PHỦ).
BẢ MATIT 3 LỚP. TÔ VỮA M75 DÀY 15mm

HOÀN THIỆN ỐP ĐÁ GRANITE MÀU ĐỎ

CÔNG TRÌNH:

CẢI TẠO SỬA CHỮA
KHU VỰC CỔNG CHÍNH

HẠNG MỤC

ĐỊA ĐIỂM THỰC HIỆN:

99 MAN THIỆN, PHƯỜNG TĂNG NHƠN PHÚ, TP HCM

CHỦ ĐẦU TƯ

HỌC VIỆN CHÍNH TRỊ KHU VỰC II

ĐỊA CHỈ : 99 MAN THIỆN, PHƯỜNG TĂNG NHƠN PHÚ, TP HCM

GIÁM ĐỐC

HỌC VIỆN CHÍNH TRỊ KHU VỰC II

NGUYỄN TẤN VINH

ĐƠN VỊ THIẾT KẾ

LIENTHANH CONSULTING

CÔNG TY CỔ PHẦN TƯ VẤN KỸ THUẬT XÂY DỰNG ĐÔ THỊ LIÊN THÀNH

SỐ 24A, ĐƯỜNG D5, P.THẠNH MỸ TÂY,TP.HCM
TEL: (028).35 127 581 - FAX: (028).35 127 581
EMAIL: lienthanh3236@gmail.com

GIÁM ĐỐC

M.S.D.N: 0312213236 - C.T.C.P
CÔNG TY CỔ PHẦN TƯ VẤN KỸ THUẬT XÂY DỰNG ĐÔ THỊ LIÊN THÀNH
Q. BÌNH THẠNH - TP. HỒ CHÍ MINH

CHÂU NGỌC HIỀN

CHỦ NHIỆM DỰ ÁN: KTS. NGÔ DUY TIÊN	
CHỦ TRÌ BỘ MÔN: KTS. NGÔ DUY TIÊN	
THIẾT KẾ: KTS. NGUYỄN MINH KHÔI	
KIỂM TRA: KS. VĂN. T. ĐẠT THÔNG	

TÊN BẢN VẼ:

MẶT ĐỨNG TRỤC A-D NBV

HỒ SƠ: THIẾT KẾ THI CÔNG

TỶ LỆ	HOÀN THÀNH	SỐ HIỆU BẢN VẼ
A3	2025	KT.A.13

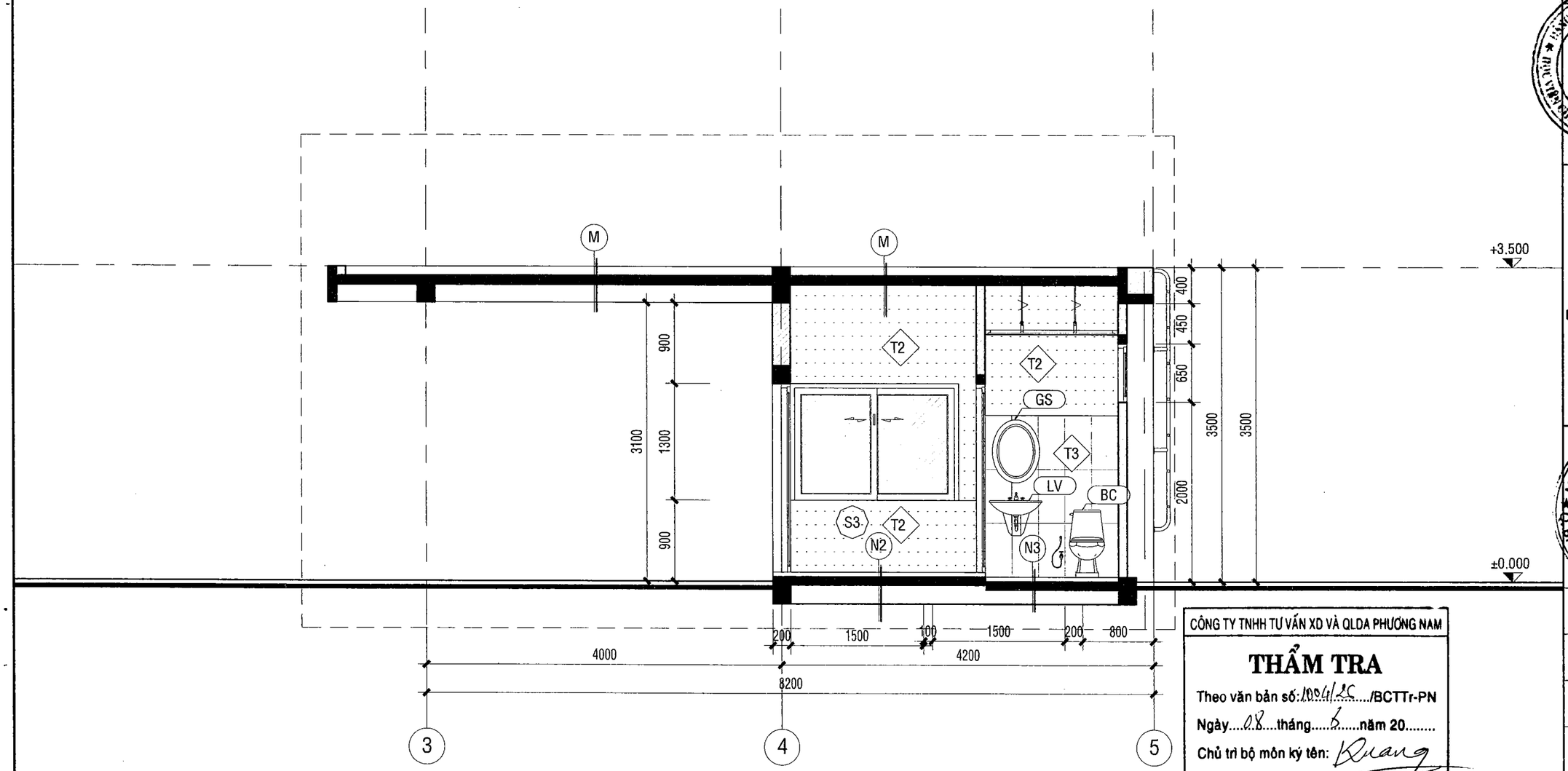

CÔNG TY TNHH TƯ VẤN XD VÀ QLDA PHƯƠNG NAM

THẨM TRA

Theo văn bản số: 1004/KC...../BCTTr-PN

Ngày....08....tháng.....6.....năm 20.....

Chủ trì bộ môn ký tên:

GHI CHÚ:

HOÀN THIỆN SƠN NƯỚC 3 LỚP (1 LỚP LÓT, 2 LỚP PHỦ).
BẢ MATIT 3 LỚP. TÔ VỮA M75 DÀY 15mm

HOÀN THIỆN ỐP ĐÁ GRANITE MÀU ĐỎ

MẶT CẮT A

TỈ LỆ: 1/100

CÔNG TRÌNH:

CẢI TẠO SỬA CHỮA
KHU VỰC CỔNG CHÍNH

HẠNG MỤC

ĐỊA ĐIỂM THỰC HIỆN:

99 MAN THIỆN, PHƯỜNG TĂNG NHƠN PHÚ, TP HCM

CHỦ ĐẦU TƯ

HỌC VIỆN CHÍNH TRỊ KHU VỰC II

ĐỊA CHỈ : 99 MAN THIỆN, PHƯỜNG TĂNG NHƠN PHÚ, TP HCM

GIÁM ĐỐC

NGUYỄN TẤN VINH

ĐƠN VỊ THIẾT KẾ

LIENTHANH CONSULTING

CÔNG TY CỔ PHẦN TƯ VẤN KỸ THUẬT XÂY DỰNG ĐÔ THỊ LIÊN THÀNH

SỐ 24A, ĐƯỜNG D5, P.THẠNH MỸ TÂY,TP.HCM
TEL: (028).35 127 581 - FAX: (028).35 127 581
EMAIL: lienthanh3236@gmail.com

GIÁM ĐỐC

CHÂU NGỌC HIỀN

CHỦ NHIỆM DỰ ÁN: KTS. NGÔ DUY TIÊN	
CHỦ TRÌ BỘ MÔN: KTS. NGÔ DUY TIÊN	
THIẾT KẾ: KTS. NGUYỄN MINH KHÔI	
KIỂM TRA: KS. VĂN. T. ĐẠT THÔNG	

TÊN BẢN VẼ:

MẶT CẮT A

HỒ SƠ: THIẾT KẾ THI CÔNG

TỶ LỆ	HOÀN THÀNH	SỐ HIỆU BẢN VẼ
A3	2025	KT.A.14

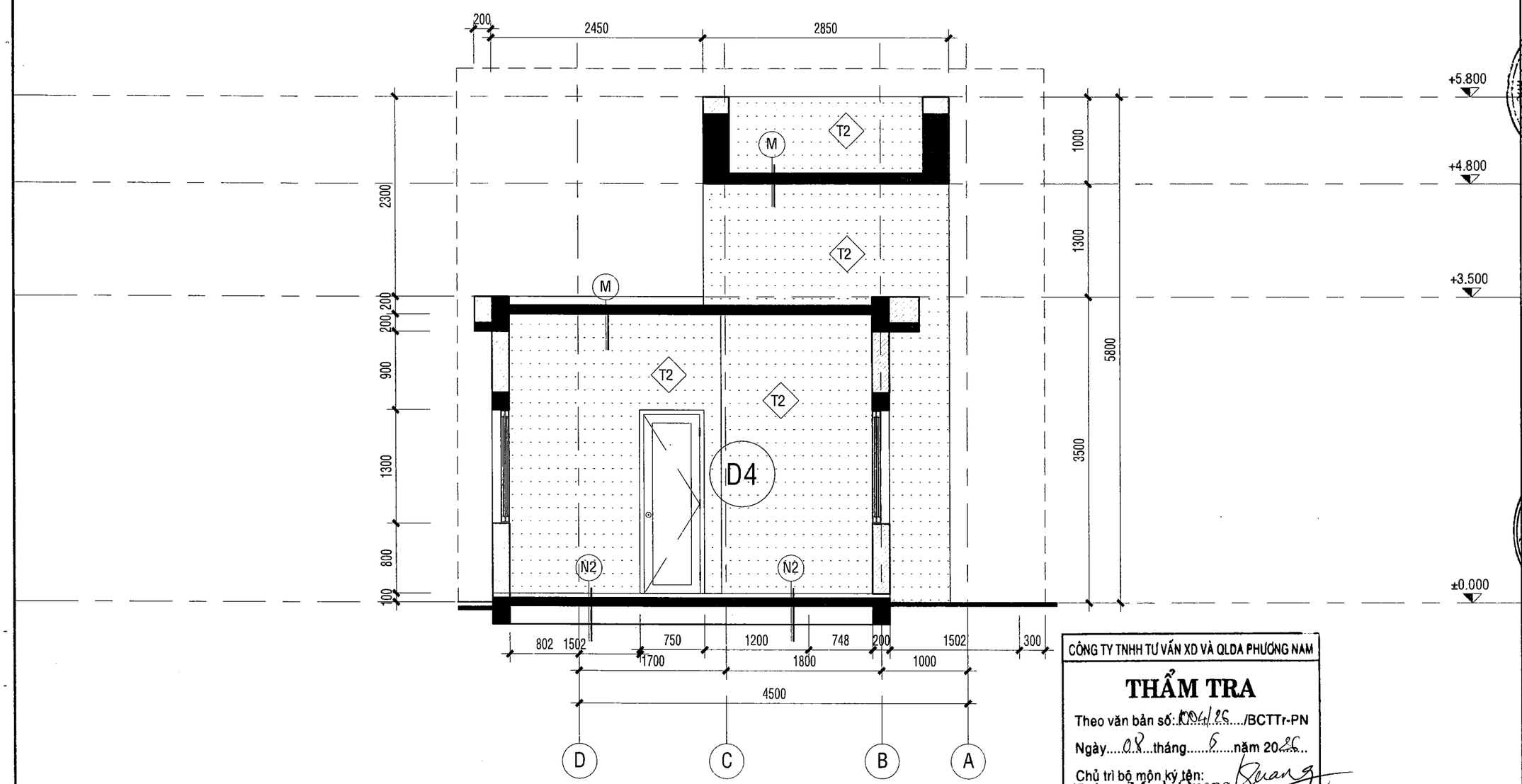

CÔNG TY TNHH TƯ VẤN XD VÀ QLDA PHƯƠNG NAM

THẨM TRA

Theo văn bản số: 1004/25..../BCTTr-PN

Ngày....08...tháng.....6.....năm 2025..

Chủ trì bộ môn ký tên: Hoàng Minh Quang

MẶT CẮT B TỈ LỆ: 1/100

GHI CHÚ:

HOÀN THIỆN SƠN NƯỚC 3 LỚP (1 LỚP LÓT, 2 LỚP PHỦ).
BẢ MATIT 3 LỚP. TÔ VỮA M75 DÀY 15mm

HOÀN THIỆN ỐP ĐÁ GRANITE MÀU ĐỎ

CÔNG TRÌNH:

CẢI TẠO SỬA CHỮA
KHU VỰC CỔNG CHÍNH

HẠNG MỤC

ĐỊA ĐIỂM THỰC HIỆN:

99 MAN THIỆN, PHƯỜNG TĂNG NHƠN PHÚ, TP HCM

CHỦ ĐẦU TƯ

HỌC VIỆN CHÍNH TRỊ KHU VỰC II

ĐỊA CHỈ: 99 MAN THIỆN, PHƯỜNG TĂNG NHƠN PHÚ, TP HCM

GIÁM ĐỐC

NGUYỄN TẤN VINH

ĐƠN VỊ THIẾT KẾ

LIENTHANH CONSULTING

CÔNG TY CỔ PHẦN TƯ VẤN KỸ THUẬT XÂY DỰNG ĐÔ THỊ LIÊN THÀNH

SỐ 24A, ĐƯỜNG D5, P.THẠNH MỸ TÂY,TP.HCM
TEL: (028).35 127 581 - FAX: (028).35 127 581
EMAIL: lienthanh3236@gmail.com

GIÁM ĐỐC

CÔNG TY CỔ PHẦN TƯ VẤN KỸ THUẬT XÂY DỰNG ĐÔ THỊ LIÊN THÀNH

CHÂU NGỌC HIỀN

CHỦ NHIỆM DỰ ÁN: KTS. NGÔ DUY TIÊN	
CHỦ TRÌ BỘ MÔN: KTS. NGÔ DUY TIÊN	
THIẾT KẾ: KTS. NGUYỄN MINH KHÔI	
KIỂM TRA: KS. VĂN. T. ĐẠT THÔNG	

TÊN BẢN VẼ:

MẶT CẮT B

HỒ SƠ: THIẾT KẾ THI CÔNG

TỶ LỆ	HOÀN THÀNH	SỐ HIỆU BẢN VẼ
A3	2025	KT.A.15

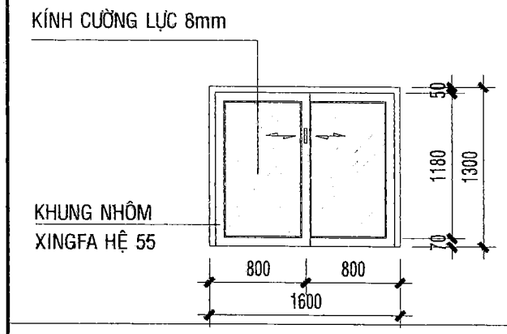

GHI CHÚ: CỬA SỔ	
TÊN KÍ HIỆU	S3
KÍCH THƯỚC	1600x1300
QUY CÁCH	HỆ CỬA SỔ CÁCH ÂM KHUNG NHÔM XINGFA HỆ 55 DÀY 1.4MM (HOẶC TƯƠNG ĐƯƠNG), KÍNH MỜ CƯỜNG LỰC 8MM
PHỤ KIỆN	BẢN LỀ, TAY NẮM, KHÓA ĐỒNG BỘ
SỐ LƯỢNG	1 bộ

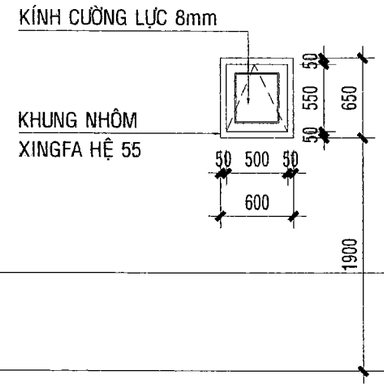

GHI CHÚ: CỬA SỔ WC	
TÊN KÍ HIỆU	S4
KÍCH THƯỚC	650x600
QUY CÁCH	HỆ CỬA SỔ CÁCH ÂM KHUNG NHÔM XINGFA HỆ 55 DÀY 1.4MM (HOẶC TƯƠNG ĐƯƠNG), KÍNH MỜ CƯỜNG LỰC 8MM
PHỤ KIỆN	BẢN LỀ, TAY NẮM, KHÓA ĐỒNG BỘ
SỐ LƯỢNG	1 bộ

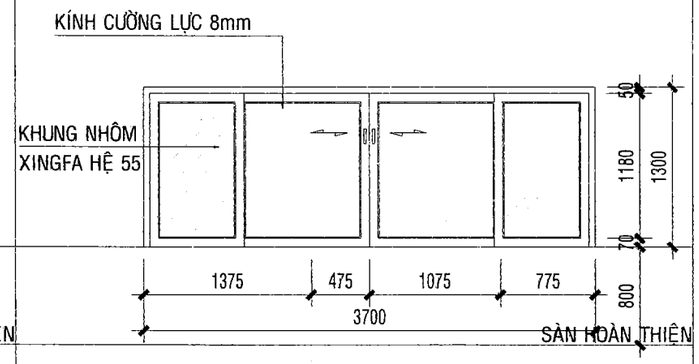

GHI CHÚ: CỬA SỔ	
TÊN KÍ HIỆU	S1
KÍCH THƯỚC	3700x1300
QUY CÁCH	HỆ CỬA SỔ CÁCH ÂM KHUNG NHÔM XINGFA HỆ 55 DÀY 1.4MM (HOẶC TƯƠNG ĐƯƠNG), KÍNH MỜ CƯỜNG LỰC 8MM
PHỤ KIỆN	BẢN LỀ, TAY NẮM, KHÓA ĐỒNG BỘ
SỐ LƯỢNG	1 bộ

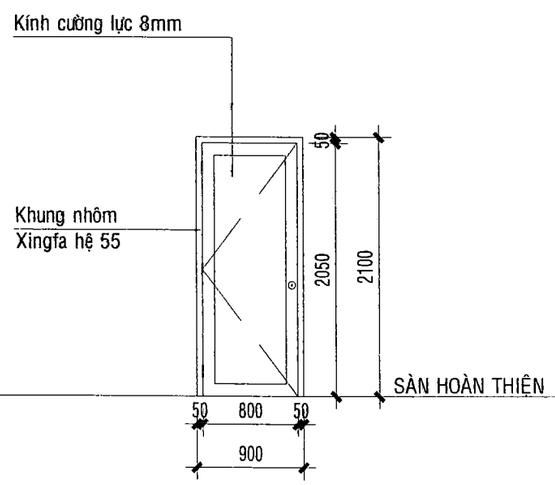

GHI CHÚ: CỬA ĐI	
TÊN KÍ HIỆU	D3
KÍCH THƯỚC	900x2100
QUY CÁCH	HỆ CỬA ĐI KHUNG NHÔM XINGFA HỆ 55 DÀY 2MM (HOẶC TƯƠNG ĐƯƠNG), KÍNH TRONG CƯỜNG LỰC 8MM
PHỤ KIỆN	BẢN LỀ, TAY NẮM, KHÓA ĐỒNG BỘ
SỐ LƯỢNG	1 bộ

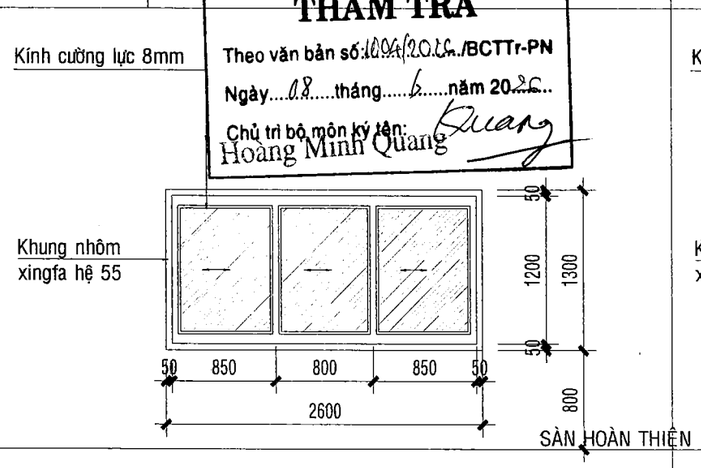

GHI CHÚ: CỬA SỔ	
TÊN KÍ HIỆU	S2
KÍCH THƯỚC	2600x1300
QUY CÁCH	HỆ CỬA SỔ KHUNG NHÔM XINGFA HỆ 55 DÀY 1.4MM (HOẶC TƯƠNG ĐƯƠNG), KÍNH TRONG CƯỜNG LỰC 8MM
PHỤ KIỆN	BẢN LỀ, TAY NẮM, KHÓA ĐỒNG BỘ
SỐ LƯỢNG	1 bộ

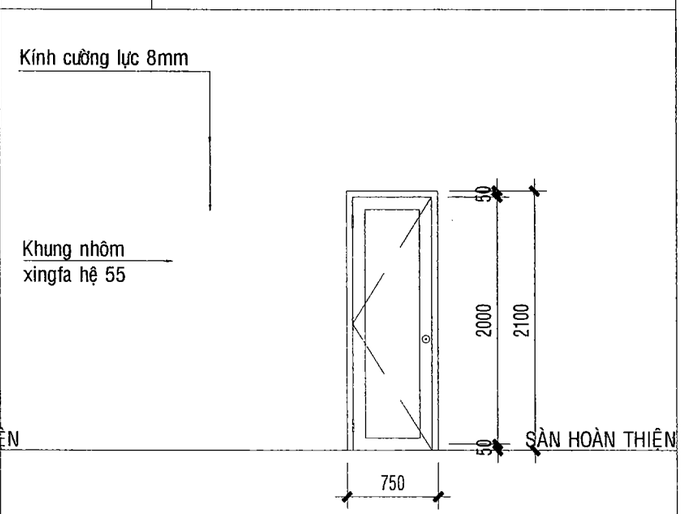

GHI CHÚ: CỬA ĐI WC	
TÊN KÍ HIỆU	D4
KÍCH THƯỚC	750X2100
QUY CÁCH	HỆ CỬA SỔ KHUNG NHÔM XINGFA HỆ 55 DÀY 1.4MM (HOẶC TƯƠNG ĐƯƠNG), KÍNH TRONG CƯỜNG LỰC 8MM
PHỤ KIỆN	BẢN LỀ, TAY NẮM, KHÓA ĐỒNG BỘ
SỐ LƯỢNG	1 bộ

CÔNG TY TNHH TƯ VẤN XD VÀ QLDA PHƯƠNG NAM
THẨM TRA
Theo văn bản số: 1004/2026/BCTTr-PN
Ngày 08 tháng 6 năm 2026
Chủ trì bộ môn ký tên: Hoàng Minh Quang

CÔNG TRÌNH:
CẢI TẠO SỬA CHỮA
KHU VỰC CỔNG CHÍNH
HẠNG MỤC

ĐỊA ĐIỂM THỰC HIỆN:
99 MAN THIỆN, PHƯỜNG TĂNG NHƠN PHÚ, TP HCM

CHỦ ĐẦU TƯ
HỌC VIỆN CHÍNH TRỊ KHU VỰC II
ĐỊA CHỈ : 99 MAN THIỆN, PHƯỜNG TĂNG NHƠN PHÚ, TP HCM

GIÁM ĐỐC
HỌC VIỆN CHÍNH TRỊ KHU VỰC II
NGUYỄN TẤN VINH

ĐƠN VỊ THIẾT KẾ
LIEN THANH CONSULTING
CÔNG TY CỔ PHẦN TƯ VẤN KỸ THUẬT XÂY DỰNG ĐÔ THỊ LIÊN THÀNH
SỐ 24A, ĐƯỜNG D5, P.THẠNH MỸ TÂY,TP.HCM
TEL: (028).35 127 581 - FAX: (028).35 127 581
EMAIL: lienthanh3236@gmail.com

GIÁM ĐỐC
CÔNG TY CỔ PHẦN TƯ VẤN KỸ THUẬT XÂY DỰNG ĐÔ THỊ LIÊN THÀNH
CHÂU NGỌC HIỀN

CHỦ NHIỆM DỰ ÁN: KTS. NGÔ DUY TIÊN	
CHỦ TRÌ BỘ MÔN: KTS. NGÔ DUY TIÊN	
THIẾT KẾ: KTS. NGUYỄN MINH KHÔI	
KIỂM TRA: KS. VĂN. T. ĐẠT THÔNG	

TÊN BẢN VẼ:
CHI TIẾT CỬA ĐI CỬA SỔ

HỒ SƠ: THIẾT KẾ THI CÔNG

TỶ LỆ	HOÀN THÀNH	SỐ HIỆU BẢN VẼ
A3	2025	KT.A.16

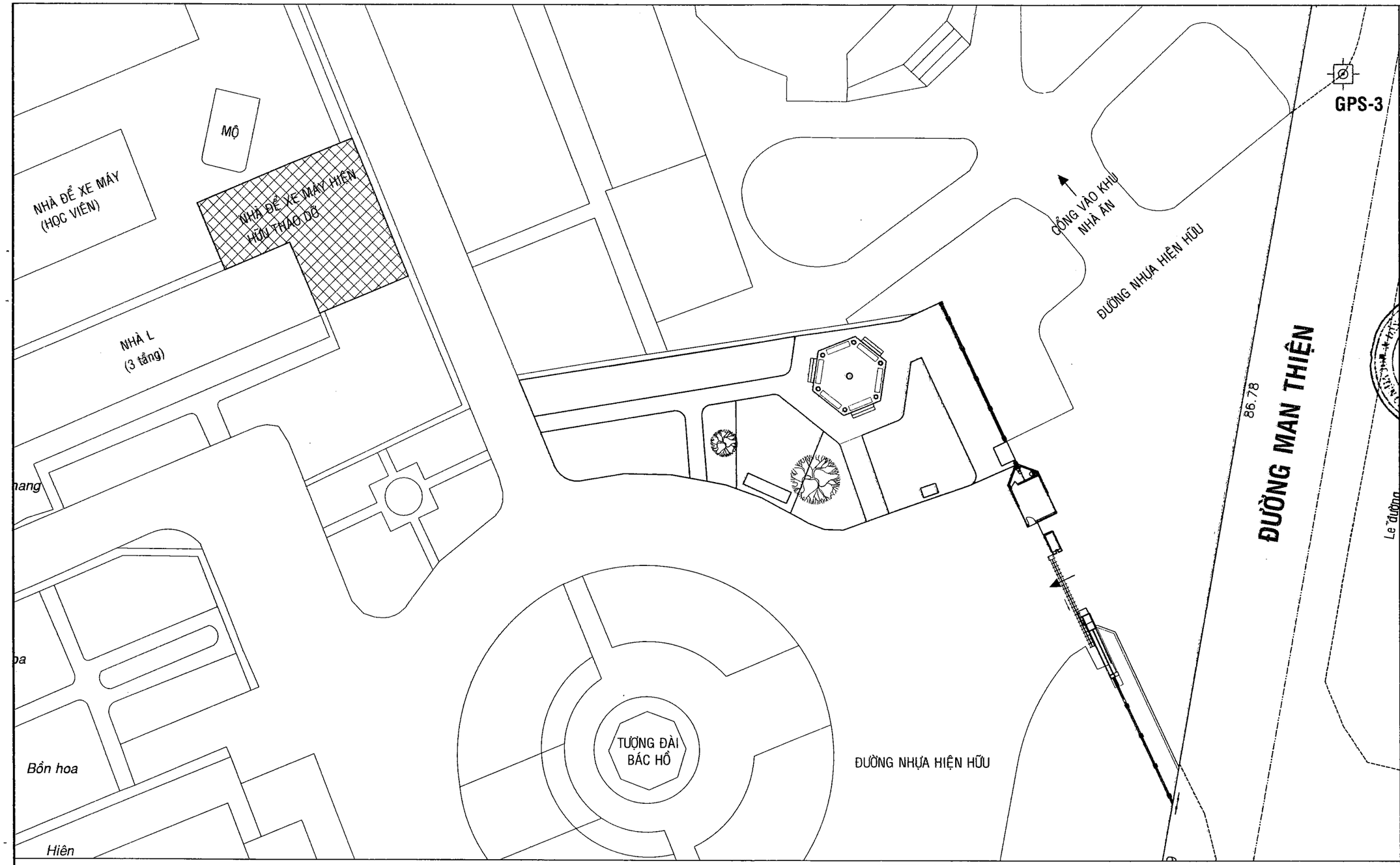

MẶT BẰNG VỊ TRÍ NHÀ XE CẢI TẠO

TL: 1/400

CÔNG TY TNHH TƯ VẤN XD VÀ QLDA PHƯƠNG NAM

THẨM TRA

Theo văn bản số: 1004/2026/BCTTr-PN

Ngày 08 tháng 6 năm 20.....

Chủ trì bộ môn ký tên: Hoàng Minh Quang

VỊ TRÍ NHÀ XE HIỆN HỮU THÁO DỠ

CÔNG TRÌNH:

CẢI TẠO SỬA CHỮA KHU VỰC CỔNG CHÍNH

HẠNG MỤC

NHÀ XE THÁO DỠ

ĐỊA ĐIỂM THỰC HIỆN:

99 MAN THIỆN, PHƯỜNG TĂNG NHƠN PHÚ, TP HCM

CHỦ ĐẦU TƯ

HỌC VIỆN CHÍNH TRỊ KHU VỰC II

ĐỊA CHỈ : 99 MAN THIỆN, PHƯỜNG TĂNG NHƠN PHÚ, TP HCM

GIÁM ĐỐC

NGUYỄN TẤN VINH

ĐƠN VỊ THIẾT KẾ

LIENTHANH CONSULTING

CÔNG TY CỔ PHẦN TƯ VẤN KỸ THUẬT XÂY DỰNG ĐÔ THỊ LIÊN THÀNH

SỐ 24A, ĐƯỜNG D5, P.THẠNH MỸ TÂY,TP.HCM
TEL: (028).35 127 581 - FAX: (028).35 127 581
EMAIL: lienthanh3236@gmail.com

GIÁM ĐỐC

CHÂU NGỌC HIỀN

CHỦ NHIỆM DỰ ÁN: KTS. NGÔ DUY TIÊN

CHỦ TRÌ BỘ MÔN: KTS. NGÔ DUY TIÊN

THIẾT KẾ: KTS. NGUYỄN MINH KHÔI

KIỂM TRA: KS. VĂN. T. ĐẠT THÔNG

TÊN BẢN VẼ:

MẶT BẰNG VỊ TRÍ NAHF XE CẢI TẠO

HỒ SƠ: THIẾT KẾ THI CÔNG

TỶ LỆ	HOÀN THÀNH	SỐ HIỆU BẢN VẼ
A3	2026	KT.B.01

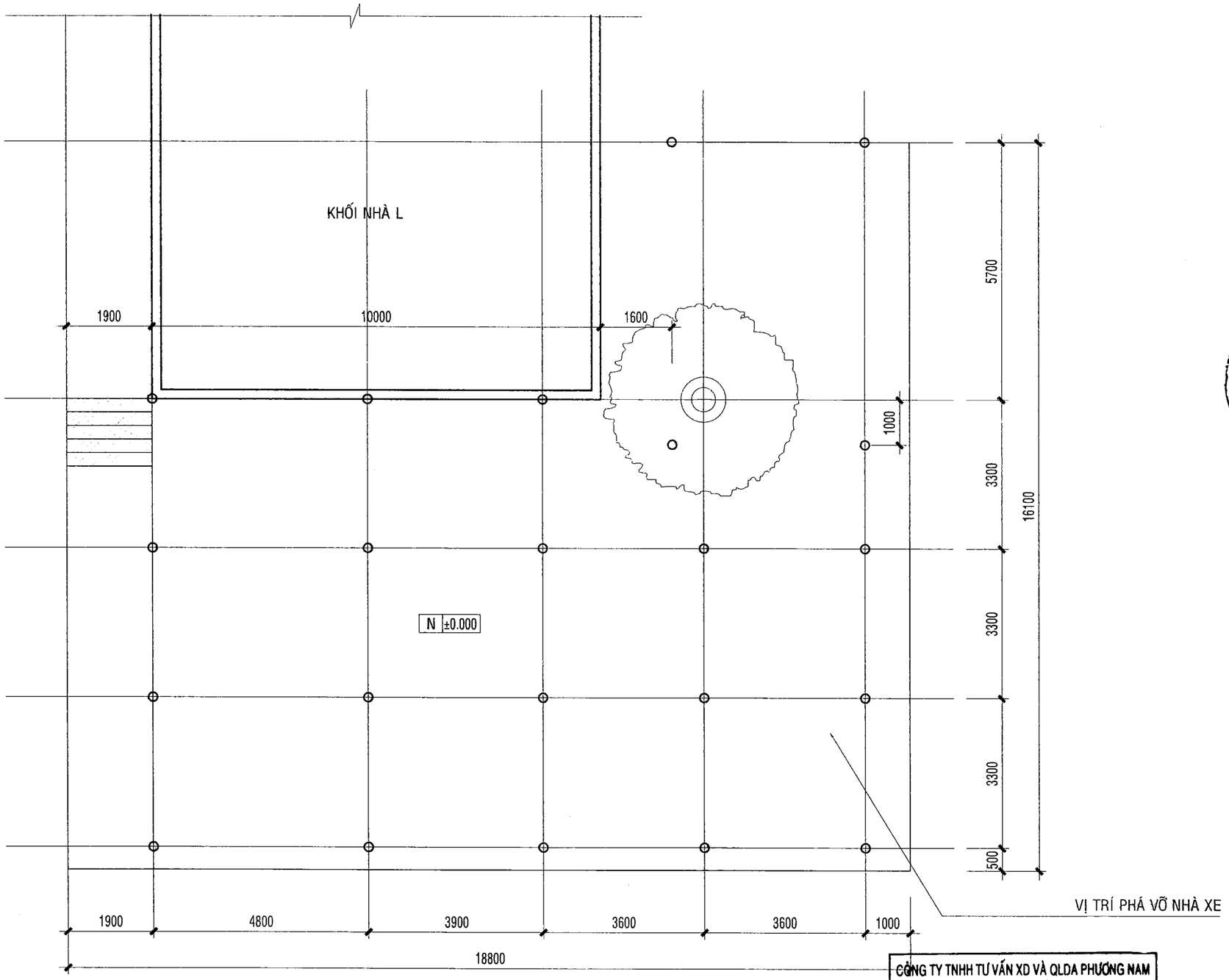

MẶT BẰNG HIỆN TRẠNG NHÀ XE THÁO DỞ TL: 1/100

CÔNG TY TNHH TƯ VẤN XD VÀ QLDA PHƯƠNG NAM

THẨM TRA

Theo văn bản số: 1004/2026/BCTTr-PN

Ngày 08 tháng 6 năm 2026

Chủ trì bộ môn ký tên: Hoàng Minh Quang

N ±0.000 VỊ TRÍ NỀN BÊ TÔNG HIỆN HỮU DỌN DẸP LÀM SẠCH BỀ MẶT. DT: 235m2. TỔNG CHIỀU DÀY 200

TRỤC ĐỠ MÁI CHE NHÀ XE THÁO DỠ SL: 19 CÁI

VỊ TRÍ THÁO DỠ TAM CẤP HIỆN TRẠNG

VỊ TRÍ CÂY XANH HIỆN TRẠNG

CÔNG TRÌNH:

CẢI TẠO SỬA CHỮA KHU VỰC CỔNG CHÍNH

HẠNG MỤC

NHÀ XE THÁO DỞ

ĐỊA ĐIỂM THỰC HIỆN:

99 MAN THIỆN, PHƯỜNG TĂNG NHƠN PHÚ, TP HCM

CHỦ ĐẦU TƯ

HỌC VIỆN CHÍNH TRỊ KHU VỰC II

ĐỊA CHỈ : 99 MAN THIỆN, PHƯỜNG TĂNG NHƠN PHÚ, TP HCM

GIÁM ĐỐC

NGUYỄN TẤN VINH

ĐƠN VỊ THIẾT KẾ

LIENTHANH CONSULTING

CÔNG TY CỔ PHẦN TƯ VẤN KỸ THUẬT XÂY DỰNG ĐÔ THỊ LIÊN THÀNH

SỐ 24A, ĐƯỜNG D5, P.THẠNH MỸ TÂY,TP.HCM
TEL: (028).35 127 581 - FAX: (028).35 127 581
EMAIL: lienthanh3236@gmail.com

GIÁM ĐỐC

CÔNG TY CỔ PHẦN TƯ VẤN KỸ THUẬT XÂY DỰNG ĐÔ THỊ LIÊN THÀNH

CHÂU NGỌC HIỀN

CHỦ NHIỆM DỰ ÁN: KTS. NGÔ DUY TIÊN	
CHỦ TRÌ BỘ MÔN: KTS. NGÔ DUY TIÊN	
THIẾT KẾ: KTS. NGUYỄN MINH KHÔI	
KIỂM TRA: KS. VĂN. T. ĐẠT THÔNG	

TÊN BẢN VẼ:

MẶT BẰNG HIỆN TRẠNG NHÀ XE THÁO DỞ

HỒ SƠ: THIẾT KẾ THI CÔNG

TỶ LỆ	HOÀN THÀNH	SỐ HIỆU BẢN VẼ
A3	2026	KT.B.02

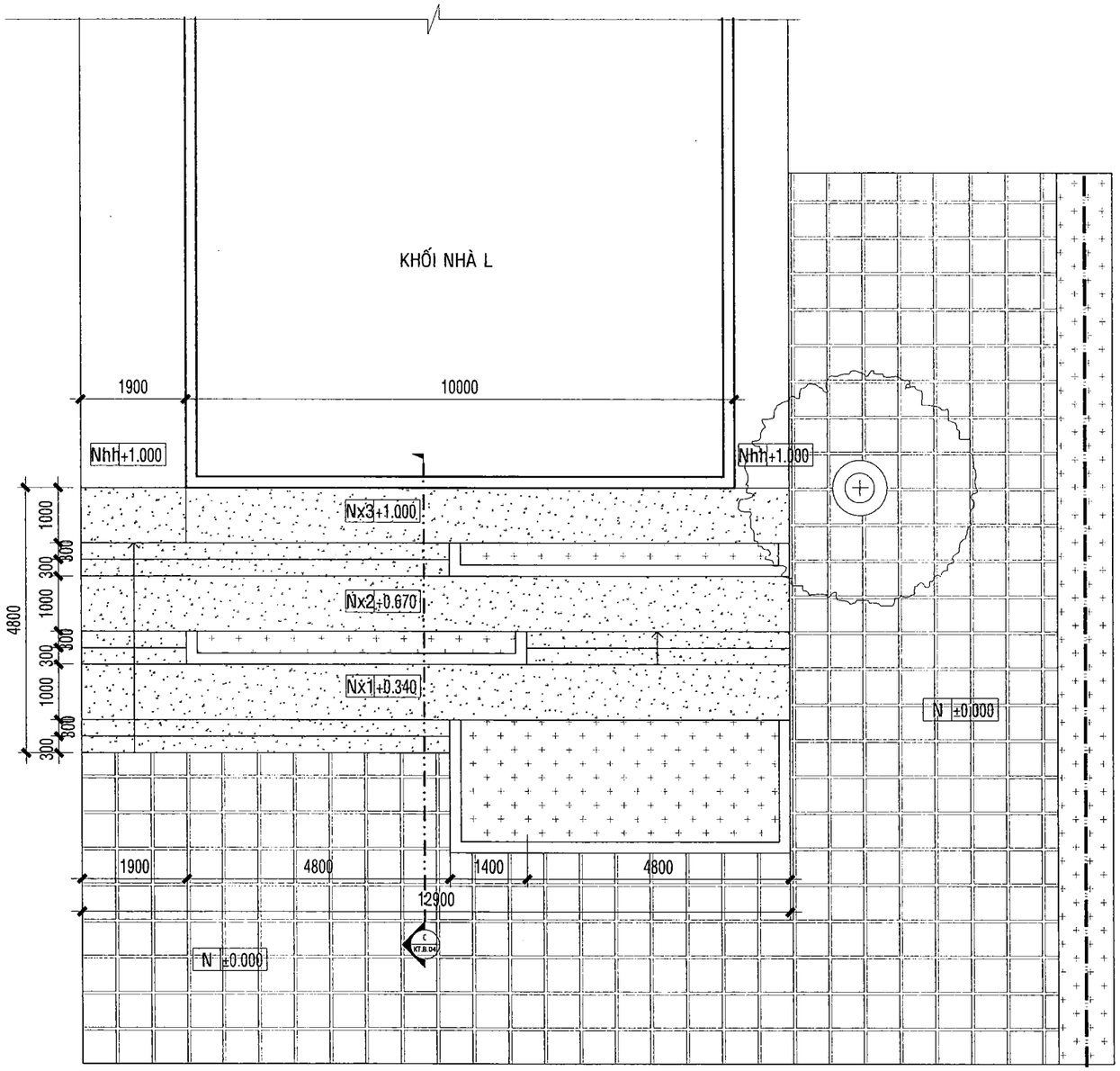

CÔNG TY TNHH TƯ VẤN XD VÀ QLDA PHƯƠNG NAM

THẨM TRA

Theo văn bản số: 1094/2026/BCTTr-PN

Ngày 08 tháng 6 năm 2026

Chủ trì bộ môn ký tên: Hoàng Minh Quang

MẶT BẰNG CẢI TẠO NHÀ XE TL: 1/100

Nhh+1.000 CAO ĐỘ NỀN HIỆN HỮU

Nx CAO ĐỘ NỀN BẬC TAM CẤP

VỊ TRÍ TRỒNG CỎ LÁ GỪNG, DT: 17,5 m2

VỊ TRÍ LÁT GẠCH TERRAZZO 400X400mm, DT: 14 m2

VỊ TRÍ TRỒNG CÂY ẮC Ó THEO BỤI

VỊ TRÍ CÂY XANH HIỆN TRẠNG

CÔNG TRÌNH:

CẢI TẠO SỬA CHỮA
KHU VỰC CỔNG CHÍNH

HẠNG MỤC

NHÀ XE THÁO DỠ

ĐỊA ĐIỂM THỰC HIỆN:

99 MAN THIỆN, PHƯỜNG TĂNG NHƠN PHÚ, TP HCM

CHỦ ĐẦU TƯ

HỌC VIỆN CHÍNH TRỊ KHU VỰC II

ĐỊA CHỈ : 99 MAN THIỆN, PHƯỜNG TĂNG NHƠN PHÚ, TP HCM

GIÁM ĐỐC

NGUYỄN TẤN VINH

ĐƠN VỊ THIẾT KẾ

LIEN THANH CONSULTING

CÔNG TY CỔ PHẦN TƯ VẤN KỸ THUẬT XÂY DỰNG ĐÔ THỊ LIÊN THÀNH

SỐ 24A, ĐƯỜNG D5, P.THẠNH MỸ TÂY,TP.HCM
TEL: (028).35 127 581 - FAX: (028).35 127 581
EMAIL: lienthanh3236@gmail.com

GIÁM ĐỐC

CHÂU NGỌC HIỀN

CHỦ NHIỆM DỰ ÁN: KTS. NGÔ DUY TIÊN

CHỦ TRÌ BỘ MÔN: KTS. NGÔ DUY TIÊN

THIẾT KẾ: KTS. NGUYỄN MINH KHÔI

KIỂM TRA: KS. VĂN. T. ĐẠT THÔNG

TÊN BẢN VẼ:

MẶT BẰNG CẢI TẠO NHÀ XE

HỒ SƠ: THIẾT KẾ THI CÔNG

TỶ LỆ	HOÀN THÀNH	SỐ HIỆU BẢN VẼ
A3	2026	KT.B.03

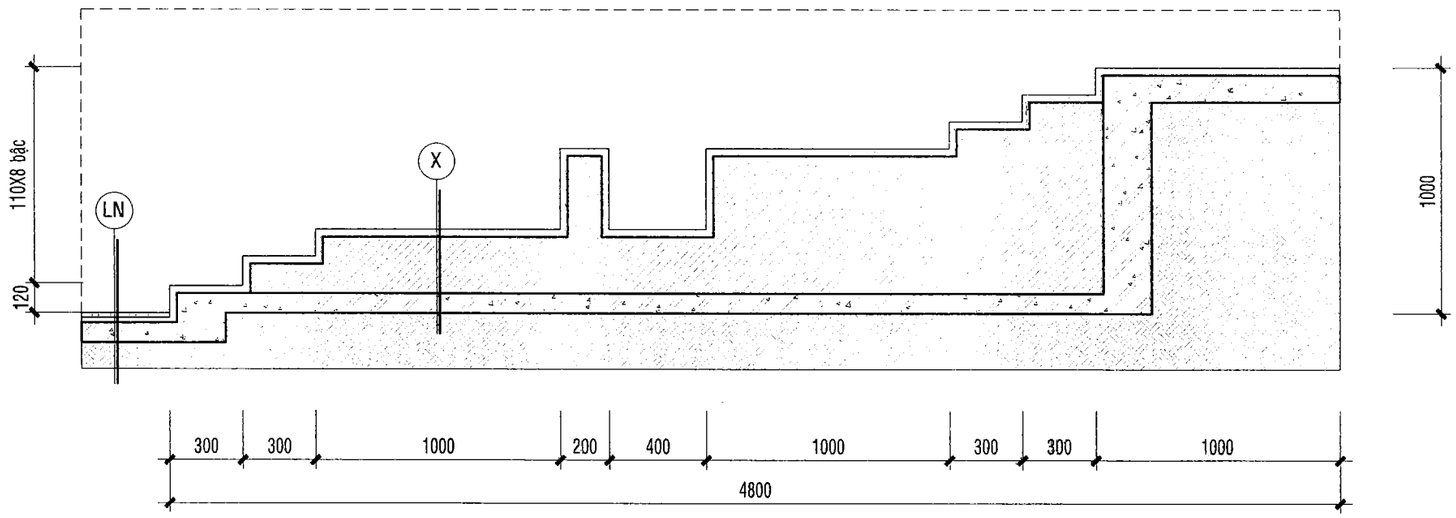

MẶT CẮT C TL: 1/25

CÔNG TY TNHH TƯ VẤN XD VÀ QLDA PHƯƠNG NAM

THẨM TRA

Theo văn bản số: 1001/2026/BCTTr-PN

Ngày 08 tháng 6 năm 2026

Chủ trì bộ môn ký tên: Hoàng Minh Quang

GHI CHÚ

(X) TAM CẤP
- VỮA XI MĂNG M75
- BẬC XÂY GẠCH THẺ
- ĐAN BTCT
- ĐẤT SAN NỀN ĐẦM CHẶT

(LN) [LÁT NỀN GẠCH TERRAZZO]
- GẠCH TERRAZZO 400X400mm
- LỚP VỮA XI MĂNG M75 DÀY 20mm
- LỚP BT HIỆN HỮU

VỊ TRÍ LÁT GẠCH TERRAZZO 400X400mm

CÔNG TRÌNH:
CẢI TẠO SỬA CHỮA
KHU VỰC CỔNG CHÍNH
HẠNG MỤC

ĐỊA ĐIỂM THỰC HIỆN:
99 MAN THIỆN, PHƯỜNG TĂNG NHƠN PHÚ, TP HCM

CHỦ ĐẦU TƯ
HỌC VIỆN CHÍNH TRỊ KHU VỰC II

ĐỊA CHỈ : 99 MAN THIỆN, PHƯỜNG TĂNG NHƠN PHÚ, TP HCM

GIÁM ĐỐC
NGUYỄN TẤN VINH

ĐƠN VỊ THIẾT KẾ
LIENTHANH CONSULTING

CÔNG TY CỔ PHẦN TƯ VẤN KỸ THUẬT XÂY DỰNG ĐÔ THỊ LIÊN THÀNH

SỐ 24A, ĐƯỜNG D5, P.THẠNH MỸ TÂY,TP.HCM
TEL: (028).35 127 581 - FAX: (028).35 127 581
EMAIL: lienthanh3236@gmail.com

GIÁM ĐỐC
CHÂU NGỌC HIỀN

CHỦ NHIỆM DỰ ÁN: KTS. NGÔ DUY TIÊN	
CHỦ TRÌ BỘ MÔN: KTS. NGÔ DUY TIÊN	
THIẾT KẾ: KTS. NGUYỄN MINH KHÔI	
KIỂM TRA: KS. VĂN. T. ĐẠT THÔNG	

TÊN BẢN VẼ:
MẶT CẮT C

HỒ SƠ: THIẾT KẾ THI CÔNG

TỶ LỆ	HOÀN THÀNH	SỐ HIỆU BẢN VẼ
A3	2026	KT.B.04

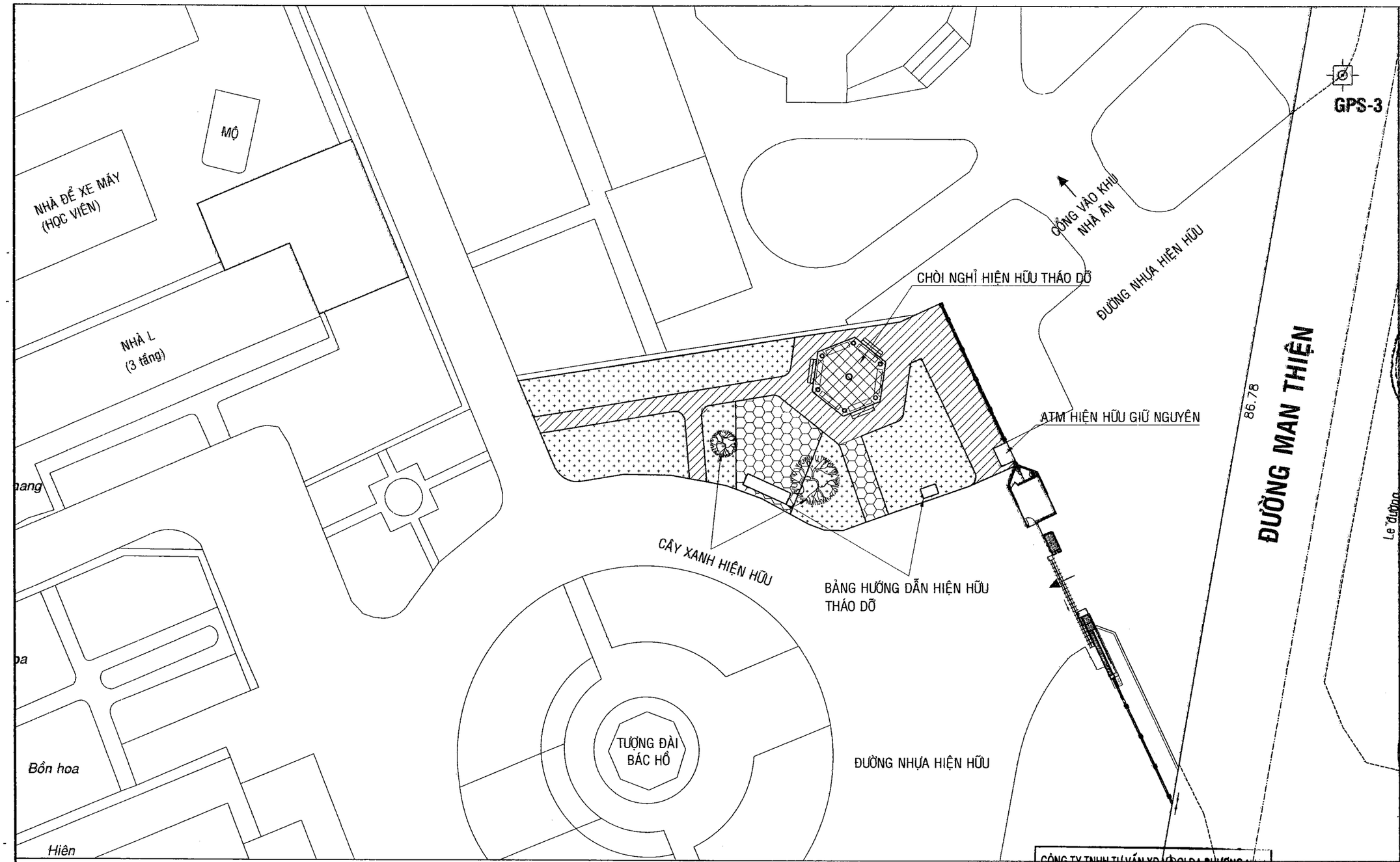

MẶT BẰNG VỊ TRÍ CẢNH QUAN CẢI TẠO

TL: 1/400

CÔNG TY TNHH TƯ VẤN XD VÀ QLDA PHƯƠNG NAM

THẨM TRA

Theo văn bản số: 0004/2026/BCTTr-PN

Ngày 09 tháng 6 năm 2026

Chủ trì bộ môn ký tên: Hoàng Minh Quang

VỊ TRÍ NỀN ĐƯỜNG LÁT GẠCH TỰ CHÈN HIỆN HỮU THÁO DỠ, DỌN SẠCH BỀ MẶT, DT: 117m2

ĐẤT CÂY XANH, THẢM CỎ, BỒN HOA HIỆN HỮU

VỊ TRÍ NỀN ĐƯỜNG BÊ TÔNG HIỆN HỮU ĐỤC BỎ DÀY 150mm, DỌN SẠCH BỀ MẶT, DT:210m2

CÔNG TRÌNH:

CẢI TẠO SỬA CHỮA
KHU VỰC CỔNG CHÍNH

HẠNG MỤC

CẢI TẠO CẢNH QUAN

ĐỊA ĐIỂM THỰC HIỆN:

99 MAN THIỆN, PHƯỜNG TĂNG NHƠN PHÚ, TP HCM

CHỦ ĐẦU TƯ

HỌC VIỆN CHÍNH TRỊ KHU VỰC II

ĐỊA CHỈ : 99 MAN THIỆN, PHƯỜNG TĂNG NHƠN PHÚ, TP HCM

GIÁM ĐỐC

NGUYỄN TẤN VINH

ĐƠN VỊ THIẾT KẾ

LIEN THANH CONSULTING

CÔNG TY CỔ PHẦN TƯ VẤN KỸ THUẬT XÂY DỰNG ĐÔ THỊ LIÊN THÀNH

SỐ 24A, ĐƯỜNG D5, P.THẠNH MỸ TÂY,TP.HCM
TEL: (028).35 127 581 - FAX: (028).35 127 581
EMAIL: lienthanh3236@gmail.com

GIÁM ĐỐC

CÔNG TY CỔ PHẦN TƯ VẤN KỸ THUẬT XÂY DỰNG ĐÔ THỊ LIÊN THÀNH

CHÂU NGỌC HIỀN

CHỦ NHIỆM DỰ ÁN: KTS. NGÔ DUY TIÊN	
CHỦ TRÌ BỘ MÔN: KTS. NGÔ DUY TIÊN	
THIẾT KẾ: KTS. NGUYỄN MINH KHÔI	
KIỂM TRA: KS. VĂN. T. ĐẠT THÔNG	

TÊN BẢN VẼ:

MẶT BẰNG VỊ TRÍ CẢNH QUAN CẢI TẠO

HỒ SƠ: THIẾT KẾ THI CÔNG

TỶ LỆ	HOÀN THÀNH	SỐ HIỆU BẢN VẼ
A3	2026	KT.C.01

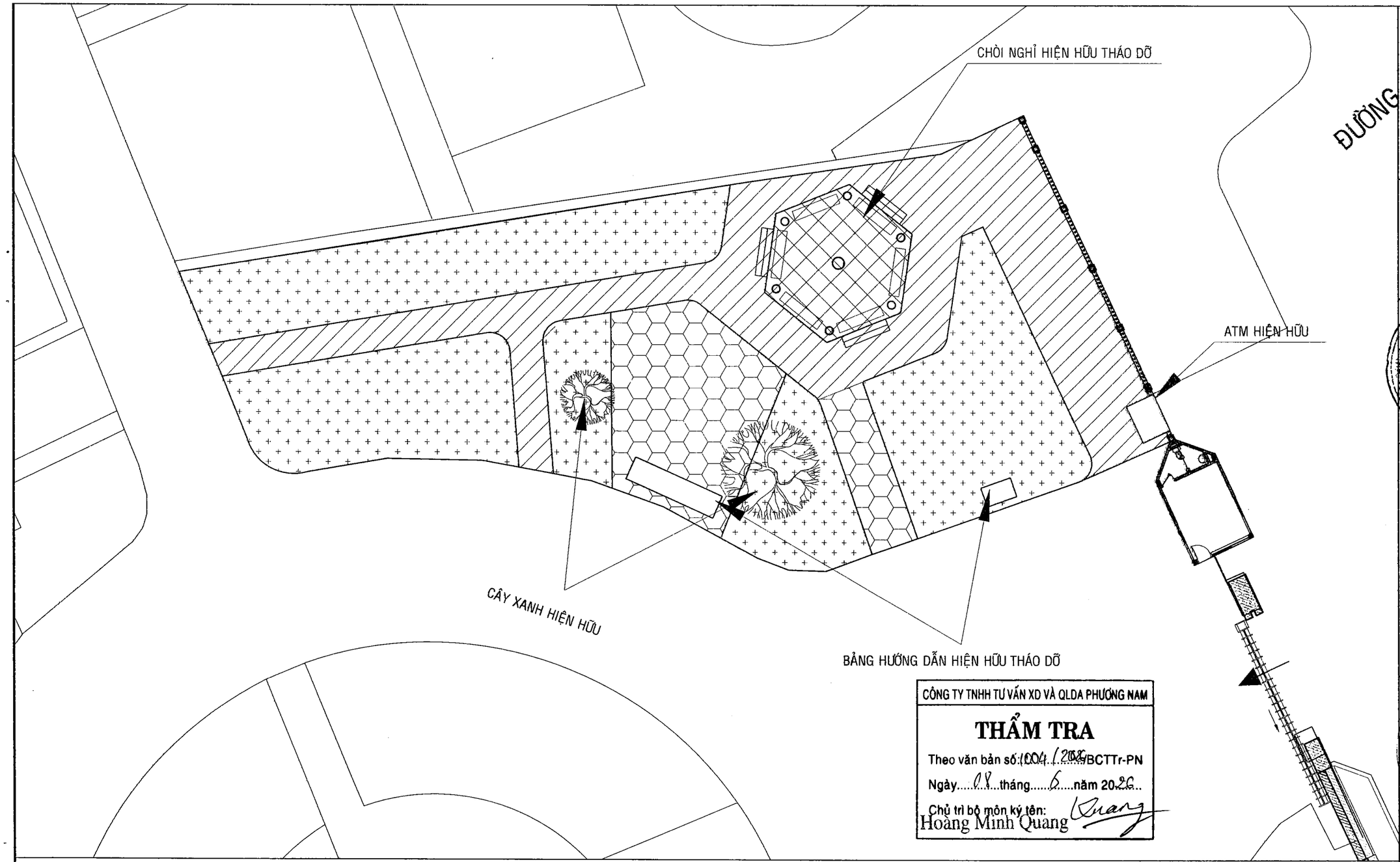

CÔNG TY TNHH TƯ VẤN XD VÀ QLDA PHƯƠNG NAM

THẨM TRA

Theo văn bản số: 1004 / 2026/BCTTr-PN

Ngày 08 tháng 6 năm 2026

Chủ trì bộ môn ký tên: Hoàng Minh Quang

MẶT BẰNG TỔNG THỂ HIỆN TRẠNG

TL: 1/200

- VỊ TRÍ NỀN ĐƯỜNG LÁT GẠCH TỰ CHÈN HIỆN HỮU THÁO DỠ, DỌN SẠCH BỀ MẶT, DT: 117m2
- VỊ TRÍ NỀN ĐƯỜNG BÊ TÔNG HIỆN HỮU ĐỤC BỎ DÀY 150mm, DỌN SẠCH BỀ MẶT, DT:210m2
- VỊ TRÍ CÔNG TRÌNH HIỆN HỮU THÁO DỠ
- ĐẤT CÂY XANH, THẢM CỎ, BỒN HOA HIỆN HỮU

CÔNG TRÌNH:

CẢI TẠO SỬA CHỮA KHU VỰC CỔNG CHÍNH

HẠNG MỤC

ĐỊA ĐIỂM THỰC HIỆN:

99 MAN THIỆN, PHƯỜNG TĂNG NHƠN PHÚ, TP HCM

CHỦ ĐẦU TƯ

HỌC VIỆN CHÍNH TRỊ KHU VỰC II

ĐỊA CHỈ : 99 MAN THIỆN, PHƯỜNG TĂNG NHƠN PHÚ, TP HCM

GIÁM ĐỐC

NGUYỄN TẤN VINH

ĐƠN VỊ THIẾT KẾ

LIEN THANH CONSULTING

CÔNG TY CỔ PHẦN TƯ VẤN KỸ THUẬT XÂY DỰNG ĐÔ THỊ LIÊN THÀNH

SỐ 24A, ĐƯỜNG D5, P.THẠNH MỸ TÂY,TP.HCM
TEL: (028).35 127 581 - FAX: (028).35 127 581
EMAIL: lienthanh3236@gmail.com

GIÁM ĐỐC

CHÂU NGỌC HIỀN

CHỦ NHIỆM DỰ ÁN: KTS. NGÔ DUY TIÊN	
CHỦ TRÌ BỘ MÔN: KTS. NGÔ DUY TIÊN	
THIẾT KẾ: KTS. NGUYỄN MINH KHÔI	
KIỂM TRA: KS. VĂN. T. ĐẠT THÔNG	

TÊN BẢN VẼ:

MẶT BẰNG TỔNG THỂ HIỆN TRẠNG

HỒ SƠ: THIẾT KẾ THI CÔNG

TỶ LỆ	HOÀN THÀNH	SỐ HIỆU BẢN VẼ
A3	2026	KT.C.02

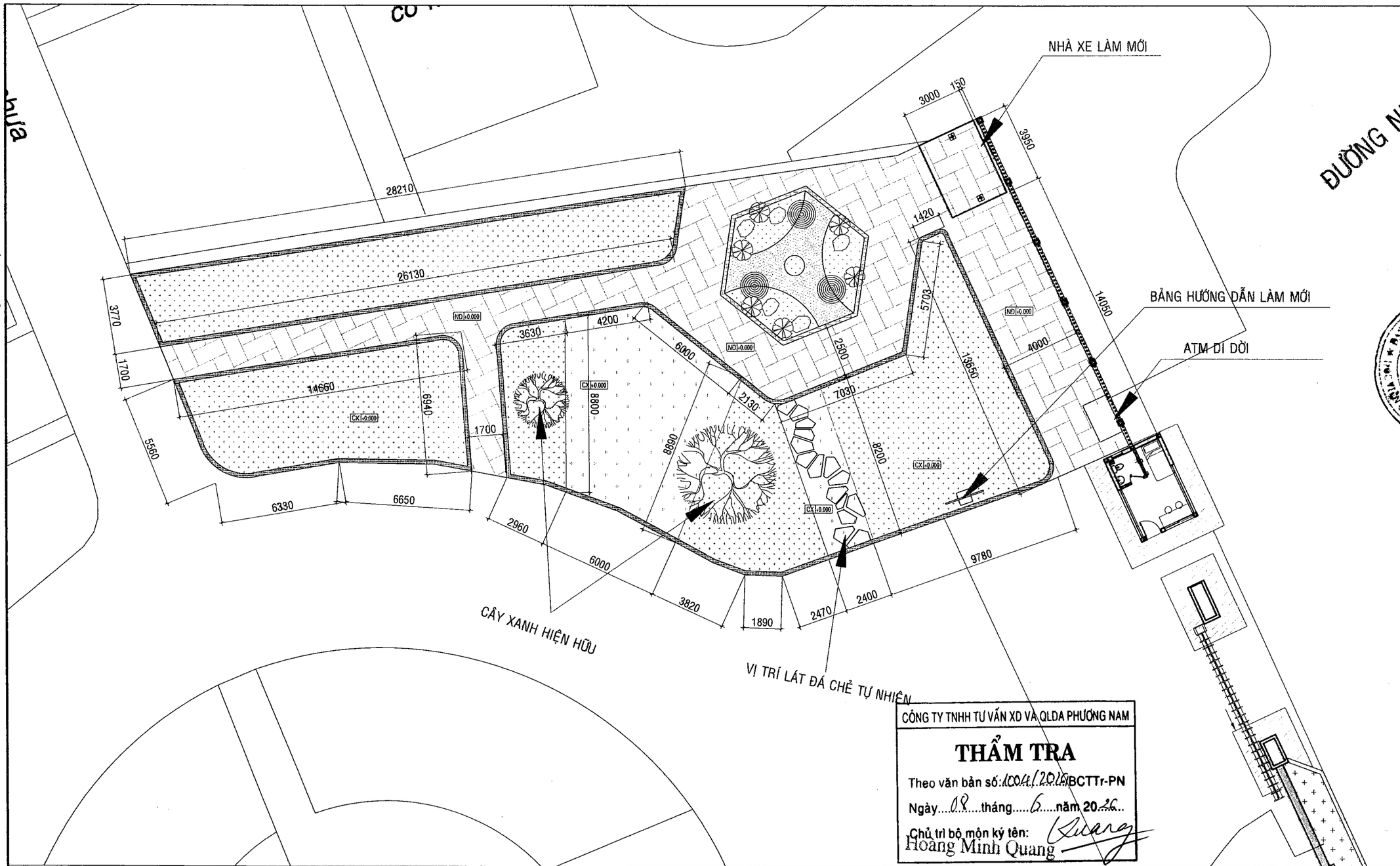

CÔNG TY TNHH TƯ VẤN XD VÀ QLDA PHƯƠNG NAM

THẨM TRA

Theo văn bản số: 1004/2026/BCTTr-PN

Ngày 08 tháng 6 năm 2026

Chủ trì bộ môn ký tên: Hoàng Minh Quang

MẶT BẰNG TỔNG THỂ CẢI TẠO

TL: 1/200

- VỊ TRÍ LÀM MỚI NỀN BÊ TÔNG LÁT ĐÁ TỰ NHIÊN KT: 100X400 DÀY 20mm, DT: 210M2
- VỊ TRÍ TÁI LẬP MẶT CỎ MỚI, DT: 121m²
- ĐẤT CÂY XANH, THẢM CỎ, BỒN HOA HIỆN HỮU
- VỊ TRÍ TÁI LẬP MẶT ĐƯỜNG
- VỊ TRÍ NHÀ XE LÀM MỚI
- VỊ TRÍ ĐƯỜNG NHỰA LÀM MỚI
- VỊ TRÍ CẢI TẠO BÓ VỈA BÊ TÔNG, L=161m
- VỊ TRÍ CẢI TẠO BÓ VỈA ĐÁ TỰ NHIÊN L=24m

CÔNG TRÌNH:

CẢI TẠO SỬA CHỮA KHU VỰC CỔNG CHÍNH

HẠNG MỤC

ĐỊA ĐIỂM THỰC HIỆN:

99 MAN THIỆN, PHƯỜNG TĂNG NHƠN PHÚ, TP HCM

CHỦ ĐẦU TƯ

HỌC VIỆN CHÍNH TRỊ KHU VỰC II

ĐỊA CHỈ : 99 MAN THIỆN, PHƯỜNG TĂNG NHƠN PHÚ, TP HỒ CHÍ MINH

GIÁM ĐỐC

NGUYỄN TẤN VINH

ĐƠN VỊ THIẾT KẾ

LIENTHANH CONSULTING

CÔNG TY CỔ PHẦN TƯ VẤN KỸ THUẬT XÂY DỰNG ĐÔ THỊ LIÊN THÀNH

SỐ 24A, ĐƯỜNG D5, P.THẠNH MỸ TÂY,TP.HCM
TEL: (028).35 127 581 - FAX: (028).35 127 581
EMAIL: lienthanh3236@gmail.com

GIÁM ĐỐC

CHÂU NGỌC HIỀN

CHỦ NHIỆM DỰ ÁN: KTS. NGÔ DUY TIÊN

CHỦ TRÌ BỘ MÔN: KTS. NGÔ DUY TIÊN

THIẾT KẾ: KTS. NGUYỄN MINH KHÔI

KIỂM TRA: KS. VĂN. T. ĐẠT THÔNG

TÊN BẢN VẼ:

MẶT BẰNG TỔNG THỂ CẢI TẠO

HỒ SƠ: THIẾT KẾ THI CÔNG

TỶ LỆ	HOÀN THÀNH	SỐ HIỆU BẢN VẼ
A3	2026	KT.C.03

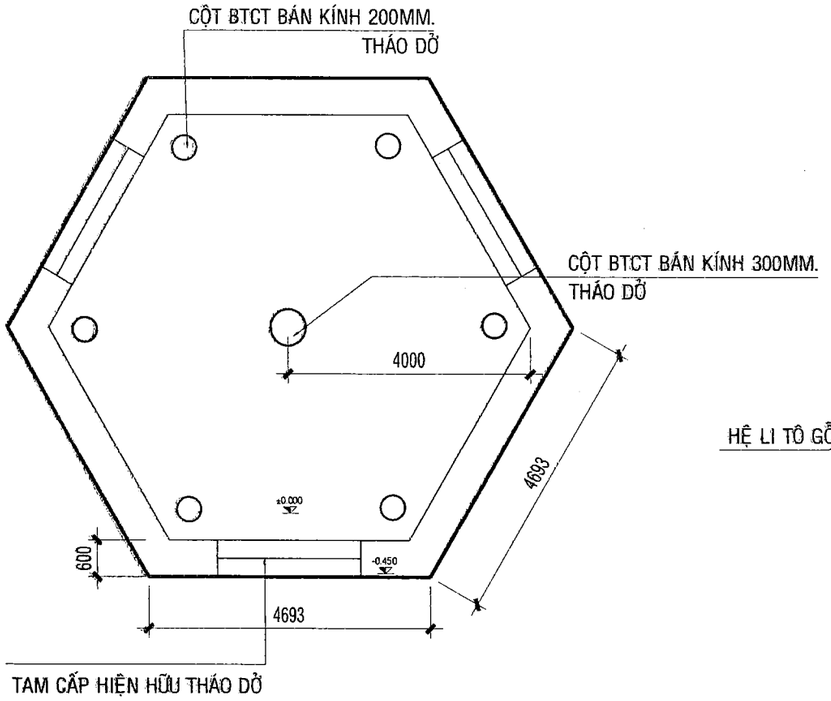

MẶT BẰNG HIỆN TRẠNG CHÒI NGHỈ THÁO DỠ

TL: 1/100

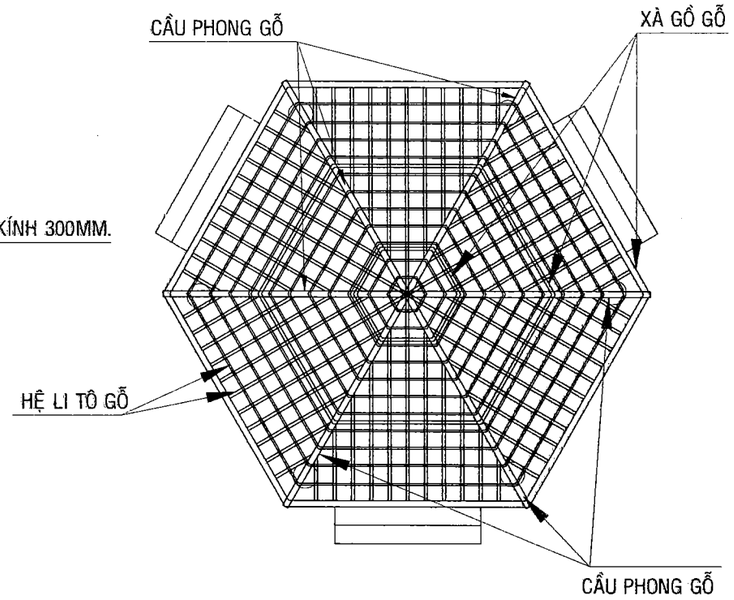

MẶT BẰNG KHUNG ĐỠ MÁI HIỆN TRẠNG

TL: 1/100

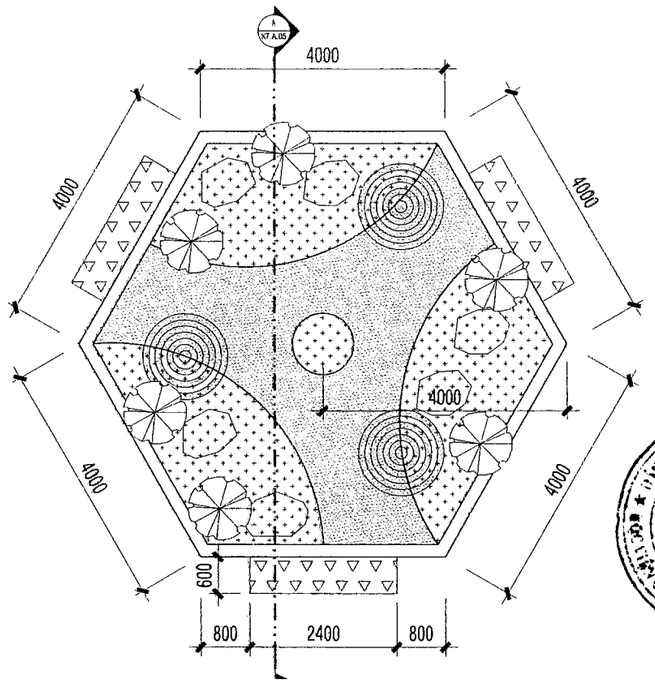

MẶT BẰNG CẢI TẠO

TL: 1/100

CÔNG TY TNHH TƯ VẤN XD VÀ QLDA PHƯƠNG NAM

THẨM TRA

Theo văn bản số: 1004/2026/BCTTr-PN

Ngày 08 tháng 6 năm 2026

Chủ trì bộ môn ký tên: Hoàng Minh Quang

VỊ TRÍ RẢI SỎI 2mm. DT: 16m2

VỊ TRÍ TRỒNG CỎ MỚI. DT: 21m2

VỊ TRÍ TẤT LẬP NỀN ĐƯỜNG BÊ TÔNG VÀ LÁT ĐÁ TỰ NHIÊN. DT: 4.5m2

Vị trí tháo dỡ toàn bộ chòi nghỉ. Vị trí dọn sạch nền

CỎ LAN CHI SL: 6 CÂY

ĐÁ SA THẠCH SL: 6 VIÊN

CÂY TÙNG CHIỀU CAO 3-3,5m SL: 1 CÂY

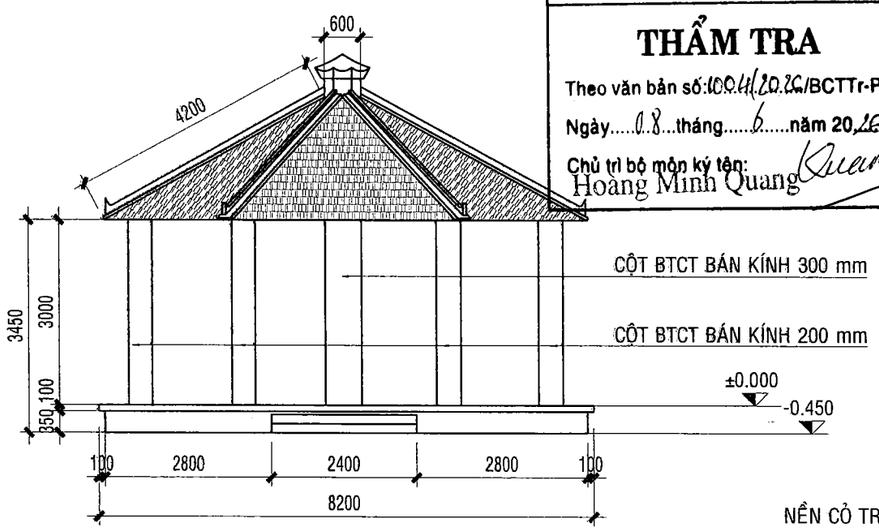

MẶT ĐỨNG HIỆN TRẠNG CHÒI NGHỈ THÁO DỠ

TL: 1/100

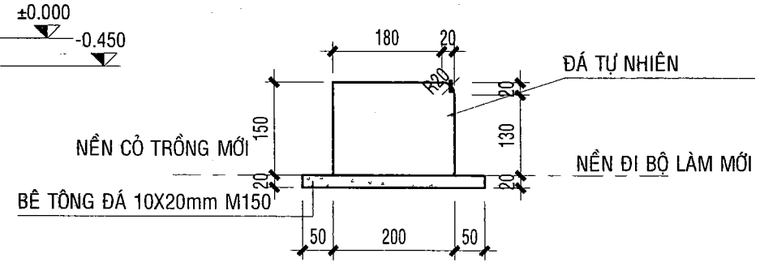

CHI TIẾT BÓ VỈA ĐÁ TỰ NHIÊN TL: 1/10

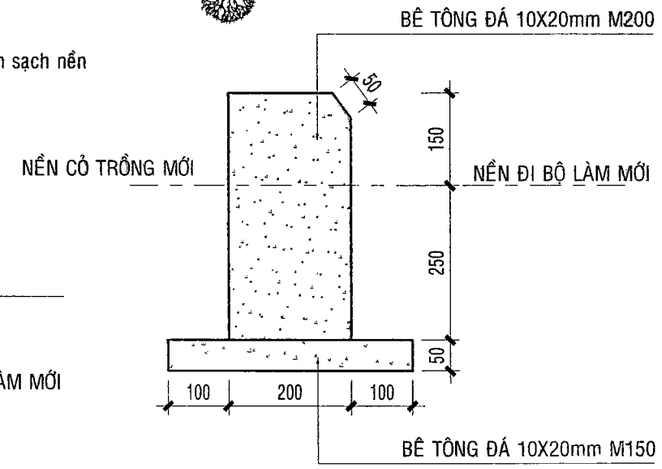

L= 24m

CHI TIẾT BÓ VỈA BÊ TÔNG TL: 1/10

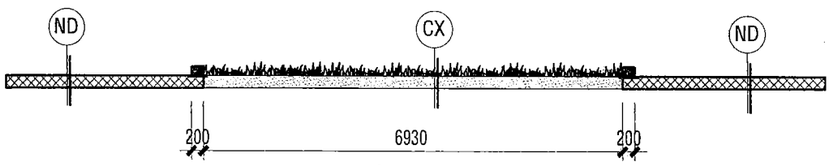

MẶT CẮT A-A TL: 1/100

ND

[NỀN ĐI BỘ LÀM MỚI]

- ĐÁ TỰ NHIÊN 100X400 DÀY 20mm
- VỮA CÁN NỀN M75 DÀY 30mm
- LỚP BÊ TÔNG ĐÁ 1x2 DÀY 150mm (XEM BVKC)
- LỚP NILONG CHỐNG MẤT NƯỚC

CX

[CÂY XANH THẢM CỎ]

- TRỒNG CỎ
- ĐẤT HỮU CƠ DÀY 200
- NỀN ĐẤT TỰ NHIÊN DỌN SẠCH

CÔNG TRÌNH:

CẢI TẠO SỬA CHỮA
KHU VỰC CỔNG CHÍNH

HẠNG MỤC

CẢI TẠO CẢNH QUAN

ĐỊA ĐIỂM THỰC HIỆN:

99 MAN THIỆN, PHƯỜNG TĂNG NHƠN PHÚ, TP HCM

CHỦ ĐẦU TƯ

HỌC VIỆN CHÍNH TRỊ KHU VỰC II

ĐỊA CHỈ : 99 MAN THIỆN, PHƯỜNG TĂNG NHƠN PHÚ, TP HCM

GIÁM ĐỐC

NGUYỄN TẤN VINH

ĐƠN VỊ THIẾT KẾ

LIENTHANH CONSULTING

CÔNG TY CỔ PHẦN TƯ VẤN KỸ THUẬT XÂY DỰNG ĐÔ THỊ LIÊN THÀNH

SỐ 24A, ĐƯỜNG D5, P.THẠNH MỸ TÂY,TP.HCM
TEL: (028).35 127 581 - FAX: (028).35 127 581
EMAIL: lienthanh3236@gmail.com

GIÁM ĐỐC

CHÂU NGỌC HIỀN

CHỦ NHIỆM DỰ ÁN: KTS. NGÔ DUY TIÊN	
CHỦ TRÌ BỘ MÔN: KTS. NGÔ DUY TIÊN	
THIẾT KẾ: KTS. NGUYỄN MINH KHÔI	
KIỂM TRA: KS. VĂN. T. ĐẠT THÔNG	

TÊN BẢN VẼ:
MẶT BẰNG, MẶT BẰNG MÁI MẶT ĐỨNG HIỆN TRẠNG CHÒI NGHỈ
MẶT BẰNG, MẶT CẮT CẢI TẠO
CHI TIẾT BÓ VỈA LÀM MỚI

HỒ SƠ: THIẾT KẾ THI CÔNG

TỶ LỆ	HOÀN THÀNH	SỐ HIỆU BẢN VẼ
A3	2026	KT.C.04

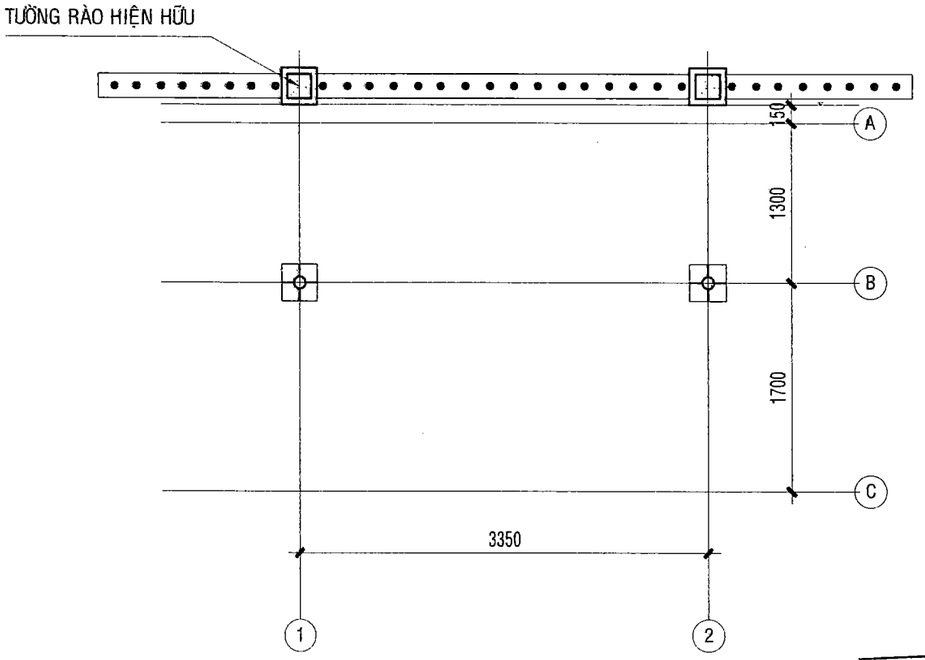

MẶT BẰNG MÓNG NHÀ XE TL: 1/50

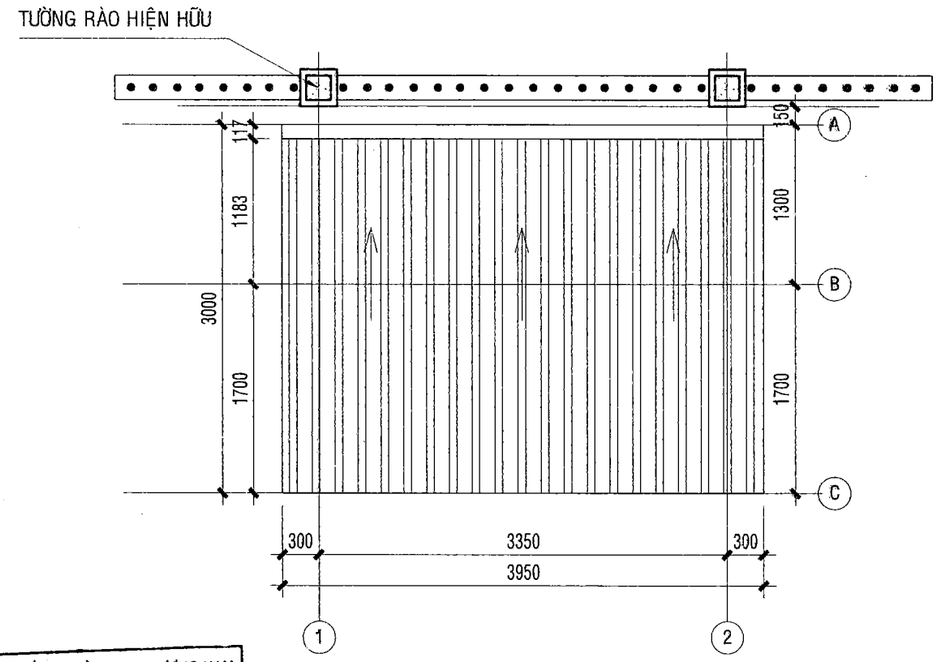

MẶT BẰNG MÁI NHÀ XE TL: 1/50

CÔNG TY TNHH TƯ VẤN XD VÀ QLDA PHƯƠNG NAM

THẨM TRA

Theo văn bản số: 100/4/2026/BCTTr-PN

Ngày 08 tháng 6 năm 2026

Chủ trì bộ môn ký tên: Hoàng Minh Quang

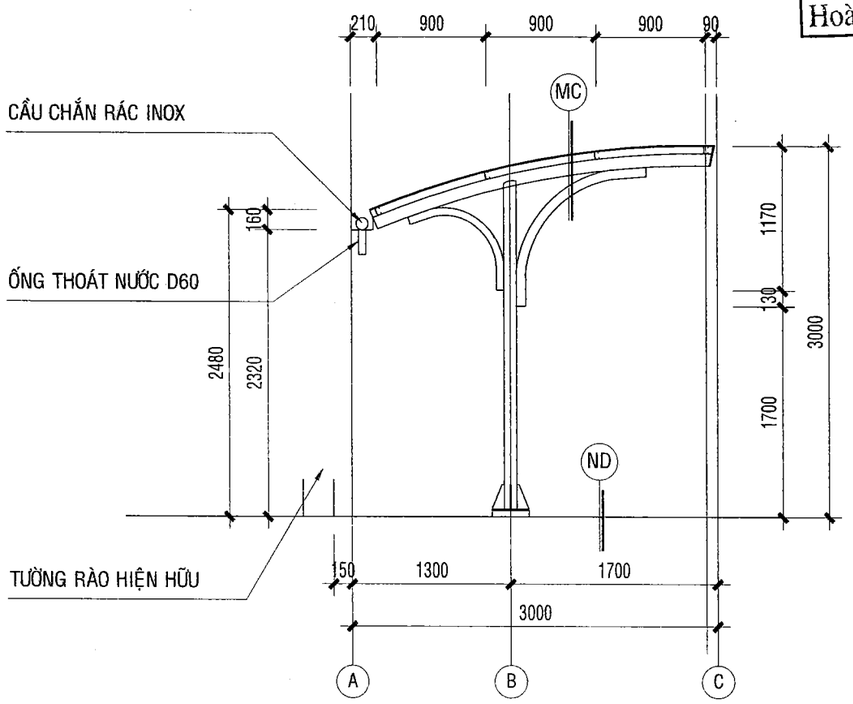

MẶT CẮT NHÀ XE TL: 1/50

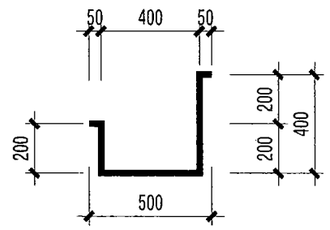

CHI TIẾT MÁNG XỐI TL: 1/25

MC

[MÁI CHE NHÀ XE]
- TẤM LỢP MÁI TÔN MẠ MÀU DÀY 0.45mm
- XÀ GỒ (XEM BVKC)

ND

[NỀN ĐI BỘ LÀM MỚI]
- ĐÁ TỰ NHIÊN 100X400 DÀY 18mm
- VỮA CÁN NỀN M75 DÀY 30mm
- LỚP BÊ TÔNG ĐÁ 1x2 DÀY 150mm (XEM BVKC)
- LỚP NILONG CHỐNG MẤT NƯỚC

CÔNG TRÌNH:
CẢI TẠO SỬA CHỮA
KHU VỰC CỔNG CHÍNH
HẠNG MỤC
CẢI TẠO CẢNH QUAN
ĐỊA ĐIỂM THỰC HIỆN:
99 MAN THIỆN, PHƯỜNG TĂNG NHƠN PHÚ, TP HCM

CHỦ ĐẦU TƯ
HỌC VIỆN CHÍNH TRỊ KHU VỰC II
ĐỊA CHỈ : 99 MAN THIỆN, PHƯỜNG TĂNG NHƠN PHÚ, TP HCM
GIÁM ĐỐC
NGUYỄN TẤN VINH

ĐƠN VỊ THIẾT KẾ
LIEN THANH CONSULTING
CÔNG TY CỔ PHẦN TƯ VẤN KỸ THUẬT XÂY DỰNG ĐÔ THỊ LIÊN THÀNH
SỐ 24A, ĐƯỜNG D5, P.THẠNH MỸ TÂY,TP.HCM
TEL: (028).35 127 581 - FAX: (028).35 127 581
EMAIL: lienthanh3236@gmail.com
GIÁM ĐỐC
TRẦN NGỌC HIỀN

CHỦ NHIỆM DỰ ÁN: KTS. NGÔ DUY TIÊN	
CHỦ TRÌ BỘ MÔN: KTS. NGÔ DUY TIÊN	
THIẾT KẾ: KTS. NGUYỄN MINH KHÔI	
KIỂM TRA: KS. VĂN. T. ĐẠT THÔNG	

TÊN BẢN VẼ:
MẶT BẰNG MÓNG, MẶT BẰNG MÁI, MẶT CẮT NHÀ XE XÂY MỚI

HỒ SƠ: THIẾT KẾ THI CÔNG

TỶ LỆ	HOÀN THÀNH	SỐ HIỆU BẢN VẼ
A3	2026	KT.C.05

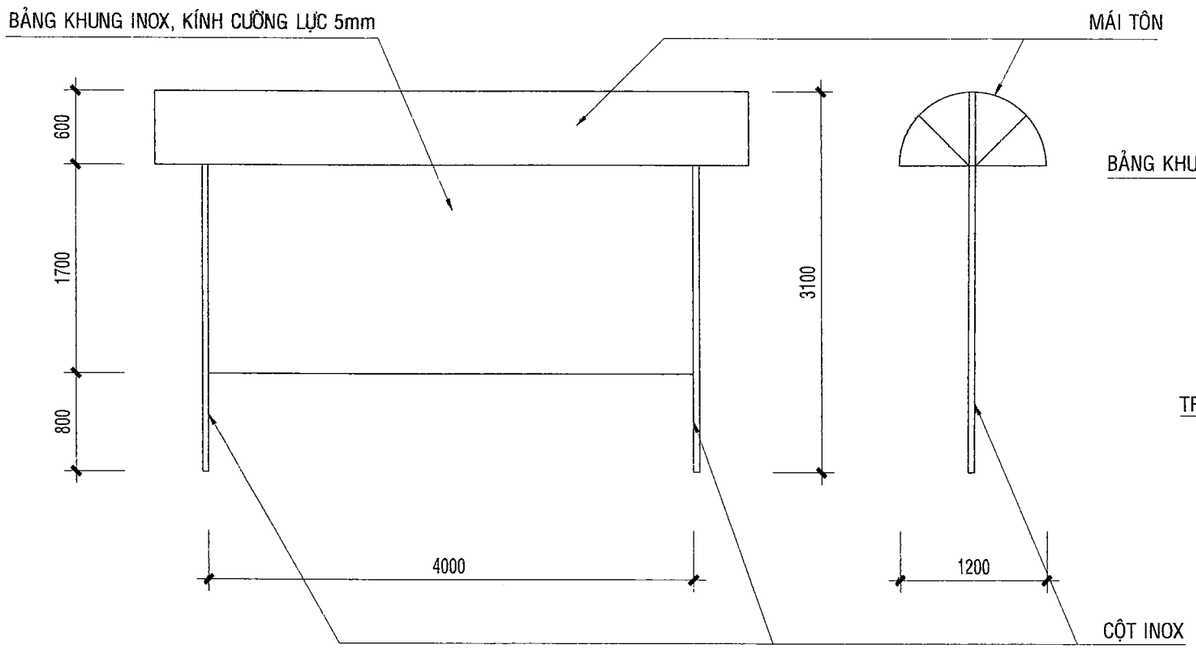

CHI TIẾT BẢNG TÊN HIỆN HỮU THÁO DỠ TL: 1/50

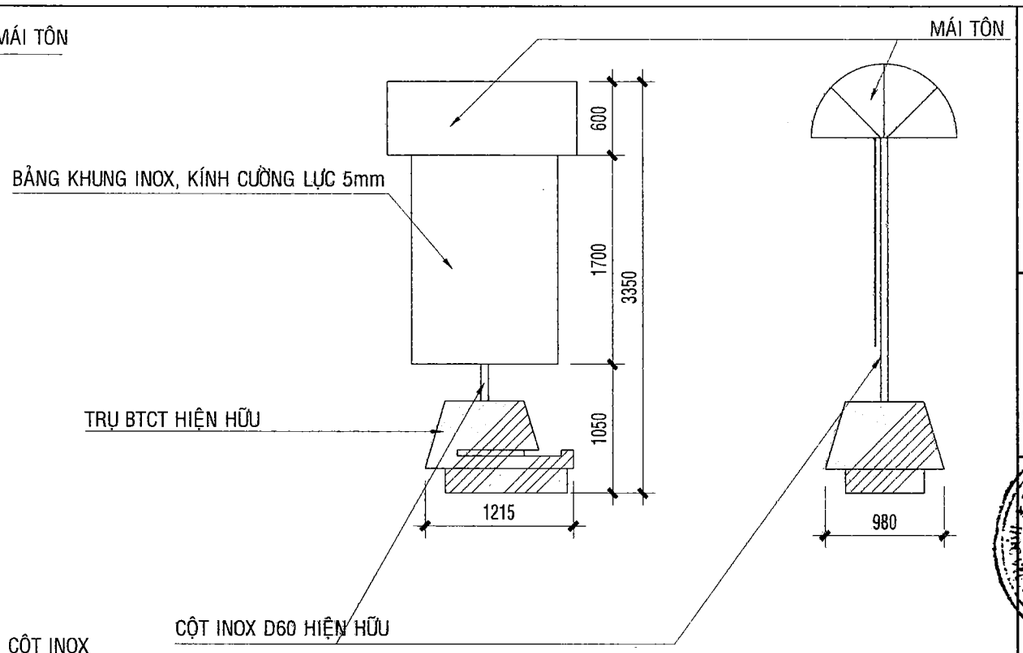

CHI TIẾT BẢNG TÊN HIỆN HỮU THÁO DỠ TL: 1/50

PHẦN KHÔNG THÁO DỠ

GHI CHÚ HIỆN TRẠNG:
- THÁO DỠ BẢNG TÊN 1 VÀ 2 HIỆN HỮU VÀ PHẦN TRỤ BTCT

GHI CHÚ SỬA CHỮA:
- LÀM MỚI BẢNG TÊN THEO BẢN VẼ

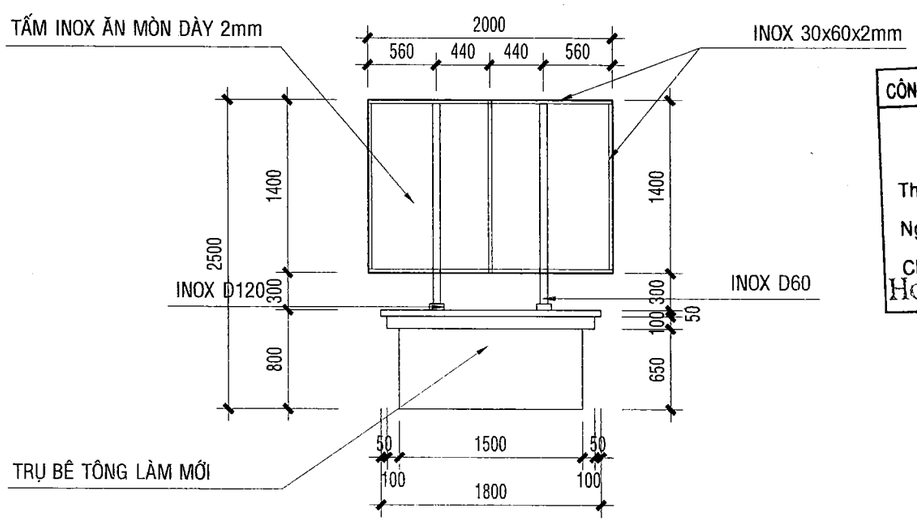

MẶT ĐỨNG CHÍNH

CÔNG TY TNHH TƯ VẤN XD VÀ QLDA PHƯƠNG NAM
THẨM TRA
Theo văn bản số: 1004/2026/BCTTr-PN
Ngày 08 tháng 6 năm 2026
Chủ trì bộ môn ký tên: Hoàng Minh Quang

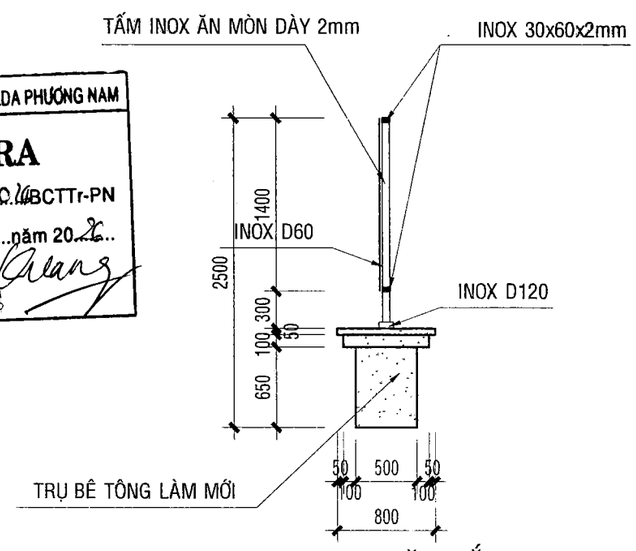

MẶT CẮT

GHI CHÚ: TẤM INOX ĂN MÒN DÀY 2mm HIỆN THỊ SƠ ĐỒ CHỈ DẪN BẰNG PHƯƠNG PHÁP ĂN MÒN VÀ SƠN CHUYÊN DỤNG. NỘI DUNG HIỆN THỊ DO CĐT CUNG CẤP

CHI TIẾT BẢNG TÊN LÀM MỚI TL: 1/50

CÔNG TRÌNH:
CẢI TẠO SỬA CHỮA
KHU VỰC CỔNG CHÍNH
HẠNG MỤC
CẢI TẠO CẢNH QUAN
ĐỊA ĐIỂM THỰC HIỆN:
99 MAN THIỆN, PHƯỜNG TĂNG NHƠN PHÚ, TP HCM

CHỦ ĐẦU TƯ
HỌC VIỆN CHÍNH TRỊ KHU VỰC II
ĐỊA CHỈ : 99 MAN THIỆN, PHƯỜNG TĂNG NHƠN PHÚ, TP HCM
GIÁM ĐỐC
NGUYỄN TẤN VINH

ĐƠN VỊ THIẾT KẾ
LIEN THANH CONSULTING
CÔNG TY CỔ PHẦN TƯ VẤN KỸ THUẬT XÂY DỰNG ĐÔ THỊ LIÊN THÀNH
SỐ 24A, ĐƯỜNG D5, P.THẠNH MỸ TÂY,TP.HCM
TEL: (028).35 127 581 - FAX: (028).35 127 581
EMAIL: lienthanh3236@gmail.com
GIÁM ĐỐC
CHÂU NGỌC HIỀN

CHỦ NHIỆM DỰ ÁN: KTS. NGÔ DUY TIÊN
CHỦ TRÌ BỘ MÔN: KTS. NGÔ DUY TIÊN
THIẾT KẾ: KTS. NGUYỄN MINH KHÔI
KIỂM TRA: KS. VĂN. T. ĐẠT THÔNG

TÊN BẢN VẼ:
CHI TIẾT BẢNG TÊN THÁO DỠ
CHI TIẾT BẢNG TÊN LÀM MỚI

HỒ SƠ: THIẾT KẾ THI CÔNG

TỶ LỆ	HOÀN THÀNH	SỐ HIỆU BẢN VẼ
A3	2026	KT.C.06

LIEN THANH
CONSULTING

CÔNG TY CỔ PHẦN TƯ VẤN KỸ THUẬT XÂY DỰNG ĐÔ THỊ LIÊN THÀNH

Địa chỉ công ty : Số 24A, Đường D5, Phường Thạnh Mỹ Tây, Thành Phố Hồ Chí Minh

Tel : (028) 3512 7581 - Fax: (028) 3512 7581 - Email: lienthanh3236@gmail.com

PHẦN KẾT CẤU

BẢNG GHI CHÚ CHUNG CHO TOÀN CÔNG TRÌNH

A NGUYÊN TẮC CHUNG

1. ĐƠN VỊ THI CÔNG PHẢI TUÂN THỦ NGHIÊM NGẶT CÁC BẢN VẼ GHI CHÚ CHUNG, CÁC BẢN VẼ CHI TIẾT VÀ BẢN VẼ CHỈ DẪN KỸ THUẬT.

2. KHI ĐỌC BẢN VẼ, CÁC KÍCH THƯỚC ĐƯỢC ƯU TIÊN HƠN CÁC TỶ LỆ GHI TRÊN BẢN VẼ, TUYỆT ĐỐI KHÔNG ĐƯỢC LẤY KÍCH THƯỚC THEO TỶ LỆ ĐO TRÊN BẢN VẼ.

3. TẤT CẢ CÁC KÍCH THƯỚC TRÊN BẢN VẼ THIẾT KẾ ĐƯỢC GHI BẰNG MILIMÉT (mm), CAO TRÌNH GHI BẰNG MÉT (m) NGOẠI TRỪ KHI CÓ CHỈ ĐỊNH KHÁC TRÊN BẢN VẼ.

4. CÁC HẠNG MỤC CÔNG TRÌNH ĐƯỢC THIẾT KẾ THEO TIÊU CHUẨN XÂY DỰNG VIỆT NAM ẤN BẢN MỚI NHẤT VÀ CÁC QUY ĐỊNH PHÁP QUY LIÊN QUAN ĐẾN CÔNG TÁC THI CÔNG TRONG XÂY DỰNG.

5. NHÀ THẦU PHẢI CÓ TRÁCH NHIỆM KIỂM TRA, ĐỐI CHIẾU CÁC BẢN VẼ THIẾT KẾ CỦA TẤT CẢ CÁC PHẦN NHƯ: KIẾN TRÚC, KẾT CẤU, ĐIỆN, NƯỚC v.v... VÀ THÔNG BÁO CHO NHỮNG NGƯỜI CÓ THẨM QUYỀN Ở CÔNG TRÌNH VỀ NHỮNG ĐIỀU KHÔNG THỐNG NHẤT.

6. MỌI VẤN ĐỀ XẢY RA (NẾU CÓ) TRONG QUÁ TRÌNH THI CÔNG GIỮA CÁC BÊN KỸ THUẬT VỚI NHAU, THÌ PHẢI ĐƯỢC GIẢI QUYẾT TRÊN TINH THẦN HỢP TÁC VÀ GIẢI QUYẾT VẤN ĐỀ.

7. NHÀ THẦU PHẢI KIỂM TRA THẬT CHÍNH XÁC TỪNG HẠNG MỤC TRƯỚC KHI GIA CÔNG LẮP DỰNG.

8. NẾU CÓ SỰ KHÔNG KHỚP VỀ BẢN VẼ GIỮA CÁC BỘ MÔN VỚI NHAU THÌ THỨ TỰ GIẢI QUYẾT VẤN ĐỀ NHƯ SAU:
8.1. BẢN VẼ THIẾT KẾ KIẾN TRÚC.
8.2. BẢN VẼ THIẾT KẾ KẾT CẤU.
8.3. BẢN VẼ THIẾT KẾ HỆ THỐNG KỸ THUẬT.

9. NHỮNG GHI CHÚ RIÊNG TRÊN TỪNG BẢN VẼ THIẾT KẾ KỸ THUẬT SẼ CÓ ĐỘ ƯU TIÊN HƠN SO VỚI GHI CHÚ CHUNG.

10. THỨ TỰ ƯU TIÊN KHI CÓ SỰ MÂU THUẪN GIỮA CÁC TÀI LIỆU, BẢN VẼ THIẾT KẾ NHƯ SAU:
10.1. TIÊU CHUẨN VIỆT NAM (TCVN).
10.2. TIÊU CHUẨN NGÀNH (TCN), TIÊU CHUẨN XÂY DỰNG (TCXD).
10.3. CÁC CHỈ DẪN KỸ THUẬT CÓ LIÊN QUAN.

11. TẤT CẢ CÁC COTE CAO ĐỘ CỦA SÀN GHI TRÊN BẢN VẼ LÀ CỐT MẶT TRÊN CỦA BẢN CHỊU LỰC. CỐT MẶT SÀN HOÀN THIỆN XEM Ở BẢN VẼ KIẾN TRÚC.

12. NHÀ THẦU PHẢI LẬP BẢN VẼ CHẾ TẠO, KẾ HOẠCH CẦN THIẾT ĐỂ HOÀN THÀNH CÔNG VIỆC VÀ GIỮ LẠI CÁC BẢN VẼ LIÊN QUAN ĐỂ PHỤC VỤ CHO VIỆC LÀM BẢN VẼ HOÀN CÔNG SAU NÀY.

13. NHÀ THẦU PHẢI ĐỆ TRÌNH BIỆN PHÁP THI CÔNG CHO MỖI HẠNG MỤC CÔNG VIỆC, VÀ ĐƯỢC CHỦ ĐẦU TƯ CHẤP THUẬN.

14. BẢNG THỐNG KÊ CỐT THÉP Ở PHẦN KẾT CẤU CHỈ MANG TÍNH CHẤT THAM KHẢO PHỤC VỤ CHO CÔNG VIỆC DỰ TOÁN, KHÔNG ĐƯỢC DÙNG VÀO VIỆC CẮT HAY UỐN ĐỂ THI CÔNG.

15. NHÀ THẦU, CÁC NHÀ CUNG CẤP THIẾT BỊ PHẢI PHỐI HỢP CHẶT CHẼ VÀ CHỊU TRÁCH NHIỆM TRONG VIỆC LẮP ĐẶT HỆ THỐNG THIẾT BỊ ĐỂ ĐẢM BẢO AN TOÀN KẾT CẤU CÔNG TRÌNH.

16. NHÀ THẦU PHẢI CHUẨN BỊ TRƯỚC VỊ TRÍ TẤT CẢ CÁC ỐNG NỐI, BU LÔNG NEO, NHỮNG KẾT CẤU CHÔN TRƯỚC TRONG BÊ TÔNG NHƯ ĐÃ THỂ HIỆN TỪ BẢN VẼ KIẾN TRÚC, KẾT CẤU VÀ CƠ KHÍ.

17. BẢN VẼ THI CÔNG CÔNG TRÌNH PHẢI ĐƯỢC TƯ VẤN CỦA PHÍA CHỦ ĐẦU TƯ KIỂM DUYỆT, VÀ PHẢI ĐƯỢC SỰ ĐỒNG Ý PHÊ DUYỆT CỦA CHỦ ĐẦU TƯ TRƯỚC KHI THI CÔNG.

18. NƯỚC SỬ DỤNG TRONG BTCT LÀ NƯỚC SẠCH, NẾU SỬ DỤNG NƯỚC NGẦM YÊU CẦU ĐỘ Ph=6.8->7.2

B MÁC BÊ TÔNG VÀ LỚP BÊ TÔNG BẢO VỆ

TÊN CẤU KIỆN	CẤP BỀN BÊ TÔNG	MÁC BÊ TÔNG	LỚP BT BẢO VỆ (mm)
BÊ TÔNG LÓT	B12.5	150	
BÊ TÔNG MÓNG	B20	250	50
BÊ TÔNG CỘT, CỘT CẤY	B20	250	25
BT BỔ TRỤ, LANH TÔ, Ô VĂNG	B20	250	25
BÊ TÔNG DẦM MÓNG	B20	250	50
BÊ TÔNG ĐÀ SÀN (DẦM SÀN)	B20	250	25
BÊ TÔNG SÀN	B20	250	15

CÔNG TY TNHH TƯ VẤN XD VÀ QLDA PHƯƠNG NAM

THẨM TRA

Theo văn bản số: 1004/2026/BCTTr-PN

Ngày 08 tháng 6 năm 2026

Chủ trì bộ môn ký tên: Lê Hồng Tăng

C CỐT THÉP

1. CỐT THÉP CẦN ĐƯỢC LÀM SẠCH TRƯỚC KHI ĐỔ BÊ TÔNG (NẾU CỐT THÉP BỊ BẨN, RỈ SÉT v.v...)
2. CỐT THÉP CHỜ PHẢI ĐƯỢC BẢO QUẢN NẾU THỜI GIAN QUÁ MỘT THÁNG, BẰNG CÁCH QUÉT HAI LỚP XI MĂNG ĐỂ BẢO VỆ VÀ PHẢI ĐƯỢC KIỂM TRA ĐỊNH KỲ.
3. TRONG CẤU KIỆN CHỊU NÉN, CỐT THÉP CHỦ CẦN ĐƯỢC GIA CÔNG THẲNG, KHÔNG BỊ CONG VÊNH.
4. CƯỜNG ĐỘ CỐT THÉP CHỊU LỰC:
4.1.CỐT THÉP ĐƯỜNG KÍNH ∅<10, CB240-T : Rs = 2100 Kg/cm2
4.2.CỐT THÉP ĐƯỜNG KÍNH ∅>=10, CB400-V : Rs = 3500 Kg/cm2

D NỐI CỐT THÉP

1. ĐỐI VỚI CỐT THÉP TRƠN CÓ ĐƯỜNG KÍNH D < 10mm, CHIỀU DÀI ĐOẠN NỐI LÀ: 40D
2. ĐỐI VỚI THÉP CÓ GỜ (THÉP GÂN) CÓ ĐƯỜNG KÍNH D >= 10mm, ĐOẠN NỐI THÉP NHƯ
2.1.1 ĐỐI VỚI CẤU KIỆN CHỊU KÉO, ĐOẠN NỐI THÉP LÀ: 40D (D: ĐƯỜNG KÍNH CỐT THÉP)
2.1.2 ĐỐI VỚI CẤU KIỆN CHỊU NÉN, ĐOẠN NỐI THÉP LÀ: 30D (D: ĐƯỜNG KÍNH CỐT THÉP)
3. CỐT THÉP NỐI TRONG DẦM, ĐÀ SÀN PHẢI NỐI TRONG VI VÙNG CHỊU NÉN CỦA CẤU KIỆN.
4. TẠI MỘT MẶT CẮT NỐI THÉP, MẬT ĐỘ NỐI THÉP KHÔNG VƯỢT QUÁ 50% MÀ PHẢI NỐI THÉP XEN KẼ.

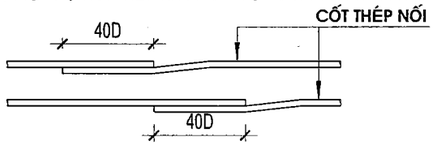

Hình ảnh minh họa nối thép xen kẽ

E BẺ CONG THÉP TRƠN

QUY ĐỊNH BẺ MÓC ĐỐI VỚI LOẠI CỐT THÉP TRƠN

BẺ CONG GÓC 180 (độ)	BẺ CONG GÓC 45 (độ)	BẺ CONG GÓC 90 (độ)
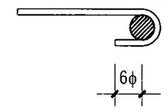	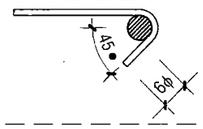	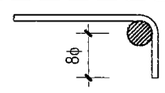

CÔNG TRÌNH:
CẢI TẠO SỬA CHỮA
KHU VỰC CỔNG CHÍNH
HẠNG MỤC

ĐỊA ĐIỂM THỰC HIỆN:
99 MAN THIỆN, PHƯỜNG TĂNG NHƠN PHÚ, TP HCM

CHỦ ĐẦU TƯ
HỌC VIỆN CHÍNH TRỊ KHU VỰC II
ĐỊA CHỈ : 99 MAN THIỆN, PHƯỜNG TĂNG NHƠN PHÚ, TP HCM
GIÁM ĐỐC
NGUYỄN TẤN VINH

ĐƠN VỊ THIẾT KẾ
LIEN THANH CONSULTING
CÔNG TY CỔ PHẦN TƯ VẤN KỸ THUẬT XÂY DỰNG ĐÔ THỊ LIÊN THÀNH
SỐ 24A, ĐƯỜNG D5, P.THẠNH MỸ TÂY,TP.HCM
TEL: (028).35 127 581 - FAX: (028).35 127 581
EMAIL: lienthanh3236@gmail.com
GIÁM ĐỐC
CHÂU NGỌC HIỀN

CHỦ NHIỆM DỰ ÁN: KTS. NGÔ DUY TIÊN	
CHỦ TRÌ BỘ MÔN: KS. VĂN. T. ĐẠT THÔNG	
THIẾT KẾ: KS. ĐỖ NGUYỄN ANH DUY	
KIỂM TRA: KS. VĂN. T. ĐẠT THÔNG	

TÊN BẢN VẼ:
GHI CHÚ CHUNG

HỒ SƠ: THIẾT KẾ THI CÔNG

TỶ LỆ	HOÀN THÀNH	SỐ HIỆU BẢN VẼ
A3	2026	KC - 01

F — NỀN MÓNG CÔNG TRÌNH

1. SỬ DỤNG PHƯƠNG ÁN MÓNG NÔNG TRÊN NỀN ĐẤT TỰ NHIÊN.
2. TRONG QUÁ TRÌNH THI CÔNG, NẾU GẶP CÔNG TRÌNH NGẦM HOẶC CÁC TẦNG ĐỊA TẦNG KHÔNG TỐT NHÀ THẦU THI CÔNG PHẢI BÁO CHO ĐƠN VỊ THIẾT KẾ KIỂM TRA ĐỂ CÓ BIỆN PHÁP ĐIỀU CHỈNH VÀ XỬ LÝ.
3. CÁC MÓNG TIẾP GIÁP VỚI CÔNG TRÌNH LÂN CẬN, CẦN PHẢI CÓ BIỆN PHÁP KÈ CHẮN ĐẤT ĐỂ TRÁNH SẠT LỞ.
4. TRƯỚC KHI LĂM LE BÊ TÔNG ĐÁ LÓT MÓNG CẦN PHẢI LÀM SẠCH VÀ TẠO PHẲNG HỐ MÓNG.
5. THI CÔNG MÓNG TRONG ĐIỀU KIỆN KHÔNG TỐT (MƯA), CẦN PHẢI CÓ BIỆN PHÁP TIÊU NƯỚC HỐ MÓNG.
6. BÊ TÔNG MÓNG CHỈ ĐƯỢC ĐỔ KHI HỐ MÓNG KHÔ RÁO NƯỚC.

G — ĐỘ VỒNG DẦM KHI THI CÔNG CỐP PHA

1. CÁC DẦM CÓ KHẨU ĐỘ LỚN HƠN 4 MÉT KHI GIA CÔNG CHẾ TẠO CỐP PHA PHẢI KỂ ĐẾN ĐỘ VỒNG DẦM.

2. CÔNG THỨC TÍNH ĐỘ VỒNG DẦM $f = \frac{3L}{1000}$

L: TÍNH BẰNG MÉT (m), LÀ KHOẢNG CÁCH GIỮA LỌT LÒNG GIỮA HAI MÉP CỘT.

H — QUY ĐỊNH ĐÀ LANH TÔ CỬA ĐI VÀ CỬA SỔ

LANH TÔ CHO CỬA SỔ VÀ CỬA ĐI NẾU KHÔNG CÓ CHI TIẾT THÌ ĐƯỢC QUI ĐỊNH NHƯ SAU
1. BỀ RỘNG CỬA ĐI VÀ CỬA SỔ KÝ HIỆU LÀ W (m)
2. BỀ RỘNG VÀ CHIỀU CAO ĐÀ LANH TÔ LẦN LƯỢT LÀ B (mm) VÀ H (mm)
3. ĐOẠN GỐI CỦA ĐÀ LANH TÔ VÀO TƯỜNG MỖI BÊN, L (mm)
4. LỚP BÊ TÔNG BẢO VỆ ĐÀ LANH TÔ, a (mm)
5. ĐƯỜNG KÍNH THÉP DỌC, THÉP ĐAI, D (mm)

LANH TÔ CỬA ĐI VÀ CỬA SỔ CHO TƯỜNG DÀY 100 (mm)

W (m)	B (mm)	H (mm)	THÉP DỌC	THÉP ĐAI	a (mm)	L (mm)	H.DẠNG ĐAI (mm)
W < 2	100	200	2D12	D6a200	25	300	50 150 50
2 < W < 3	100	250	2D14	D6a200	25	300	50 200 50

LANH TÔ CỬA ĐI VÀ CỬA SỔ CHO TƯỜNG DÀY 200 (mm)

W (m)	B (mm)	H (mm)	THÉP DỌC	THÉP ĐAI	a (mm)	L (mm)	H.DẠNG ĐAI (mm)
W < 2	200	200	4D12	D6a200	25	300	150 150 50
2 < W < 3	200	250	4D14	D6a200	25	400	150 200 50
3 < W < 4	200	300	4D14	D6a200	25	500	150 250 50
4 < W < 4	200	300	4D16	D6a200	25	500	150 250 50

CÔNG TY TNHH TƯ VẤN XD VÀ QLDA PHƯƠNG NAM
THẨM TRA
Theo văn bản số: 004/2026/BCTTr-PN
Ngày 08 tháng 6 năm 2026
Chủ trì bộ môn ký tên: Lê Hồng Tùng

I — QUY ĐỊNH ĐẶT THÉP RÂU CHỜ TẠI VỊ TRÍ CỘT VÀ TƯỜNG XÂY GẠCH

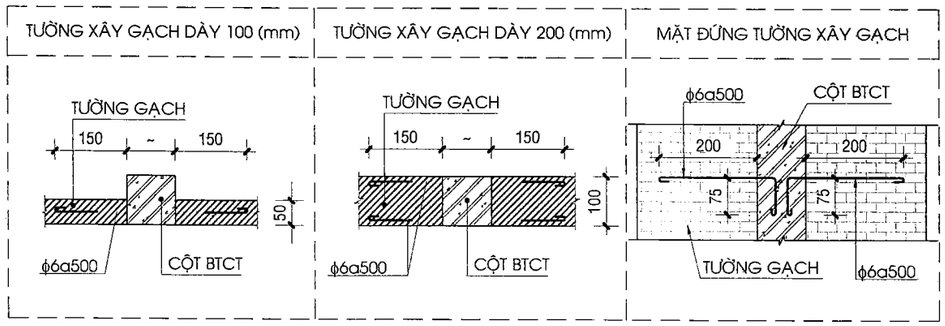

J — QUY ĐỊNH ĐẶT CỐT THÉP GIA CƯỜNG

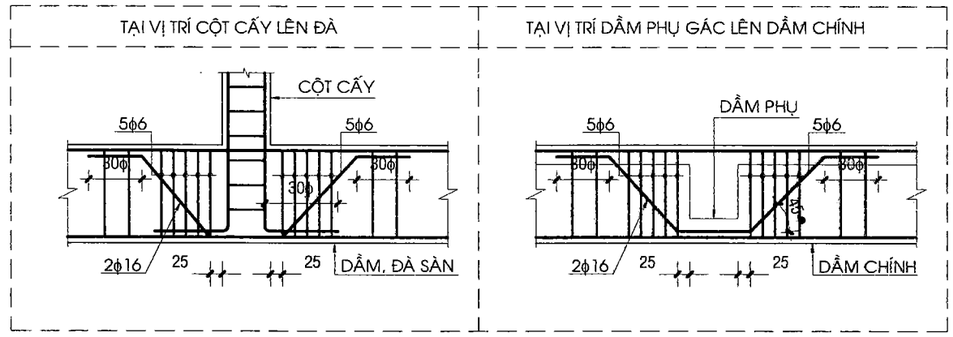

K — QUY ĐỊNH ĐẶT CỐT THÉP DỌC DẦM PHỤ GÁC LÊN DẦM CHÍNH

TẠI VỊ TRÍ DẦM PHỤ GÁC LÊN DẦM CHÍNH
(TRƯỜNG HỢP CHIỀU CAO DẦM PHỤ BẰNG CHIỀU CAO DẦM CHÍNH)

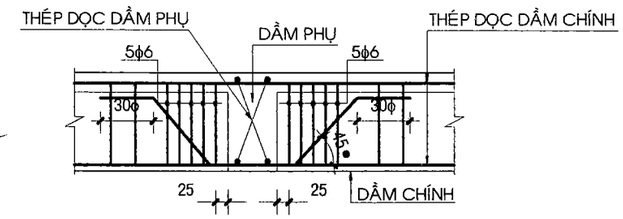

L — CHI TIẾT GIẢM CỘT

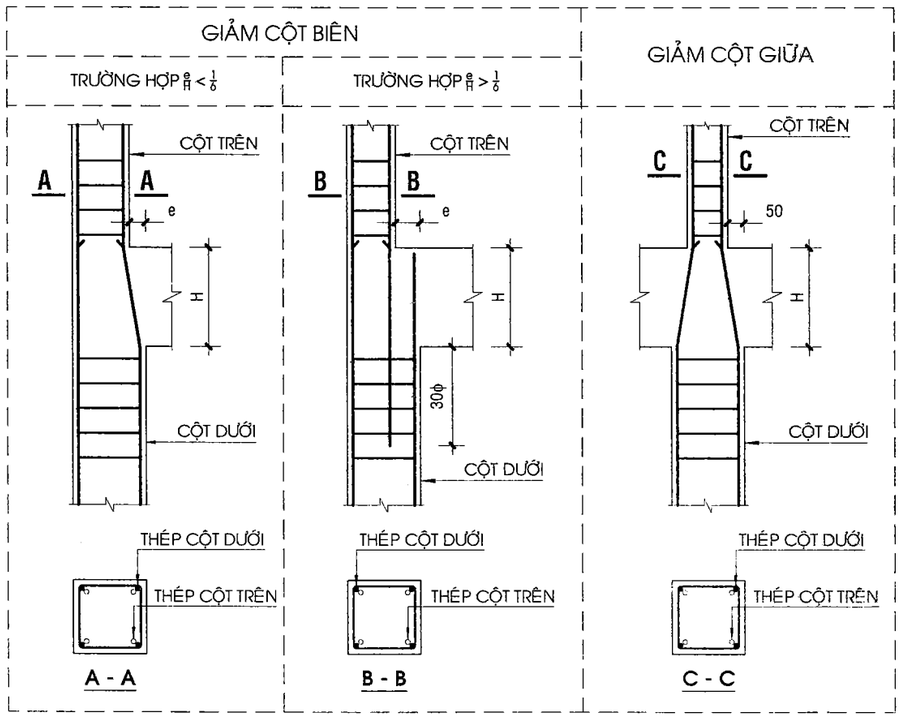

CÔNG TRÌNH:
CẢI TẠO SỬA CHỮA
KHU VỰC CỔNG CHÍNH
HẠNG MỤC

ĐỊA ĐIỂM THỰC HIỆN:
99 MAN THIỆN, PHƯỜNG TĂNG NHƠN PHÚ, TP HCM

CHỦ ĐẦU TƯ
HỌC VIỆN CHÍNH TRỊ KHU VỰC II
ĐỊA CHỈ : 99 MAN THIỆN, PHƯỜNG TĂNG NHƠN PHÚ, TP HCM
GIÁM ĐỐC
NGUYỄN TẤN VINH

ĐƠN VỊ THIẾT KẾ
LIENTHANH CONSULTING
CÔNG TY CỔ PHẦN TƯ VẤN KỸ THUẬT XÂY DỰNG ĐÔ THỊ LIÊN THÀNH
SỐ 24A, ĐƯỜNG D5, P.THẠNH MỸ TÂY,TP.HCM
TEL: (028).35 127 581 - FAX: (028).35 127 581
EMAIL: lienthanh3236@gmail.com
GIÁM ĐỐC
TRẦN NGỌC HIỀN

CHỦ NHIỆM DỰ ÁN: KTS. NGÔ DUY TIÊN
CHỦ TRÌ BỘ MÔN: KS. VĂN. T. ĐẠT THÔNG
THIẾT KẾ: KS. ĐỖ NGUYỄN ANH DUY
KIỂM TRA: KS. VĂN. T. ĐẠT THÔNG

TÊN BẢN VẼ:
GHI CHÚ CHUNG

HỒ SƠ: THIẾT KẾ THI CÔNG

TỶ LỆ	HOÀN THÀNH	SỐ HIỆU BẢN VẼ
A3	2026	KC - 02

M — QUY ĐỊNH VỀ CẮT, BỐ TRÍ THÉP DẦM VÀ CỐT ĐAI

ĐỐI VỚI CÁC CẤU KIỆN DẦM, ĐÀ SÀN, ĐÀ KIỀNG, ĐÀ GIẰNG v.v...NẾU CHỈ THỂ HIỆN MẶT CẮT NGANG MÀ KHÔNG THỂ HIỆN MẶT CẮT DỌC THÌ VIỆC BỐ TRÍ CỐT THÉP DỌC, THÉP DỌC TĂNG CƯỜNG VÀ CỐT ĐAI ĐƯỢC BỐ TRÍ THEO CHI TIẾT DẦM ĐIỂN HÌNH NHƯ SAU:

1. L1, L2 LÀ NHỊP TÍNH TOÁN CỦA DẦM, TÍNH TỪ HAI MÉP CỘT
2. H LÀ CHIỀU CAO DẦM

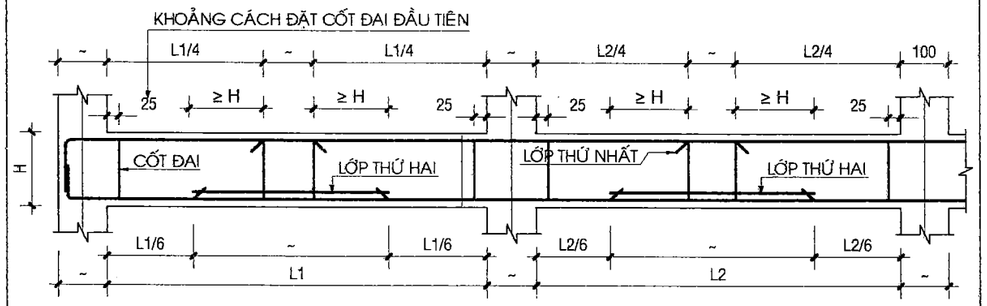

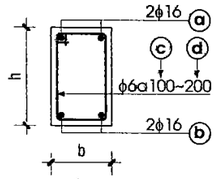

MẶT CẮT NGANG
(TRƯỜNG HỢP 1)

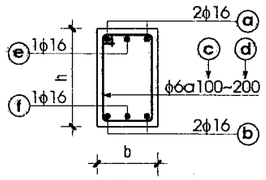

MẶT CẮT NGANG
(TRƯỜNG HỢP 2)

GHI CHÚ:

- (a) CỐT THÉP LỚP TRÊN
- (b) CỐT THÉP LỚP DƯỚI
- (c) KHOẢNG CÁCH ĐAI TRONG $\frac{1}{4}$ NHỊP
- (d) KHOẢNG CÁCH ĐAI TRONG GIỮA NHỊP
- (e) THÉP TĂNG CƯỜNG GỐI
- (f) THÉP TĂNG CƯỜNG BỤNG

N — CHI TIẾT GIA CƯỜNG LỖ SÀN, VÁCH, LỖ XUYÊN ĐÀ

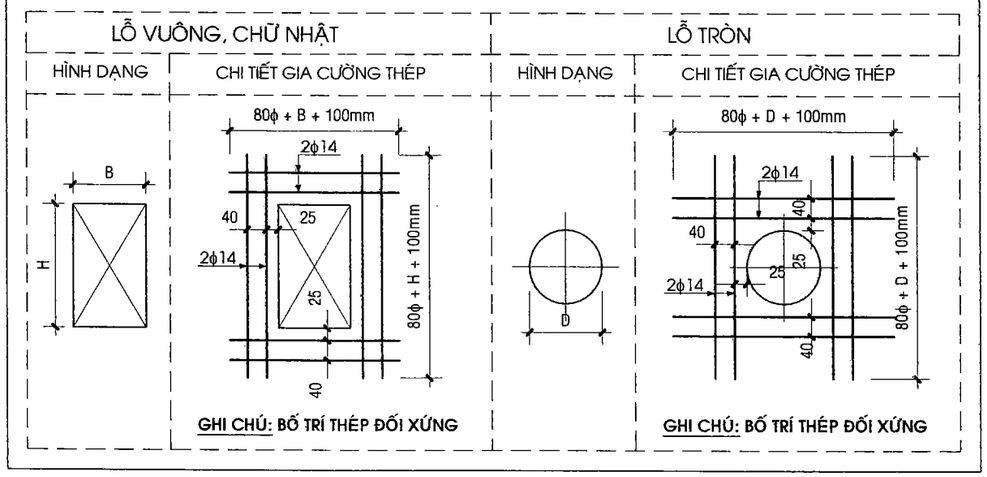

O — KHOẢNG CÁCH NHỎ NHẤT GIỮA CÁC THANH THÉP

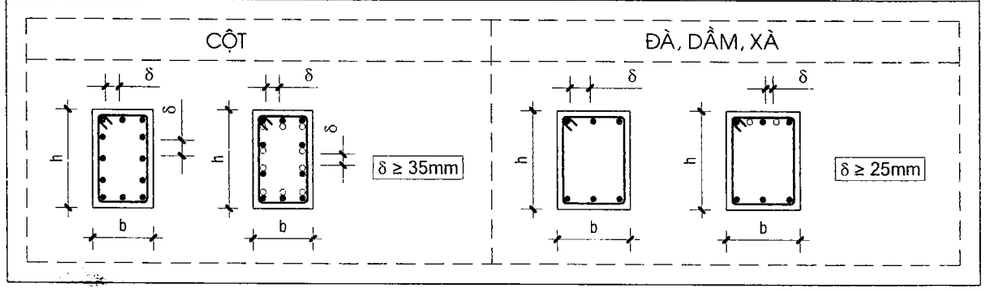

P — CHI TIẾT NEO THÉP TẠI NÚT DẦM

ĐỐI VỚI CÁC CẤU KIỆN DẦM, ĐÀ SÀN, ĐÀ KIỀNG, ĐÀ GIẰNG v.v...NẾU KHÔNG CHỈ ĐỊNH CHIỀU DÀI ĐOẠN NEO THÉP TẠI NÚT THÌ VIỆC NEO THÉP TẠI NÚT XEM CHI TIẾT SAU:

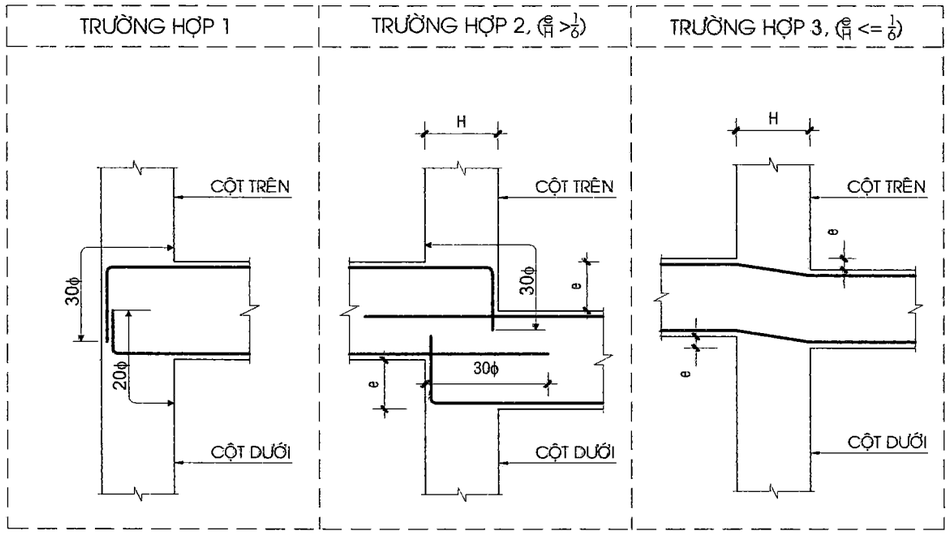

Q — CHI TIẾT THÉP GIÁ (THÉP CẤU TẠO) TRONG BỐ TRÍ THÉP Ô SÀN

QUY ĐỊNH BỐ TRÍ THÉP GIÁ (THÉP CẤU TẠO) KHI KHÔNG CÓ THỂ HIỆN TRÊN BẢN VẼ

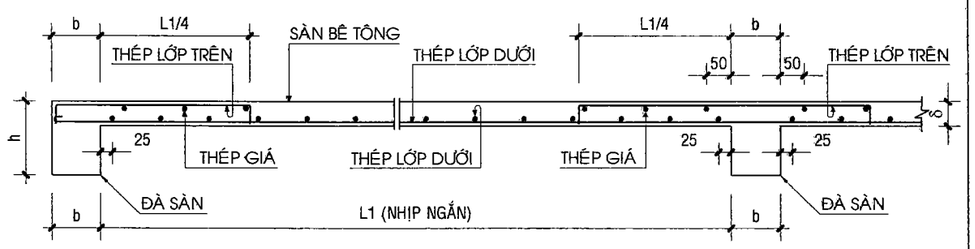

R — THÉP GIA CƯỜNG TẠI VỊ TRÍ TƯỜNG XÂY TRÊN SÀN

QUY ĐỊNH ĐẶT CỐT THÉP GIA CƯỜNG TẠI VỊ TRÍ TƯỜNG XÂY TRÊN SÀN, (KHÔNG XÂY TRÊN ĐÀ)

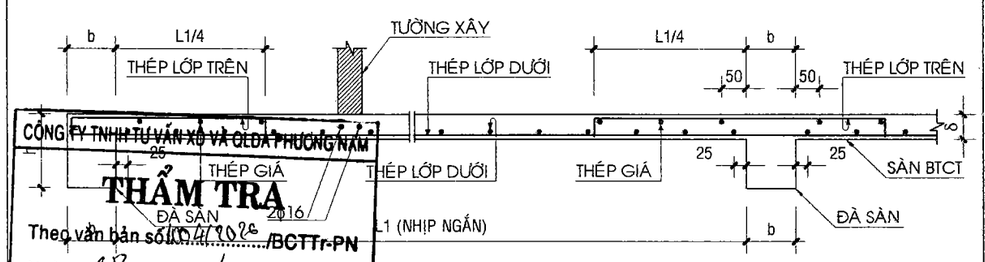

CÔNG TY TNHH TƯ VẤN XÂY DỰNG VÀ ĐỊA ỐC PHƯƠNG NAM
THẨM TRA
Theo văn bản số 00/TT2026/BCTTr-PN
Ngày 08 tháng 6 năm 2026
Chủ trì bộ môn ký tên:
Lê Hồng Tùng

CÔNG TRÌNH:
CẢI TẠO SỬA CHỮA
KHU VỰC CỔNG CHÍNH
HẠNG MỤC

ĐỊA ĐIỂM THỰC HIỆN:
99 MAN THIỆN, PHƯỜNG TĂNG NHƠN PHÚ, TP HCM

CHỦ ĐẦU TƯ
HỌC VIỆN CHÍNH TRỊ KHU VỰC II
ĐỊA CHỈ : 99 MAN THIỆN, PHƯỜNG TĂNG NHƠN PHÚ, TP HCM
GIÁM ĐỐC
NGUYỄN TẤN VINH

ĐƠN VỊ THIẾT KẾ
LIEN THANH CONSULTING
CÔNG TY CỔ PHẦN TƯ VẤN KỸ THUẬT XÂY DỰNG ĐÔ THỊ LIÊN THÀNH
SỐ 24A, ĐƯỜNG D5, P.THẠNH MỸ TÂY,TP.HCM
TEL: (028).35 127 581 - FAX: (028).35 127 581
EMAIL: lienthanh3236@gmail.com
GIÁM ĐỐC
CHÂU NGỌC HIỀN

CHỦ NHIỆM DỰ ÁN: KTS. NGÔ DUY TIÊN
CHỦ TRÌ BỘ MÔN: KS. VĂN. T. ĐẠT THÔNG
THIẾT KẾ: KS. ĐỖ NGUYỄN ANH DUY
KIỂM TRA: KS. VĂN. T. ĐẠT THÔNG

TÊN BẢN VẼ:
GHI CHÚ CHUNG

HỒ SƠ: THIẾT KẾ THI CÔNG

TỶ LỆ	HOÀN THÀNH	SỐ HIỆU BẢN VẼ
A3	2026	KC - 03

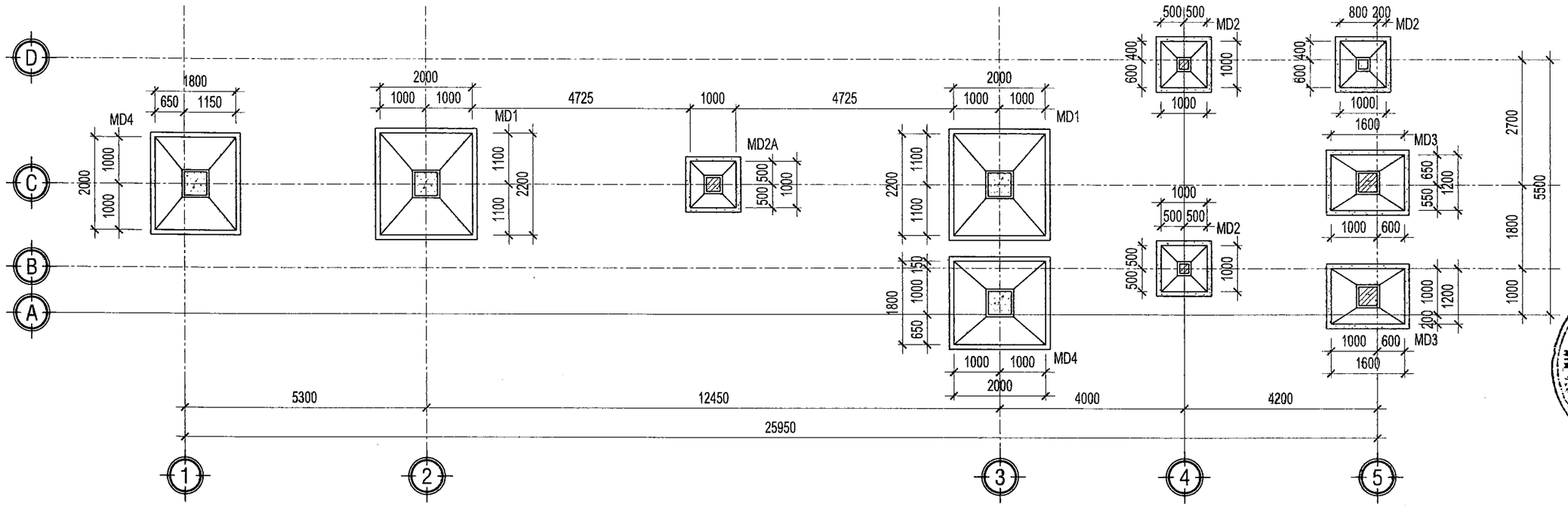

MẶT BẰNG BỐ TRÍ MÓNG

TL: 1/100

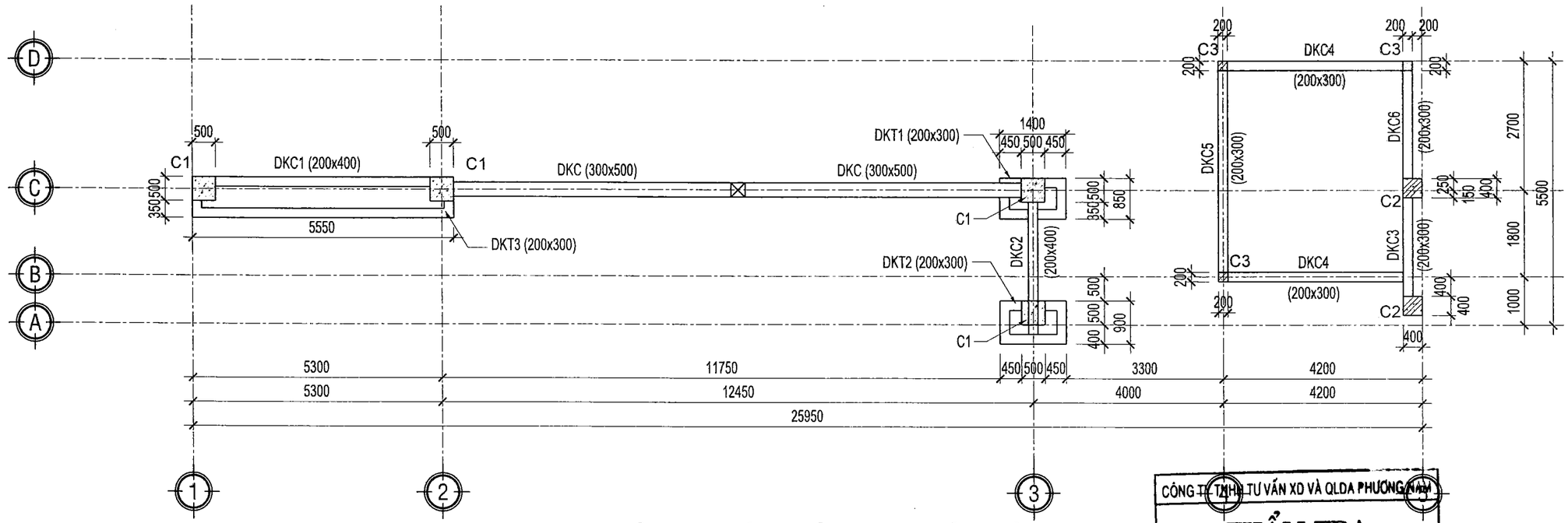

MẶT BẰNG BỐ TRÍ CỘT, ĐÀ KIỀNG

TL: 1/100

CÔNG TY TNHH TƯ VẤN XD VÀ QLDA PHƯƠNG NAM

THẨM TRA

Theo văn bản số 1004/2026/BCTTr-PN

Ngày 09 tháng 6 năm 2026

Chủ trì bộ môn ký tên:

Lê Hồng Tùng

CÔNG TRÌNH:

CẢI TẠO SỬA CHỮA
KHU VỰC CỔNG CHÍNH

HẠNG MỤC

ĐỊA ĐIỂM THỰC HIỆN:

99 MAN THIỆN, PHƯỜNG TĂNG NHƠN PHÚ, TP HCM

CHỦ ĐẦU TƯ

HỌC VIỆN CHÍNH TRỊ KHU VỰC

ĐỊA CHỈ : 99 MAN THIỆN, PHƯỜNG TĂNG NHƠN PHÚ, TP HCM

GIÁM ĐỐC

NGUYỄN TẤN VINH

ĐƠN VỊ THIẾT KẾ

LIENTHANH CONSULTING

CÔNG TY CỔ PHẦN TƯ VẤN KỸ THUẬT XÂY DỰNG ĐÔ THỊ LIÊN THÀNH

SỐ 24A, ĐƯỜNG D5, P.THẠNH MỸ TÂY,TP.HCM
TEL: (028).35 127 581 - FAX: (028).35 127 581
EMAIL: lienthanh3236@gmail.com

GIÁM ĐỐC

CHÂU NGỌC HIỀN

CHỦ NHIỆM DỰ ÁN:
KTS. NGÔ DUY TIÊN

CHỦ TRÌ BỘ MÔN:
KS. VĂN. T. ĐẠT THÔNG

THIẾT KẾ:
KS. ĐỖ NGUYỄN ANH DUY

KIỂM TRA:
KS. VĂN. T. ĐẠT THÔNG

TÊN BẢN VẼ:

KẾT CẤU CHI TIẾT CỔNG, NHÀ BẢO VỆ VÀ BẢNG TÊN (TỜ 01)

HỒ SƠ: THIẾT KẾ THI CÔNG

TỶ LỆ	HOÀN THÀNH	SỐ HIỆU BẢN VẼ
A3	2026	KC - 04

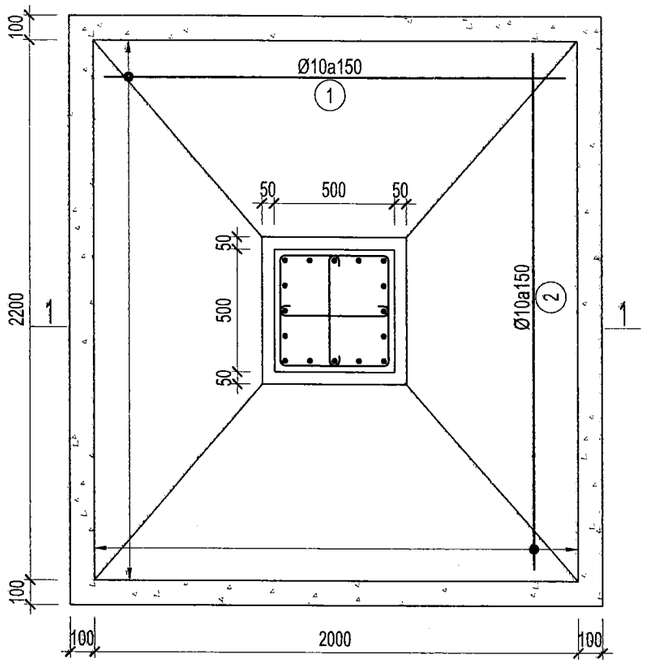

CHI TIẾT MD1 (SL: 2)
TL: 1/25

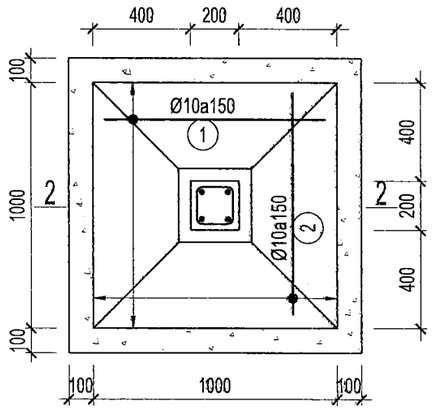

CHI TIẾT MD2 (SL: 3)
TL: 1/25

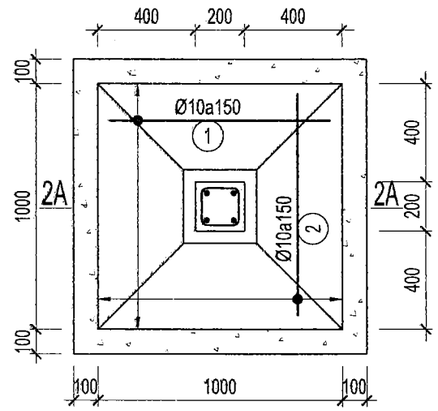

CHI TIẾT MD2A (SL: 1)
TL: 1/25

CÔNG TY TNHH TƯ VẤN XD VÀ QLDA PHƯƠNG NAM

THẨM TRA

Theo văn bản số: 004/2026/BCTTr-PN

Ngày 08 tháng 6 năm 2026

Chủ trì bộ môn ký tên: Lê Kim Tùng

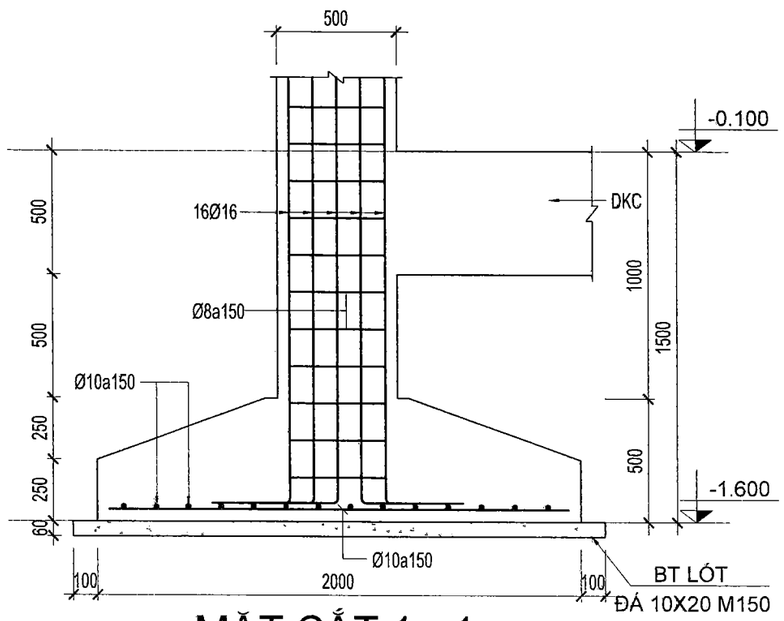

MẶT CẮT 1 - 1
TL: 1/25

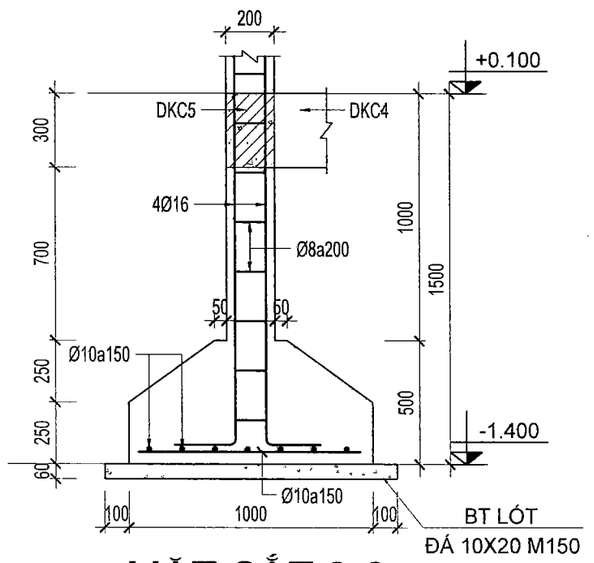

MẶT CẮT 2-2
TL: 1/25

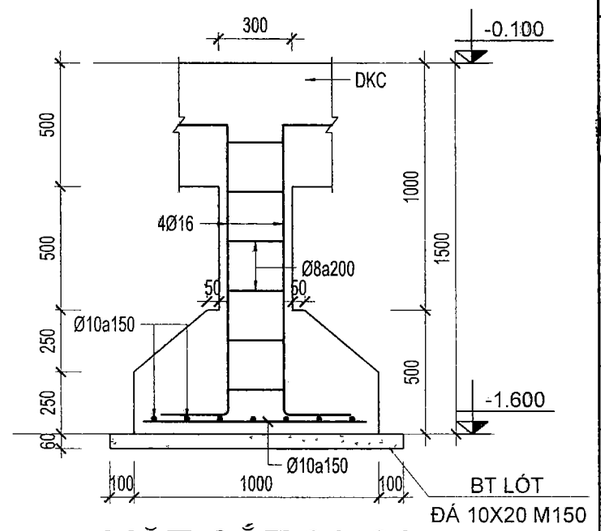

MẶT CẮT 2A-2A
TL: 1/25

CÔNG TRÌNH:
CẢI TẠO SỬA CHỮA
KHU VỰC CỔNG CHÍNH
HẠNG MỤC

ĐỊA ĐIỂM THỰC HIỆN:
99 MAN THIỆN, PHƯỜNG TĂNG NHƠN PHÚ, TP HCM

CHỦ ĐẦU TƯ
HỌC VIỆN CHÍNH TRỊ KHU VỰC II
ĐỊA CHỈ : 99 MAN THIỆN, PHƯỜNG TĂNG NHƠN PHÚ, TP HCM

GIÁM ĐỐC
NGUYỄN TẤN VINH

ĐƠN VỊ THIẾT KẾ
LIENTHANH CONSULTING
CÔNG TY CỔ PHẦN TƯ VẤN KỸ THUẬT XÂY DỰNG ĐÔ THỊ LIÊN THÀNH
SỐ 24A, ĐƯỜNG D5, P.THẠNH MỸ TÂY,TP.HCM
TEL: (028).35 127 581 - FAX: (028).35 127 581
EMAIL: lienthanh3236@gmail.com

GIÁM ĐỐC
CHÂU NGỌC HIỀN

CHỦ NHIỆM DỰ ÁN: KTS. NGÔ DUY TIÊN
CHỦ TRÌ BỘ MÔN: KS. VĂN. T. ĐẠT THÔNG
THIẾT KẾ: KS. ĐỖ NGUYỄN ANH DUY
KIỂM TRA: KS. VĂN. T. ĐẠT THÔNG

TÊN BẢN VẼ:
KẾT CẤU CHI TIẾT CỔNG, NHÀ BẢO VỆ VÀ BẢNG TÊN (TỜ 02)

HỒ SƠ: THIẾT KẾ THI CÔNG

TỶ LỆ	HOÀN THÀNH	SỐ HIỆU BẢN VẼ
A3	2026	KC - 05

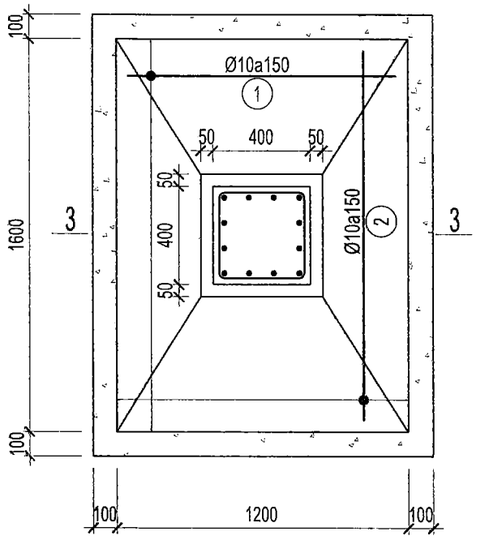

CHI TIẾT MD3 (SL: 2)

TL: 1/25

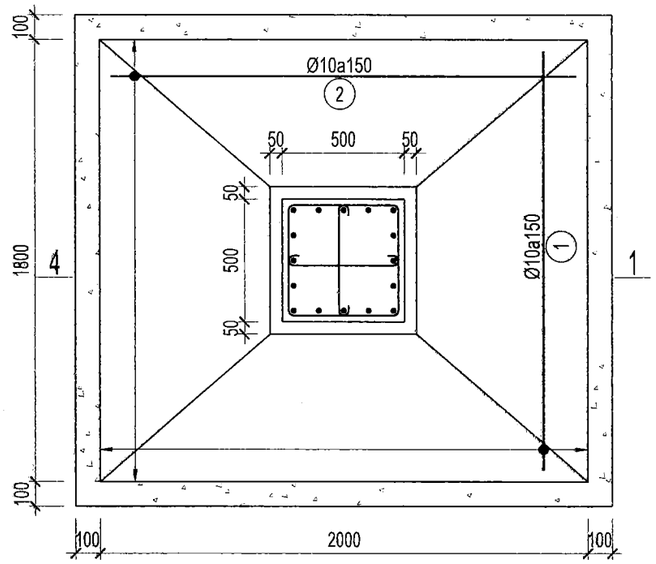

CHI TIẾT MD4 (SL: 2)

TL: 1/25

CÔNG TY TNHH TƯ VẤN XD VÀ QLDA PHƯƠNG NAM

THẨM TRA

Theo văn bản số 004/2026/BCTTr-PN

Ngày 08 tháng 6 năm 2026

Chủ trì bộ môn ký tên:

Lê Hồng Tùng

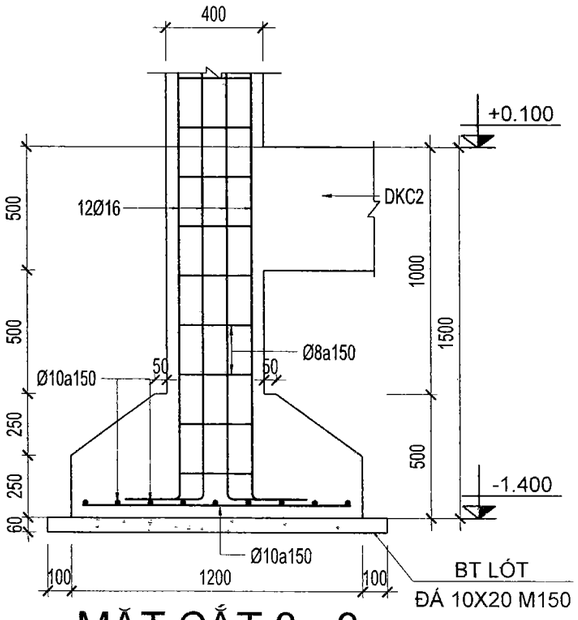

MẶT CẮT 3 - 3

TL: 1/25

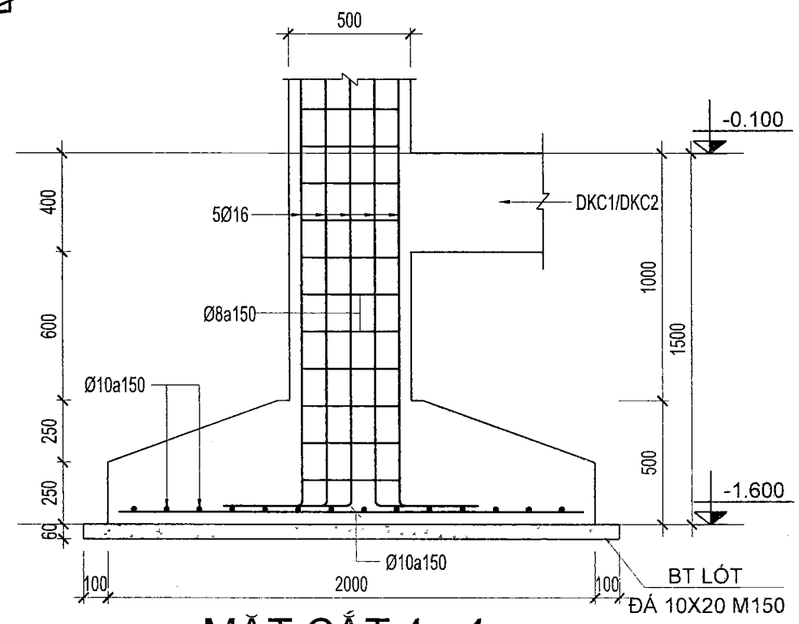

MẶT CẮT 4 - 4

TL: 1/25

CÔNG TRÌNH:

CẢI TẠO SỬA CHỮA
KHU VỰC CỔNG CHÍNH

HẠNG MỤC

ĐỊA ĐIỂM THỰC HIỆN:

99 MAN THIỆN, PHƯỜNG TĂNG NHƠN PHÚ, TP HCM

CHỦ ĐẦU TƯ

HỌC VIỆN CHÍNH TRỊ KHU VỰC II

ĐỊA CHỈ : 99 MAN THIỆN, PHƯỜNG TĂNG NHƠN PHÚ, TP HCM

GIÁM ĐỐC

NGUYỄN TẤN VINH

ĐƠN VỊ THIẾT KẾ

LIEN THANH CONSULTING

CÔNG TY CỔ PHẦN TƯ VẤN KỸ THUẬT XÂY DỰNG ĐÔ THỊ LIÊN THÀNH

SỐ 24A, ĐƯỜNG D5, P.THẠNH MỸ TÂY,TP.HCM
TEL: (028).35 127 581 - FAX: (028).35 127 581
EMAIL: lienthanh3236@gmail.com

GIÁM ĐỐC

CHÂU NGỌC HIỀN

CHỦ NHIỆM DỰ ÁN:
KTS. NGÔ DUY TIÊN

CHỦ TRÌ BỘ MÔN:
KS. VĂN. T. ĐẠT THÔNG

THIẾT KẾ:
KS. ĐỖ NGUYỄN ANH DUY

KIỂM TRA:
KS. VĂN. T. ĐẠT THÔNG

TÊN BẢN VẼ:

KẾT CẤU CHI TIẾT CỔNG, NHÀ BẢO VỆ VÀ BẢNG TÊN (TỜ 03)

HỒ SƠ: THIẾT KẾ THI CÔNG

TỶ LỆ	HOÀN THÀNH	SỐ HIỆU BẢN VẼ
A3	2026	KC - 06

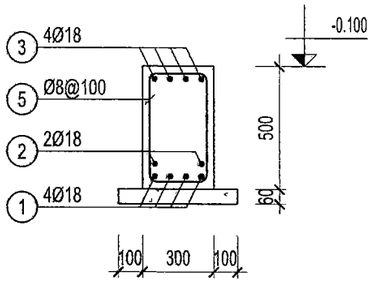

MẶT CẮT ĐẦU GỐI

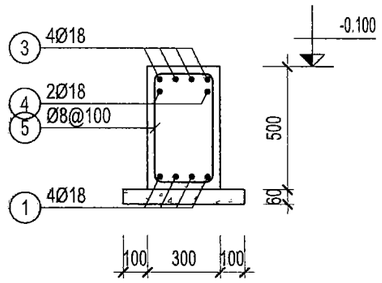

MẶT CẮT GIỮA NHỊP

DẦM DKC (SL= 01, L= 12.95m)

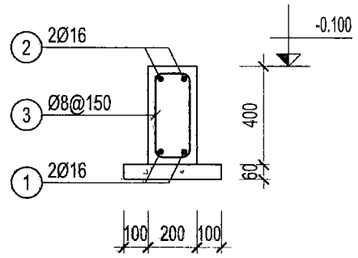

MẶT CẮT ĐẦU GỐI

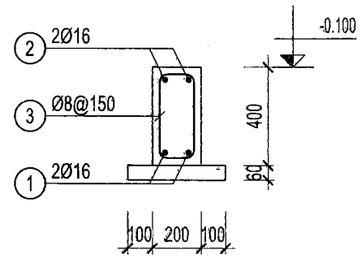

MẶT CẮT GIỮA NHỊP

DẦM DKC1 (SL= 01, L= 5.55m)

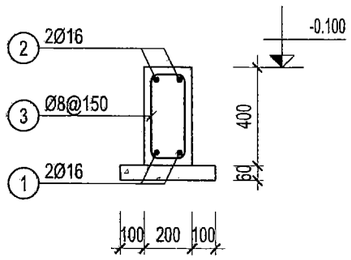

MẶT CẮT ĐẦU GỐI

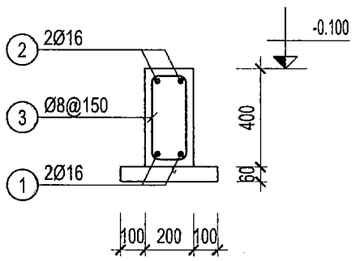

MẶT CẮT GIỮA NHỊP

DẦM DKC2 (SL= 01, L= 3.45m)

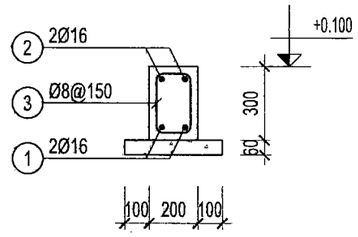

MẶT CẮT ĐẦU GỐI

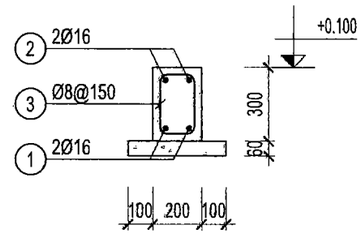

MẶT CẮT GIỮA NHỊP

DẦM DKC3 (SL= 01, L= 2.85m)

CÔNG TY TNHH TƯ VẤN XD VÀ QLDA PHƯƠNG NAM

THẨM TRA

Theo văn bản số: 1004/ 2026 /BCTTr-PN

Ngày 18 tháng 6 năm 2026

Chủ trì bộ môn ký tên: Lê Hồng Tùng

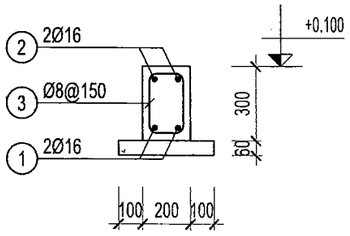

MẶT CẮT ĐẦU GỐI

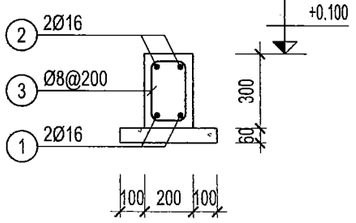

MẶT CẮT GIỮA NHỊP

DẦM DKC4 (SL= 02, L= 4.1m)

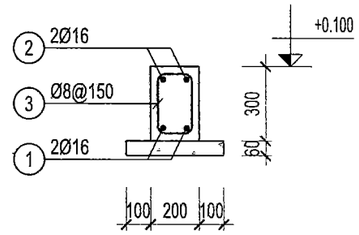

MẶT CẮT ĐẦU GỐI

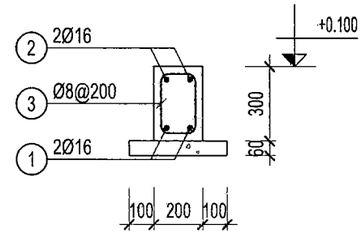

MẶT CẮT GIỮA NHỊP

DẦM DKC5 (SL= 01, L= 4.6m)

CÔNG TRÌNH:

CẢI TẠO SỬA CHỮA
KHU VỰC CỔNG CHÍNH

HẠNG MỤC

ĐỊA ĐIỂM THỰC HIỆN:

99 MAN THIỆN, PHƯỜNG TĂNG NHƠN PHÚ, TP HCM

CHỦ ĐẦU TƯ

HỌC VIỆN CHÍNH TRỊ KHU VỰC II

ĐỊA CHỈ : 99 MAN THIỆN, PHƯỜNG TĂNG NHƠN PHÚ, TP HCM

GIÁM ĐỐC

NGUYỄN TẤN VINH

ĐƠN VỊ THIẾT KẾ

LIENTHANH CONSULTING

CÔNG TY CỔ PHẦN TƯ VẤN KỸ THUẬT XÂY DỰNG ĐÔ THỊ LIÊN THÀNH

SỐ 24A, ĐƯỜNG D5, P.THẠNH MỸ TÂY,TP.HCM
TEL: (028).35 127 581 - FAX: (028).35 127 581
EMAIL: lienthanh3236@gmail.com

GIÁM ĐỐC

CHÂU NGỌC HIỀN

CHỦ NHIỆM DỰ ÁN: KTS. NGÔ DUY TIÊN	
CHỦ TRÌ BỘ MÔN: KS. VĂN. T. ĐẠT THÔNG	
THIẾT KẾ: KS. ĐỖ NGUYỄN ANH DUY	
KIỂM TRA: KS. VĂN. T. ĐẠT THÔNG	

TÊN BẢN VẼ:

KẾT CẤU CHI TIẾT CỔNG, NHÀ BẢO VỆ VÀ BẢNG TÊN (TỜ 04)

HỒ SƠ: THIẾT KẾ THI CÔNG

TỶ LỆ	HOÀN THÀNH	SỐ HIỆU BẢN VẼ
A3	2026	KC - 07

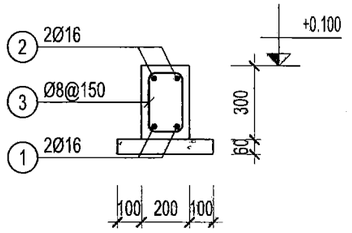

MẶT CẮT ĐẦU GỐI

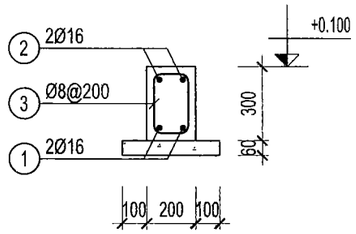

MẶT CẮT GIỮA NHỊP

DẦM DKC6 (SL= 01, L= 2.85m)

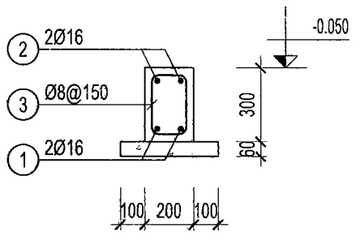

MẶT CẮT ĐẦU GỐI

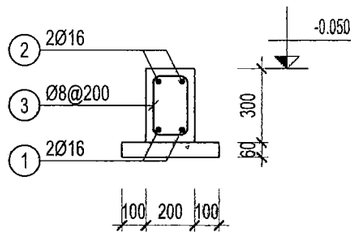

MẶT CẮT GIỮA NHỊP

DẦM DKT1 (SL= 01, L= 4.5m)

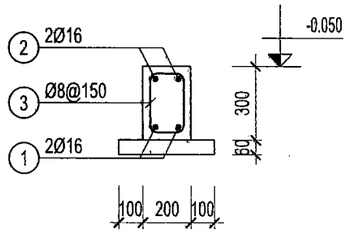

MẶT CẮT ĐẦU GỐI

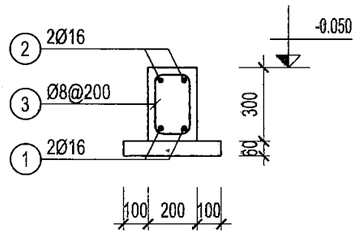

MẶT CẮT GIỮA NHỊP

DẦM DKT2 (SL= 01, L= 4.6m)

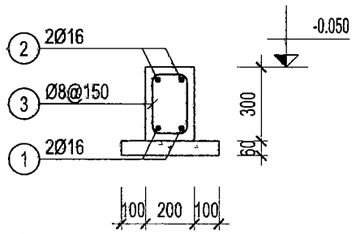

MẶT CẮT ĐẦU GỐI

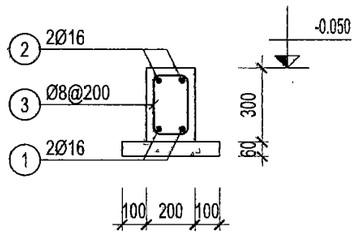

MẶT CẮT GIỮA NHỊP

DẦM DKT3 (SL= 01, L= 6.35m)

CÔNG TY TNHH TƯ VẤN XD VÀ QLDA PHƯƠNG NAM

THẨM TRA

Theo văn bản số: 100A/2026 /BCTTr-PN

Ngày 08 tháng 6 năm 2026

Chủ trì bộ môn ký tên: Lê Kim Tùng

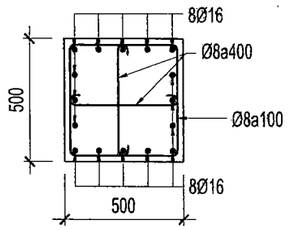

C1

(CĐ ĐÁY MÓNG →+7.100)

(SL: 4)

TL: 1/25

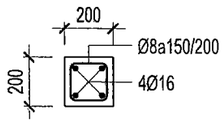

C3

(CĐ ĐÁY MÓNG →+3.400)

(SL: 3)

TL: 1/25

LT1	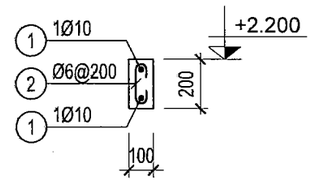	LT3	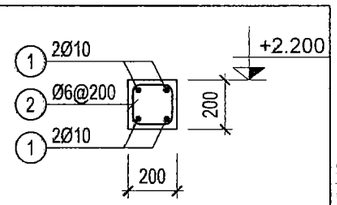
L = 1150 SL = 1		L = 2300 SL = 1	
LT2	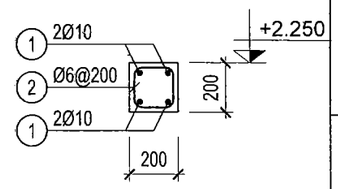	LT4	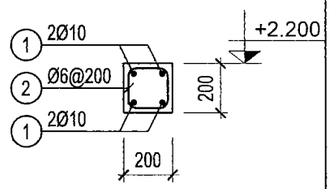
L = 1300 SL = 1		L = 4100 SL = 1	
		LT5	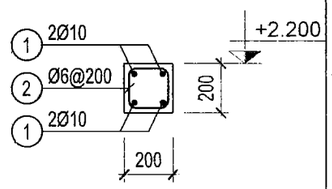
		L = 4600 SL = 1	

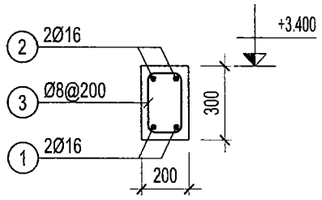

DẦM DT (SL= 01, L= 5.55m)

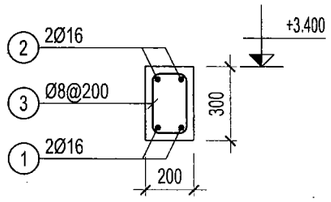

DẦM DM1 (SL= 02, L= 8.1m)

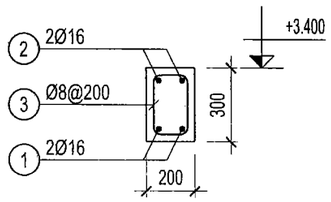

DẦM DM2 (SL= 02, L= 5.4m)

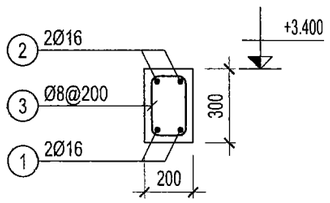

DẦM DM2A (SL= 01, L= 4.6m)

CÔNG TRÌNH:

CẢI TẠO SỬA CHỮA KHU VỰC CỔNG CHÍNH

HẠNG MỤC

ĐỊA ĐIỂM THỰC HIỆN:

99 MAN THIỆN, PHƯỜNG TĂNG NHƠN PHÚ, TP HCM

CHỦ ĐẦU TƯ

HỌC VIỆN CHÍNH TRỊ KHU VỰC II

ĐỊA CHỈ : 99 MAN THIỆN, PHƯỜNG TĂNG NHƠN PHÚ, TP HCM

GIÁM ĐỐC

NGUYỄN TẤN VINH

ĐƠN VỊ THIẾT KẾ

LIEN THANH CONSULTING

CÔNG TY CỔ PHẦN TƯ VẤN KỸ THUẬT XÂY DỰNG ĐÔ THỊ LIÊN THÀNH

SỐ 24A, ĐƯỜNG D5, P.THẠNH MỸ TÂY,TP.HCM

TEL: (028).35 127 581 - FAX: (028).35 127 581

EMAIL: lienthanh3236@gmail.com

GIÁM ĐỐC

CHÂU NGỌC HIỀN

CHỦ NHIỆM DỰ ÁN: KTS. NGÔ DUY TIÊN

CHỦ TRÌ BỘ MÔN: KS. VĂN. T. ĐẠT THÔNG

THIẾT KẾ: KS. ĐỖ NGUYỄN ANH DUY

KIỂM TRA: KS. VĂN. T. ĐẠT THÔNG

TÊN BẢN VẼ:

KẾT CẤU CHI TIẾT CỔNG, NHÀ BẢO VỆ VÀ BẢNG TÊN (TỜ 05)

HỒ SƠ: THIẾT KẾ THI CÔNG

TỶ LỆ	HOÀN THÀNH	SỐ HIỆU BẢN VẼ
A3	2026	KC - 08

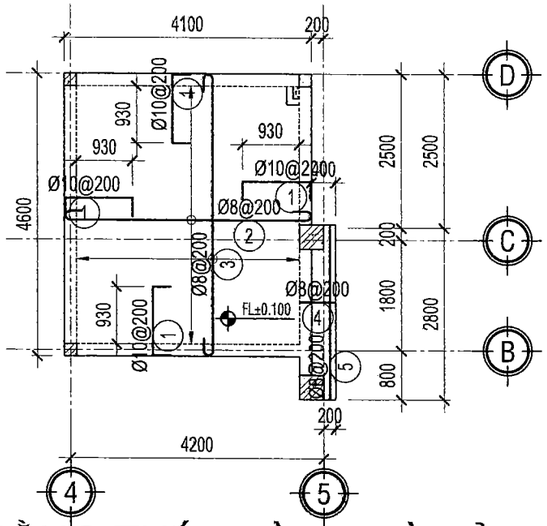

MẶT BẰNG THÉP SÀN NHÀ BẢO VỆ

TL: 1/100

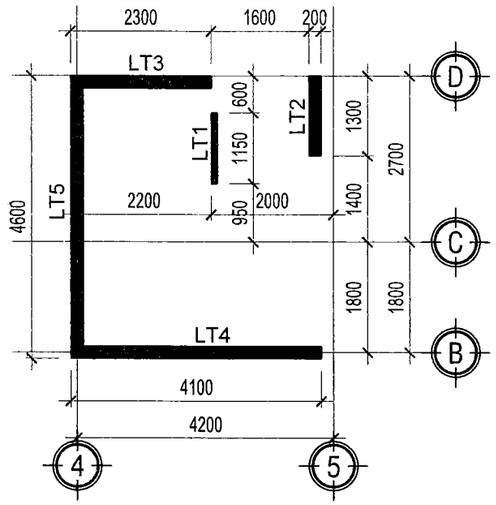

MẶT BẰNG BỐ TRÍ LANH TÔ

TL: 1/100

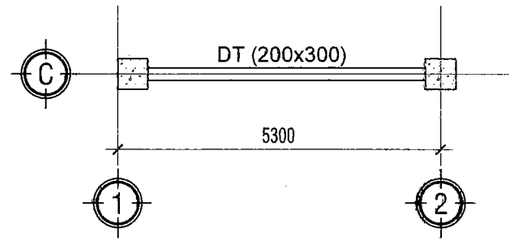

MẶT BẰNG DẦM CAO ĐỘ +3.400

TL: 1/100

CHÚ THÍCH

NỀN BÊ TÔNG ĐÁ DÀY 100MM

CÔNG TY TNHH TƯ VẤN XD VÀ QLDA PHƯƠNG NAM

THẨM TRA

Theo văn bản số: 1094/2026/BCTĐ-PN

Ngày 08 tháng 6 năm 2026

Chủ trì bộ môn ký tên: Lê Kim Tùng

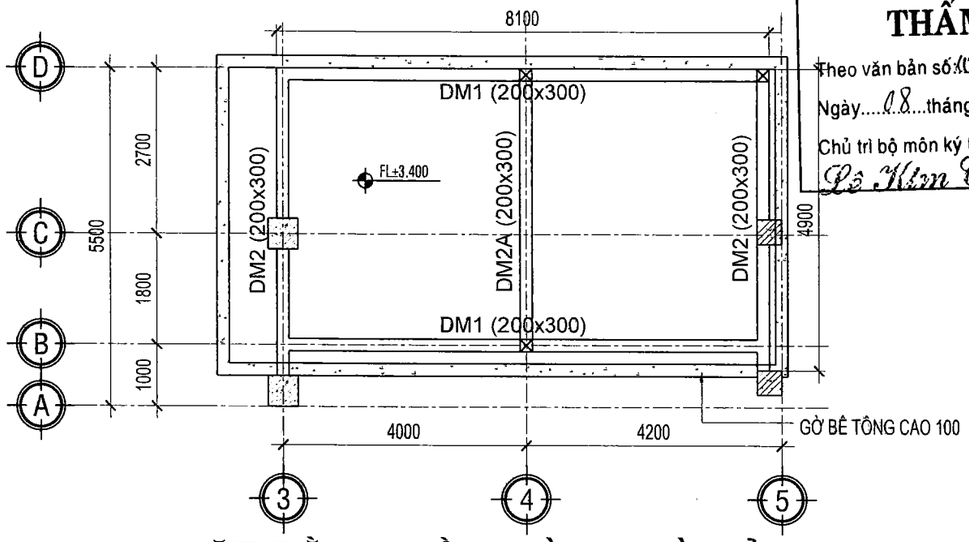

MẶT BẰNG DẦM SÀN NHÀ BẢO VỆ

TL: 1/100

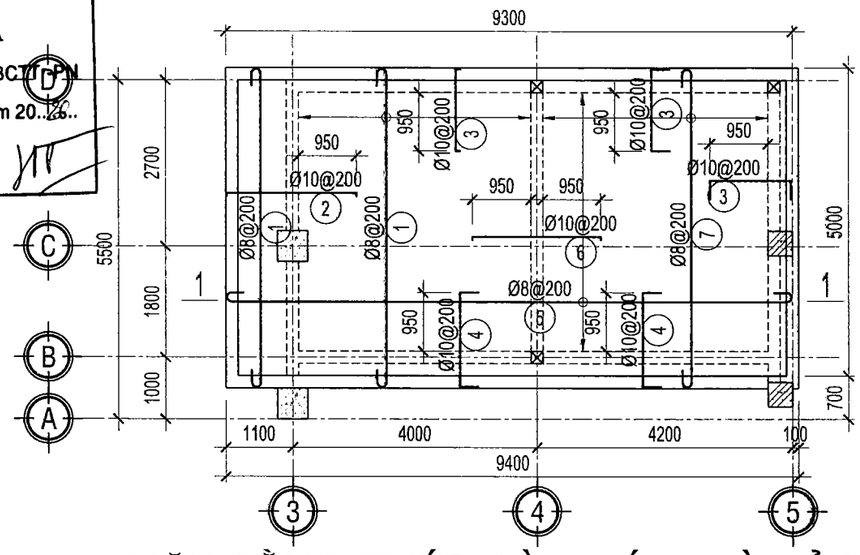

MẶT BẰNG THÉP SÀN MÁI NHÀ BẢO VỆ

TL: 1/100

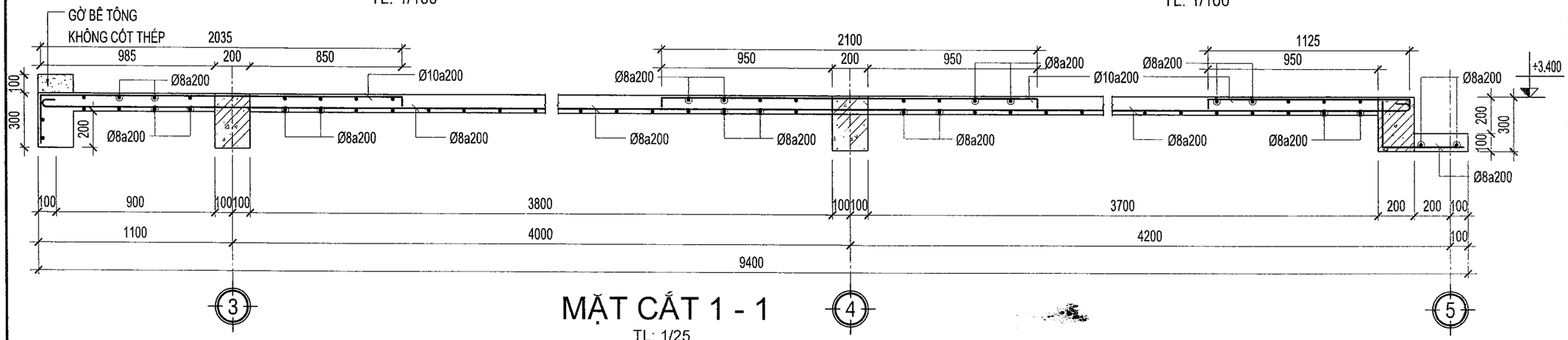

MẶT CẮT 1 - 1

TL: 1/25

CÔNG TRÌNH:

CẢI TẠO SỬA CHỮA
KHU VỰC CỔNG CHÍNH

HẠNG MỤC

ĐỊA ĐIỂM THỰC HIỆN:

99 MAN THIỆN, PHƯỜNG TĂNG NHƠN PHÚ, TP HCM

CHỦ ĐẦU TƯ

HỌC VIỆN CHÍNH TRỊ KHU VỰC II

ĐỊA CHỈ : 99 MAN THIỆN, PHƯỜNG TĂNG NHƠN PHÚ, TP HCM

GIÁM ĐỐC

NGUYỄN TẤN VINH

ĐƠN VỊ THIẾT KẾ

LIENTHANH CONSULTING

CÔNG TY CỔ PHẦN TƯ VẤN KỸ THUẬT XÂY DỰNG ĐÔ THỊ LIÊN THÀNH

SỐ 24A, ĐƯỜNG D5, P.THẠNH MỸ TÂY,TP.HCM
TEL: (028).35 127 581 - FAX: (028).35 127 581
EMAIL: lienthanh3236@gmail.com

GIÁM ĐỐC

CHÂU NGỌC HIỀN

CHỦ NHIỆM DỰ ÁN: KTS. NGÔ DUY TIÊN

CHỦ TRÌ BỘ MÔN: KS. VĂN. T. ĐẠT THÔNG

THIẾT KẾ: KS. ĐỖ NGUYỄN ANH DUY

KIỂM TRA: KS. VĂN. T. ĐẠT THÔNG

TÊN BẢN VẼ:

KẾT CẤU CHI TIẾT CỔNG, NHÀ BẢO VỆ VÀ BẢNG TÊN (TỜ 06)

HỒ SƠ: THIẾT KẾ THI CÔNG

TỶ LỆ	HOÀN THÀNH	SỐ HIỆU BẢN VẼ
A3	2026	KC - 09

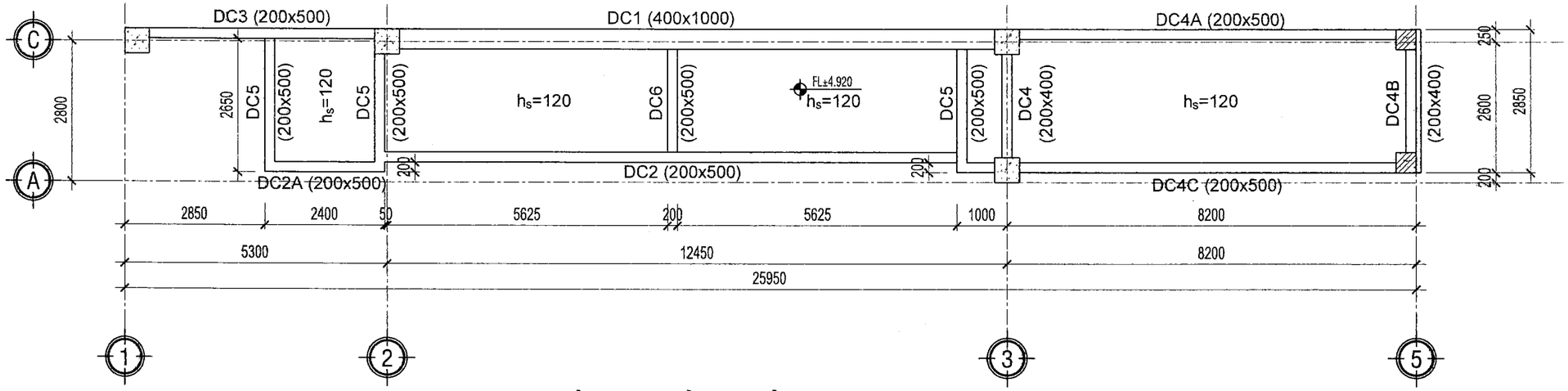

CHÚ THÍCH

CAO ĐỘ SÀN BẰNG CAO ĐỘ ĐÁY DẦM

MẶT BẰNG DẦM SÀN CAO ĐỘ +4.800

TL: 1/100

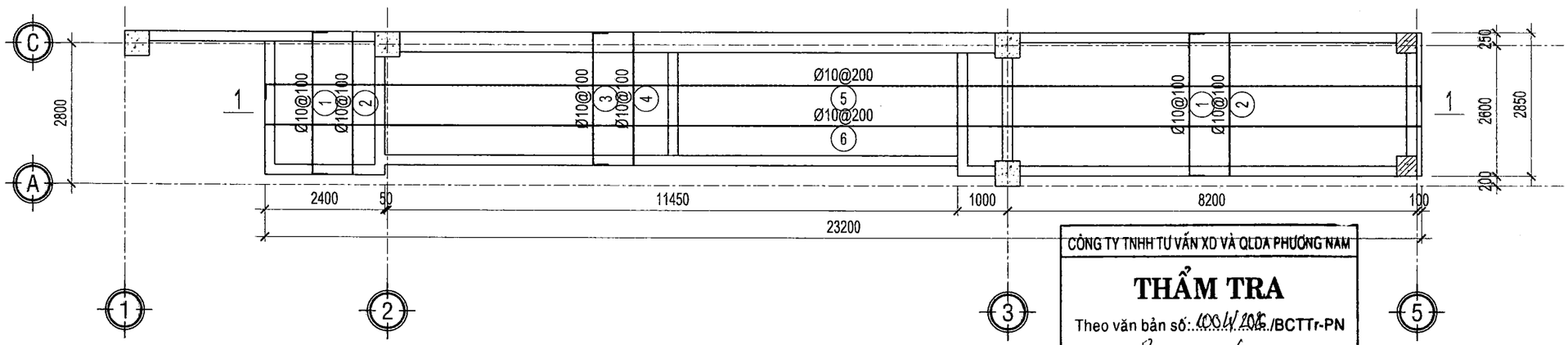

MẶT BẰNG THÉP SÀN CAO ĐỘ +4.800

TL: 1/100

CÔNG TY TNHH TƯ VẤN XD VÀ QLDA PHƯƠNG NAM

THẨM TRA

Theo văn bản số: 100/V.2026/BCTTr-PN

Ngày 08 tháng 6 năm 2026

Chủ trì bộ môn ký tên: Lê Kim Tùng

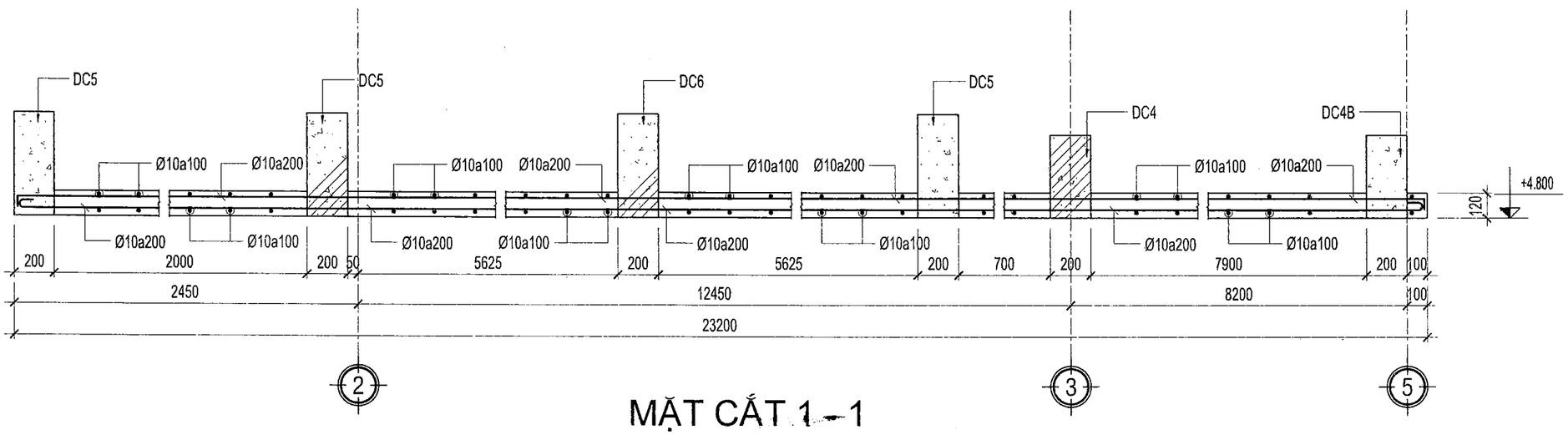

MẶT CẮT 1 – 1

TL: 1/25

CÔNG TRÌNH:

CẢI TẠO SỬA CHỮA
KHU VỰC CỔNG CHÍNH

HẠNG MỤC

ĐỊA ĐIỂM THỰC HIỆN:

99 MAN THIỆN, PHƯỜNG TĂNG NHƠN PHÚ, TP HCM

CHỦ ĐẦU TƯ

HỌC VIỆN CHÍNH TRỊ KHU VỰC II

ĐỊA CHỈ : 99 MAN THIỆN, PHƯỜNG TĂNG NHƠN PHÚ, TP HCM

GIÁM ĐỐC

NGUYỄN TẤN VINH

ĐƠN VỊ THIẾT KẾ

LIENTHANH CONSULTING

CÔNG TY CỔ PHẦN TƯ VẤN KỸ THUẬT XÂY DỰNG ĐÔ THỊ LIÊN THÀNH

SỐ 24A, ĐƯỜNG D5, P.THẠNH MỸ TÂY,TP.HCM
TEL: (028).35 127 581 - FAX: (028).35 127 581
EMAIL: lienthanh3236@gmail.com

GIÁM ĐỐC

CHÂU NGỌC HIỀN

CHỦ NHIỆM DỰ ÁN: KTS. NGÔ DUY TIÊN	
CHỦ TRÌ BỘ MÔN: KS. VĂN. T. ĐẠT THÔNG	
THIẾT KẾ: KS. ĐỖ NGUYỄN ANH DUY	
KIỂM TRA: KS. VĂN. T. ĐẠT THÔNG	

TÊN BẢN VẼ:

KẾT CẤU CHI TIẾT CỔNG, NHÀ BẢO VỆ VÀ BẢNG TÊN (TỜ 07)

HỒ SƠ: THIẾT KẾ THI CÔNG

TỶ LỆ	HOÀN THÀNH	SỐ HIỆU BẢN VẼ
A3	2026	KC - 10

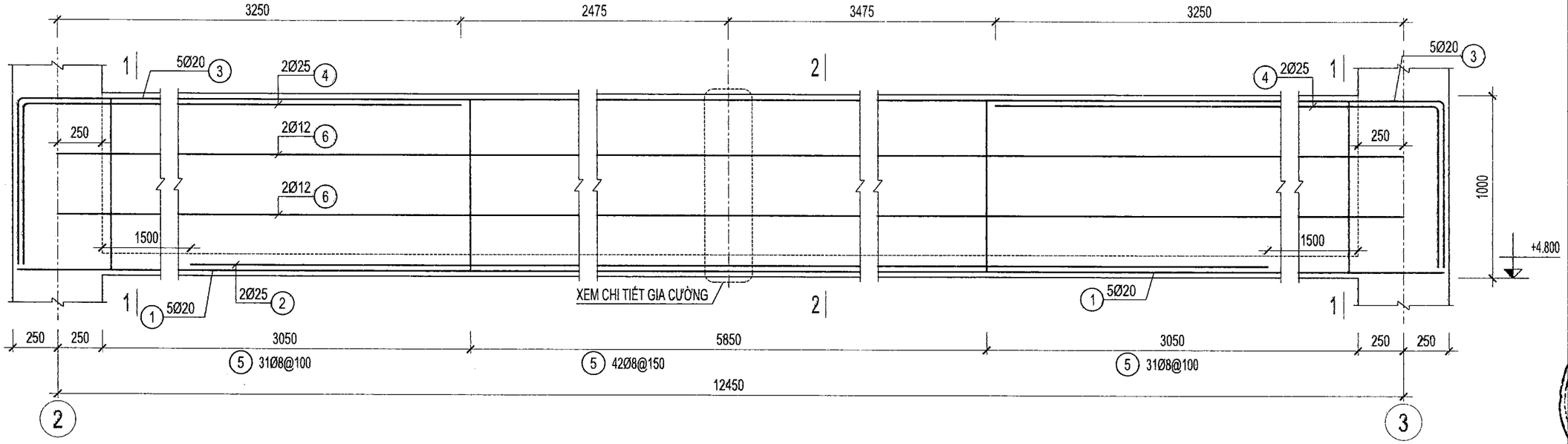

DC1 (SL= 01, L= 12.95m)

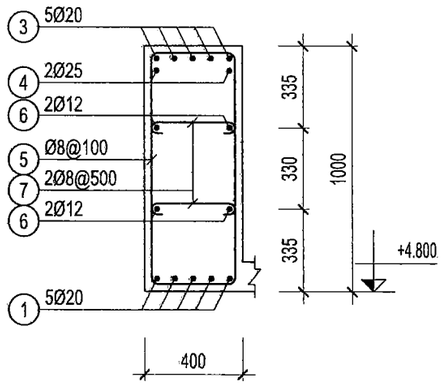

1-1

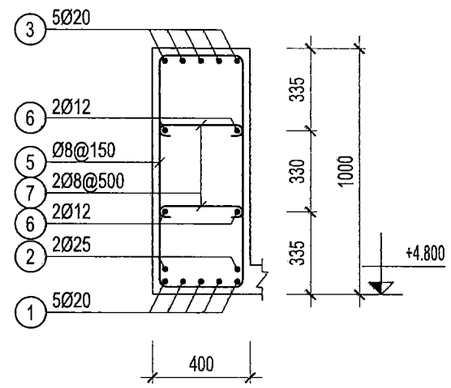

2-2

CÔNG TY TNHH TƯ VẤN XD VÀ QLDA PHƯƠNG NAM

THẨM TRA

Theo văn bản số: 1004/BC ...../BCTTr-PN

Ngày....08....tháng.....6.....năm 2026..

Chủ trì bộ môn ký tên:

Lê Hùn Tiếng

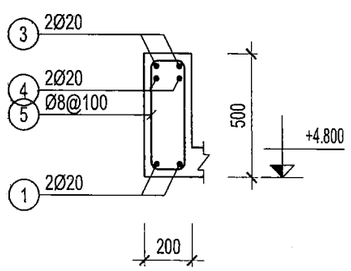

MẶT CẮT ĐẦU GỐI

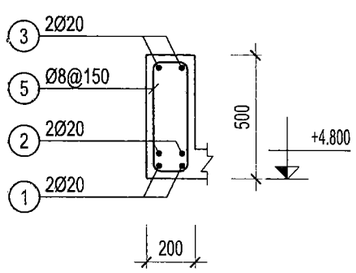

MẶT CẮT GIỮA NHỊP

DẦM DC3 (SL= 01, L= 5.55m)

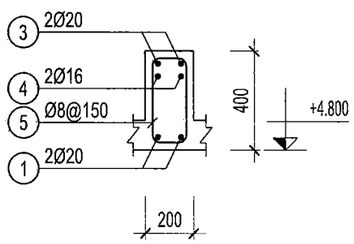

MẶT CẮT ĐẦU GỐI

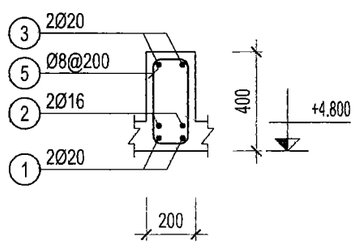

MẶT CẮT GIỮA NHỊP

DẦM DC4 (SL= 01, L= 3.05m)

CÔNG TRÌNH:

CẢI TẠO SỬA CHỮA
KHU VỰC CỔNG CHÍNH

HẠNG MỤC

ĐỊA ĐIỂM THỰC HIỆN:

99 MAN THIỆN, PHƯỜNG TĂNG NHƠN PHÚ, TP HCM

CHỦ ĐẦU TƯ

HỌC VIỆN CHÍNH TRỊ KHU VỰC II

ĐỊA CHỈ : 99 MAN THIỆN, PHƯỜNG TĂNG NHƠN PHÚ, TP HCM

GIÁM ĐỐC

NGUYỄN TẤN VINH

ĐƠN VỊ THIẾT KẾ

LIEN THANH CONSULTING

CÔNG TY CỔ PHẦN TƯ VẤN KỸ THUẬT XÂY DỰNG ĐÔ THỊ LIÊN THÀNH

SỐ 24A, ĐƯỜNG D5, P.THẠNH MỸ TÂY,TP.HCM
TEL: (028).35 127 581 - FAX: (028).35 127 581
EMAIL: lienthanh3236@gmail.com

GIÁM ĐỐC

TRẦN NGỌC HIỀN

CHỦ NHIỆM DỰ ÁN: KTS. NGÔ DUY TIÊN	
CHỦ TRÌ BỘ MÔN: KS. VĂN. T. ĐẠT THÔNG	
THIẾT KẾ: KS. ĐỖ NGUYỄN ANH DUY	
KIỂM TRA: KS. VĂN. T. ĐẠT THÔNG	

TÊN BẢN VẼ:

KẾT CẤU CHI TIẾT CỔNG, NHÀ BẢO VỆ VÀ BẢNG TÊN (TỜ 08)

HỒ SƠ: THIẾT KẾ THI CÔNG

TỶ LỆ	HOÀN THÀNH	SỐ HIỆU BẢN VẼ
A3	2026	KC - 11

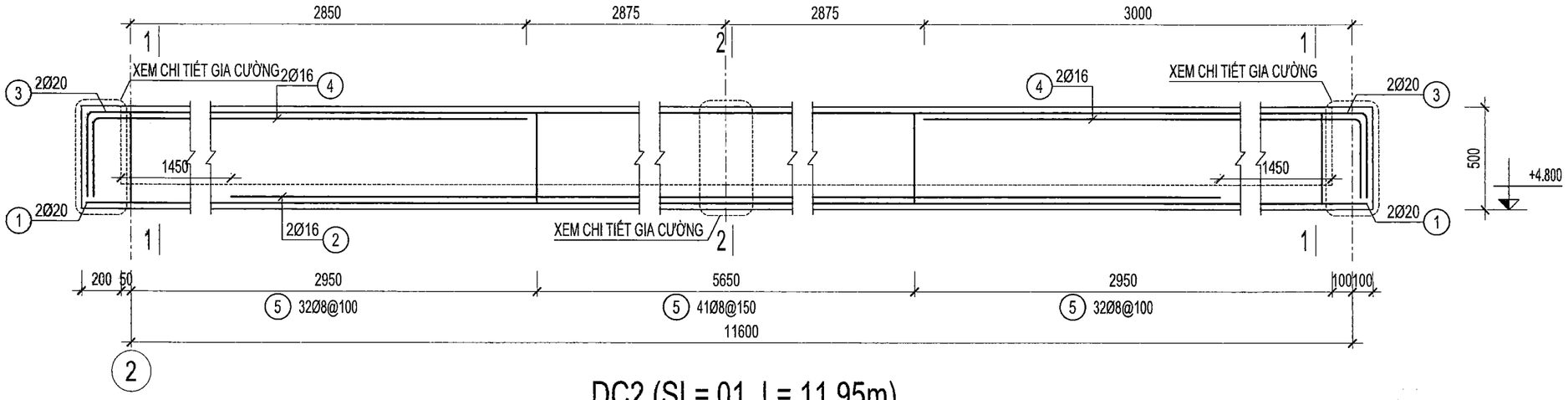

DC2 (SL= 01, L= 11.95m)

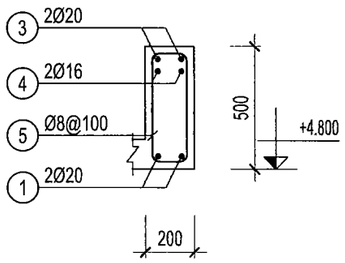

1-1

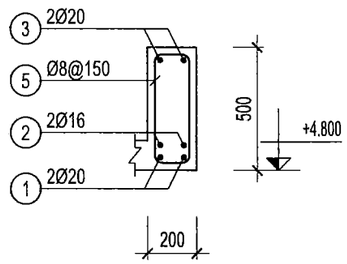

2-2

CÔNG TY TNHH TƯ VẤN XD VÀ QLDA PHƯƠNG NAM

THẨM TRA

Theo văn bản số: 004/2026/BCTTr-PN

Ngày 08 tháng 6 năm 2026

Chủ trì bộ môn ký tên:

Lê Hồng Tùng

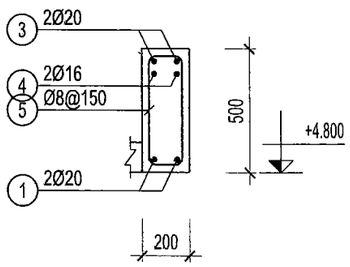

MẶT CẮT ĐẦU GỐI

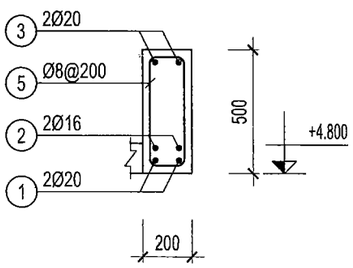

MẶT CẮT GIỮA NHỊP

DẦM DC2A (SL= 01, L= 2.4m)

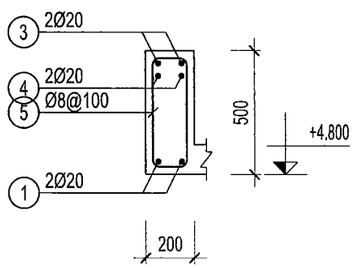

MẶT CẮT ĐẦU GỐI

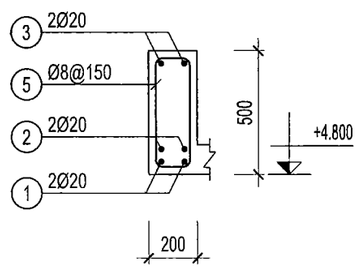

MẶT CẮT GIỮA NHỊP

DẦM DC4A (SL= 01, L= 8.45m)

CÔNG TRÌNH:

CẢI TẠO SỬA CHỮA
KHU VỰC CỔNG CHÍNH

HẠNG MỤC

ĐỊA ĐIỂM THỰC HIỆN:

99 MAN THIỆN, PHƯỜNG TĂNG NHƠN PHÚ, TP HCM

CHỦ ĐẦU TƯ

HỌC VIỆN CHÍNH TRỊ KHU VỰC I

ĐỊA CHỈ : 99 MAN THIỆN, PHƯỜNG TĂNG NHƠN PHÚ, TP HCM

GIÁM ĐỐC

NGUYỄN TẤN VINH

ĐƠN VỊ THIẾT KẾ

LIENTHANH CONSULTING

CÔNG TY CỔ PHẦN TƯ VẤN KỸ THUẬT XÂY DỰNG ĐÔ THỊ LIÊN THÀNH

SỐ 24A, ĐƯỜNG D5, P.THẠNH MỸ TÂY,TP.HCM
TEL: (028).35 127 581 - FAX: (028).35 127 581
EMAIL: lienthanh3236@gmail.com

GIÁM ĐỐC

CHÂU NGỌC HIỀN

CHỦ NHIỆM ĐỒ ÁN:
KTS. NGÔ DUY TIÊN

CHỦ TRÌ BỘ MÔN:
KS. VĂN. T. ĐẠT THÔNG

THIẾT KẾ:
KS. ĐỖ NGUYỄN ANH DUY

KIỂM TRA:
KS. VĂN. T. ĐẠT THÔNG

TÊN BẢN VẼ:

KẾT CẤU CHI TIẾT CỔNG, NHÀ BẢO VỆ VÀ BẢNG TÊN (TỜ 09)

HỒ SƠ: THIẾT KẾ THI CÔNG

TỶ LỆ	HOÀN THÀNH	SỐ HIỆU BẢN VẼ
A3	2026	KC - 12

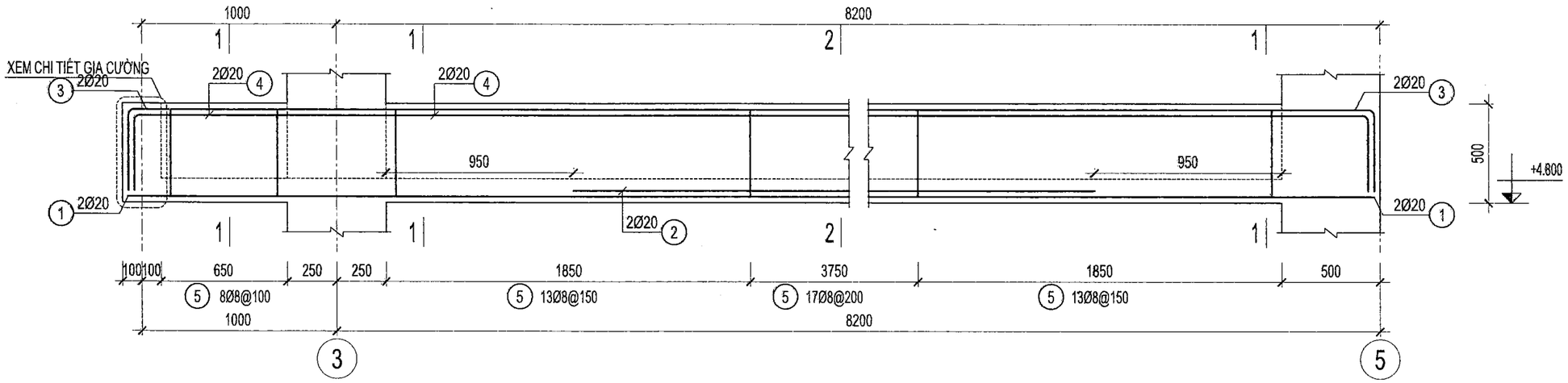

DC4C (SL= 01, L= 9.3m)

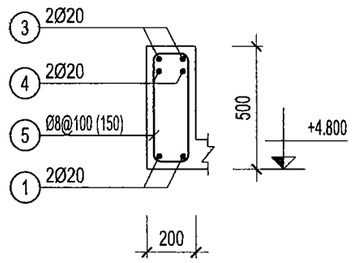

1-1

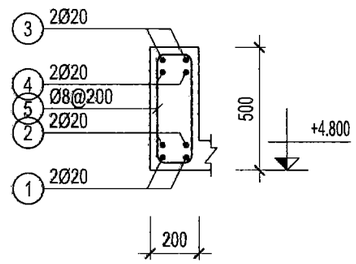

2-2

CÔNG TY TNHH TƯ VẤN XD VÀ QLDA PHƯƠNG NAM

THẨM TRA

Theo văn bản số: 104/20.26/BCTTr-PN

Ngày 08 tháng 6 năm 2026.

Chủ trì bộ môn ký tên:

Lê Hồng Tùng

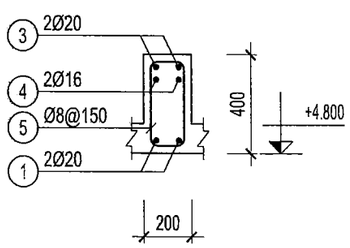

MẶT CẮT ĐẦU GỐI

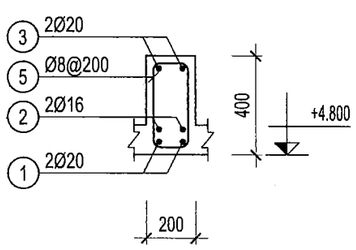

MẶT CẮT GIỮA NHỊP

DẦM DC4B (SL= 01, L= 2.85m)

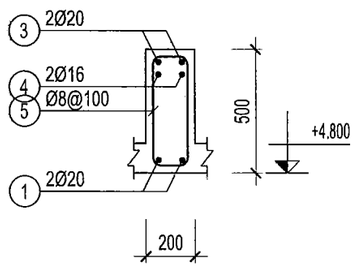

MẶT CẮT ĐẦU GỐI

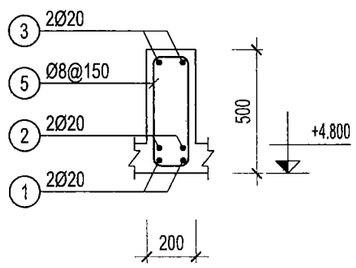

MẶT CẮT GIỮA NHỊP

DẦM DC5 (SL= 03, L= 2.85m)

CÔNG TRÌNH:

CẢI TẠO SỬA CHỮA
KHU VỰC CỔNG CHÍNH

HẠNG MỤC

ĐỊA ĐIỂM THỰC HIỆN:

99 MAN THIỆN, PHƯỜNG TĂNG NHƠN PHÚ, TP HCM

CHỦ ĐẦU TƯ

HỌC VIỆN CHÍNH TRỊ KHU VỰC II

ĐỊA CHỈ : 99 MAN THIỆN, PHƯỜNG TĂNG NHƠN PHÚ, TP HCM

GIÁM ĐỐC

NGUYỄN TẤN VINH

ĐƠN VỊ THIẾT KẾ

LIENTHANH CONSULTING

CÔNG TY CỔ PHẦN TƯ VẤN KỸ THUẬT XÂY DỰNG ĐÔ THỊ LIÊN THÀNH

SỐ 24A, ĐƯỜNG D5, P.THẠNH MỸ TÂY,TP.HCM
TEL: (028).35 127 581 - FAX: (028).35 127 581
EMAIL: lienthanh3236@gmail.com

GIÁM ĐỐC

CÂU NGỌC HIỀN

CHỦ NHIỆM DỰ ÁN:
KTS. NGÔ DUY TIÊN

CHỦ TRÌ BỘ MÔN:
KS. VĂN. T. ĐẠT THÔNG

THIẾT KẾ:
KS. ĐỖ NGUYỄN ANH DUY

KIỂM TRA:
KS. VĂN. T. ĐẠT THÔNG

TÊN BẢN VẼ:

KẾT CẤU CHI TIẾT CỔNG, NHÀ BẢO VỆ VÀ BẢNG TÊN (TỜ 10)

HỒ SƠ: THIẾT KẾ THI CÔNG

TỶ LỆ	HOÀN THÀNH	SỐ HIỆU BẢN VẼ
A3	2026	KC - 13

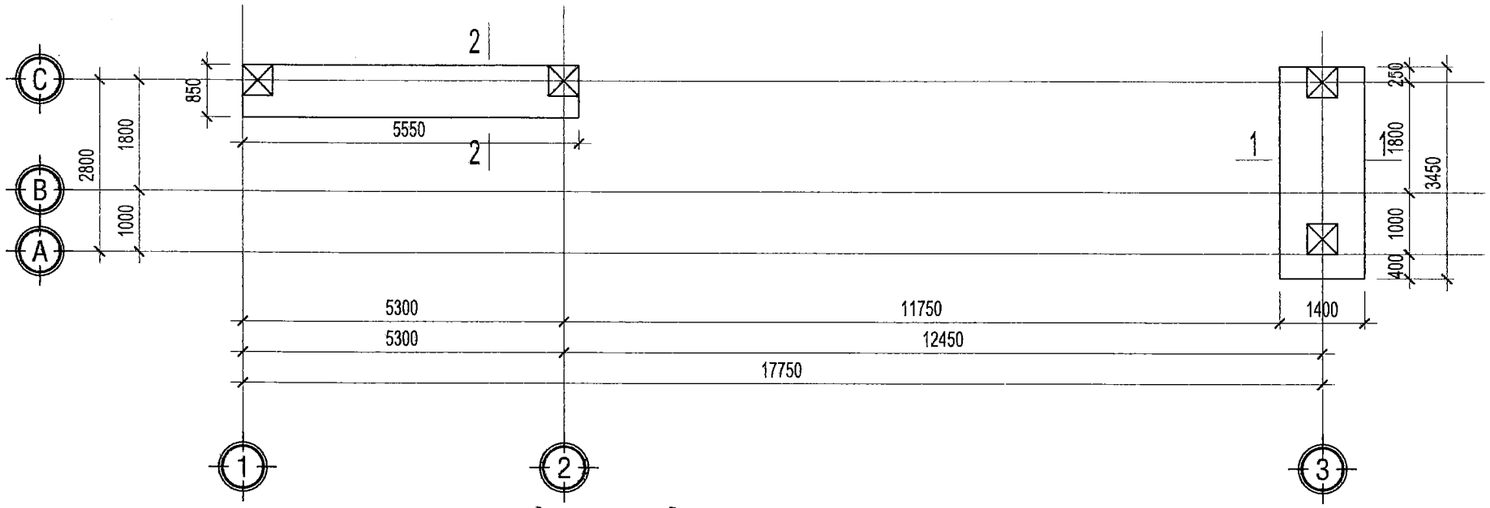

MẶT BẰNG BẢN BTCT CAO ĐỘ +7.100

TL: 1/100

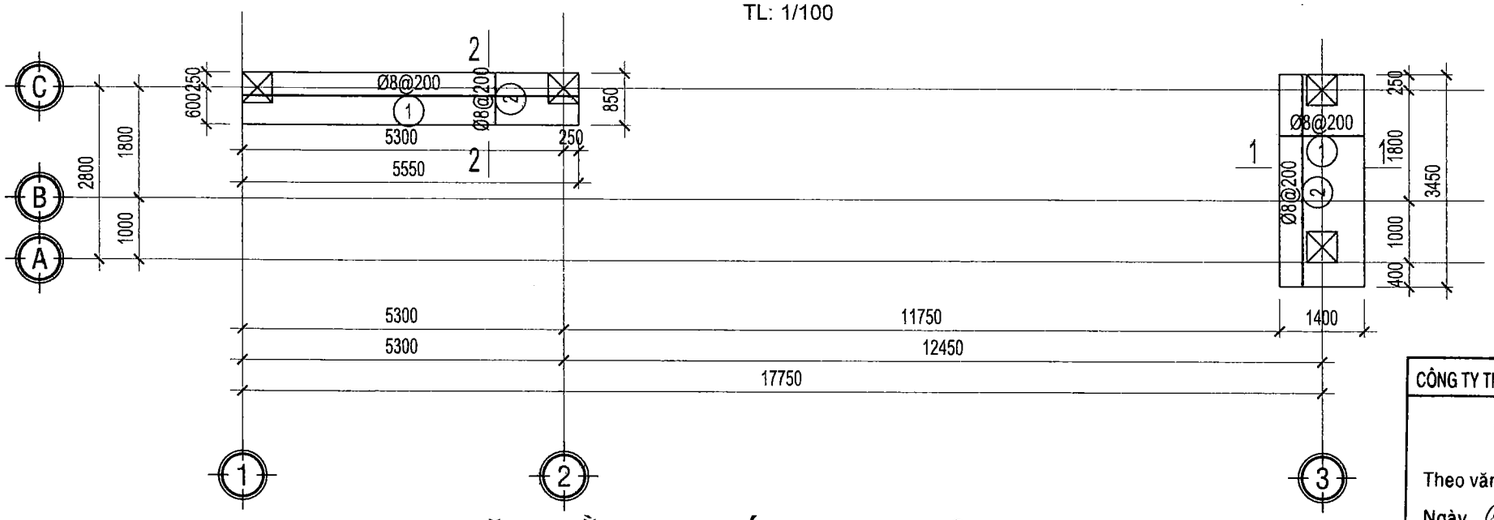

MẶT BẰNG THÉP CAO ĐỘ +7.100

TL: 1/100

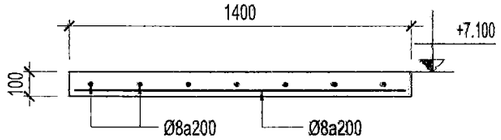

MẶT CẮT 1 - 1

TL: 1/25

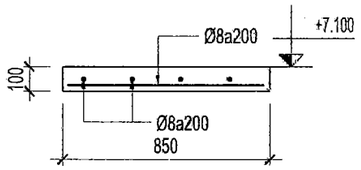

MẶT CẮT 2 - 2

TL: 1/25

CÔNG TY TNHH TƯ VẤN XD VÀ QLDA PHƯƠNG NAM

THẨM TRA

Theo văn bản số: 1004/20 26./BCTTr-PN

Ngày 28 tháng 6 năm 2026

Chủ trì bộ môn ký tên: Lê Kim Tăng

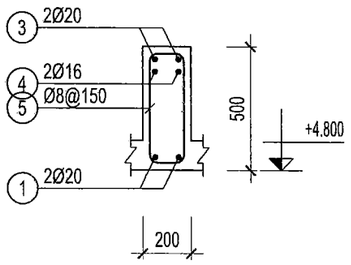

MẶT CẮT ĐẦU GỐI

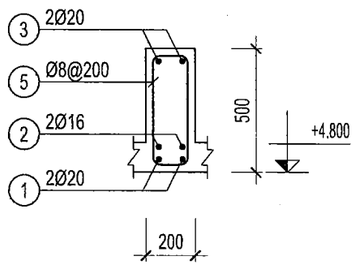

MẶT CẮT GIỮA NHỊP

DẦM DC6 (SL= 01, L= 2.65m)

CÔNG TRÌNH:

CẢI TẠO SỬA CHỮA
KHU VỰC CỔNG CHÍNH

HẠNG MỤC

ĐỊA ĐIỂM THỰC HIỆN:

99 MAN THIỆN, PHƯỜNG TĂNG NHƠN PHÚ, TP HCM

CHỦ ĐẦU TƯ

HỌC VIỆN CHÍNH TRỊ KHU VỰC II

ĐỊA CHỈ : 99 MAN THIỆN, PHƯỜNG TĂNG NHƠN PHÚ, TP HCM

GIÁM ĐỐC

HỌC VIỆN CHÍNH TRỊ KHU VỰC II

NGUYỄN TẤN VINH

ĐƠN VỊ THIẾT KẾ

LIENTHANH CONSULTING

CÔNG TY CỔ PHẦN TƯ VẤN KỸ THUẬT XÂY DỰNG ĐÔ THỊ LIÊN THÀNH

SỐ 24A, ĐƯỜNG D5, P.THẠNH MỸ TÂY,TP.HCM
TEL: (028).35 127 581 - FAX: (028).35 127 581
EMAIL: lienthanh3236@gmail.com

GIÁM ĐỐC

CÔNG TY CỔ PHẦN TƯ VẤN KỸ THUẬT XÂY DỰNG ĐÔ THỊ LIÊN THÀNH

CHÂU NGỌC HIỀN

CHỦ NHIỆM ĐỒ ÁN: KTS. NGÔ DUY TIÊN

CHỦ TRÌ BỘ MÔN: KS. VĂN. T. ĐẠT THÔNG

THIẾT KẾ: KS. ĐỖ NGUYỄN ANH DUY

KIỂM TRA: KS. VĂN. T. ĐẠT THÔNG

TÊN BẢN VẼ:

KẾT CẤU CHI TIẾT CỔNG, NHÀ BẢO VỆ VÀ BẢNG TÊN (TỜ 10)

HỒ SƠ: THIẾT KẾ THI CÔNG

TỶ LỆ	HOÀN THÀNH	SỐ HIỆU BẢN VẼ
A3	2026	KC - 14

BẢNG THỐNG KÊ CỐT THÉP DẦM CỔNG

CẤU KIỆN	STT	HÌNH DẠNG, KÍCH THƯỚC	ĐƯỜNG KÍNH (mm)	CHIỀU DÀI THANH (mm)	SỐ LƯỢNG 1 CK	SỐ LƯỢNG T. BỘ	TỔNG CHIỀU DÀI (m)	TRỌNG LƯỢNG (kG)
DC1 (SL: 1)	1	12900	20	13700	5	5	68.5	168.93
	2	8950	25	8950	2	2	17.9	68.98
	3	925 | 12900 | 925	20	15550	5	5	77.75	191.74
	4	900 | 3450 | 900	25	5250	4	4	21	80.92
	5	350 | 950 | 64	8	2728	103	103	280.98	110.87
	6	12450	12	12930	4	4	51.72	45.92
	7	64 350 64	8	478	50	50	23.9	9.43
	TỔNG HỢP KHỐI LƯỢNG (kG): Ø ≤ 10 : 120.3 Ø ≤ 18 : 45.9 Ø > 18 : 510.6							
DC2 (SL: 1)	1	11900	20	12700	2	2	25.4	62.64
	2	8650	16	8650	2	2	17.3	27.31
	3	425 | 11900 | 425	20	13550	2	2	27.1	66.83
	4	425 | 3050	16	3475	4	4	13.9	21.94
	5	150 | 450 | 64	8	1328	104	104	138.11	54.50
	TỔNG HỢP KHỐI LƯỢNG (kG): Ø ≤ 10 : 54.5 Ø ≤ 18 : 49.2 Ø > 18 : 129.5							
DC2A (SL: 1)	1	2350	20	2350	2	2	4.7	11.59
	2	1800	16	1800	2	2	3.6	5.68
	3	450 | 2350 | 450	20	3250	2	2	6.5	16.03
	4	450 | 800	16	1250	4	4	5	7.89
	5	150 | 450 | 64	8	1328	14	14	18.59	7.34
	TỔNG HỢP KHỐI LƯỢNG (kG): Ø ≤ 10 : 7.3 Ø ≤ 18 : 13.6 Ø > 18 : 27.6							
DC3 (SL: 1)	1	5500	20	5500	2	2	11	27.13
	2	4200	20	4200	2	2	8.4	20.72
	3	450 | 5500 | 450	20	6400	2	2	12.8	31.57
	4	450 | 1850	20	2300	4	4	9.2	22.69
	5	150 | 450 | 64	8	1328	46	46	61.09	24.10
	TỔNG HỢP KHỐI LƯỢNG (kG): Ø ≤ 10 : 24.1 Ø ≤ 18 : 0 Ø > 18 : 102.1							
DC4 (SL: 1)	1	3000	20	3000	2	2	6	14.80
	2	2300	16	2300	2	2	4.6	7.26
	3	350 | 3000 | 350	20	3700	2	2	7.4	18.25
	4	350 | 1050 | 350	16	1750	4	4	7	11.05
	5	150 | 350 | 64	8	1128	18	18	20.30	8.01
	TỔNG HỢP KHỐI LƯỢNG (kG): Ø ≤ 10 : 8 Ø ≤ 18 : 18.3 Ø > 18 : 33							

- TRỌNG LƯỢNG THÉP CÓ ĐƯỜNG KÍNH Ø8 = 225.0 kg; CHIỀU DÀI = 543.0 m
- TRỌNG LƯỢNG THÉP CÓ ĐƯỜNG KÍNH Ø12 = 48.2 kg; CHIỀU DÀI = 51.7 m (5 CÂY)
- TRỌNG LƯỢNG THÉP CÓ ĐƯỜNG KÍNH Ø16 = 85.2 kg; CHIỀU DÀI = 51.4 m (5 CÂY)
- TRỌNG LƯỢNG THÉP CÓ ĐƯỜNG KÍNH Ø20 = 685.6 kg; CHIỀU DÀI = 264.8 m (24 CÂY)
- TRỌNG LƯỢNG THÉP CÓ ĐƯỜNG KÍNH Ø25 = 157.4 kg; CHIỀU DÀI = 38.9 m (4 CÂY)

BẢNG THỐNG KÊ CỐT THÉP DẦM CỔNG

CẤU KIỆN	STT	HÌNH DẠNG, KÍCH THƯỚC	ĐƯỜNG KÍNH (mm)	CHIỀU DÀI THANH (mm)	SỐ LƯỢNG 1 CK	SỐ LƯỢNG T. BỘ	TỔNG CHIỀU DÀI (m)	TRỌNG LƯỢNG (kG)
DC4A (SL: 1)	1	8400	20	8400	2	2	16.8	41.43
	2	6350	20	6350	2	2	12.7	31.32
	3	450 | 8400 | 450	20	9300	2	2	18.6	45.87
	4	450 | 2850	20	3300	4	4	13.2	32.55
	5	150 | 450 | 64	8	1328	70	70	92.96	36.68
	TỔNG HỢP KHỐI LƯỢNG (kG): Ø ≤ 10 : 36.7 Ø ≤ 18 : 0 Ø > 18 : 151.2							
DC4B (SL: 1)	1	2800	20	2800	2	2	5.6	13.81
	2	2150	16	2150	2	2	4.3	6.79
	3	350 | 2800 | 350	20	3500	2	2	7	17.26
	4	350 | 950	16	1300	4	4	5.2	8.21
	5	150 | 350 | 64	8	1128	17	17	19.18	7.57
	TỔNG HỢP KHỐI LƯỢNG (kG): Ø ≤ 10 : 7.6 Ø ≤ 18 : 15 Ø > 18 : 31.1							
DC4C (SL: 1)	1	9250	20	9250	2	2	18.5	45.62
	2	5550	20	5550	2	2	11.1	27.37
	3	425 | 9250 | 425	20	10100	2	2	20.2	49.82
	4	400 | 9200	20	9600	2	2	19.2	47.35
	5	150 | 450 | 64	8	1328	51	51	67.73	26.72
	TỔNG HỢP KHỐI LƯỢNG (kG): Ø ≤ 10 : 26.7 Ø ≤ 18 : 0 Ø > 18 : 170.2							
DC5 (SL: 3)	1	2800	20	2800	2	6	16.8	41.43
	2	2150	20	2150	2	6	12.9	31.81
	3	450 | 2800 | 450	20	3700	2	6	22.2	54.75
	4	450 | 950	16	1400	4	12	16.8	26.52
	5	150 | 450 | 64	8	1328	24	72	95.62	37.73
	TỔNG HỢP KHỐI LƯỢNG (kG): Ø ≤ 10 : 37.7 Ø ≤ 18 : 26.5 Ø > 18 : 128							
DC6 (SL: 1)	1	2600	20	2600	2	2	5.2	12.82
	2	2000	16	2000	2	2	4	6.31
	3	450 | 2600 | 450	20	3500	2	2	7	17.26
	4	450 | 900	16	1350	4	4	5.4	8.52
	5	150 | 450 | 64	8	1328	15	15	19.92	7.86
	TỔNG HỢP KHỐI LƯỢNG (kG): Ø ≤ 10 : 7.9 Ø ≤ 18 : 14.8 Ø > 18 : 30.1							

- TRỌNG LƯỢNG THÉP CÓ ĐƯỜNG KÍNH Ø8 = 122.4 kg; CHIỀU DÀI = 295.4 m
- TRỌNG LƯỢNG THÉP CÓ ĐƯỜNG KÍNH Ø16 = 59.2 kg; CHIỀU DÀI = 35.7 m (4 CÂY)
- TRỌNG LƯỢNG THÉP CÓ ĐƯỜNG KÍNH Ø20 = 536.0 kg; CHIỀU DÀI = 207.0 m (19 CÂY)

CÔNG TY TNHH TƯ VẤN XD VÀ QLDA PHƯƠNG NAM

THẨM TRA

Theo văn bản số: 100/2026/BCTTr-PN

Ngày 18 tháng 6 năm 2026

Chủ trì bộ môn ký tên: Lê Hồng Công

CÔNG TRÌNH:
CẢI TẠO SỬA CHỮA
KHU VỰC CỔNG CHÍNH
HẠNG MỤC

ĐỊA ĐIỂM THỰC HIỆN:
99 MAN THIỆN, PHƯỜNG TĂNG NHƠN PHÚ, TP HCM

CHỦ ĐẦU TƯ

HỌC VIỆN CHÍNH TRỊ KHU VỰC II

ĐỊA CHỈ : 99 MAN THIỆN, PHƯỜNG TĂNG NHƠN PHÚ, TP HCM

GIÁM ĐỐC

NGUYỄN TẤN VINH

ĐƠN VỊ THIẾT KẾ

LIENTHANH CONSULTING

CÔNG TY CỔ PHẦN TƯ VẤN KỸ THUẬT XÂY DỰNG ĐÔ THỊ LIÊN THÀNH

SỐ 24A, ĐƯỜNG D5, P.THẠNH MỸ TÂY,TP.HCM
TEL: (028).35 127 581 - FAX: (028).35 127 581
EMAIL: lienthanh3236@gmail.com

GIÁM ĐỐC

CHÂM NGỌC HIỀN

CHỦ NHIỆM DỰ ÁN: KTS. NGÔ DUY TIÊN

CHỦ TRÌ BỘ MÔN: KS. VĂN. T. ĐẠT THÔNG

THIẾT KẾ: KS. ĐỖ NGUYỄN ANH DUY

KIỂM TRA: KS. VĂN. T. ĐẠT THÔNG

TÊN BẢN VẼ:
KẾT CẤU CHI TIẾT CỔNG, NHÀ BẢO VỆ VÀ BẢNG TÊN (TỜ 11)
THỐNG KÊ THÉP

HỒ SƠ: THIẾT KẾ THI CÔNG

TỶ LỆ	HOÀN THÀNH	SỐ HIỆU BẢN VẼ
A3	2026	KC - 15

BẢNG THỐNG KÊ CỐT THÉP DẦM CAO ĐỘ +3.400

CẤU KIỆN	STT	HÌNH DẠNG, KÍCH THƯỚC	ĐƯỜNG KÍNH (mm)	CHIỀU DÀI THANH (mm)	SỐ LƯỢNG 1 CK	SỐ LƯỢNG T. BỘ	TỔNG CHIỀU DÀI (m)	TRỌNG LƯỢNG (kG)
DM1 (SL: 2)	1	8050	16	8050	2	4	32.2	50.82
	2	250 [8050] 250	16	8550	2	4	34.2	53.98
	3	150 [250] 64	8	928	40	80	74.24	29.29
	TỔNG HỢP KHỐI LƯỢNG (kG): Ø ≤ 10 : 29.3 Ø ≤ 18 : 104.8 Ø > 18 : 0							
DM2 (SL: 2)	1	5350	16	5350	2	4	21.4	33.78
	2	250 [5350] 250	16	5850	2	4	23.4	36.93
	3	150 [250] 64	8	928	27	54	50.11	19.77
	TỔNG HỢP KHỐI LƯỢNG (kG): Ø ≤ 10 : 19.8 Ø ≤ 18 : 70.7 Ø > 18 : 0							
DM2A (SL: 1)	1	4550	16	4550	2	2	9.1	14.36
	2	250 [4550] 250	16	5050	2	2	10.1	15.94
	3	150 [250] 64	8	928	23	23	21.34	8.42
	TỔNG HỢP KHỐI LƯỢNG (kG): Ø ≤ 10 : 8.4 Ø ≤ 18 : 30.3 Ø > 18 : 0							
DT (SL: 1)	1	5500	16	5500	2	2	11	17.36
	2	250 [5500] 250	16	6000	2	2	12	18.94
	3	150 [250] 64	8	928	28	28	25.98	10.25
	TỔNG HỢP KHỐI LƯỢNG (kG): Ø ≤ 10 : 10.3 Ø ≤ 18 : 36.3 Ø > 18 : 0							

- TRỌNG LƯỢNG THÉP CÓ ĐƯỜNG KÍNH Ø8 = 71.1 kg; CHIỀU DÀI = 171.7 m
- TRỌNG LƯỢNG THÉP CÓ ĐƯỜNG KÍNH Ø16 = 254.2 kg; CHIỀU DÀI = 153.4 m (14 CÂY)

CÔNG TY TNHH TƯ VẤN XD VÀ QLDA PHƯƠNG NAM

THẨM TRA

Theo văn bản số: 004/2026/BCTTr-PN

Ngày 08 tháng 6 năm 2026

Chủ trì bộ môn ký tên:

Lê Hồng Tùng

BẢNG THỐNG KÊ CỐT THÉP CỘT

CẤU KIỆN	STT	HÌNH DẠNG, KÍCH THƯỚC	ĐƯỜNG KÍNH (mm)	CHIỀU DÀI THANH (mm)	SỐ LƯỢNG 1 CK	SỐ LƯỢNG T. BỘ	TỔNG CHIỀU DÀI (m)	TRỌNG LƯỢNG (kG)
C1 (-1.500->+3.400) (SL: 4)	1	4120	18	4120	8	32	131.84	263.36
	2	4120	18	4120	8	32	131.84	263.36
	S1	450 [450] 64	8	1928	29	116	223.65	88.25
	S3	64 450 64	8	578	10	40	23.12	9.12
	S5	64 450 64	8	578	10	40	23.12	9.12
	TỔNG HỢP KHỐI LƯỢNG (kG): Ø ≤ 10 : 106.5 Ø ≤ 18 : 526.7 Ø > 18 : 0							
C1 (+3.400->+5.800) (SL: 4)	1	3120	18	3120	8	32	99.84	199.44
	2	3120	18	3120	8	32	99.84	199.44
	S1	450 [450] 64	8	1928	19	76	146.53	57.82
	S3	64 450 64	8	578	7	28	16.18	6.39
	S5	64 450 64	8	578	7	28	16.18	6.39
	TỔNG HỢP KHỐI LƯỢNG (kG): Ø ≤ 10 : 70.6 Ø ≤ 18 : 398.9 Ø > 18 : 0							
C1 (+5.800->+7.100) (SL: 4)	1	150 [775	18	925	8	32	29.6	59.13
	2	150 [-165	18	-15	8	32	-0.48	-0.96
	S1	450 [450] 64	8	1928	8	32	61.70	24.34
	S3	64 450 64	8	578	4	16	9.25	3.65
	S5	64 450 64	8	578	4	16	9.25	3.65
	TỔNG HỢP KHỐI LƯỢNG (kG): Ø ≤ 10 : 31.6 Ø ≤ 18 : 58.2 Ø > 18 : 0							
C2 (-1.500->+3.400) (SL: 2)	1	4040	16	4040	6	12	48.48	76.52
	2	4040	16	4040	6	12	48.48	76.52
	S1	350 [350] 64	8	1528	29	58	88.62	34.97
	TỔNG HỢP KHỐI LƯỢNG (kG): Ø ≤ 10 : 35 Ø ≤ 18 : 153 Ø > 18 : 0							
C2 (+3.400->+5.800) (SL: 2)	1	150 [1875	16	2025	6	12	24.3	38.35
	2	150 [1035	16	1185	6	12	14.22	22.44
	S1	350 [350] 64	8	1528	19	38	58.06	22.91
	TỔNG HỢP KHỐI LƯỢNG (kG): Ø ≤ 10 : 22.9 Ø ≤ 18 : 60.8 Ø > 18 : 0							
C3 (-1.500->+3.400) (SL: 3)	1	150 [2875	16	3025	2	6	18.15	28.65
	2	150 [2035	16	2185	2	6	13.11	20.69
	S1	150 [150] 64	8	728	29	87	63.34	24.99
	TỔNG HỢP KHỐI LƯỢNG (kG): Ø ≤ 10 : 25 Ø ≤ 18 : 49.3 Ø > 18 : 0							

- TRỌNG LƯỢNG THÉP CÓ ĐƯỜNG KÍNH Ø8 = 306.2 kg; CHIỀU DÀI = 739.0 m
- TRỌNG LƯỢNG THÉP CÓ ĐƯỜNG KÍNH Ø16 = 276.3 kg; CHIỀU DÀI = 166.7 m (15 CÂY)
- TRỌNG LƯỢNG THÉP CÓ ĐƯỜNG KÍNH Ø18 = 1033.0 kg; CHIỀU DÀI = 492.5 m (45 CÂY)

CÔNG TRÌNH:
CẢI TẠO SỬA CHỮA
KHU VỰC CỔNG CHÍNH

HẠNG MỤC

ĐỊA ĐIỂM THỰC HIỆN:
99 MAN THIỆN, PHƯỜNG TĂNG NHƠN PHÚ, TP HCM

CHỦ ĐẦU TƯ
HỌC VIỆN CHÍNH TRỊ KHU VỰC I

ĐỊA CHỈ : 99 MAN THIỆN, PHƯỜNG TĂNG NHƠN PHÚ, TP HCM

GIÁM ĐỐC
NGUYỄN TẤN VINH

ĐƠN VỊ THIẾT KẾ

LIEN THANH CONSULTING

CÔNG TY CỔ PHẦN TƯ VẤN KỸ THUẬT XÂY DỰNG ĐÔ THỊ LIÊN THÀNH

SỐ 24A, ĐƯỜNG D5, P.THẠNH MỸ TÂY,TP.HCM
TEL: (028).35 127 581 - FAX: (028).35 127 581
EMAIL: lienthanh3236@gmail.com

GIÁM ĐỐC
CHÂU NGỌC HIỀN

CHỦ NHIỆM DỰ ÁN:
KTS. NGÔ DUY TIÊN

CHỦ TRÌ BỘ MÔN:
KS. VĂN. T. ĐẠT THÔNG

THIẾT KẾ:
KS. ĐỖ NGUYỄN ANH DUY

KIỂM TRA:
KS. VĂN. T. ĐẠT THÔNG

TÊN BẢN VẼ:
KẾT CẤU CHI TIẾT CỔNG, NHÀ BẢO VỆ VÀ BẢNG TÊN (TỜ 11)
THỐNG KÊ THÉP

HỒ SƠ: THIẾT KẾ THI CÔNG

TỶ LỆ	HOÀN THÀNH	SỐ HIỆU BẢN VẼ
A3	2026	KC - 16

BẢNG THỐNG KÊ CỐT THÉP SÀN

CẤU KIỆN	STT	HÌNH DẠNG, KÍCH THƯỚC	ĐƯỜNG KÍNH (mm)	CHIỀU DÀI THANH (mm)	SỐ LƯỢNG 1 CK	SỐ LƯỢNG T. BỘ	TỔNG CHIỀU DÀI (m)	TRỌNG LƯỢNG (kG)
SÀN CĐ +0.000 (SL: 1)	1	50 | 1115 | 50	10	1215	82	82	99.63	61.43
	2	64 | 4070 | 64	8	4198	22	22	92.36	36.44
	3	64 | 4570 | 64	8	4698	19	19	89.26	35.22
	4	570	8	570	15	15	8.55	3.37
	5	2820	8	2820	4	4	11.28	4.45
	TỔNG HỢP KHỐI LƯỢNG (kG): Ø ≤ 10 : 140.9 Ø ≤ 18 : 0 Ø > 18 : 0							
SÀN CĐ +3.300 (SL: 1)	1	64 | 5170 | 64	8	5298	25	25	132.45	52.26
	2	70 | 2135 | 70	10	2275	22	22	50.05	30.86
	3	50 | 1325 | 50	10	1425	60	60	85.5	52.71
	4	50 | 1525 | 50	10	1625	38	38	61.75	38.07
	5	64 | 9270 | 64	8	9398	22	22	206.76	81.58
	6	150 | 2100 | 150	10	2400	22	22	52.8	32.55
	7	64 | 4970 | 64	8	5098	19	19	96.86	38.22
	TỔNG HỢP KHỐI LƯỢNG (kG): Ø ≤ 10 : 326.3 Ø ≤ 18 : 0 Ø > 18 : 0							
SÀN CĐ +4.800 (SL: 1)	1	100 | 2820 | 100	10	3020	102	102	308.04	189.92
	2	2820	10	2820	102	102	287.64	177.34
	3	100 | 2620 | 100	10	2820	123	123	346.86	213.85
	4	2620	10	2620	123	123	322.26	198.69
	5	100 | 23170 | 100	10	24170	11	11	265.87	163.92
	6	23170	10	23970	11	11	263.67	162.56
	TỔNG HỢP KHỐI LƯỢNG (kG): Ø ≤ 10 : 1106.3 Ø ≤ 18 : 0 Ø > 18 : 0							
BẢN CĐ +7.100 (SL: 1)	1	1340	8	1340	18	18	24.12	9.52
	2	3390	8	3390	8	8	27.12	10.70
	3	5490	8	5490	5	5	27.45	10.83
	4	790	8	790	29	29	22.91	9.04
	TỔNG HỢP KHỐI LƯỢNG (kG): Ø ≤ 10 : 40.1 Ø ≤ 18 : 0 Ø > 18 : 0							

- TRỌNG LƯỢNG THÉP CÓ ĐƯỜNG KÍNH Ø8 = 306.2 kg; CHIỀU DÀI = 739.1 m
- TRỌNG LƯỢNG THÉP CÓ ĐƯỜNG KÍNH Ø10 = 1388.0 kg; CHIỀU DÀI = 2144.1 m (193 CÂY)

BẢNG THỐNG KÊ CỐT THÉP MÓNG

CẤU KIỆN	STT	HÌNH DẠNG, KÍCH THƯỚC	ĐƯỜNG KÍNH (mm)	CHIỀU DÀI THANH (mm)	SỐ LƯỢNG 1 CK	SỐ LƯỢNG T. BỘ	TỔNG CHIỀU DÀI (m)	TRỌNG LƯỢNG (kG)
MD1 (SL: 2)	1	1920	10	1920	15	30	57.6	35.51
	2	2120	10	2120	13	26	55.12	33.98
	3	300 | 2270	18	2571	16	32	82.27	164.35
	S1	420 | 420 | 64	8	1808	9	18	32.54	12.84
	TỔNG HỢP KHỐI LƯỢNG (kG): Ø ≤ 10 : 82.3 Ø ≤ 18 : 164.3 Ø > 18 : 0							
MD2 (SL: 3)	1	920	10	920	7	21	19.32	11.91
	2	920	10	920	7	21	19.32	11.91
	3	300 | 2190	16	2491	4	12	29.89	47.18
	S1	120 | 120 | 64	8	608	7	21	12.77	5.04
	TỔNG HỢP KHỐI LƯỢNG (kG): Ø ≤ 10 : 28.9 Ø ≤ 18 : 47.2 Ø > 18 : 0							
MD2A (SL: 1)	1	920	10	920	7	7	6.4	4.0
	2	920	10	920	7	7	6.4	4.0
	3	300 | 2190	16	2490	4	4	10.0	15.7
	S1	120 | 120 | 64	8	608	7	7	4.3	1.7
	TỔNG HỢP KHỐI LƯỢNG (kG): Ø ≤ 10 : 9.7 Ø ≤ 18 : 15.7 Ø > 18 : 0							
MD3 (SL: 2)	1	1120	10	1120	11	22	24.64	15.19
	2	1520	10	1520	8	16	24.32	14.99
	3	300 | 2191	16	2491	12	24	59.78	94.36
	S1	320 | 320 | 64	8	1408	9	18	25.34	10.00
	TỔNG HỢP KHỐI LƯỢNG (kG): Ø ≤ 10 : 40.2 Ø ≤ 18 : 94.4 Ø > 18 : 0							
MD4 (SL: 2)	1	1920	10	1920	12	24	46.08	28.41
	2	1720	10	1720	13	26	44.72	27.57
	3	300 | 2191	16	2491	16	32	79.71	125.81
	S1	420 | 420 | 64	8	1808	9	18	32.54	12.84
	TỔNG HỢP KHỐI LƯỢNG (kG): Ø ≤ 10 : 68.8 Ø ≤ 18 : 125.8 Ø > 18 : 0							

- TRỌNG LƯỢNG THÉP CÓ ĐƯỜNG KÍNH Ø8 = 44.5 kg; CHIỀU DÀI = 107.5 m
- TRỌNG LƯỢNG THÉP CÓ ĐƯỜNG KÍNH Ø10 = 196.8 kg; CHIỀU DÀI = 303.9 m (28 CÂY)
- TRỌNG LƯỢNG THÉP CÓ ĐƯỜNG KÍNH Ø16 = 297.2 kg; CHIỀU DÀI = 179.4 m (17 CÂY)
- TRỌNG LƯỢNG THÉP CÓ ĐƯỜNG KÍNH Ø18 = 172.6 kg; CHIỀU DÀI = 82.3 m (8 CÂY)

CÔNG TY TNHH TƯ VẤN XD VÀ QLDA PHƯƠNG NAM

THẨM TRA

Theo văn bản số: 1004/2026 /BCTTr-PN

Ngày 08 tháng 6 năm 2026

Chủ trì bộ môn ký tên: Lê Kim Tùng

CÔNG TRÌNH:
CẢI TẠO SỬA CHỮA
KHU VỰC CỔNG CHÍNH
HẠNG MỤC

ĐỊA ĐIỂM THỰC HIỆN:
99 MAN THIỆN, PHƯỜNG TĂNG NHƠN PHÚ, TP HCM

CHỦ ĐẦU TƯ
HỌC VIỆN CHÍNH TRỊ KHU VỰC II
ĐỊA CHỈ : 99 MAN THIỆN, PHƯỜNG TĂNG NHƠN PHÚ, TP HCM
GIÁM ĐỐC
NGUYỄN TẤN VINH

ĐƠN VỊ THIẾT KẾ
LIENTHANH CONSULTING
CÔNG TY CỔ PHẦN TƯ VẤN KỸ THUẬT XÂY DỰNG ĐÔ THỊ LIÊN THÀNH
SỐ 24A, ĐƯỜNG D5, P.THẠNH MỸ TÂY,TP.HCM
TEL: (028).35 127 581 - FAX: (028).35 127 581
EMAIL: lienthanh3236@gmail.com
GIÁM ĐỐC
CHÂU NGỌC HIỀN

CHỦ NHIỆM DỰ ÁN: KTS. NGÔ DUY TIÊN
CHỦ TRÌ BỘ MÔN: KS. VĂN. T. ĐẠT THÔNG
THIẾT KẾ: KS. ĐỖ NGUYỄN ANH DUY
KIỂM TRA: KS. VĂN. T. ĐẠT THÔNG

TÊN BẢN VẼ:
KẾT CẤU CHI TIẾT CỔNG, NHÀ BẢO VỆ VÀ BẢNG TÊN (TỜ 12)
THỐNG KÊ THÉP

HỒ SƠ: THIẾT KẾ THI CÔNG

TỶ LỆ	HOÀN THÀNH	SỐ HIỆU BẢN VẼ
A3	2026	KC - 17

BẢNG THỐNG KÊ CỐT THÉP ĐÀ KIỀNG

CẤU KIỆN	STT	HÌNH DẠNG, KÍCH THƯỚC	ĐƯỜNG KÍNH (mm)	CHIỀU DÀI THANH (mm)	SỐ LƯỢNG 1 CK	SỐ LƯỢNG T. BỘ	TỔNG CHIỀU DÀI (m)	TRỌNG LƯỢNG (kG)
DKC (SL: 1)	1	450 | 12900 | 450	18	14520	4	4	58.08	116.02
	2	9750	18	9750	2	2	19.5	38.95
	3	450 | 12900 | 450	18	14520	4	4	58.08	116.02
	4	450 | 4350	18	4800	4	4	19.2	38.35
	5	250 | 450 | 64	8	1528	129	129	197.11	77.78
	TỔNG HỢP KHỐI LƯỢNG (kG): Ø ≤ 10 : 77.8 Ø ≤ 18 : 309.3 Ø > 18 : 0							
DKC1 (SL: 1)	1	350 | 5500 | 350	16	6200	2	2	12.4	19.57
	2	350 | 5500 | 350	16	6200	2	2	12.4	19.57
	3	150 | 350 | 64	8	1128	36	36	40.61	16.02
	TỔNG HỢP KHỐI LƯỢNG (kG): Ø ≤ 10 : 16 Ø ≤ 18 : 39.1 Ø > 18 : 0							
DKC2 (SL: 1)	1	350 | 3400 | 350	16	4100	2	2	8.2	12.94
	2	350 | 3400 | 350	16	4100	2	2	8.2	12.94
	3	150 | 350 | 64	8	1128	24	24	27.07	10.68
	TỔNG HỢP KHỐI LƯỢNG (kG): Ø ≤ 10 : 10.7 Ø ≤ 18 : 25.9 Ø > 18 : 0							
DKC3 (SL: 1)	1	250 | 2800 | 250	16	3300	2	2	6.6	10.42
	2	250 | 2800 | 250	16	3300	2	2	6.6	10.42
	3	150 | 250 | 64	8	928	20	20	18.56	7.32
	TỔNG HỢP KHỐI LƯỢNG (kG): Ø ≤ 10 : 7.3 Ø ≤ 18 : 20.8 Ø > 18 : 0							
DKC4 (SL: 2)	1	250 | 4050 | 250	16	4550	2	4	18.2	28.73
	2	250 | 4050 | 250	16	4550	2	4	18.2	28.73
	3	150 | 250 | 64	8	928	24	48	44.54	17.58
	TỔNG HỢP KHỐI LƯỢNG (kG): Ø ≤ 10 : 17.6 Ø ≤ 18 : 57.5 Ø > 18 : 0		(mm)	(mm)	1 CK		(m)	
DKC5 (SL: 1)	1	250 | 4550 | 250	16	5050	2	2	10.1	15.94
	2	250 | 4550 | 250	16	5050	2	2	10.1	15.94
	3	150 | 250 | 64	8	928	28	28	25.98	10.25
	TỔNG HỢP KHỐI LƯỢNG (kG): Ø ≤ 10 : 10.3 Ø ≤ 18 : 31.9 Ø > 18 : 0							
DKC6 (SL: 1)	1	250 | 2850 | 250	16	3350	2	2	6.7	10.57
	2	250 | 2850 | 250	16	3350	2	2	6.7	10.57
	3	150 | 250 | 64	8	928	17	17	15.78	6.22
	TỔNG HỢP KHỐI LƯỢNG (kG): Ø ≤ 10 : 6.2 Ø ≤ 18 : 21.1 Ø > 18 : 0							

- TRỌNG LƯỢNG THÉP CÓ ĐƯỜNG KÍNH Ø8 = 153.1 kg; CHIỀU DÀI = 369.6 m
- TRỌNG LƯỢNG THÉP CÓ ĐƯỜNG KÍNH Ø16 = 206.2 kg; CHIỀU DÀI = 124.4 m (12 CÂY)
- TRỌNG LƯỢNG THÉP CÓ ĐƯỜNG KÍNH Ø18 = 324.8 kg; CHIỀU DÀI = 154.9 m (14 CÂY)

CÔNG TY TNHH TƯ VẤN XD VÀ QLDA PHƯƠNG NAM

THẨM TRA

Theo văn bản số: 104/2026.../BCTTr-PN

Ngày...08....tháng.....6.....năm 20.26..

Chủ trì bộ môn ký tên:

Lê Hồng Tùng

BẢNG THỐNG KÊ CỐT THÉP ĐÀ KIỀNG

CẤU KIỆN	STT	HÌNH DẠNG, KÍCH THƯỚC	ĐƯỜNG KÍNH	CHIỀU DÀI THANH	SỐ LƯỢNG	SỐ LƯỢNG T. BỘ	TỔNG CHIỀU DÀI	TRỌNG LƯỢNG (kG)
DKT1 (SL: 1)	1	250 | 4450 | 250	16	4950	2	2	9.9	15.63
	2	250 | 4450 | 250	16	4950	2	2	9.9	15.63
	3	150 | 250 | 64	8	928	27	27	25.06	9.89
	TỔNG HỢP KHỐI LƯỢNG (kG): Ø ≤ 10 : 9.9 Ø ≤ 18 : 31.3 Ø > 18 : 0							
DKT2 (SL: 1)	1	250 | 4550 | 250	16	5050	2	2	10.1	15.94
	2	250 | 4550 | 250	16	5050	2	2	10.1	15.94
	3	150 | 250 | 64	8	928	28	28	25.98	10.25
	TỔNG HỢP KHỐI LƯỢNG (kG): Ø ≤ 10 : 10.3 Ø ≤ 18 : 31.9 Ø > 18 : 0							
DKT3 (SL: 1)	1	250 | 6300 | 250	16	6800	2	2	13.6	21.47
	2	250 | 6300 | 250	16	6800	2	2	13.6	21.47
	3	150 | 250 | 64	8	928	38	38	35.26	13.91
	TỔNG HỢP KHỐI LƯỢNG (kG): Ø ≤ 10 : 13.9 Ø ≤ 18 : 42.9 Ø > 18 : 0							

- TRỌNG LƯỢNG THÉP CÓ ĐƯỜNG KÍNH Ø8 = 35.8 kg; CHIỀU DÀI = 86.3 m
- TRỌNG LƯỢNG THÉP CÓ ĐƯỜNG KÍNH Ø16 = 111.4 kg; CHIỀU DÀI = 67.2 m (7 CÂY)

BẢNG THỐNG KÊ CỐT THÉP LANH TÔ NHÀ BẢO VỆ

CẤU KIỆN	STT	HÌNH DẠNG, KÍCH THƯỚC	ĐƯỜNG KÍNH (mm)	CHIỀU DÀI THANH (mm)	SỐ LƯỢNG 1 CK	SỐ LƯỢNG T. BỘ	TỔNG CHIỀU DÀI (m)	TRỌNG LƯỢNG (kG)
LT1 (SL: 1)	1	1100	10	1100	2	2	2.2	1.36
	2	60 150 60	6	270	7	7	1.89	0.42
	TỔNG HỢP KHỐI LƯỢNG (kG): Ø ≤ 10 : 1.8 Ø ≤ 18 : 0 Ø > 18 : 0							
LT2 (SL: 1)	1	1250	10	1250	4	4	5	3.08
	2	150 | 150 | 60	6	720	8	8	5.76	1.28
	TỔNG HỢP KHỐI LƯỢNG (kG): Ø ≤ 10 : 4.4 Ø ≤ 18 : 0 Ø > 18 : 0							
LT3 (SL: 1)	1	2250	10	2250	4	4	9	5.55
	2	150 | 150 | 60	6	720	13	13	9.36	2.08
	TỔNG HỢP KHỐI LƯỢNG (kG): Ø ≤ 10 : 7.6 Ø ≤ 18 : 0 Ø > 18 : 0							
LT4 (SL: 1)	1	4050	10	4050	4	4	16.2	9.99
	2	150 | 150 | 60	6	720	22	22	15.84	3.52
	TỔNG HỢP KHỐI LƯỢNG (kG): Ø ≤ 10 : 13.5 Ø ≤ 18 : 0 Ø > 18 : 0							
LT5 (SL: 1)	1	4550	10	4550	4	4	18.2	11.22
	2	150 | 150 | 60	6	720	24	24	17.28	3.84
	TỔNG HỢP KHỐI LƯỢNG (kG): Ø ≤ 10 : 15.1 Ø ≤ 18 : 0 Ø > 18 : 0							

- TRỌNG LƯỢNG THÉP CÓ ĐƯỜNG KÍNH Ø6 = 11.7 kg; CHIỀU DÀI = 50.1 m
- TRỌNG LƯỢNG THÉP CÓ ĐƯỜNG KÍNH Ø10 = 32.8 kg; CHIỀU DÀI = 50.6 m (5 CÂY)

CÔNG TRÌNH:

CẢI TẠO SỬA CHỮA KHU VỰC CỔNG CHÍNH

HẠNG MỤC

ĐỊA ĐIỂM THỰC HIỆN:

99 MAN THIỆN, PHƯỜNG TĂNG NHƠN PHÚ, TP HCM

CHỦ ĐẦU TƯ

HỌC VIỆN CHÍNH TRỊ KHU VỰC II

ĐỊA CHỈ : 99 MAN THIỆN, PHƯỜNG TĂNG NHƠN PHÚ, TP HCM

GIÁM ĐỐC

HỌC VIỆN CHÍNH TRỊ KHU VỰC II

NGUYỄN TẤN VINH

ĐƠN VỊ THIẾT KẾ

LIENTHANH CONSULTING

CÔNG TY CỔ PHẦN TƯ VẤN KỸ THUẬT XÂY DỰNG ĐÔ THỊ LIÊN THÀNH

SỐ 24A, ĐƯỜNG D5, P.THẠNH MỸ TÂY,TP.HCM
TEL: (028).35 127 581 - FAX: (028).35 127 581
EMAIL: lienthanh3236@gmail.com

GIÁM ĐỐC

M.S.D.N: 0312213236 - C.T.C.P - CÔNG TY CỔ PHẦN TƯ VẤN KỸ THUẬT XÂY DỰNG ĐÔ THỊ LIÊN THÀNH - Q. BÌNH THẠNH - TP. HCM

CHÂU NGỌC HIỀN

CHỦ NHIỆM DỰ ÁN: KTS. NGÔ DUY TIÊN

CHỦ TRÌ BỘ MÔN: KS. VĂN. T. ĐẠT THÔNG

THIẾT KẾ: KS. ĐỖ NGUYỄN ANH DUY

KIỂM TRA: KS. VĂN. T. ĐẠT THÔNG

TÊN BẢN VẼ:

KẾT CẤU CHI TIẾT CỔNG, NHÀ BẢO VỆ VÀ BẢNG TÊN (TỜ 13)

THỐNG KÊ THÉP

HỒ SƠ: THIẾT KẾ THI CÔNG

TỶ LỆ	HOÀN THÀNH	SỐ HIỆU BẢN VẼ
A3	2026	KC - 18

LIEN THANH
CONSULTING

CÔNG TY CỔ PHẦN TƯ VẤN KỸ THUẬT XÂY DỰNG ĐÔ THỊ LIÊN THÀNH

Địa chỉ công ty : Số 24A, Đường D5, Phường Thạnh Mỹ Tây, Thành Phố Hồ Chí Minh

Tel : (028) 3512 7581 - Fax: (028) 3512 7581 - Email: lienthanh3236@gmail.com

PHẦN MEP

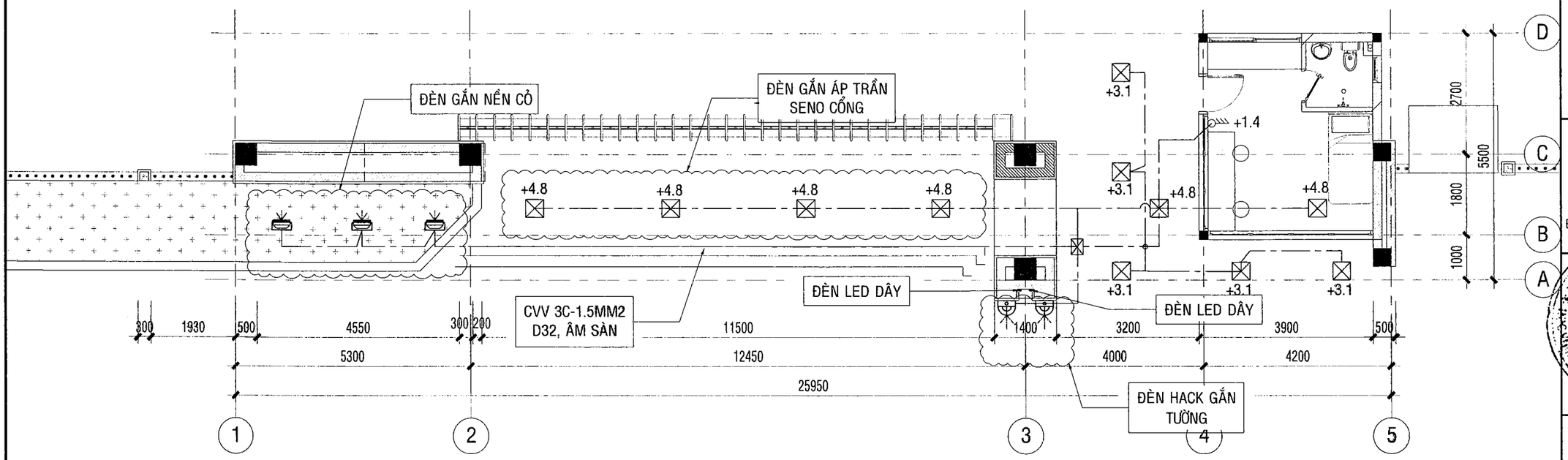

MẶT BẰNG CHIẾU SÁNG CỔNG RÀO CẢI TẠO TỈ LỆ: 1/100

CÔNG TY TNHH TƯ VẤN XD VÀ QLDA PHƯƠNG NAM

THẨM TRA

Theo văn bản số: 1004/1.2026/BCTTr-PN

Ngày 08 tháng 6 năm 2026

Chủ trì bộ môn ký tên: Trần Văn Kiên

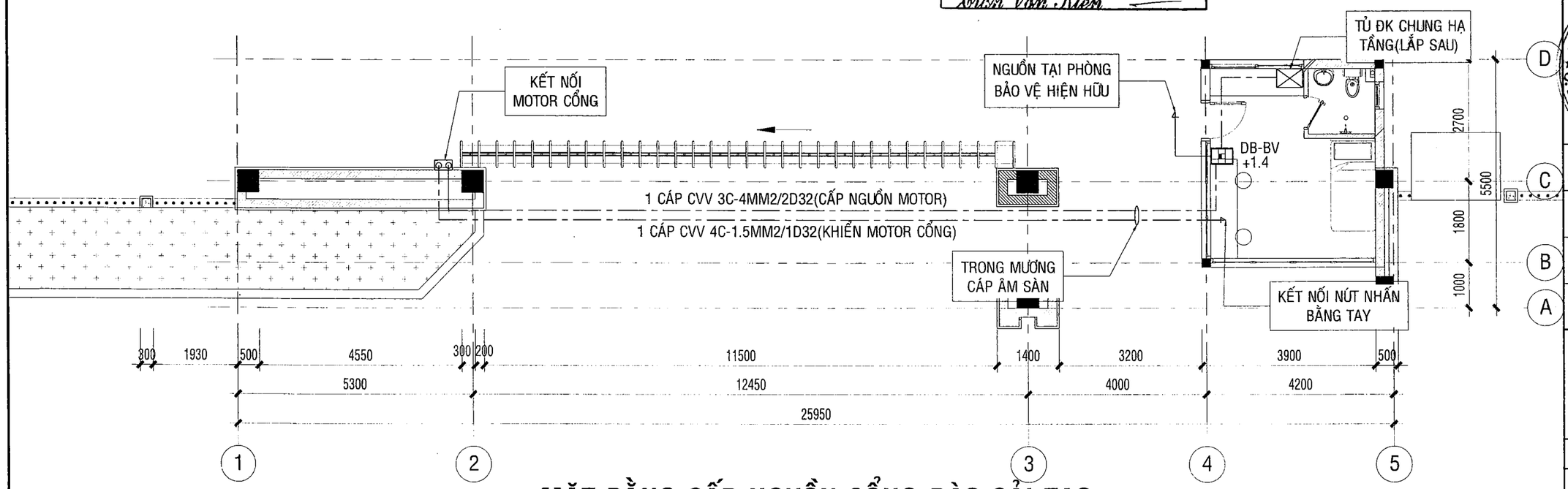

MẶT BẰNG CẤP NGUỒN CỔNG RÀO CẢI TẠO TỈ LỆ: 1/100

CÔNG TRÌNH:

CẢI TẠO SỬA CHỮA KHU VỰC CỔNG CHÍNH

HẠNG MỤC

ĐỊA ĐIỂM THỰC HIỆN:

99 MAN THIỆN, PHƯỜNG TĂNG NHƠN PHÚ, TP HCM

CHỦ ĐẦU TƯ

HỌC VIỆN CHÍNH TRỊ KHU VỰC II

ĐỊA CHỈ : 99 MAN THIỆN, PHƯỜNG TĂNG NHƠN PHÚ, TP HỒ CHÍ MINH

GIÁM ĐỐC

NGUYỄN TẤN VINH

ĐƠN VỊ THIẾT KẾ

LIENTHANH CONSULTING

CÔNG TY CỔ PHẦN TƯ VẤN KỸ THUẬT XÂY DỰNG ĐÔ THỊ LIÊN THÀNH

SỐ 24A, ĐƯỜNG D5, P.THẠNH MỸ TÂY,TP.HCM
TEL: (028).35 127 581 - FAX: (028).35 127 581
EMAIL: lienthanh3236@gmail.com

GIÁM ĐỐC

CÔNG TY CỔ PHẦN TƯ VẤN KỸ THUẬT XÂY DỰNG ĐÔ THỊ LIÊN THÀNH

CHÂU NGỌC HIỀN

CHỦ NHIỆM DỰ ÁN: KTS. NGÔ DUY TIÊN

CHỦ TRÌ BỘ MÔN: KS. NGUYỄN XUÂN HIỀN

THIẾT KẾ: KS. NGUYỄN XUÂN HIỀN

KIỂM TRA: KS. VĂN. T. ĐẠT THÔNG

TÊN BẢN VẼ:

MẶT BẰNG CHIẾU SÁNG, CẤP NGUỒN CỔNG RÀO CẢI TẠO

HỒ SƠ: THIẾT KẾ THI CÔNG

TỶ LỆ	HOÀN THÀNH	SỐ HIỆU BẢN VẼ
A3	2026	Đ-01

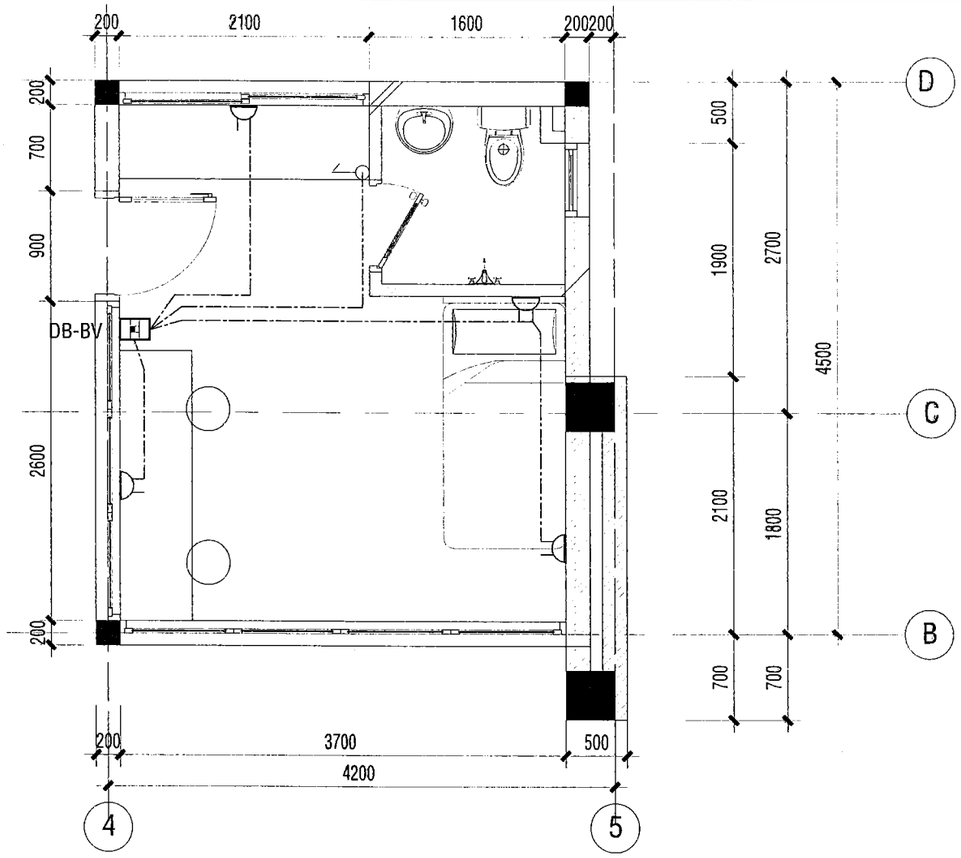

MẶT BẰNG CHIẾU SÁNG NHÀ BẢO VỆ TỈ LỆ: 1/50

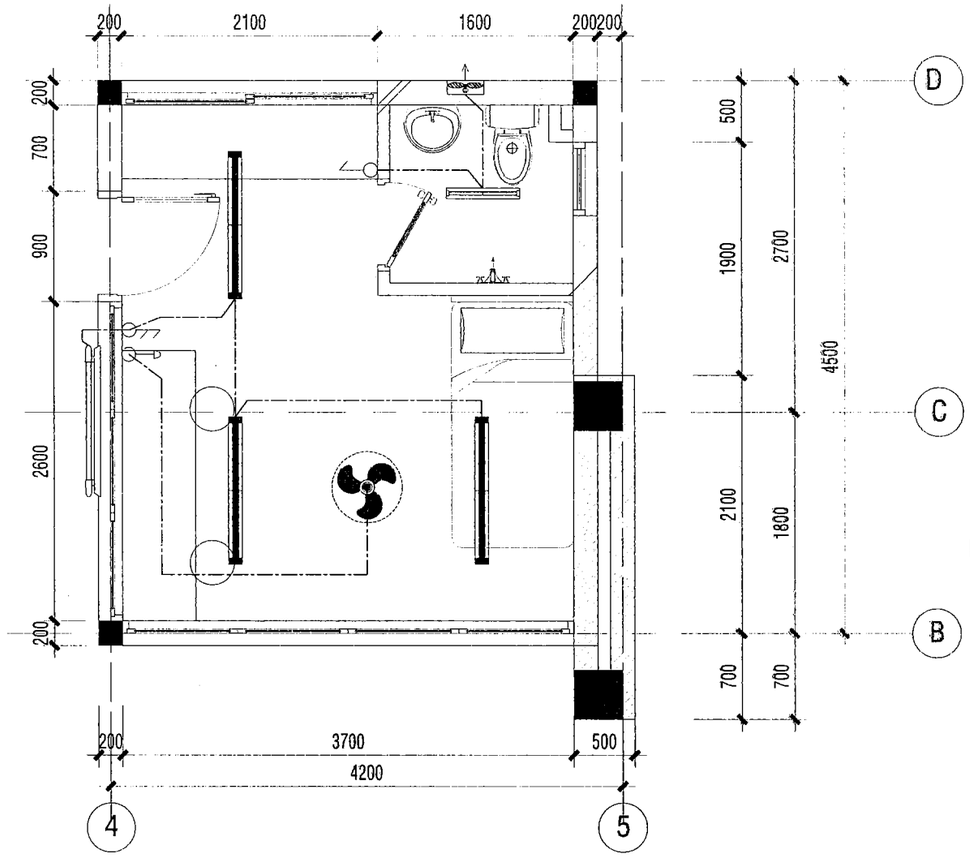

MẶT BẰNG CẤP NGUỒN NHÀ BẢO VỆ TỈ LỆ: 1/50

CÔNG TY TNHH TƯ VẤN XD VÀ QLDA PHƯƠNG NAM

THẨM TRA

Theo văn bản số: 1004/1016/BCTTr-PN

Ngày 08 tháng 6 năm 2026

Chủ trì bộ môn ký tên: Trần Văn Kiên

BẢNG THỐNG KÊ KHỐI LƯỢNG ĐIỆN(CHIẾU SÁNG)

STT	TÊN THIẾT BỊ	KÝ HIỆU	ĐƠN VỊ	SỐ LƯỢNG
01	Đèn led bán nguyệt 40W, 1.2M(gắn áp trần)		Cái	3
02	Đèn led bán nguyệt 20W, 0.6M(gắn áp trần)		Cái	1
03	Đèn tuyp led 1x40W, 1.2M(gắn áp tường)		Cái	1
04	Đèn led pha 24w, IP65		Cái	3
05	Đèn led áp trần 150x150, 24w		Cái	11
06	Quạt đảo gắn trần 47w		Cái	1
07	Công tắc ba(đế, mặt, hạt)		Cái	1
08	Công tắc đôi(đế, mặt, hạt)		Cái	1
09	Công tắc đơn(đế, mặt, hạt)		Cái	1
10	Dimmer đôi(đế, mặt, hạt)		Cái	1
11	Quạt hút âm tường 20W		Cái	1
12	Ống PVC D20 âm trần, sàn		Mét	65
13	Ống PVC D20 âm tường		Mét	15
14	Cáp CV 1C-1.5mm2		Mét	240
15	Cáp CVV 3C-1.5mm2		Mét	35
16	LED dây 12w/m(bộ 10m kèm nguồn AC-DC)		Bộ	1

BẢNG THỐNG KÊ KHỐI LƯỢNG ĐIỆN(cấp nguồn)

STT	TÊN THIẾT BỊ	KÝ HIỆU	ĐƠN VỊ	SỐ LƯỢNG
01	Tủ MCB 6 modul(gắn âm tường)		Cái	1
02	Ổ cắm đôi 3 chấu(đế, mặt, hạt), gắn âm tường		Cái	4
03	MCB 2P 32A-10kA		Cái	1
04	MCB 1P 10A 4.5kA		Cái	1
05	MCB 1P 16A 4.5kA		Cái	2
06	RCBO 2P 16A 4.5kA 30mA		Cái	1
07	Ống PVC D32 (âm sàn)		Mét	40
08	Ống PVC D20 (âm tường)		Mét	35
09	Cáp CCV 4C-1.5mm2		Mét	35
10	Cáp CV 1C-2.5mm2		Mét	90
11	Cáp CVV 3C-4mm2		Mét	35
12	Ống gas D6.4/ 12.7(bọc cách nhiệt âm tường)		Mét	6
13	Mương cáp(xem chi tiết)		Mét	20
14	Phụ kiện(Box, nối, keo...)		Lô	1

CÔNG TRÌNH:
CẢI TẠO SỬA CHỮA
KHU VỰC CỔNG CHÍNH
HẠNG MỤC

ĐỊA ĐIỂM THỰC HIỆN:
99 MAN THIỆN, PHƯỜNG TĂNG NHƠN PHÚ, TP HCM

CHỦ ĐẦU TƯ
HỌC VIỆN CHÍNH TRỊ KHU VỰC II
ĐỊA CHỈ : 99 MAN THIỆN, PHƯỜNG TĂNG NHƠN PHÚ, TP HCM

GIÁM ĐỐC
NGUYỄN TẤN VINH

ĐƠN VỊ THIẾT KẾ
LIENTHANH CONSULTING
CÔNG TY CỔ PHẦN TƯ VẤN KỸ THUẬT XÂY DỰNG ĐÔ THỊ LIÊN THÀNH
SỐ 24A, ĐƯỜNG D5, P.THẠNH MỸ TÂY,TP.HCM
TEL: (028).35 127 581 - FAX: (028).35 127 581
EMAIL: lienthanh3236@gmail.com

GIÁM ĐỐC
CHÂU NGỌC HIỀN

CHỦ NHIỆM DỰ ÁN: KTS. NGÔ DUY TIẾN
CHỦ TRÌ BỘ MÔN: KS. NGUYỄN XUÂN HIỀN
THIẾT KẾ: KS. NGUYỄN XUÂN HIỀN
KIỂM TRA: KS. VĂN. T. ĐẠT THÔNG

TÊN BẢN VẼ:
MẶT BẰNG CHIẾU SÁNG, CẤP NGUỒN NHÀ BẢO VỆ

HỒ SƠ: THIẾT KẾ THI CÔNG

TỶ LỆ	HOÀN THÀNH	SỐ HIỆU BẢN VẼ
A3	2026	Đ-02

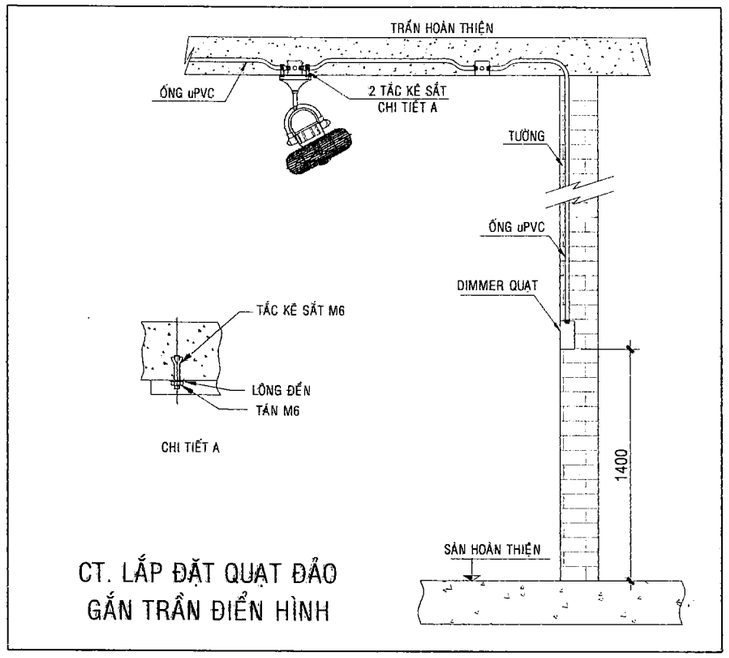

CT. LẮP ĐẶT QUẠT ĐẢO
GẮN TRẦN ĐIỂN HÌNH

CÔNG TY TNHH TƯ VẤN XD VÀ QLDA PHƯƠNG NAM

THẨM TRA

Theo văn bản số 10.04/2026/BCTTr-PN

Ngày 08 tháng 6 năm 2026

Chủ trì bộ môn ký tên:

Trần Văn Kiên

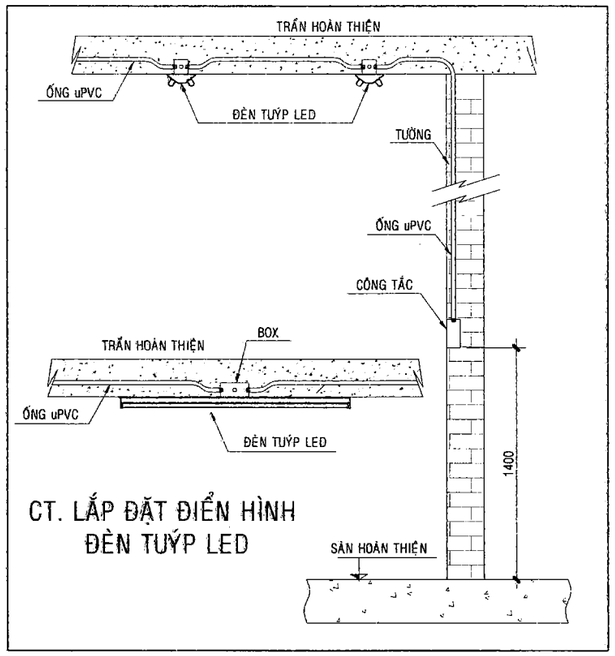

CT. LẮP ĐẶT ĐIỂN HÌNH
ĐÈN TUÝP LED

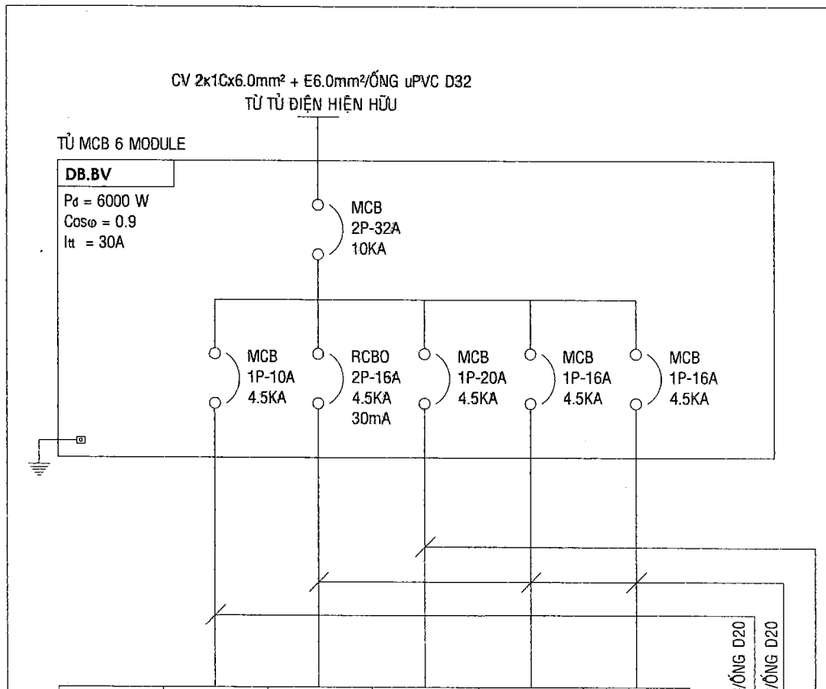

	ĐÈN QUẠT	Ổ CẮM	MOROR	MÁY LẠNH	TỦ ĐK CHUNG
CÔNG SUẤT ĐẶT Pd (W)	1000	2500	1500	1200	2500
Ku (HỆ SỐ SỬ DỤNG)	1.0	0.5	0.8	0.8	0.8

SĐNL TỦ ĐIỆN DB.BV

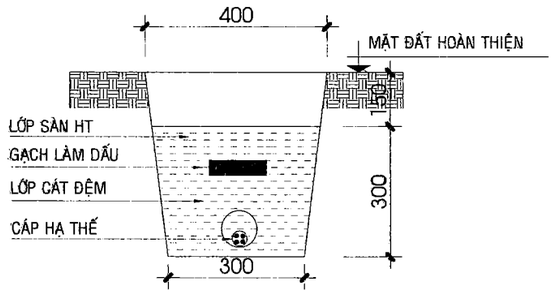

CHI TIẾT MƯƠNG CÁP ĐIỆN

TỶ LỆ 1/25

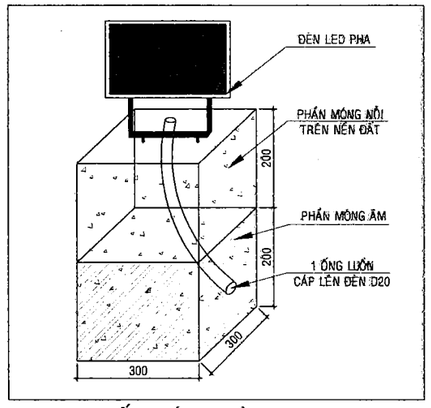

CHI TIẾT MÓNG ĐÈN LED PHA

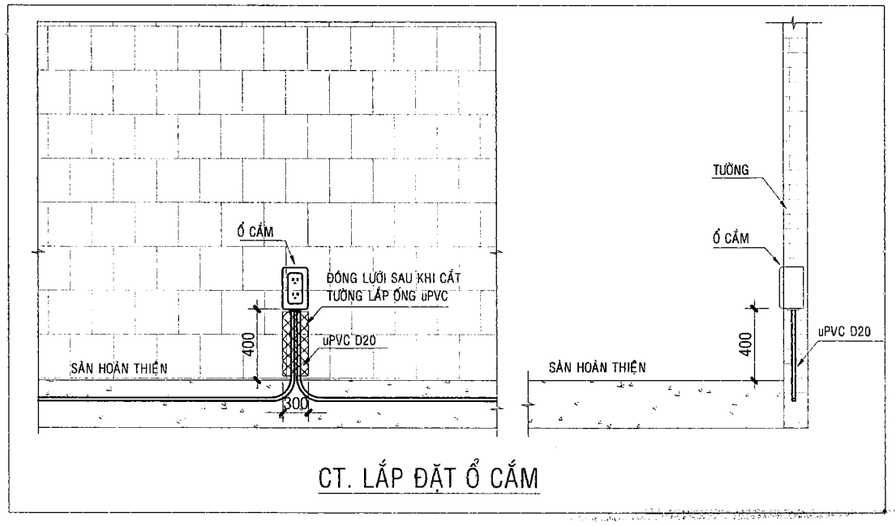

CT. LẮP ĐẶT Ổ CẮM

CÔNG TRÌNH:

CẢI TẠO SỬA CHỮA
KHU VỰC CỔNG CHÍNH

HẠNG MỤC

ĐỊA ĐIỂM THỰC HIỆN:

99 MAN THIỆN, PHƯỜNG TĂNG NHƠN PHÚ, TP HCM

CHỦ ĐẦU TƯ

HỌC VIỆN CHÍNH TRỊ KHU VỰC II

ĐỊA CHỈ : 99 MAN THIỆN, PHƯỜNG TĂNG NHƠN PHÚ, TP HCM

GIÁM ĐỐC

HỌC VIỆN CHÍNH TRỊ KHU VỰC II

NGUYỄN TẤN VINH

ĐƠN VỊ THIẾT KẾ

LIENTHANH CONSULTING

CÔNG TY CỔ PHẦN TƯ VẤN KỸ THUẬT XÂY DỰNG ĐÔ THỊ LIÊN THÀNH

SỐ 24A, ĐƯỜNG D5, P.THẠNH MỸ TÂY,TP.HCM
TEL: (028).35 127 581 - FAX: (028).35 127 581
EMAIL: lienthanh3236@gmail.com

GIÁM ĐỐC

CÔNG TY CỔ PHẦN TƯ VẤN KỸ THUẬT XÂY DỰNG ĐÔ THỊ LIÊN THÀNH

CHÂU NGỌC HIỀN

CHỦ NHIỆM DỰ ÁN:
KTS. NGÔ DUY TIÊN

CHỦ TRÌ BỘ MÔN:
KS. NGUYỄN XUÂN HIỀN

THIẾT KẾ:
KS. NGUYỄN XUÂN HIỀN

KIỂM TRA:
KS. VĂN. T. ĐẠT THÔNG

TÊN BẢN VẼ:

CHI TIẾT LẮP ĐẶT ĐIỆN VÀ SĐNL TỦ ĐIỆN

HỒ SƠ: THIẾT KẾ THI CÔNG

TỶ LỆ	HOÀN THÀNH	SỐ HIỆU BẢN VẼ
A3	2026	Đ-03

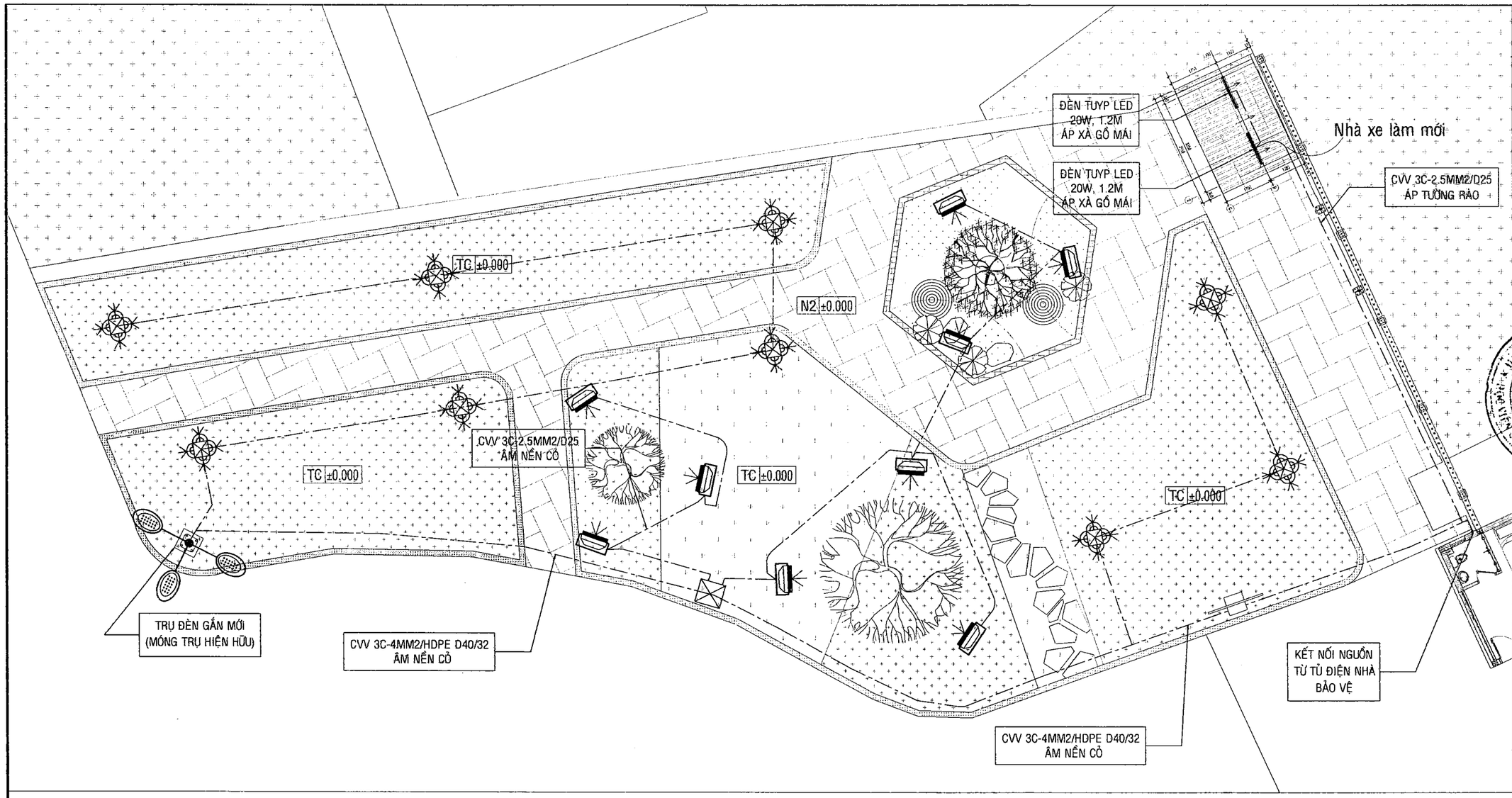

MẶT BẰNG CẢI TẠO SÂN VƯỜN

TL: 1/150

ĐẤT CÂY XANH, THẢM CỎ HIỆN HỮU

VỊ TRÍ TÁI LẬP MẶT CỎ MỚI. DT: 516M2

VỊ TRÍ LÀM MỚI NỀN BÊ TÔNG LÁT ĐÁ TỰ NHIÊN 300X600X50mm, DT: 210M2

VỊ TRÍ LÀM MỚI BÓ VỈA. L= 195M

CÔNG TY TNHH TƯ VẤN XD VÀ QLDA PHƯƠNG NAM

THẨM TRA

Theo văn bản số: 1004/2026 /BCTTr-PN

Ngày 08 tháng 6 năm 2026

Chủ trì bộ môn ký tên: Trần Văn Kiên

BẢNG THỐNG KÊ VẬT TƯ ĐIỆN

STT	TÊN THIẾT BỊ	KÝ HIỆU	Đ.VỊ TÍNH	SỐ LƯỢNG
01	TRỤ ĐÈN BA LED 3x150W(XEM CHI TIẾT TRỤ)		Bộ	1
02	LED PHA 24W,IP54,KÈM MÓNG(XEM CHI TIẾT)		Bộ	9
03	ĐÈN NẤM 18W(XEM CHI TIẾT), IP54		Bộ	9
04	TUYP LED 1.2M, 20W(GẮN ÁP XÀ GỒ NHÀ XE)		Mét	2
05	MƯƠNG ỐNG ÂM NỀN ĐẤT(XEM CHI TIẾT)		Mét	165
06	ỐNG PVC D25(ÁP TƯỜNG, XÀ GỒ)		Mét	45
07	ỐNG HDPE D40/32		Mét	165
08	CÁP CVV 3C-2.5MM2		Mét	75
09	CÁP CVV 3C-4MM2		Mét	175
10	PHỤ KIỆN		LÔ	1

CÔNG TRÌNH:

CẢI TẠO SỬA CHỮA
KHU VỰC CỔNG CHÍNH

HẠNG MỤC

ĐỊA ĐIỂM THỰC HIỆN:

99 MAN THIỆN, PHƯỜNG TĂNG NHƠN PHÚ, TP HCM

CHỦ ĐẦU TƯ

HỌC VIỆN CHÍNH TRỊ KHU VỰC II

ĐỊA CHỈ : 99 MAN THIỆN, PHƯỜNG TĂNG NHƠN PHÚ, TP HCM

GIÁM ĐỐC

NGUYỄN TẤN VINH

ĐƠN VỊ THIẾT KẾ

LIENTHANH CONSULTING

CÔNG TY CỔ PHẦN TƯ VẤN KỸ THUẬT XÂY DỰNG ĐÔ THỊ LIÊN THÀNH

SỐ 24A, ĐƯỜNG D5, P.THẠNH MỸ TÂY,TP.HCM
TEL: (028).35 127 581 - FAX: (028).35 127 581
EMAIL: lienthanh3236@gmail.com

GIÁM ĐỐC

CÔNG TY CỔ PHẦN TƯ VẤN KỸ THUẬT XÂY DỰNG ĐÔ THỊ LIÊN THÀNH

CHÂU NGỌC HIỀN

CHỦ NHIỆM DỰ ÁN: KTS. NGÔ DUY TIÊN

CHỦ TRÌ BỘ MÔN: KS. NGUYỄN XUÂN HIỀN

THIẾT KẾ: KS. NGUYỄN XUÂN HIỀN

KIỂM TRA: KS. VĂN. T. ĐẠT THÔNG

TÊN BẢN VẼ:

MẶT BẰNG BỐ TRÍ CHIẾU SÁNG TỔNG THỂ

HỒ SƠ: THIẾT KẾ THI CÔNG

TỶ LỆ	HOÀN THÀNH	SỐ HIỆU BẢN VẼ
A3	2026	Đ-04

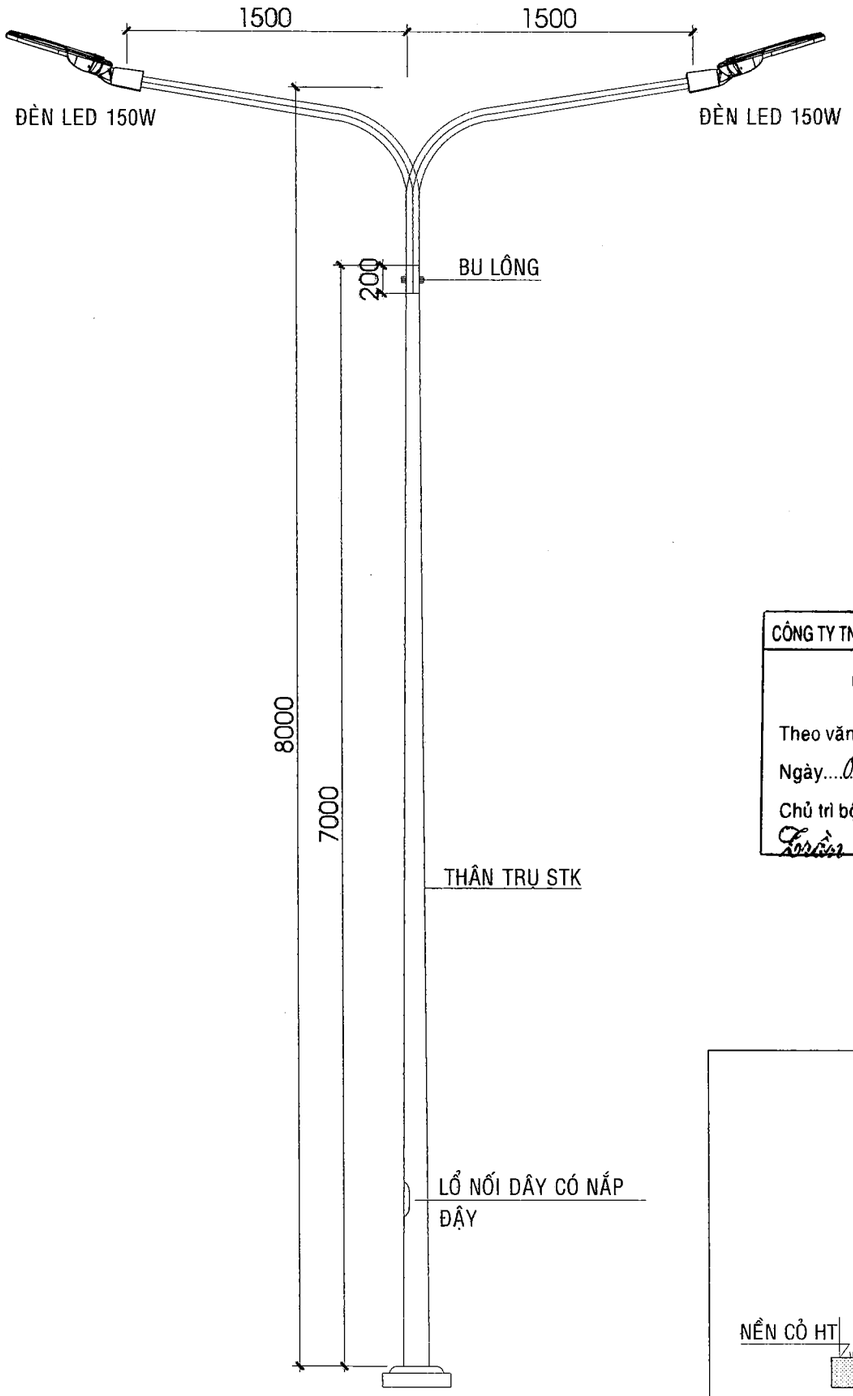

CHI TIẾT TRỤ STK

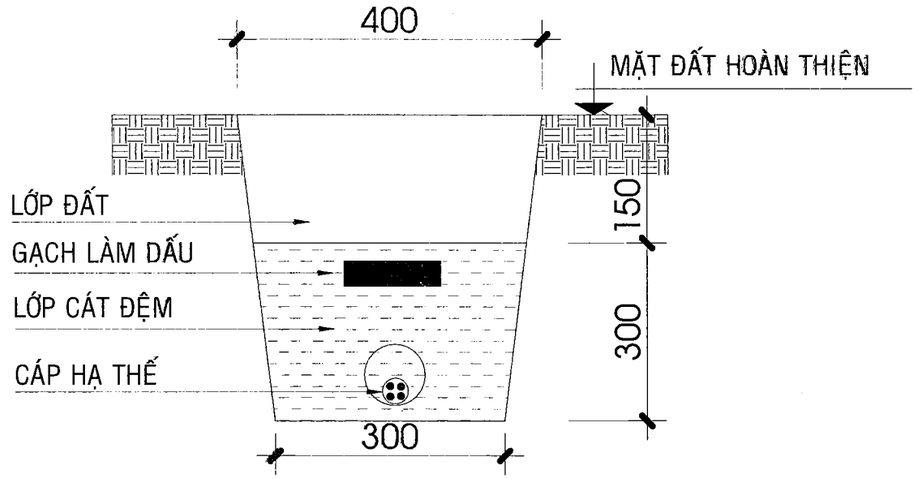

CHI TIẾT MƯƠNG CÁP ĐIỆN

TỶ LỆ 1/25

CÔNG TY TNHH TƯ VẤN XD VÀ QLDA PHƯƠNG NAM

THẨM TRA

Theo văn bản số 1001/2026/BCTTr-PN

Ngày 08 tháng 5 năm 2026

Chủ trì bộ môn ký tên: Trần Văn Hiệu

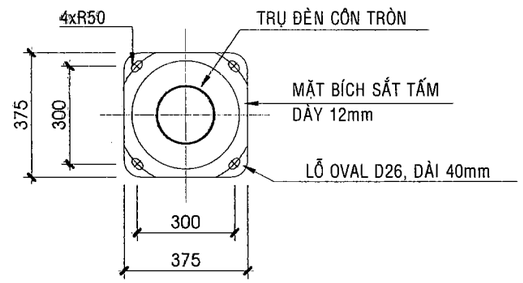

CT. CHÂN ĐẾ CỘT

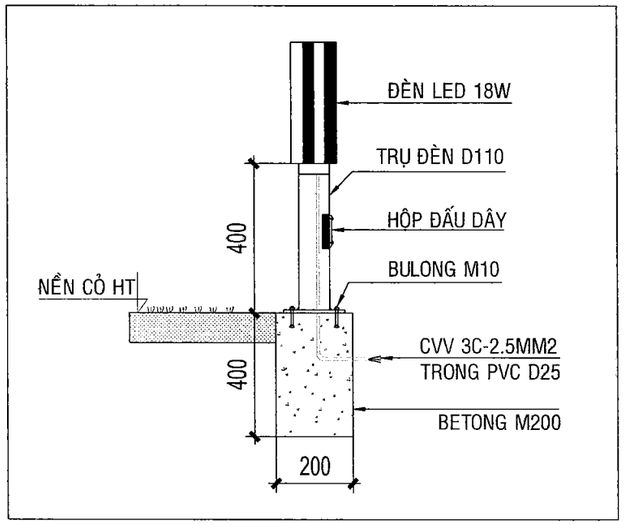

CHI TIẾT LẮP ĐÈN NẤM

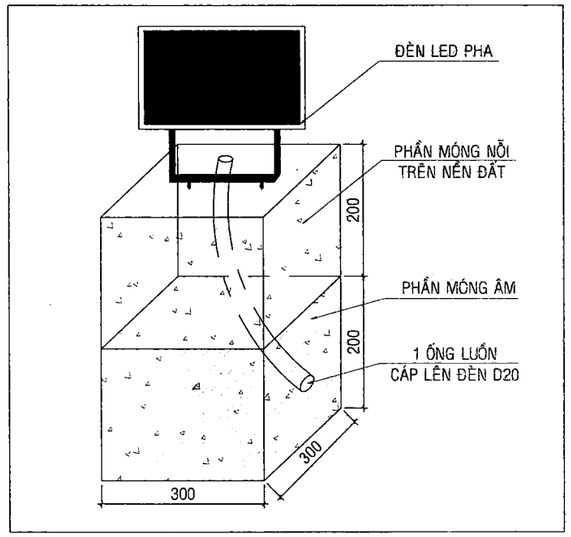

CHI TIẾT MÓNG ĐÈN LED PHA

CÔNG TRÌNH:
CẢI TẠO SỬA CHỮA
KHU VỰC CỔNG CHÍNH

HẠNG MỤC

ĐỊA ĐIỂM THỰC HIỆN:
99 MAN THIỆN, PHƯỜNG TĂNG NHƠN PHÚ, TP HCM

CHỦ ĐẦU TƯ
HỌC VIỆN CHÍNH TRỊ KHU VỰC II
ĐỊA CHỈ : 99 MAN THIỆN, PHƯỜNG TĂNG NHƠN PHÚ, TP HCM

GIÁM ĐỐC
NGUYỄN TẤN VINH

ĐƠN VỊ THIẾT KẾ
LIENTHANH CONSULTING
CÔNG TY CỔ PHẦN TƯ VẤN KỸ THUẬT XÂY DỰNG ĐÔ THỊ LIÊN THÀNH
SỐ 24A, ĐƯỜNG D5, P.THẠNH MỸ TÂY,TP.HCM
TEL: (028).35 127 581 - FAX: (028).35 127 581
EMAIL: lienthanh3236@gmail.com

GIÁM ĐỐC
CÔNG TY CỔ PHẦN TƯ VẤN KỸ THUẬT XÂY DỰNG ĐÔ THỊ LIÊN THÀNH
CHÂU NGỌC HIỀN

CHỦ NHIỆM DỰ ÁN: KTS. NGÔ DUY TIÊN
CHỦ TRÌ BỘ MÔN: KS. NGUYỄN XUÂN HIỀN
THIẾT KẾ: KS. NGUYỄN XUÂN HIỀN
KIỂM TRA: KS. VĂN. T. ĐẠT THÔNG

TÊN BẢN VẼ:
CHI TIẾT CHIẾU SÁNG TỔNG THỂ

HỒ SƠ: THIẾT KẾ THI CÔNG

TỶ LỆ	HOÀN THÀNH	SỐ HIỆU BẢN VẼ
A3	2026	Đ-05

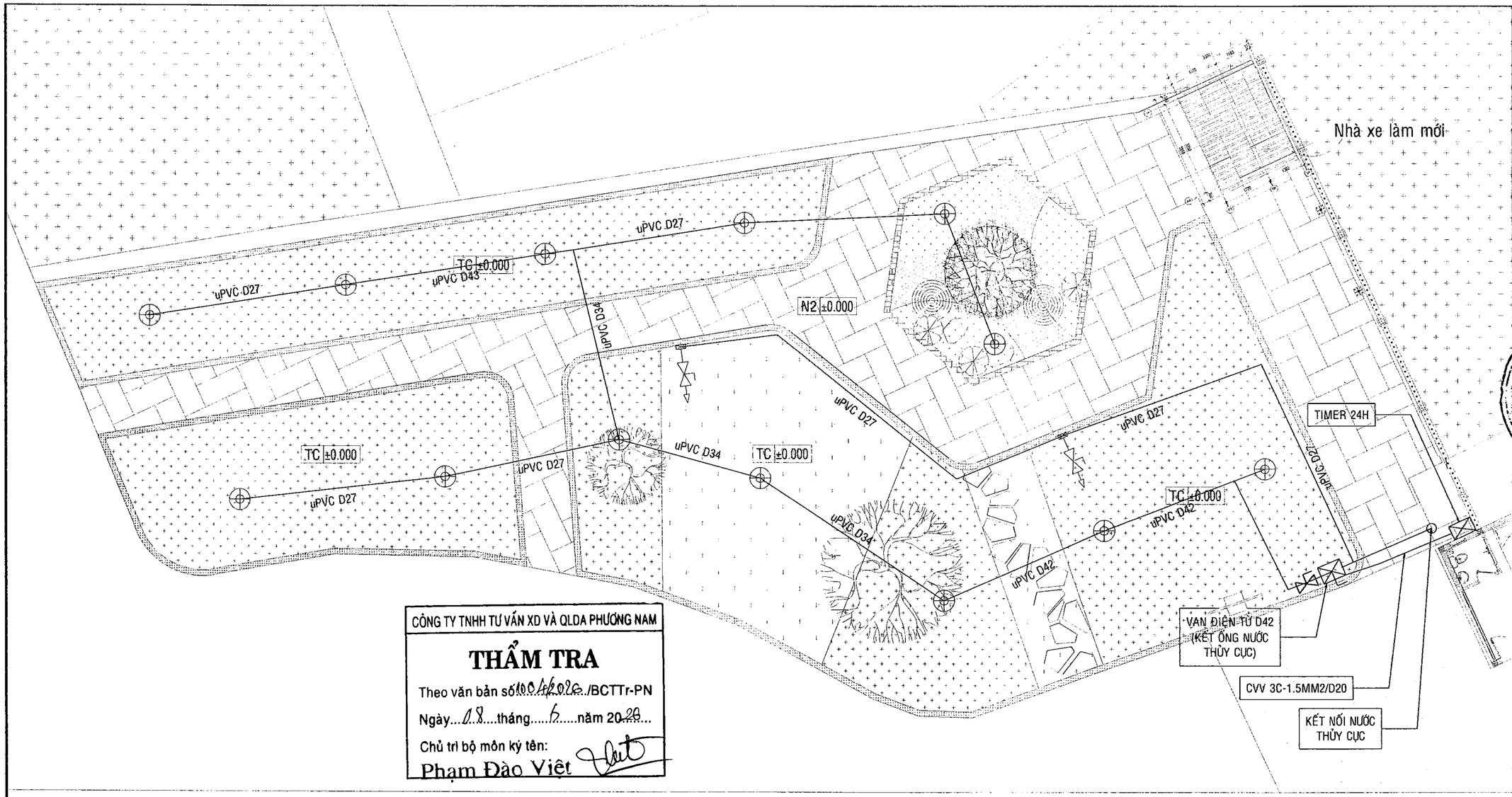

CÔNG TY TNHH TƯ VẤN XD VÀ QLDA PHƯƠNG NAM

THẨM TRA

Theo văn bản số 100/2026/BCTTr-PN

Ngày 18 tháng 6 năm 2026

Chủ trì bộ môn ký tên:

Phạm Đào Việt

MẶT BẰNG TƯỚI CÂY SÂN VƯỜN CẢI TẠO

TL: 1/150

ĐẤT CÂY XANH, THẢM CỎ HIỆN HỮU

VỊ TRÍ TÁI LẬP MẶT CỎ MỚI. DT: 516M2

VỊ TRÍ LÀM MỚI NỀN BÊ TÔNG LÁT ĐÁ TỰ NHIÊN 300X600X50mm, DT: 210M2

VỊ TRÍ LÀM MỚI BÓ VỈA. L= 195M

BẢNG THỐNG KÊ VẬT TƯ THIẾT CẤP NƯỚC (1)

STT	TÊN THIẾT BỊ	KÝ HIỆU	Đ.VỊ TÍNH	SỐ LƯỢNG
01	BỘ TIMER 24H 220V		Bộ	1
02	VAN ĐIỆN TỪ D60 220V		Bộ	1
03	CÁP CVV 3C-2.5MM2		Mét	15
04	BÉC PHUN TƯỚI CÂY D27		Cái	13
05	VAN CHẶN uPVC D42		Cái	1
06	CỤM VÒI TƯỚI CÂY D27(XEM CHI TIẾT)		Bộ	2
07	MƯƠNG ỐNG ÂM NỀN ĐẤT(XEM CHI TIẾT)		Mét	120
08	ỐNG uPVC D42, PN12		Mét	20
09	ỐNG uPVC D34, PN12		Mét	45
10	ỐNG uPVC D27, PN12		Mét	80

BẢNG THỐNG KÊ VẬT TƯ THIẾT CẤP NƯỚC (2)

STT	TÊN THIẾT BỊ	KÝ HIỆU	Đ.VỊ TÍNH	SỐ LƯỢNG
11	CO uPVC D42		Cái	12
12	CO uPVC D34		Cái	15
13	CO uPVC D27		Cái	35
14	TEE uPVC D42		Cái	3
15	TEE uPVC D34		Cái	3
16	TEE uPVC D42/27		Cái	7
17	TEE uPVC D34/27		Cái	5
18	TEE uPVC D27		Cái	3
19	PHỤ KIỆN(NỐI, KEO, CỪM...)		Lô	1

CÔNG TRÌNH:

CẢI TẠO SỬA CHỮA
KHU VỰC CỔNG CHÍNH

HẠNG MỤC

ĐỊA ĐIỂM THỰC HIỆN:

99 MAN THIỆN, PHƯỜNG TĂNG NHƠN PHÚ, TP HCM

CHỦ ĐẦU TƯ

HỌC VIỆN CHÍNH TRỊ KHU VỰC II

ĐỊA CHỈ : 99 MAN THIỆN, PHƯỜNG TĂNG NHƠN PHÚ, TP HCM

GIÁM ĐỐC

NGUYỄN TẤN VINH

ĐƠN VỊ THIẾT KẾ

LIENTHANH CONSULTING

CÔNG TY CỔ PHẦN TƯ VẤN KỸ THUẬT XÂY DỰNG ĐÔ THỊ LIÊN THÀNH

SỐ 24A, ĐƯỜNG D5, P.THẠNH MỸ TÂY,TP.HCM
TEL: (028).35 127 581 - FAX: (028).35 127 581
EMAIL: lienthanh3236@gmail.com

GIÁM ĐỐC

CHÂU NGỌC HIỀN

CHỦ NHIỆM DỰ ÁN: KTS. NGÔ DUY TIÊN

CHỦ TRÌ BỘ MÔN: KS. TRẦN T. LỆ THANH

THIẾT KẾ: KS. TRẦN T. LỆ THANH

KIỂM TRA: KS. VĂN. T. ĐẠT THÔNG

TÊN BẢN VẼ:

MẶT BẰNG CẤP NƯỚC TƯỚI CÂY VÀ BẢNG KHỐI LƯỢNG VT-TB CẤP NƯỚC

HỒ SƠ: THIẾT KẾ THI CÔNG

TỶ LỆ	HOÀN THÀNH	SỐ HIỆU BẢN VẼ
A3	2026	N-01

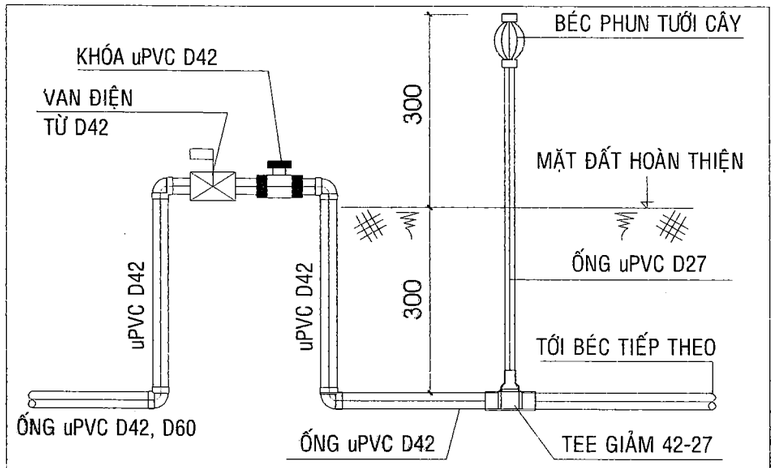

CT - LẮP KHÓA, BÉC PHUN
KHÓA CÔ LẬP D42, 34, 27

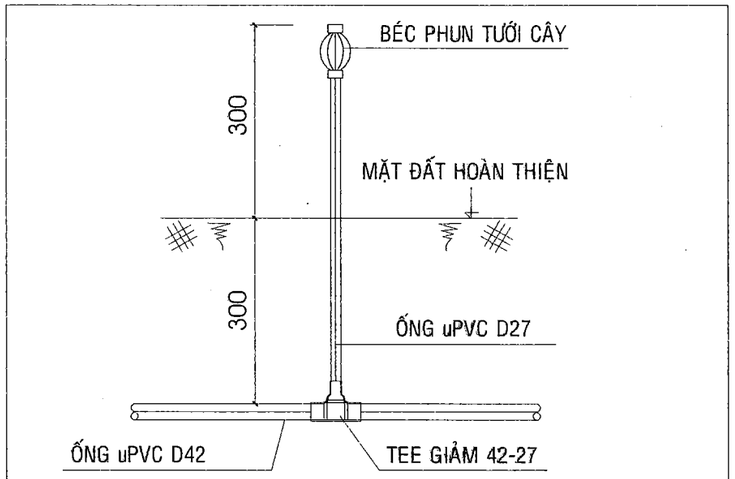

CT - LẮP BÉC PHUN TƯỚI CÂY

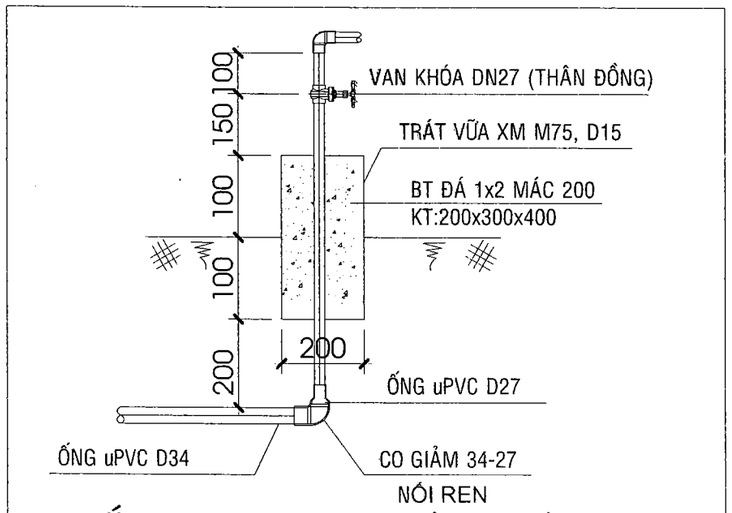

CT LẮP ĐẶT CỤM VÒI TƯỚI CÂY

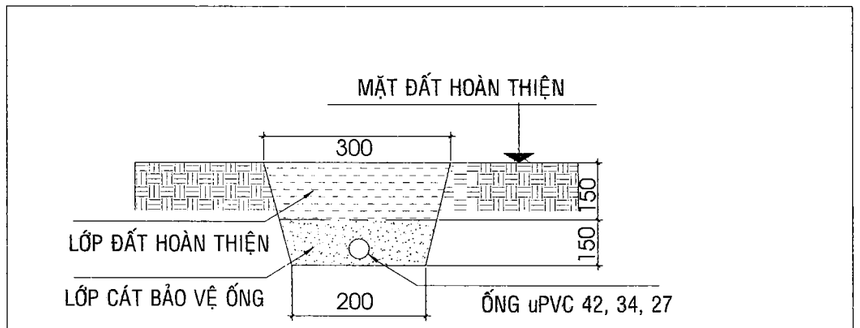

MẶT CẮT ỐNG NƯỚC CẤP ÂM NỀN ĐẤT

CÔNG TY TNHH TƯ VẤN XD VÀ QLDA PHƯƠNG NAM

THẨM TRA

Theo văn bản số: 100/2026.../BCTTr-PN

Ngày...08.....tháng.....6.....năm 2026...

Chủ trì bộ môn ký tên:
Phạm Đào Việt

CÔNG TRÌNH:
CẢI TẠO SỬA CHỮA
KHU VỰC CỔNG CHÍNH
HẠNG MỤC

ĐỊA ĐIỂM THỰC HIỆN:
99 MAN THIỆN, PHƯỜNG TĂNG NHƠN PHÚ, TP HCM

CHỦ ĐẦU TƯ

HỌC VIỆN CHÍNH TRỊ KHU VỰC II

ĐỊA CHỈ : 99 MAN THIỆN, PHƯỜNG TĂNG NHƠN PHÚ, TP HCM

GIÁM ĐỐC
HỌC VIỆN CHÍNH TRỊ KHU VỰC II
NGUYỄN TẤN VINH

ĐƠN VỊ THIẾT KẾ

LIENTHANH CONSULTING

CÔNG TY CỔ PHẦN TƯ VẤN KỸ THUẬT XÂY DỰNG ĐÔ THỊ LIÊN THÀNH

SỐ 24A, ĐƯỜNG D5, P.THẠNH MỸ TÂY,TP.HCM
TEL: (028).35 127 581 - FAX: (028).35 127 581
EMAIL: lienthanh3236@gmail.com

GIÁM ĐỐC
CÔNG TY CỔ PHẦN TƯ VẤN KỸ THUẬT XÂY DỰNG ĐÔ THỊ LIÊN THÀNH
M.S.D.N: 0312213236 - C.T.C.P - Q. BÌNH THẠNH - TP. HỒ CHÍ MINH
CHÂU NGỌC HIỀN

CHỦ NHIỆM DỰ ÁN: KTS. NGÔ DUY TIÊN	
CHỦ TRÌ BỘ MÔN: KS. TRẦN T. LỆ THANH	
THIẾT KẾ: KS. TRẦN T. LỆ THANH	
KIỂM TRA: KS. VĂN. T. ĐẠT THÔNG	

TÊN BẢN VẼ:

CHI TIẾT LẮP ĐẶT CẤP NƯỚC TƯỚI CÂY

HỒ SƠ: THIẾT KẾ THI CÔNG

TỶ LỆ	HOÀN THÀNH	SỐ HIỆU BẢN VẼ
A3	2026	N-02

CÔNG TY TNHH TƯ VẤN XD VÀ QLDA PHƯƠNG NAM

THẨM TRA

Theo văn bản số: 1004/1086/BCTTr-PN

Ngày 08 tháng 6 năm 2026

Chủ trì bộ môn ký tên:

Phạm Đào Việt

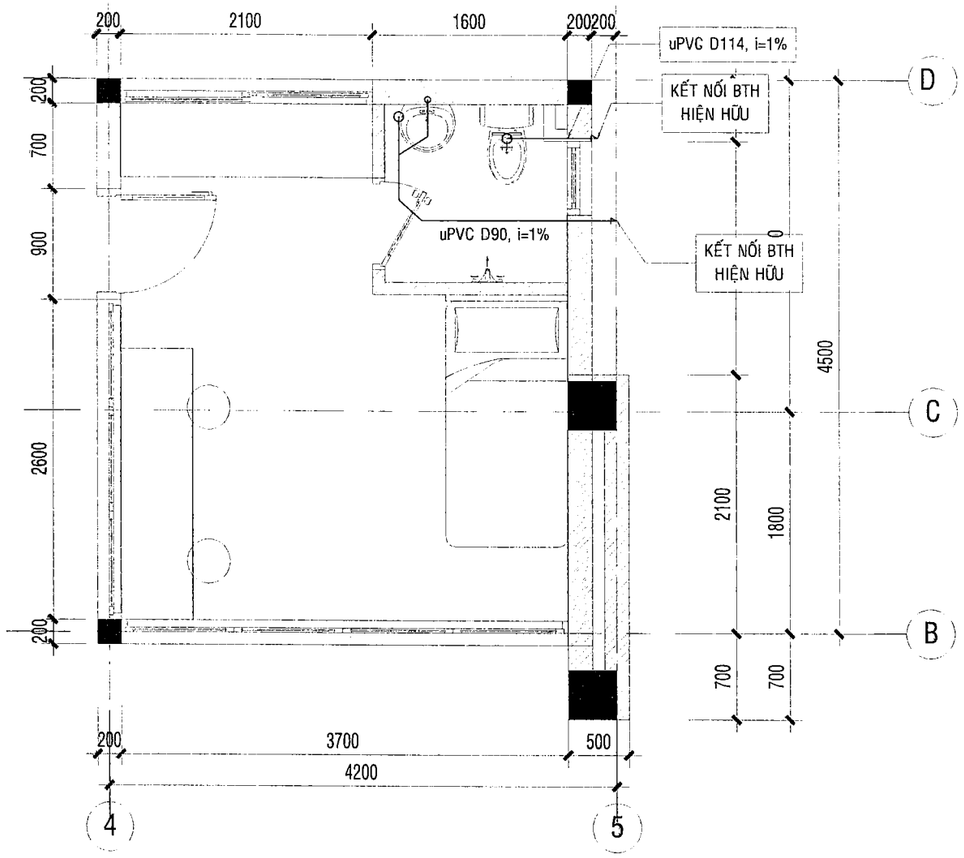

MẶT BẰNG CHIẾU SÁNG NHÀ BẢO VỆ TỈ LỆ: 1/50

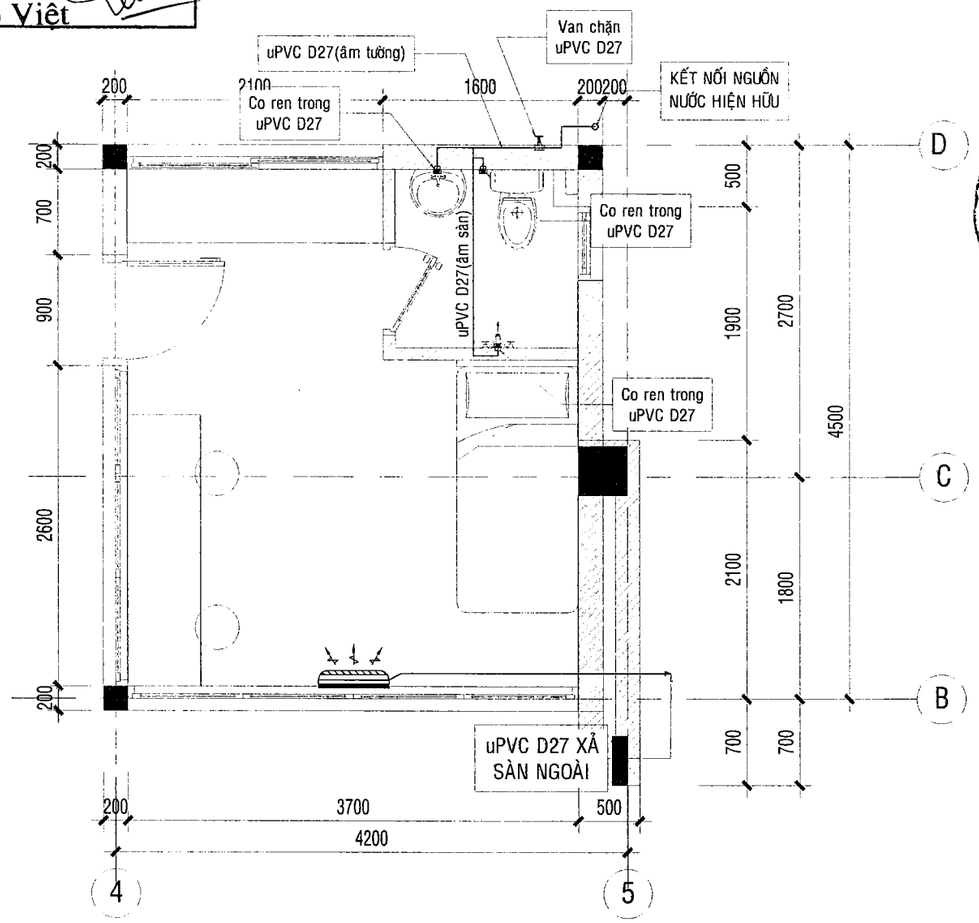

MẶT BẰNG CẤP NGUỒN NHÀ BẢO VỆ TỈ LỆ: 1/50

CÔNG TRÌNH:

CẢI TẠO SỬA CHỮA KHU VỰC CỔNG CHÍNH

HẠNG MỤC

ĐỊA ĐIỂM THỰC HIỆN:

99 MAN THIỆN, PHƯỜNG TĂNG NHƠN PHÚ, TP HCM

CHỦ ĐẦU TƯ

HỌC VIỆN CHÍNH TRỊ KHU VỰC II

ĐỊA CHỈ : 99 MAN THIỆN, PHƯỜNG TĂNG NHƠN PHÚ, TP HCM

GIÁM ĐỐC

NGUYỄN TẤN VINH

ĐƠN VỊ THIẾT KẾ

LIENTHANH CONSULTING

CÔNG TY CỔ PHẦN TƯ VẤN KỸ THUẬT XÂY DỰNG ĐÔ THỊ LIÊN THÀNH

SỐ 24A, ĐƯỜNG D5, P.THẠNH MỸ TÂY,TP.HCM
TEL: (028).35 127 581 - FAX: (028).35 127 581
EMAIL: lienthanh3236@gmail.com

GIÁM ĐỐC

CHÂU NGỌC HIỀN

CHỦ NHIỆM DỰ ÁN: KTS. NGÔ DUY TIÊN

CHỦ TRÌ BỘ MÔN: KS. TRẦN T. LỆ THANH

THIẾT KẾ: KS. TRẦN T. LỆ THANH

KIỂM TRA: KS. VĂN. T. ĐẠT THÔNG

TÊN BẢN VẼ:

MẶT BẰNG CẤP THOÁT NƯỚC NHÀ BẢO VỆ

HỒ SƠ: THIẾT KẾ THI CÔNG

TỶ LỆ	HOÀN THÀNH	SỐ HIỆU BẢN VẼ
A3	2026	N-03

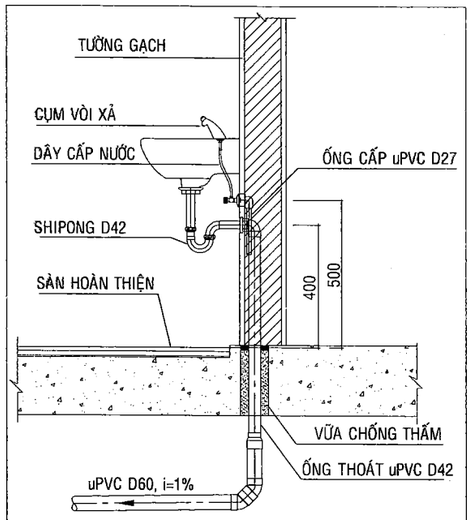

CHI TIẾT LẮP ĐẶT LAVBOL

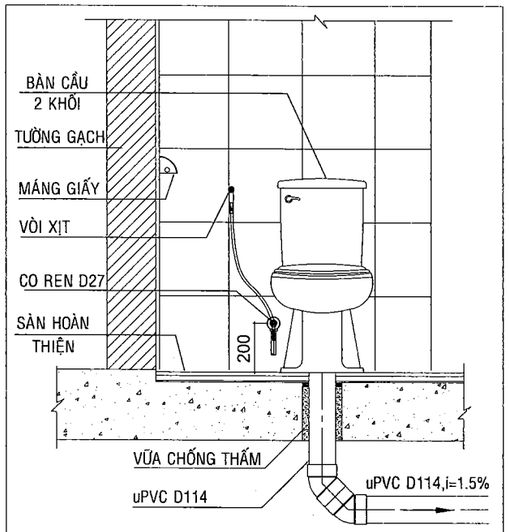

CHI TIẾT LẮP ĐẶT BÀN CẦU

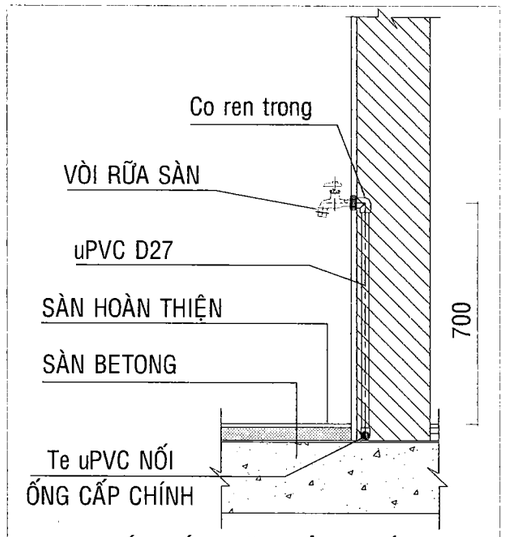

C.TIẾT LẮP ĐẶT VÒI NƯỚC

BẢNG THỐNG KÊ KHỐI LƯỢNG CTN

STT	TÊN THIẾT BỊ	KÝ HIỆU	ĐƠN VỊ	SỐ LƯỢNG
01	Khóa nước uPVC D27		Cái	1
02	Co ren trong uPVC D27		Cái	3
03	Co uPVC D27		Cái	18
04	Te uPVC D27		Cái	4
05	Lơi uPVC D60		Cái	4
06	Lơi uPVC D90		Cái	6
07	Lơi uPVC D114		Cái	6
08	Y uPVC D60/90		Cái	1
09	Ống uPVC D27 PN12		Mét	18
10	Ống uPVC D42 PN9		Mét	6
11	Ống uPVC D60 PN9		Mét	6
12	Ống uPVC D90 PN9		Mét	12
13	Ống uPVC D114 PN9		Mét	12
14	Phụ kiện(Box, nối, keo...)		Lô	1

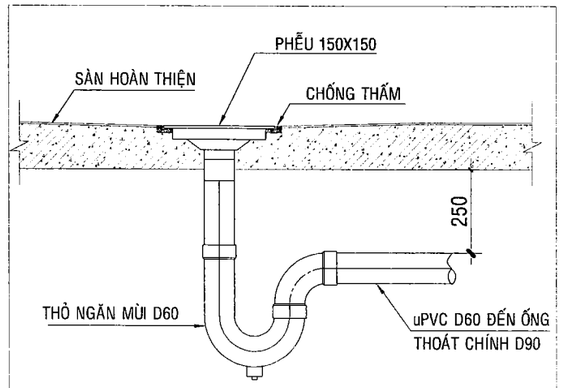

CHI TIẾT LẮP THU SÀN

CÔNG TY TNHH TƯ VẤN XD VÀ QLDA PHƯƠNG NAM

THẨM TRA

Theo văn bản số: 1001/2026 /BCTTr-PN

Ngày 08 tháng 6 năm 2026

Chủ trì bộ môn ký tên: Phạm Đào Việt

CÔNG TRÌNH:

CẢI TẠO SỬA CHỮA
KHU VỰC CỔNG CHÍNH

HẠNG MỤC

ĐỊA ĐIỂM THỰC HIỆN:

99 MAN THIỆN, PHƯỜNG TĂNG NHƠN PHÚ, TP.HCM

CHỦ ĐẦU TƯ

HỌC VIỆN CHÍNH TRỊ KHU VỰC II

ĐỊA CHỈ : 99 MAN THIỆN, PHƯỜNG TĂNG NHƠN PHÚ, TP HCM

GIÁM ĐỐC

NGUYỄN TẤN VINH

ĐƠN VỊ THIẾT KẾ

LIENTHANH CONSULTING

CÔNG TY CỔ PHẦN TƯ VẤN KỸ THUẬT XÂY DỰNG ĐÔ THỊ LIÊN THÀNH

SỐ 24A, ĐƯỜNG D5, P.THẠNH MỸ TÂY,TP.HCM
TEL: (028).35 127 581 - FAX: (028).35 127 581
EMAIL: lienthanh3236@gmail.com

GIÁM ĐỐC

CHÂU NGỌC HIỀN

CHỦ NHIỆM DỰ ÁN:
KTS. NGÔ DUY TIÊN

CHỦ TRÌ BỘ MÔN:
KS. TRẦN T. LỆ THANH

THIẾT KẾ:
KS. TRẦN T. LỆ THANH

KIỂM TRA:
KS. VĂN. T. ĐẠT THÔNG

TÊN BẢN VẼ:

CHI TIẾT LẮP THIẾT BỊ VỆ SINH NHÀ VÀ BẢNG KHỐI LƯỢNG CTN BẢO VỆ

HỒ SƠ: THIẾT KẾ THI CÔNG

TỶ LỆ	HOÀN THÀNH	SỐ HIỆU BẢN VẼ
A3	2026	N-04