CỘNG TY TRÁCH NHIỆM HỮU HẠN TƯ VẤN THIẾT KẾ ĐỒNG TÂM
Trụ sở: Tổ DP Đồng Tâm 2 - Phường Yên Bái - Tỉnh Lào Cai
Tel: 02163.892.668; 0912.079.911 - Email: huahuuyb@gmail.com

CÔNG TY CỔ PHẦN TƯ VẤN GIÁM SÁT KIỂM ĐỊNH XÂY DỰNG
THẨM TRA
Theo văn bản số....08...../..BC-TTr
Ngày:..16...tháng..03..năm 2026....
Chủ trì bộ môn ký tên.....

THIẾT KẾ BẢN VẼ THI CÔNG

CÔNG TRÌNH: NƯỚC SINH HOẠT THÔN LÀNG LINH, XÃ TRẠM TẤU TỈNH LÀO CAI

ĐỊA ĐIỂM XÂY DỰNG: XÃ TRẠM TẤU, TỈNH LÀO CAI

****

CHỦ ĐẦU TƯ

Lào Cai, tháng năm 2026
C.TY TNHH TƯ VẤN THIẾT KẾ ĐỒNG TÂM

CÔNG TY TNHH TƯ VẤN THIẾT KẾ ĐỒNG TÂM
M.S.D.N: 5200324507-C.T.T.N.H.H
P. YÊN BÁI - T. LÀO CAI

GIÁM ĐỐC
Hứa Văn Hữu

CỘNG HOÀ XÃ HỘI CHỦ NGHĨA VIỆT NAM
ĐỘC LẬP - TỰ DO - HẠNH PHÚC

CÔNG TY CỔ PHẦN TƯ VẤN GIÁM SÁT KIỂM ĐỊNH XÂY DỰNG
THẨM TRA
Theo văn bản số 08 / BC-TTr
Ngày: 16 tháng 3 năm 2026
Chủ trì bộ môn ký tên

THIẾT KẾ BẢN VẼ THI CÔNG

CÔNG TRÌNH: NƯỚC SINH HOẠT THÔN LÀNG LINH, XÃ TRẠM TẤU TỈNH LÀO CAI

ĐỊA ĐIỂM XÂY DỰNG: XÃ TRẠM TẤU, TỈNH LÀO CAI

****

CHỦ NHIỆM TK: *Lê Thế Anh*

THIẾT KẾ: *Hoàng Thị Hồng*

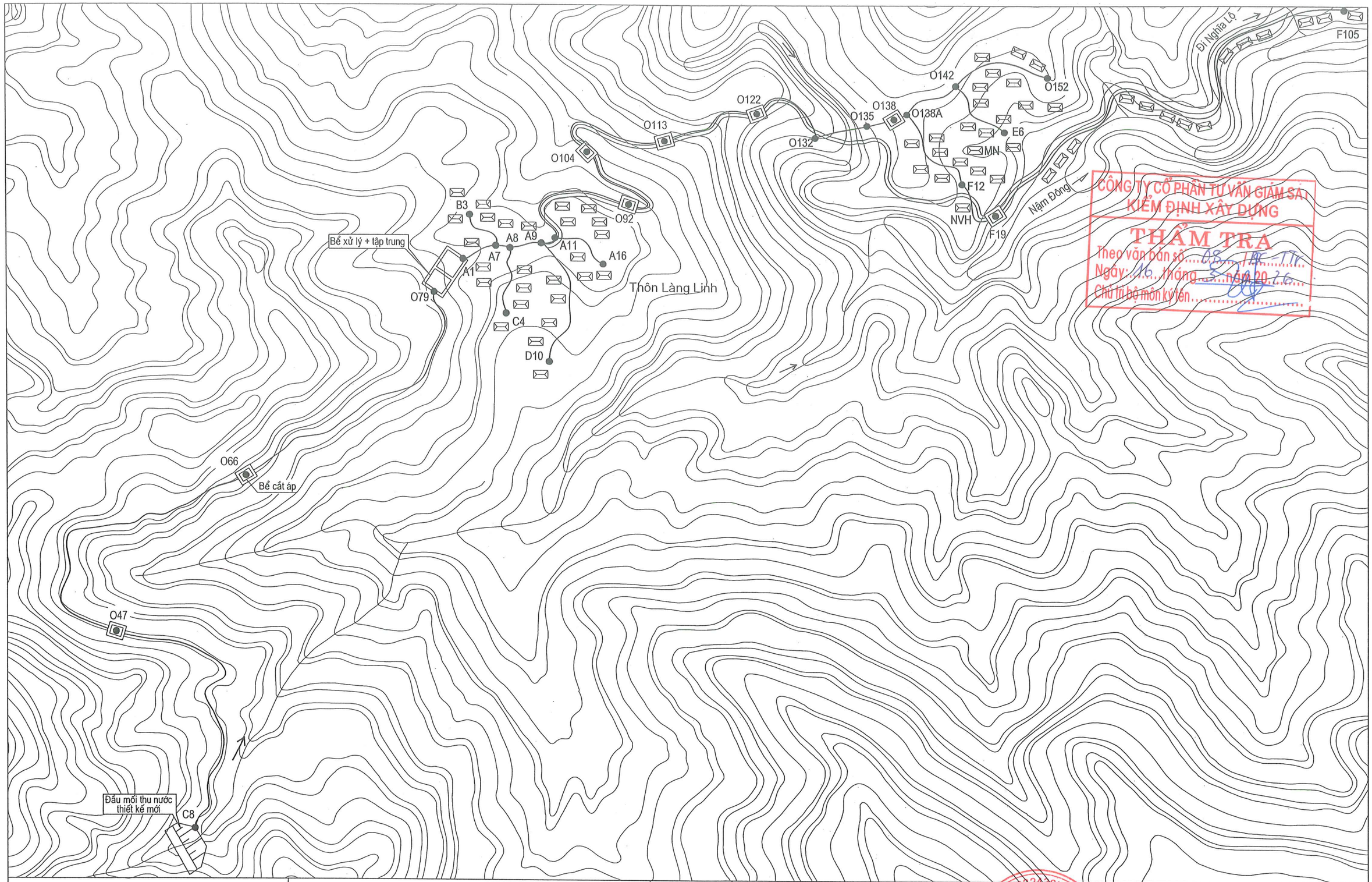

CÔNG TY CỔ PHẦN TƯ VẤN GIÁM SÁT KIỂM ĐỊNH XÂY DỰNG
THẨM TRA
Theo văn bản số: 08 - TK - TT
Ngày: 16 tháng 3 năm 2026
Chủ trì bộ môn ký tên:

CÔNG TY TRÁCH NHIỆM HỮU HẠN TƯ VẤN THIẾT ĐỒNG TÂM	CÔNG TRÌNH: NƯỚC SINH HOẠT THÔN LÀNG LINH XÃ TRẠM TẤU - TỈNH LÀO CAI	CHỨC DANH	HỌ VÀ TÊN	CHỮ KÝ	LÀO CAI, THÁNG NĂM 2026	TỶ LỆ:
		C. N. T.K	LÊ THẾ ANH		GIÁM ĐỐC	HT: /2026
		C. T. T.K	LÊ THẾ ANH			
THIẾT KẾ BẢN VẼ THI CÔNG	SƠ HỌA TỔNG THỂ CÔNG TRÌNH	THIẾT KẾ	HOÀNG THỊ HỒNG			BẢN VẼ SỐ: 01/01
		KIỂM TRA	HỨA VĂN HỮU		HỨA VĂN HỮU	LẦN XUẤT BẢN : 01

CÔNG TY TNHH TƯ VẤN THIẾT KẾ ĐỒNG TÂM
M.S.D.N: 5200324307 - P. YÊN BÁI - T. LÀO CAI

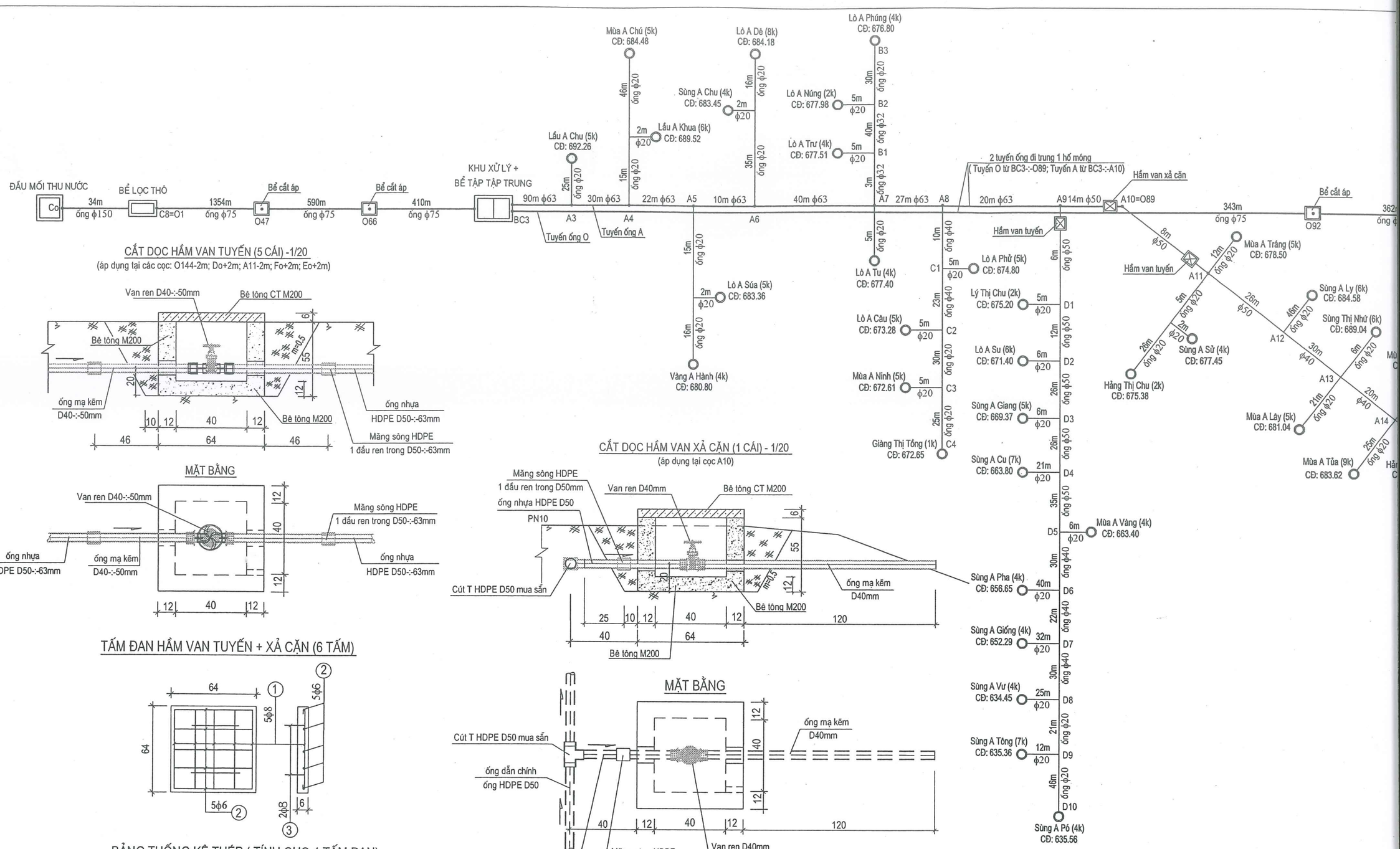

CẮT DỌC HẦM VAN TUYẾN (5 CÁI) -1/20

(áp dụng tại các cọc: O144-2m; Do+2m; A11-2m; Fo+2m; Eo+2m)

MẶT BẰNG

TẤM ĐAN HẦM VAN TUYẾN + XẢ CẶN (6 TẤM)

BẢNG THỐNG KÊ THÉP (TÍNH CHO 1 TẤM ĐAN)

Số hiệu	Hình dạng thép	Đường kính (mm)	Số thanh	C . Dài 1 thanh (m)	Tổng chiều dài (m)	T . Lượng (kg)
1	5 60 5	8	5	0.70	3.50	1.38
2	4 60 4	6	5	0.68	3.40	0.75
3	10 10 10 10 10	8	2	0.50	1.00	0.39
						2.52

CẮT DỌC HẦM VAN XẢ CẶN (1 CÁI) - 1/20

(áp dụng tại cọc A10)

MẶT BẰNG

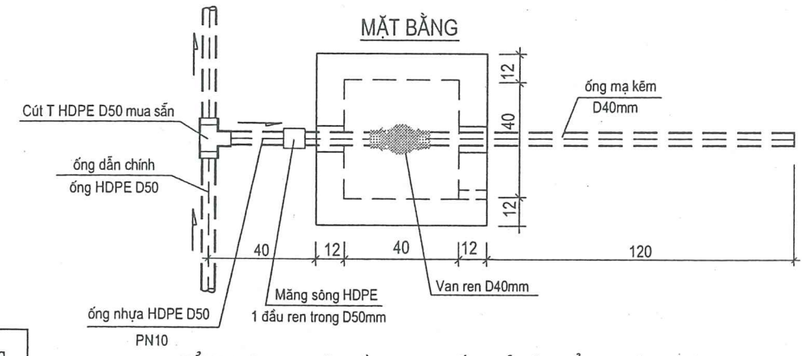

TỔNG HỢP PHỤ KIỆN HẦM VAN TUYẾN + XẢ CẶN (TỔNG 6 CÁI)

Van ren Φ50 : 1 cái
Van ren Φ40 : 5 cái
Ống mạ kẽm Φ50 : 1.56 M
Ống mạ kẽm Φ40 : 8.18 M
Măng sông HDPE 1 đầu ren trong Φ63 : 2 cái
Măng sông HDPE 1 đầu ren trong Φ50 : 9 cái
Cút T cân HDPE D50mm: 1 cái

Ghi chú:

- Hầm van tuyến có đường kính ống HDPE vào, ra D63mm được áp dụng tại cọc: Fo+2m.
- Hầm van tuyến có đường kính ống HDPE vào, ra D50mm được áp dụng tại cọc: O144-2m; Do+2m; A11-2m; Eo+2m.

- Ghi chú:

- Các đường kính ống và chủng loại ống ghi trên sơ đồ là các thông số đại diện, các vị trí đường ống cắt qua khe, qua đá... dùng ống thép mạ kẽm tương đương với đường kính ống HDPE.
- Nối ống nhựa HDPE với ống HDPE bằng phụ kiện đầu nối thẳng mua sẵn.
- Nối ống nhựa HDPE với ống thép mạ kẽm bằng phụ kiện mua sẵn là măng sông 1 đầu ren trong các loại.
- Rẽ nhánh trên toàn bộ các tuyến ống đều dùng phụ kiện là cút T cân và đai khởi thuỷ mua sẵn.
- Chuyển đường kính ống dùng phụ kiện nối chuyển bậc mua sẵn.
- Trong tính toán thiết kế và dự toán sử dụng ống HDPE và phụ kiện của ống nhựa Thiếu niên tiền phong. Nếu có thay đổi phải được phép của Chủ đầu tư và chất lượng ống thay đổi phải tương đương với ống và phụ kiện thiết kế.
- Đối với các đoạn ống thép mạ kẽm trên tuyến có những đoạn ống cua cong không có cút định hình (90độ, 135 độ) mua sẵn thì gia công góc cút theo thực tế ngoài thực địa. Các ống thép nối thẳng với nhau bằng măng sông kẽm.

CÔNG TY CỔ PHẦN TƯ VẤN GIÁM SÁT KIỂM ĐỊNH XÂY DỰNG
THẨM TRA
Theo văn bản số.....08...../BC-TTr
Ngày:...16..tháng..3...năm 2026....
Chủ trì bộ môn ký tên.....

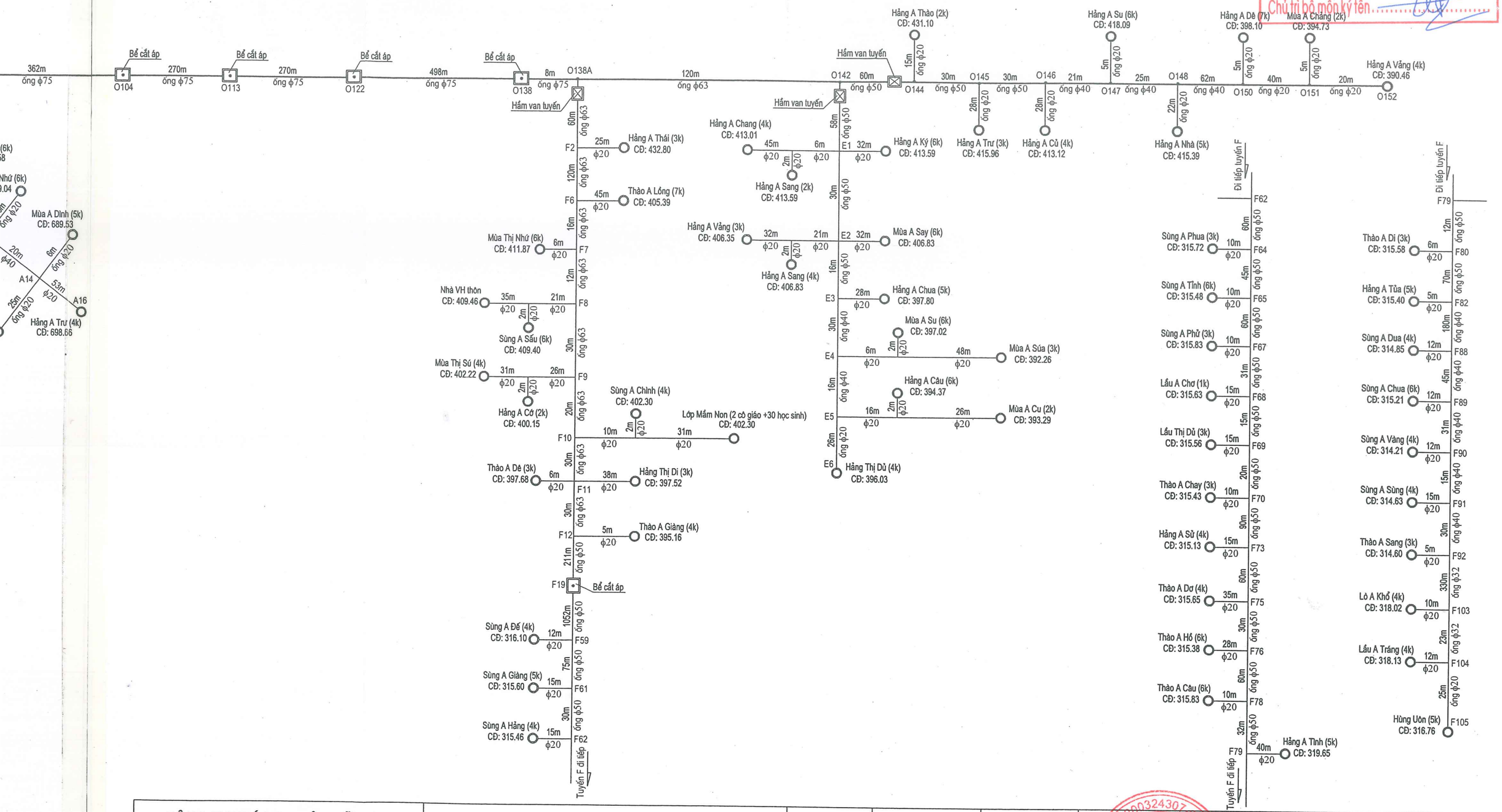

CÔNG TY TRÁCH NHIỆM HỮU HẠN TƯ VẤN THIẾT ĐỒNG TÂM	CÔNG TRÌNH: NƯỚC SINH HOẠT THÔN LÀNG LINH XÃ TRẠM TẤU - TỈNH LÀO CAI	CHỨC DANH	HỌ VÀ TÊN	CHỮ KÝ	LÀO CAI, THÁNG NĂM 2026 GIÁM ĐỐC	TỶ LỆ:
		C. N. T.K	LÊ THẾ ANH			HT: /2026
		C. T. T.K	LÊ THẾ ANH			
THIẾT KẾ BẢN VẼ THI CÔNG	SƠ ĐỒ KHỐI TUYẾN ỐNG	THIẾT KẾ	HOÀNG THỊ HỒNG			BẢN VẼ SỐ: 01/01
		KIỂM TRA	HỨA VĂN HỮU		HỨA VĂN HỮU	LẦN XUẤT BẢN : 01

CÔNG TY TNHH TƯ VẤN THIẾT KẾ ĐỒNG TÂM
M.S.D.N: 5200324307 C.T.T.N.H.H
YÊN BÁI - T.LÀO CAI

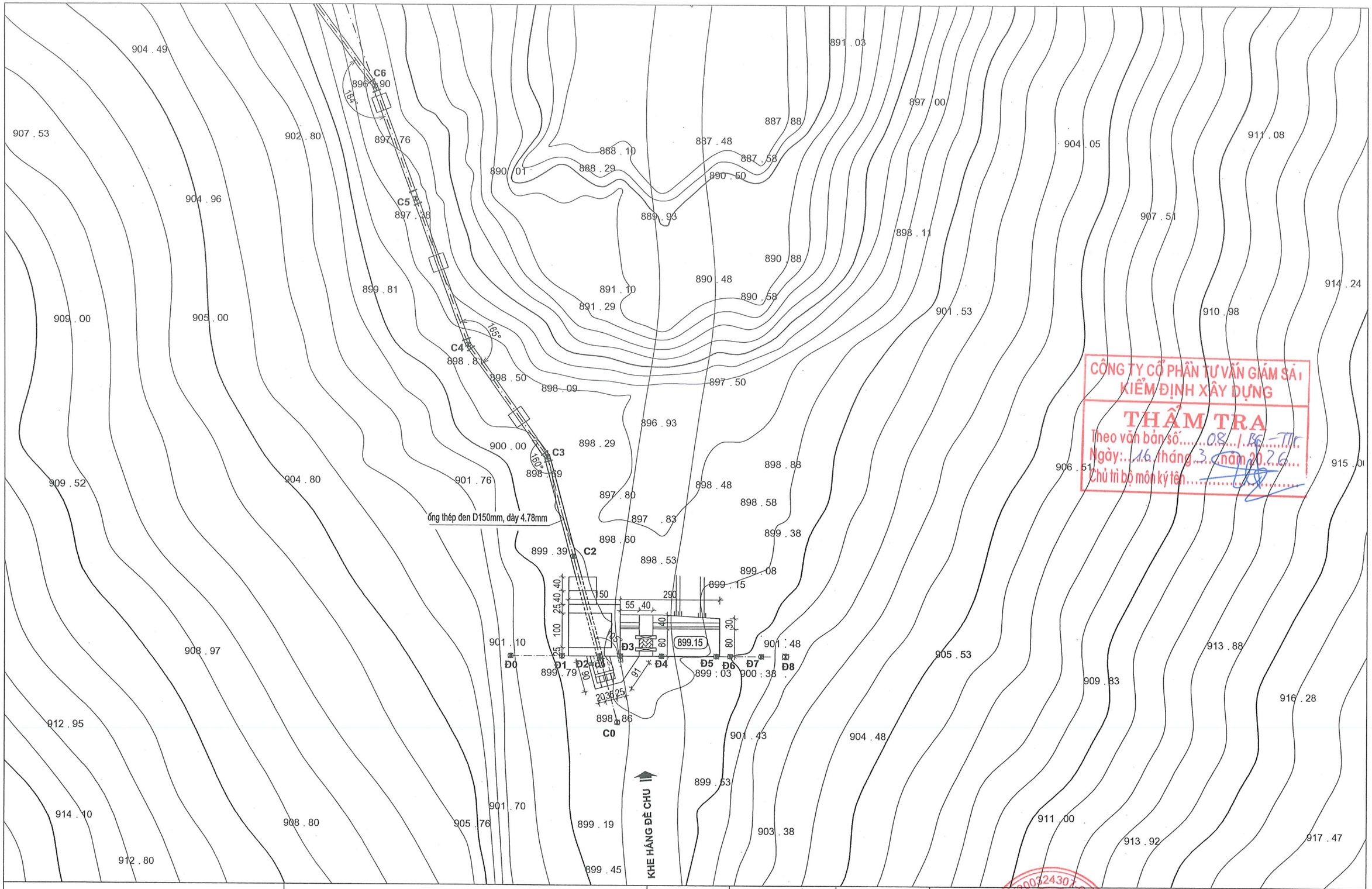

CÔNG TY CỔ PHẦN TƯ VẤN GIÁM SÁT KIỂM ĐỊNH XÂY DỰNG
THẨM TRA
Theo văn bản số.....08.../BC-TTr.
Ngày:...16 tháng 3 năm 2026...
Chủ trì bộ môn ký tên.....

CÔNG TY TRÁCH NHIỆM HỮU HẠN TƯ VẤN THIẾT ĐỒNG TÂM	CÔNG TRÌNH: NƯỚC SINH HOẠT THÔN LÀNG LINH XÃ TRẠM TẤU - TỈNH LÀO CAI	CHỨC DANH	HỌ VÀ TÊN	CHỮ KÝ	LÀO CAI, THÁNG NĂM 2026 GIÁM ĐỐC	TỶ LỆ: 1/100
		C. N. T.K	LÊ THẾ ANH			HT: /2026
			LÊ THẾ ANH			
THIẾT KẾ BẢN VẼ THI CÔNG	HẠNG MỤC: ĐẦU MỐI THU NƯỚC VÀ BỂ LỌC THÔ	THIẾT KẾ	HOÀNG THỊ HỒNG			BẢN VẼ SỐ: 01/09
	BÌNH ĐỒ VỊ TRÍ ĐẦU MỐI THU NƯỚC	KIỂM TRA	HỨA VĂN HỮU		HỨA VĂN HỮU	LẦN XUẤT BẢN : 01

CÔNG TY TNHH TƯ VẤN THIẾT KẾ ĐỒNG TÂM
M.S.D.N: 5200324307 - C.T.C.P
P. YÊN BÁI - T. LÀO CAI

MẶT CẮT A - A (1/50)

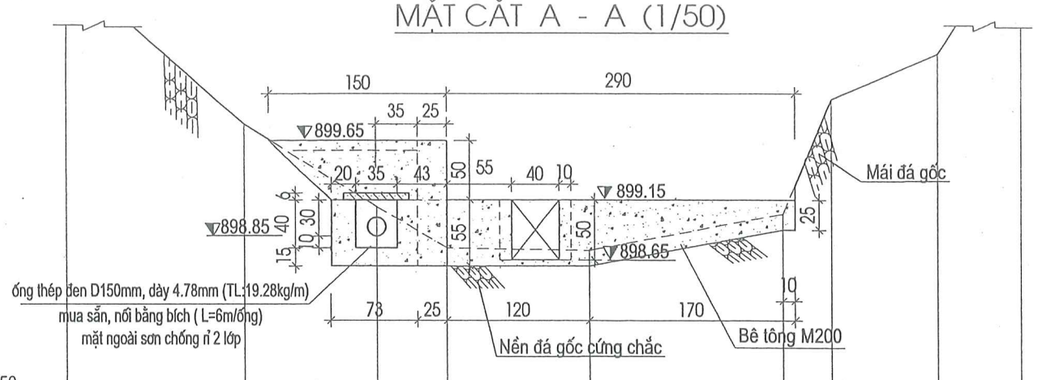

MSS:897.50

Cao độ tự nhiên	901.10		899.79	899.09	898.75	898.73	899.03	900.00	900.38	901.48
Cự ly lẻ		1.50	1.10	0.60	1.20	1.60	0.40	0.90	0.70	
Cự ly cộng dồn	0.00		1.50	2.60	3.20	4.40	6.00	6.40	7.30	8.00
Tên cọc	D0		D1	D2	D3	D4	D5	D6	D7	D8

CẮT B - B (1/50)

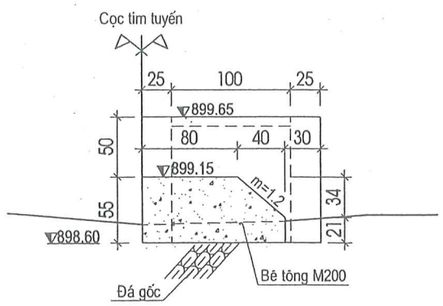

CẮT C - C (1/50)

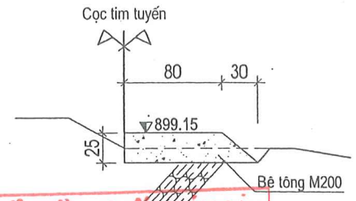

CÔNG TY CỔ PHẦN TƯ VẤN GIÁM SÁT KIỂM ĐỊNH XÂY DỰNG
THẨM TRA
Theo văn bản số 08 /BC-TTr
Ngày: 16 tháng 3 năm 2026
Chủ trì bộ môn ký tên

CẮT D - D (1/25)

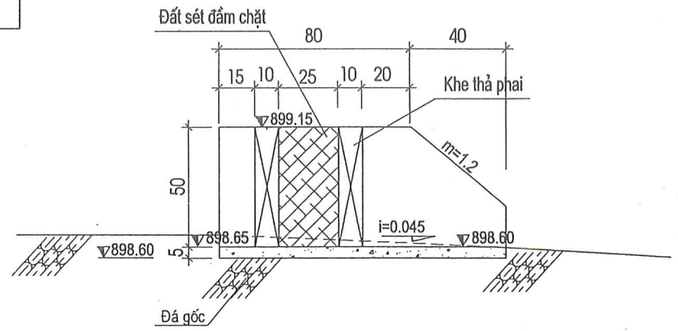

MẶT CẮT E - E (1 : 50)

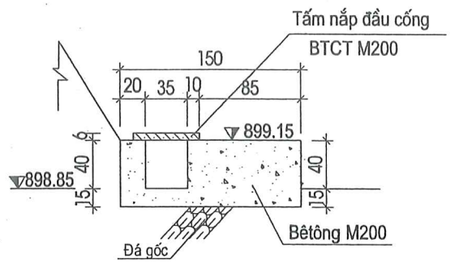

MẶT BẰNG (1/50)

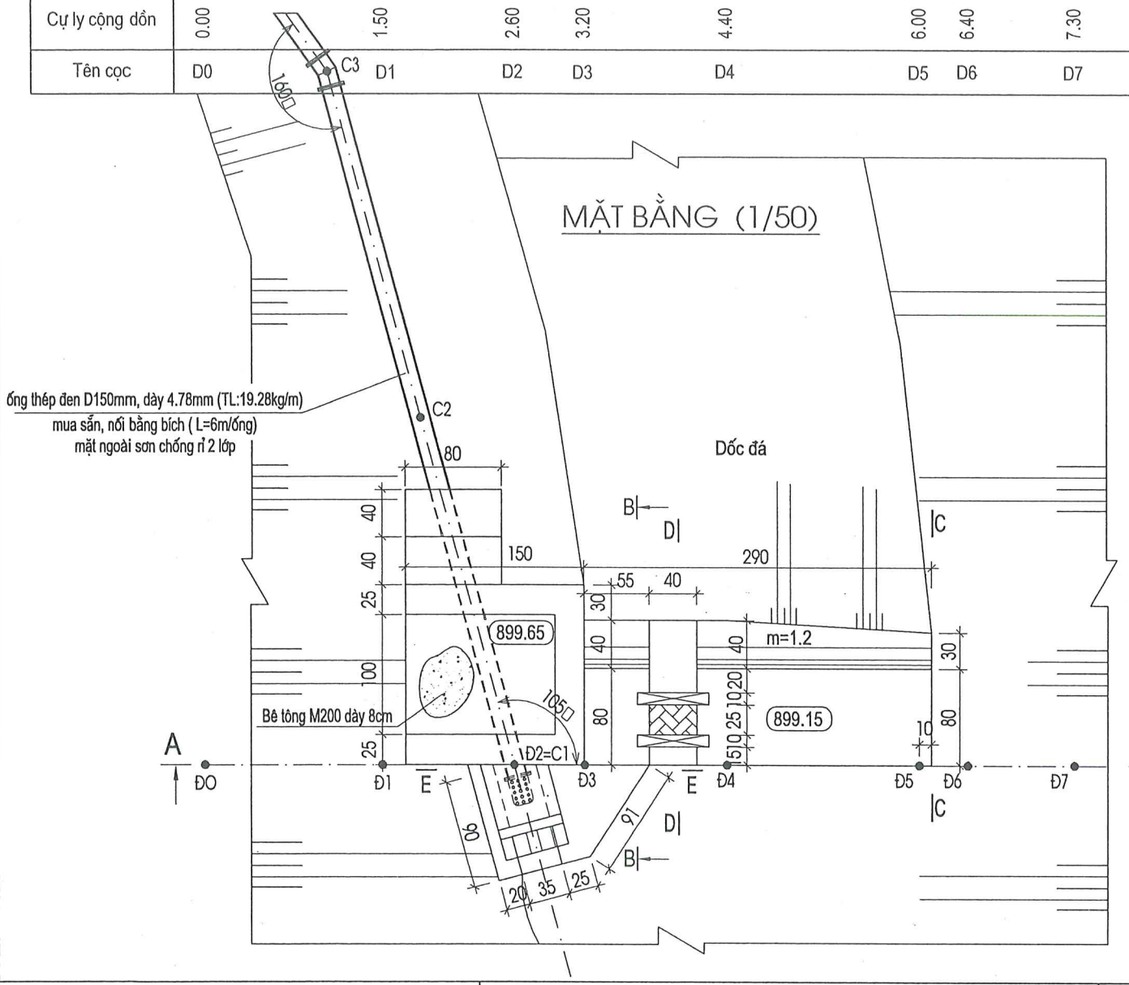

CẮT DỌC CHI TIẾT TẠI CỬA CỐNG (1 : 50)

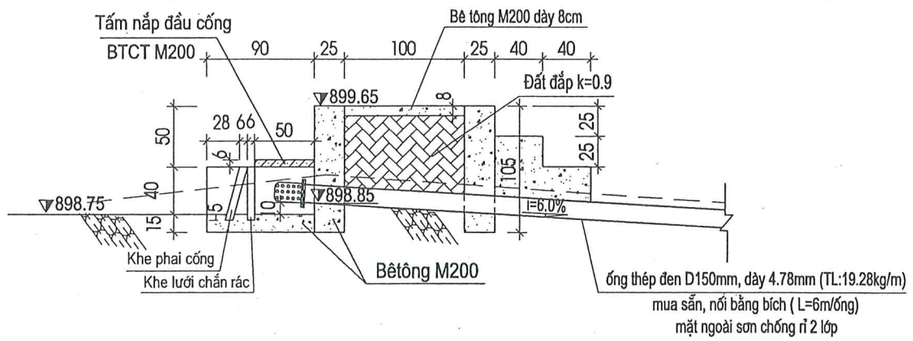

CÔNG TY TRÁCH NHIỆM HỮU HẠN TƯ VẤN THIẾT ĐỒNG TÂM	CÔNG TRÌNH: NƯỚC SINH HOẠT THÔN LÀNG LINH XÃ TRẠM TẤU - TỈNH LÀO CAI	CHỨC DANH	HỌ VÀ TÊN	CHỮ KÝ	TỶ LỆ: 1/25; 1/50
		C. N. T.K	LÊ THẾ ANH		HT: /2026
		C. T. T.K	LÊ THẾ ANH		
THIẾT KẾ BẢN VẼ THI CÔNG	HẠNG MỤC: ĐẦU MỐI THU NƯỚC VÀ BỂ LỌC THÔ	THIẾT KẾ	HOÀNG THỊ HỒNG		BẢN VẼ SỐ: 02/09
	BẢN VẼ CHI TIẾT ĐẦU MỐI THU NƯỚC	KIỂM TRA	HỨA VĂN HỮU		LẦN XUẤT BẢN : 01

LÀO CAI, THÁNG NĂM 2026
GIÁM ĐỐC
CÔNG TY TNHH TƯ VẤN THIẾT KẾ ĐỒNG TÂM
HỨA VĂN HỮU

CÔNG TY CỔ PHẦN TƯ VẤN GIÁM SÁT KIỂM ĐỊNH XÂY DỰNG

THẨM TRA

Theo văn bản số: 08 / BC-TTr

Ngày: 16 tháng 3 năm 2026

Chủ trì bộ môn ký tên:

CẮT DỌC TUYẾN CỐNG VÀ BỂ LỌC THÔ (1/100)

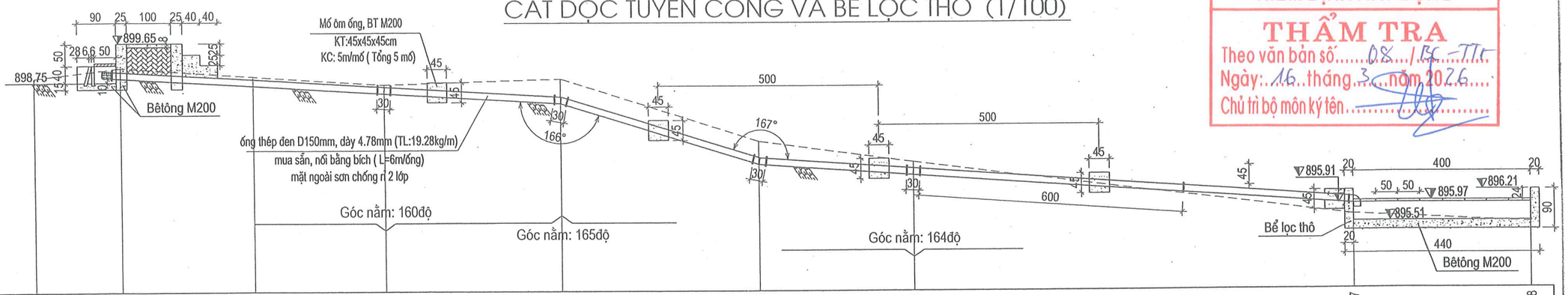

MSS:894.00

Cao độ tự nhiên	898.86	899.09	898.88	898.69	898.81	897.38	896.90	895.67	895.48
Cao độ đáy ống thiết kế		898.85	898.67	898.49	898.25	896.86	896.61	895.91	
Độ dốc ống thiết kế		6.00%			31.00%	7.00%			
		10.00			4.50	13.50			
Cự ly lẻ	2.00	3.00	3.00	4.00	4.50	3.50	10.00	4.00	
Cự ly cộng dồn	0.00	2.00	5.00	8.00	12.00	16.50	20.00	30.00	34.00
Tên cọc	C0	C1=D2	C2	C3	C4	C5	C6	C7	C8

BẢNG KÊ PHỤ KIỆN ỐNG CỐNG

TT	Hạng mục	Đơn vị	Khối lượng
1	Bin lọc rác bằng thép D=150mm mua sẵn	cái	1.0
2	ống thép đen mua sẵn D= 150mm, dày 4.78mm (loại dài 6m/ ống. Trọng lượng ống= 19,28 (kg/m)	m	28.0
3	Cút thép D150mm gia công theo góc thực tế (cút dài 30cm/ 1 cái)	cái	5.0
4	Bích chặn kim loại mua sẵn D=150mm (loại 8 lỗ bu lông)	cái	22
5	Bu lông M12x80mm	bộ	88
6	Cao su tấm, dày 1cm	m2	1.0
7	Sơn chống rỉ 2 lớp mặt ngoài ống thép	m2	14.07
8	ống PVC D= 250mm Class 1 (dẫn dòng)	m	4.0

CẮT NGANG ĐÀO MÓNG ỐNG (1 : 25)

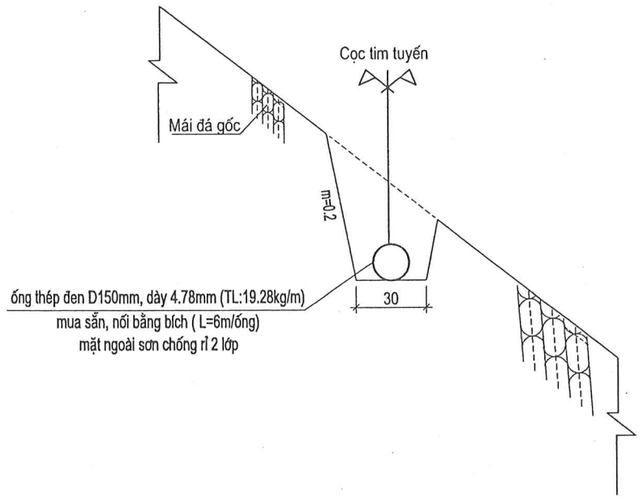

CẮT NGANG + MẶT BẰNG MỐ ÔM ỐNG (1/25)

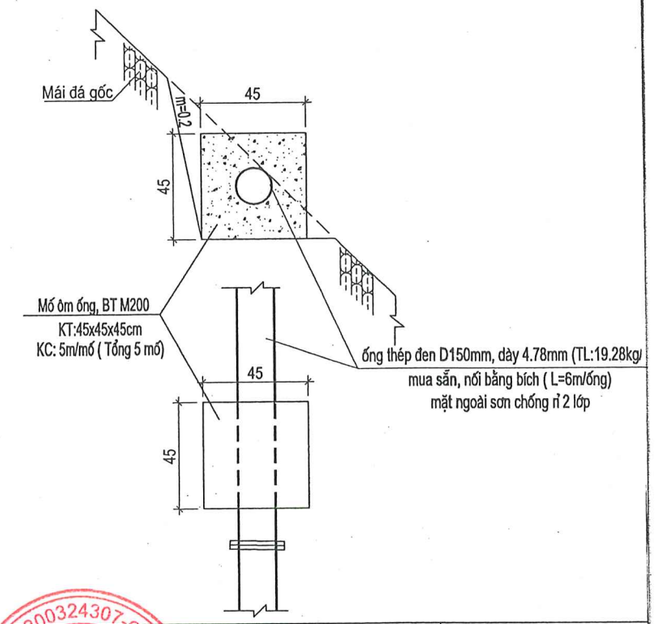

CÔNG TY TRÁCH NHIỆM HỮU HẠN TƯ VẤN THIẾT ĐỒNG TÂM	CÔNG TRÌNH: NƯỚC SINH HOẠT THÔN LÀNG LINH XÃ TRẠM TẤU - TỈNH LÀO CAI	CHỨC DANH	HỌ VÀ TÊN	CHỮ KÝ	LÀO CAI, THÁNG NĂM 2026	TỶ LỆ: 1/100; 1/25
		C. N. T.K	LÊ THẾ ANH		GIÁM ĐỐC	HT: /2026
		C. T. T.K	LÊ THẾ ANH			
THIẾT KẾ BẢN VẼ THI CÔNG	HẠNG MỤC: ĐẦU MỐI THU NƯỚC VÀ BỂ LỌC THÔ	THIẾT KẾ	HOÀNG THỊ HỒNG			BẢN VẼ SỐ: 03/09
	BẢN VẼ CẮT DỌC ỐNG CỐNG VÀ BỂ LỌC THÔ	KIỂM TRA	HỨA VĂN HỮU		HỨA VĂN HỮU	LẦN XUẤT BẢN : 01

CÔNG TY TNHH TƯ VẤN THIẾT KẾ ĐỒNG TÂM - M.S.D.N: 5200324307 - C.T.T.N.H.H - YÊN BÁI - T.LÀO CAI

CÔNG TY CỔ PHẦN TƯ VẤN GIÁM SÁT KIỂM ĐỊNH XÂY DỰNG
THẨM TRA
Theo văn bản số.....08..../BC-TTr...
Ngày:...16..tháng..3..năm 2026....
Chủ trì bộ môn ký tên.....

CẮT DỌC BỂ LỌC THÔ O - O (1/50)

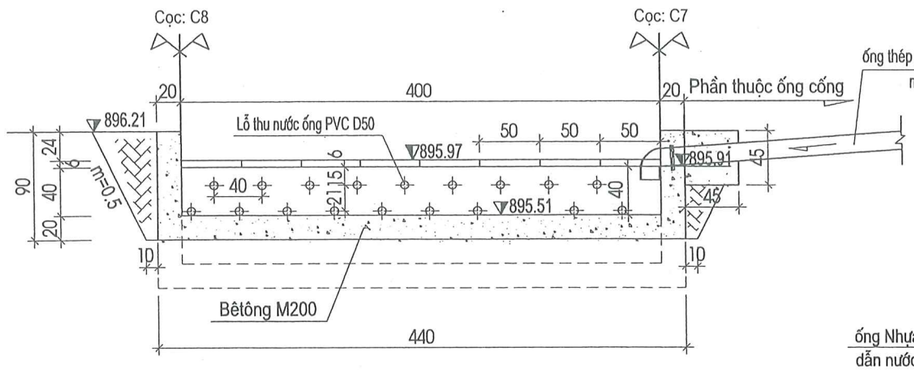

MẶT CẮT 2 - 2 (1/50)

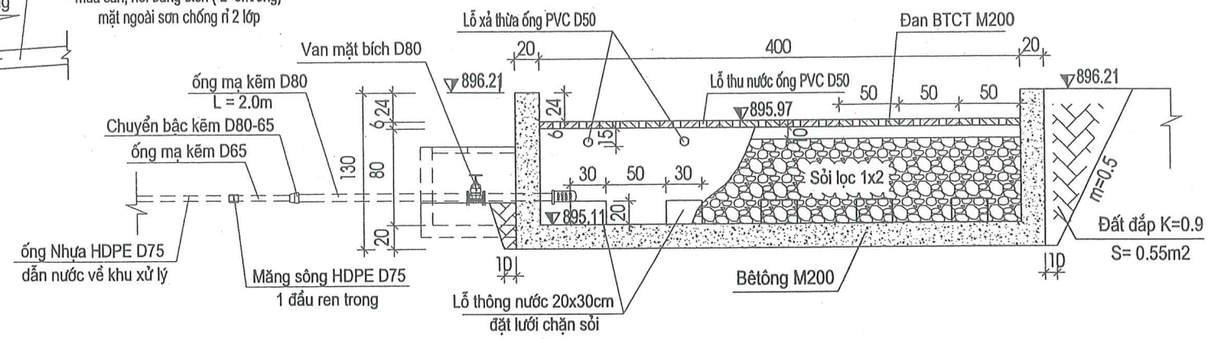

MẶT BẰNG BỂ LỌC THÔ (1 : 50)

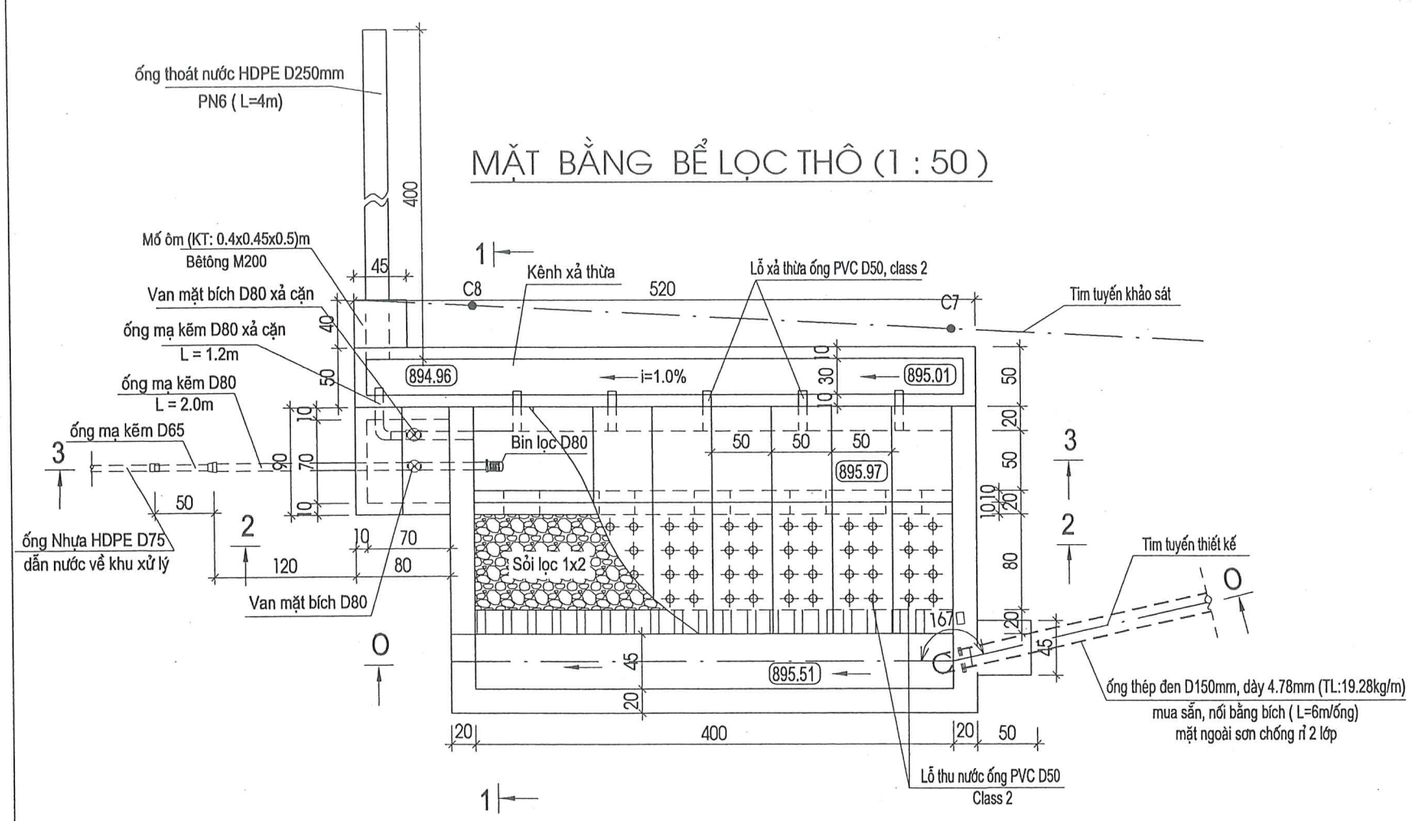

BẢNG KÊ PHỤ KIỆN BỂ LỌC THÔ

TT	Hạng mục	Đơn vị	Khối lượng
1	Bin lọc thép D=80mm	cái	1.0
2	Chuyển bậc kẽm D=80-65mm	cái	1.0
3	Cút kẽm 90 độ D= 80mm	cái	1.0
4	ống mạ kẽm D= 80mm	m	3.2
5	ống mạ kẽm D= 65mm	m	0.5
6	Van mặt bích D=80mm	cái	2.0
7	Bích chặn kim loại D=80mm	cái	5.0
8	Bu lông M8x80mm	bộ	40
9	ống PVC Class 2 thu nước + xả thừa D50mm	m	14.6
10	Măng sông PE 1 đầu ren trong D75mm	cái	1.0
11	ống thoát nước HDPE D250mm-PN6	m	4.0
12	Cút nhựa hàn HDPE D250mm	m	1.0
13	Cao su tấm, dày 1cm	m2	0.5

CÔNG TY TRÁCH NHIỆM HỮU HẠN TƯ VẤN THIẾT ĐỒNG TÂM	CÔNG TRÌNH: NƯỚC SINH HOẠT THÔN LÀNG LINH XÃ TRẠM TẤU - TỈNH LÀO CAI	CHỨC DANH	HỌ VÀ TÊN	CHỮ KÝ	LÀO CAI , THÁNG NĂM 2026	TỶ LỆ: 1/50
		C. N. T.K	LÊ THẾ ANH		GIÁM ĐỐC	HT: /2026
		C. T. T.K	LÊ THẾ ANH			
THIẾT KẾ BẢN VẼ THI CÔNG	HẠNG MỤC: ĐẦU MỐI THU NƯỚC VÀ BỂ LỌC THÔ	THIẾT KẾ	HOÀNG THỊ HỒNG			BẢN VẼ SỐ: 04/09
	BẢN VẼ CHI TIẾT BỂ LỌC THÔ	KIỂM TRA	HỨA VĂN HỮU		HỨA VĂN HỮU	LẦN XUẤT BẢN : 01

CÔNG TY TNHH TƯ VẤN THIẾT KẾ ĐỒNG TÂM
M.S.D.N: 5200324307
P.YÊN BÁI - T.LÀO CAI

MẶT CẮT 1 - 1 (1/50)

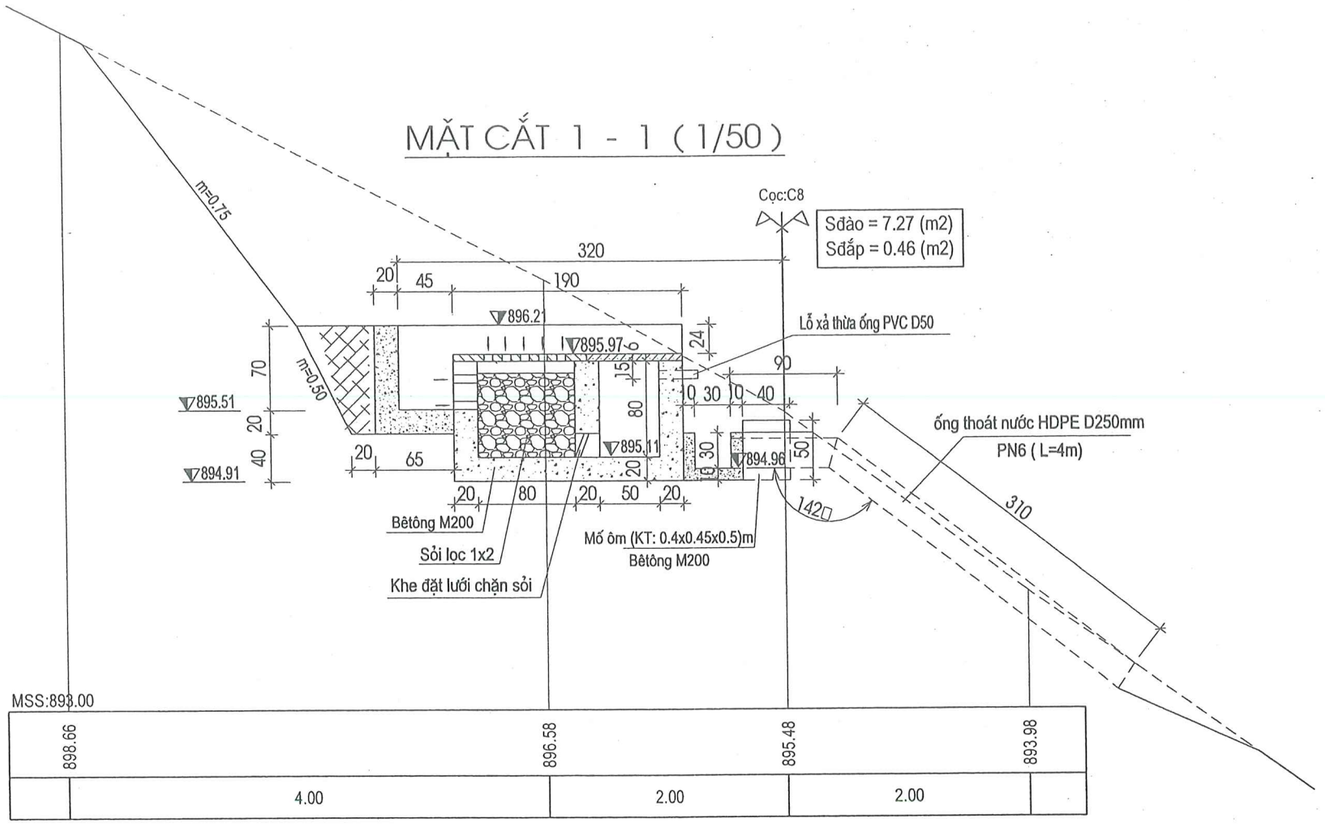

CÔNG TY CỔ PHẦN TƯ VẤN GIÁM SÁT KIỂM ĐỊNH XÂY DỰNG
THẨM TRA
Theo văn bản số 08 / BC-TTK
Ngày: 16 tháng 3 năm 2026
Chủ trì bộ môn ký tên

MẶT CẮT 3 - 3 (1/50)

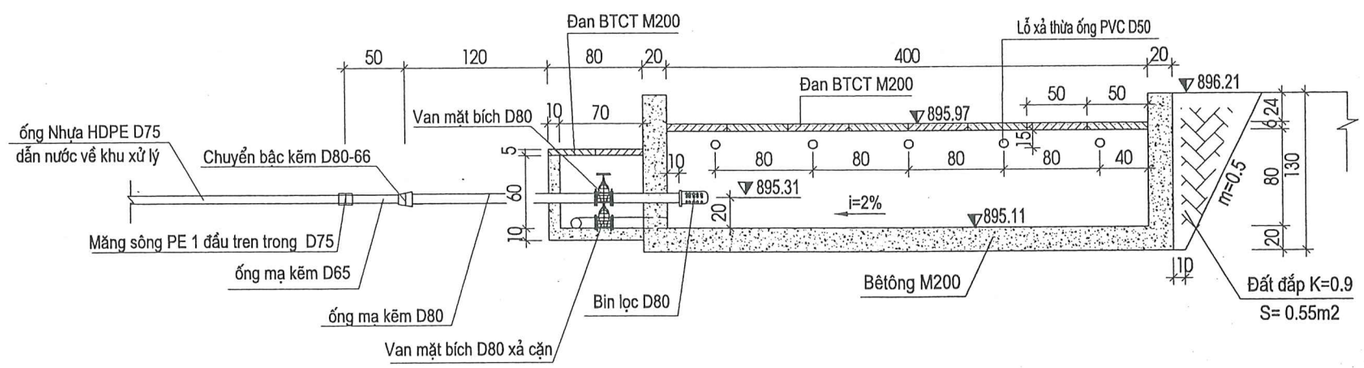

CÔNG TY TRÁCH NHIỆM HỮU HẠN TƯ VẤN THIẾT ĐỒNG TÂM	CÔNG TRÌNH: NƯỚC SINH HOẠT THÔN LÀNG LINH XÃ TRẠM TẤU - TỈNH LÀO CAI	CHỨC DANH	HỌ VÀ TÊN	CHỮ KÝ	LÀO CAI, THÁNG NĂM 2026 GIÁM ĐỐC	TỶ LỆ: 1/50
		C. N. T.K	LÊ THẾ ANH			HT: /2026
THIẾT KẾ BẢN VẼ THI CÔNG	HẠNG MỤC: ĐẦU MỐI THU NƯỚC VÀ BỂ LỌC THÔ	C. T. T.K	LÊ THẾ ANH			BẢN VẼ SỐ: 05/09
	BẢN VẼ CHI TIẾT BỂ LỌC THÔ	THIẾT KẾ	HOÀNG THỊ HỒNG			LẦN XUẤT BẢN : 01
		KIỂM TRA	HỨA VĂN HỮU		HỨA VĂN HỮU	

CÔNG TY TNHH TƯ VẤN THIẾT KẾ ĐỒNG TÂM

ĐAN CỬA XẢ CÁT TRÊN THÂN ĐẬP (1 : 20)

2 TẤM

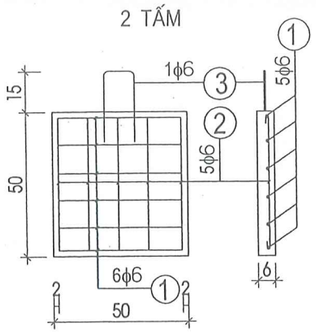

LƯỚI CHẮN RÁC ĐẦU CỐNG (1 : 25)

1 TẤM

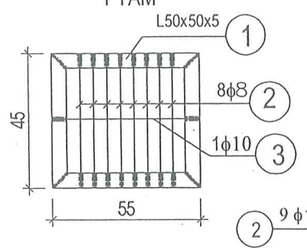

LƯỚI CHẶN SỎI BỂ LỌC THÔ

5 TẤM ĐẶT CỐ ĐỊNH

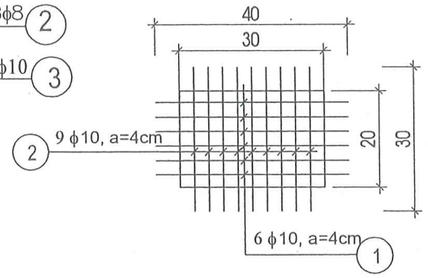

ĐAN NẮP ĐẦU CỐNG (1 : 25)

1 TẤM

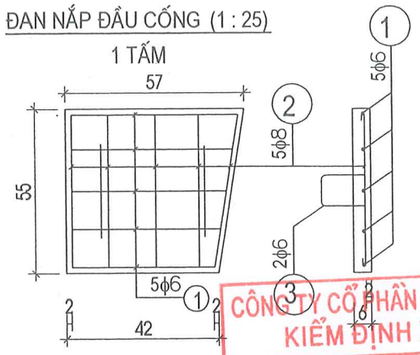

TẤM ĐAN NẮP NGĂN LỌC 1/20

8 TẤM

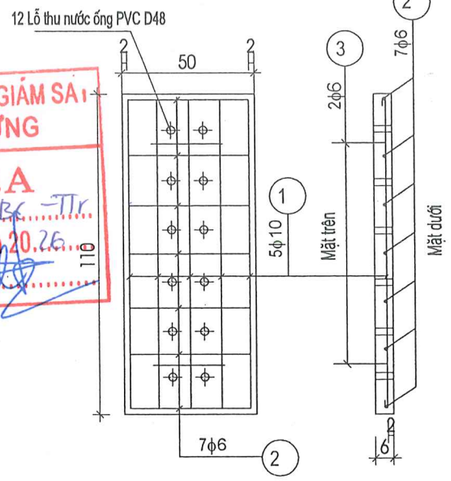

ĐAN KHE PHAI ĐẦU CỐNG (1 : 25)

1 TẤM

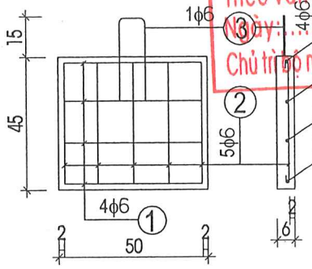

TẤM ĐAN NẮP NGĂN TẬP TRUNG 1/20

8 TẤM

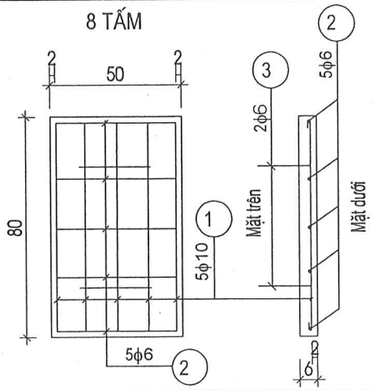

ĐAN NẮP HẦM VAN

2 TẤM

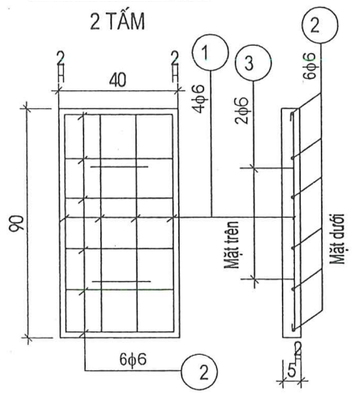

CÔNG TY CỔ PHẦN TƯ VẤN GIÁM SÁT KIỂM ĐỊNH XÂY DỰNG
THẨM TRA
Theo văn bản số 08 / BC-TTr
Ngày 16 tháng 3 năm 2026
Chủ trì bộ môn ký tên

BẢNG THỐNG KÊ THÉP

Hạng mục	Số hiệu	Hình dạng thép	Đường kính (mm)	Chiều dài thanh (m)	Số thanh	Tổng chiều dài (m)	Trọng lượng (kg)	Số tấm	Tổng T.lượng (kg)
Đan cửa xả cát	1	46	6	0.54	6	3.24	0.72	2	3.36
	2	46	6	0.54	5	2.7	0.6		
	3	10; 20 20; 15 15	6	0.80	2	1.6	0.36		
							1.68		
Lưới chắn rác đầu cống	1	L30x30x3	L30x30x3	2.0	1	2.0	7.54	1	9.12
	2	42	8	0.4	8	3.2	1.26		
	3	40	10	0.52	1	0.52	0.32		
							9.12		
Đan nắp đầu cống	1	Ltb=46	6	0.54	5	2.7	0.60	1	2.16
	2	51	8	0.61	5	3.05	1.20		
	3	10; 20 20; 15 15	6	0.80	2	1.6	0.36		
							2.16		
Đan khe phai đầu cống	1	46	6	0.54	4	2.16	0.48	1	1.22
	2	41	6	0.49	5	2.45	0.54		
	3	10; 25 25; 15 15	6	0.9	1	0.9	0.20		
							1.22		
Đan nắp ngăn lọc	1	106	10	1.18	5	5.9	3.64	8	38.72
	2	46	6	0.54	7	3.78	0.84		
	3	10; 20 20; 15 15	6	0.80	2	1.6	0.36		
							4.84		
Đan nắp ngăn tập trung	1	76	10	0.88	5	4.4	2.71	8	29.36
	2	46	6	0.54	5	2.7	0.6		
	3	10; 20 20; 15 15	6	0.80	2	1.6	0.36		
							3.67		
Đan nắp hầm van	1	86	6	0.94	4	3.76	0.83	2	3.56
	2	36	6	0.44	6	2.64	0.59		
	3	10; 20 20; 15 15	6	0.80	2	1.6	0.36		
							1.78		
Lưới chặn sỏi bể lọc thô	1	40	10	0.4	6	2.4	1.48	5	15.75
	2	30	10	0.3	9	2.7	1.67		
							3.15		
Tổng cộng									103.25

CÔNG TY TRÁCH NHIỆM HỮU HẠN TƯ VẤN THIẾT ĐỒNG TÂM	CÔNG TRÌNH: NƯỚC SINH HOẠT THÔN LÀNG LINH XÃ TRẠM TẤU - TỈNH LÀO CAI	CHỨC DANH	HỌ VÀ TÊN	CHỮ KÝ	TỶ LỆ: 1/20
		C. N. T.K	LÊ THẾ ANH		HT: /2026
		C. T. T.K	LÊ THẾ ANH		
THIẾT KẾ BẢN VẼ THI CÔNG	HẠNG MỤC: ĐẦU MỐI THU NƯỚC VÀ BỂ LỌC THÔ	THIẾT KẾ	HOÀNG THỊ HỒNG		BẢN VẼ SỐ: 06/09
	BẢN VẼ CHI TIẾT THÉP ĐẦU MỐI + BỂ LỌC THÔ	KIỂM TRA	HỨA VĂN HỮU		LẦN XUẤT BẢN : 01

LÀO CAI, THÁNG NĂM 2026
GIÁM ĐỐC
CÔNG TY TNHH TƯ VẤN THIẾT KẾ ĐỒNG TÂM
M.S.D.N: 5200324307 - P. YÊN BÁI - T. LÀO CAI
HỨA VĂN HỮU

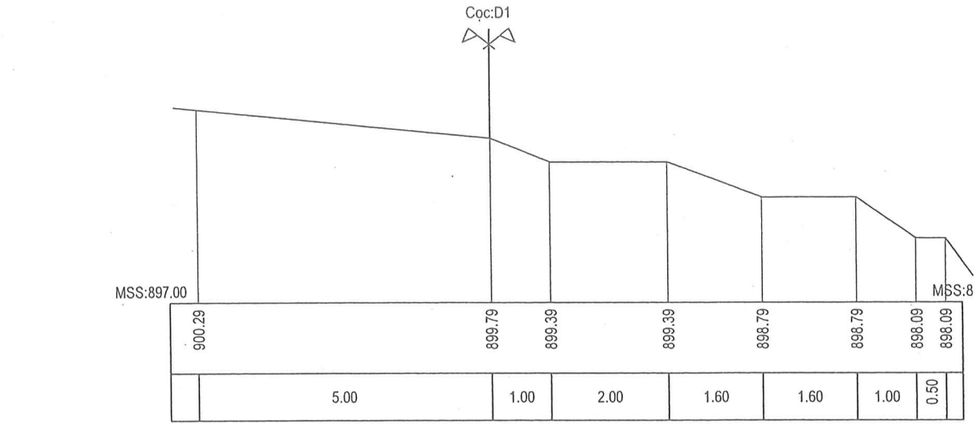

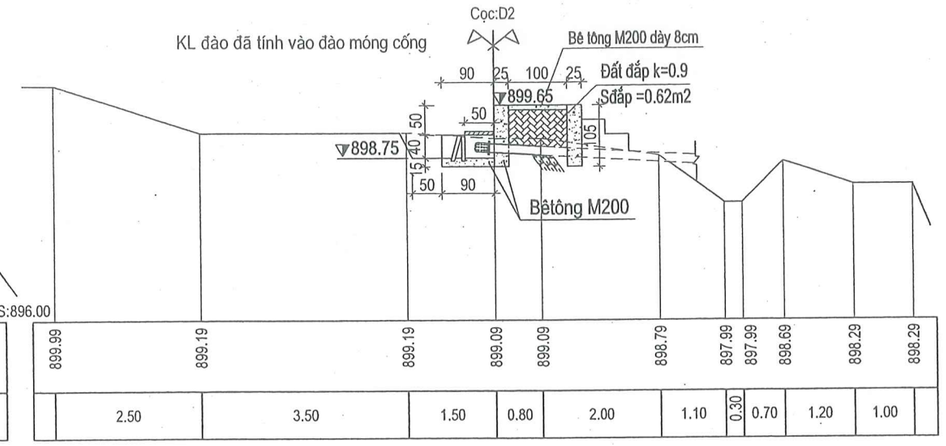

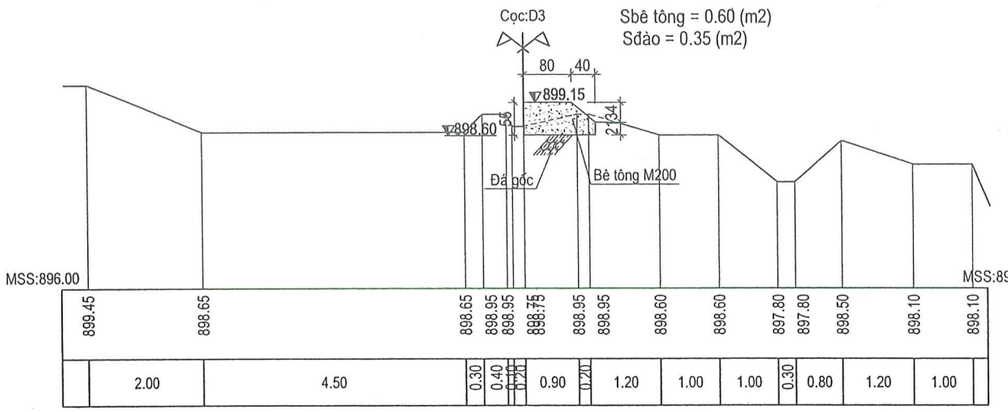

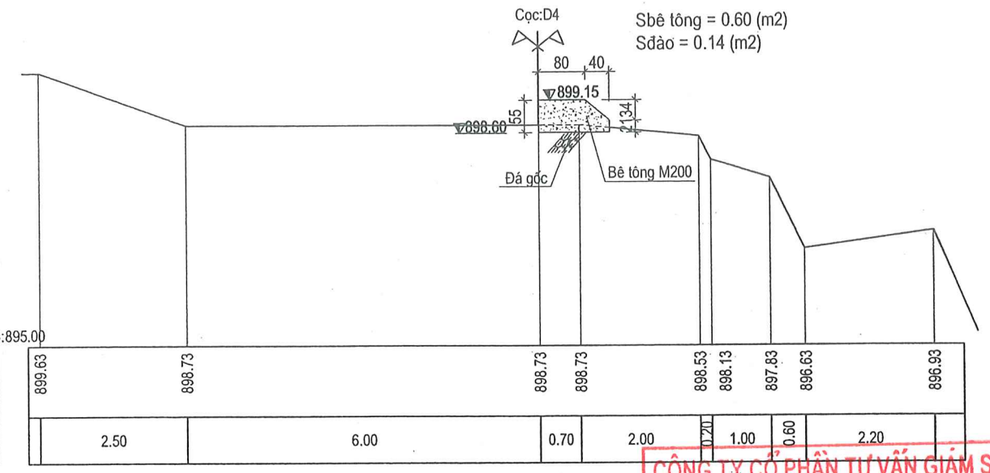

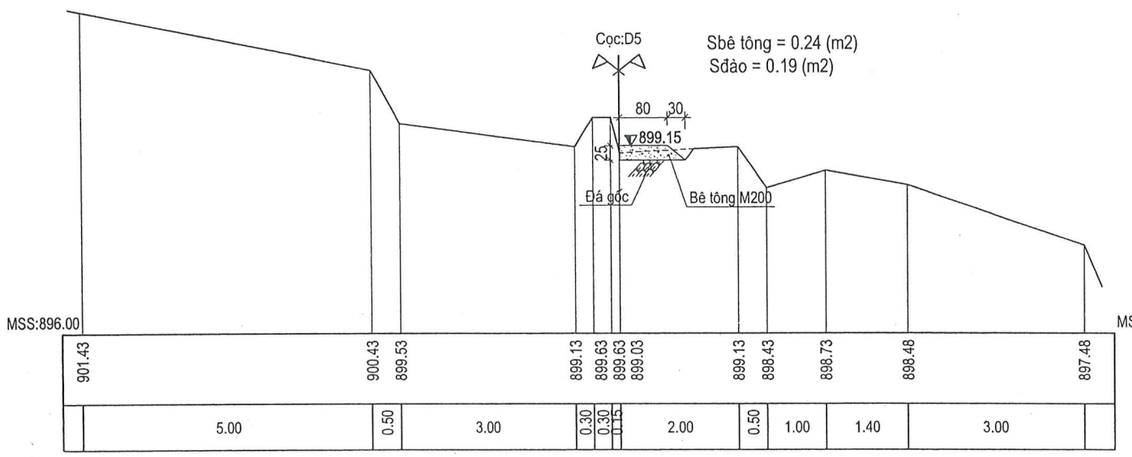

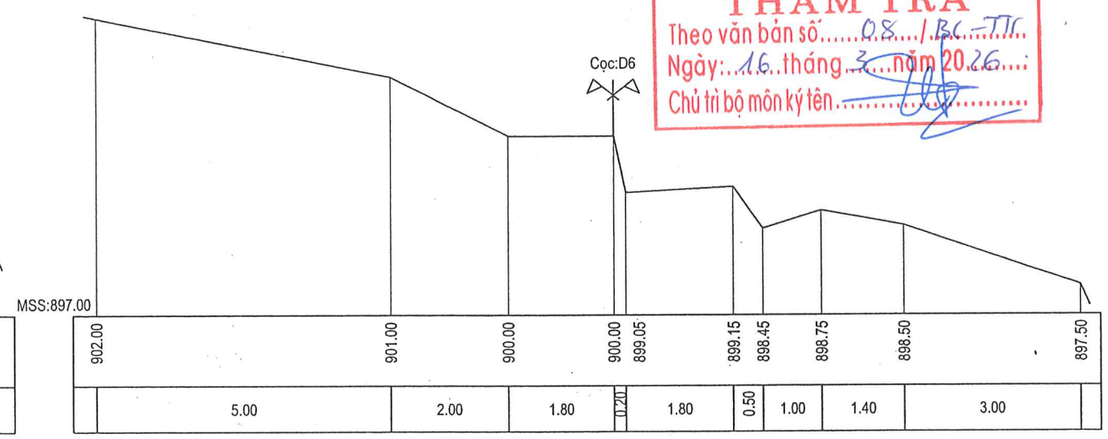

CÔNG TY CỔ PHẦN TƯ VẤN GIÁM SÁT KIỂM ĐỊNH XÂY DỰNG
THẨM TRA
Theo văn bản số: 08/BC-TTr
Ngày: 16 tháng 3 năm 2026
Chủ trì bộ môn ký tên:

CÔNG TY TRÁCH NHIỆM HỮU HẠN TƯ VẤN THIẾT ĐỒNG TÂM	CÔNG TRÌNH: NƯỚC SINH HOẠT THÔN LÀNG LINH XÃ TRẠM TẤU - TỈNH LÀO CAI	CHỨC DANH	HỌ VÀ TÊN	CHỮ KÝ	LÀO CAI, THÁNG NĂM 2026	TỶ LỆ: 1/100
		C. N. T.K	LÊ THẾ ANH		GIÁM ĐỐC	HT: /2026
		C. T. T.K	LÊ THẾ ANH			
THIẾT KẾ BẢN VẼ THI CÔNG	HẠNG MỤC: ĐẦU MỐI THU NƯỚC VÀ BỂ LỌC THÔ	THIẾT KẾ	HOÀNG THỊ HỒNG			BẢN VẼ SỐ: 07/09
	BẢN VẼ CẮT NGANG MÓNG ĐẦU MỐI THU NƯỚC	KIỂM TRA	HỨA VĂN HỮU		HỨA VĂN HỮU	LẦN XUẤT BẢN : 01

CÔNG TY TNHH TƯ VẤN THIẾT KẾ ĐỒNG TÂM
M.S.D.N: 5200324307-C.T.T.N.H.H
P. YÊN BÁI - T. LÀO CAI

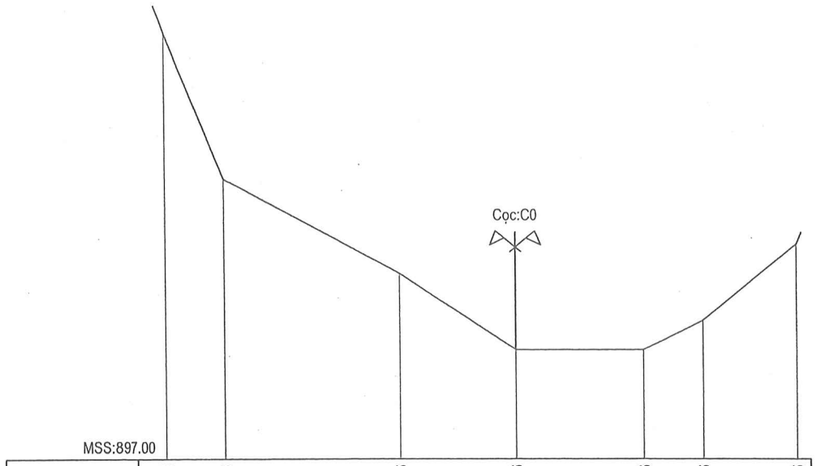

Cao độ tự nhiên	904.26	901.76	900.16	898.86	898.86	899.36	900.66
Cự ly lẻ	1.00	3.00	2.00	2.20	1.00	1.60	

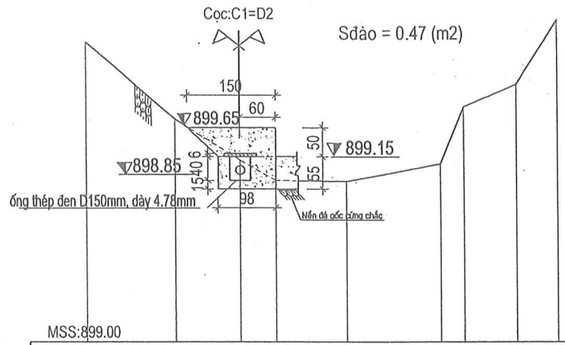

901.10	899.79	899.09	898.75	898.73	899.03	900.00	900.38	901.48
1.50	1.10	0.60	1.20	1.60	0.40	0.90	0.70	

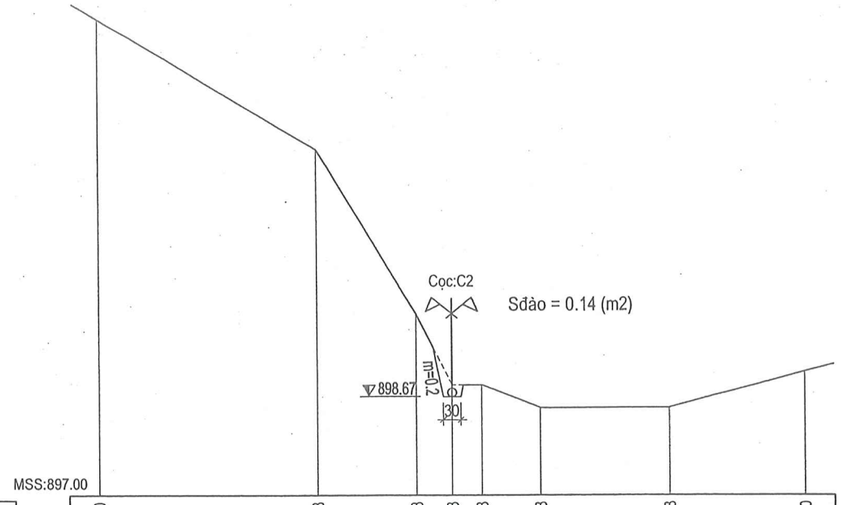

905.10	902.88	900.08	898.88	898.88	898.48	898.48	899.10
3.70	1.70	0.60	0.50	1.00	2.20	2.30	

CÔNG TY CỔ PHẦN TƯ VẤN GIÁM SÁT KIỂM ĐỊNH XÂY DỰNG
THẨM TRA
Theo văn bản số.....08.../..BC-TTr.
Ngày:...16..tháng...3...năm 20.26....
Chủ trì bộ môn ký tên.....

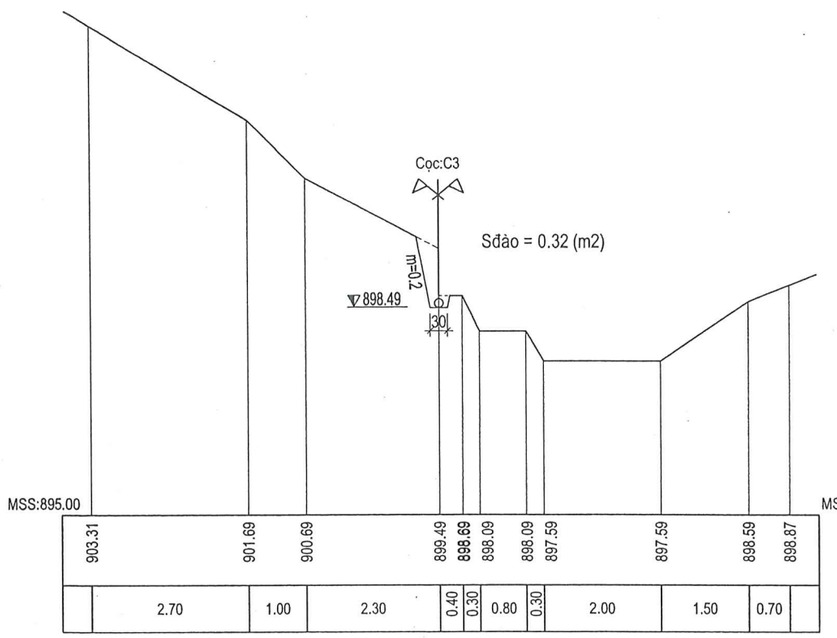

903.31	901.69	900.69	899.49	898.69	898.09	898.09	897.59	897.59	898.59	898.87
2.70	1.00	2.30	0.40	0.30	0.80	0.30	2.00	1.50	0.70	

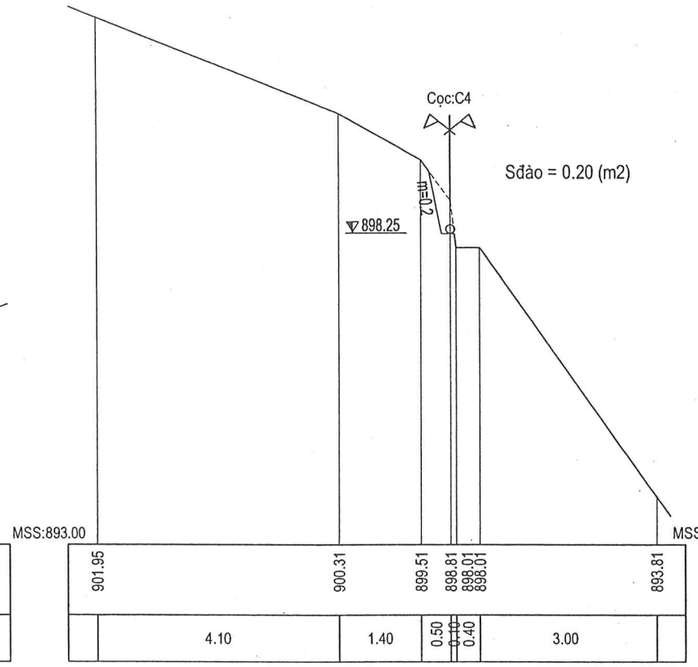

901.95	900.31	899.51	898.81	898.01	898.01	893.81
4.10	1.40	0.50	0.10	0.40	3.00	

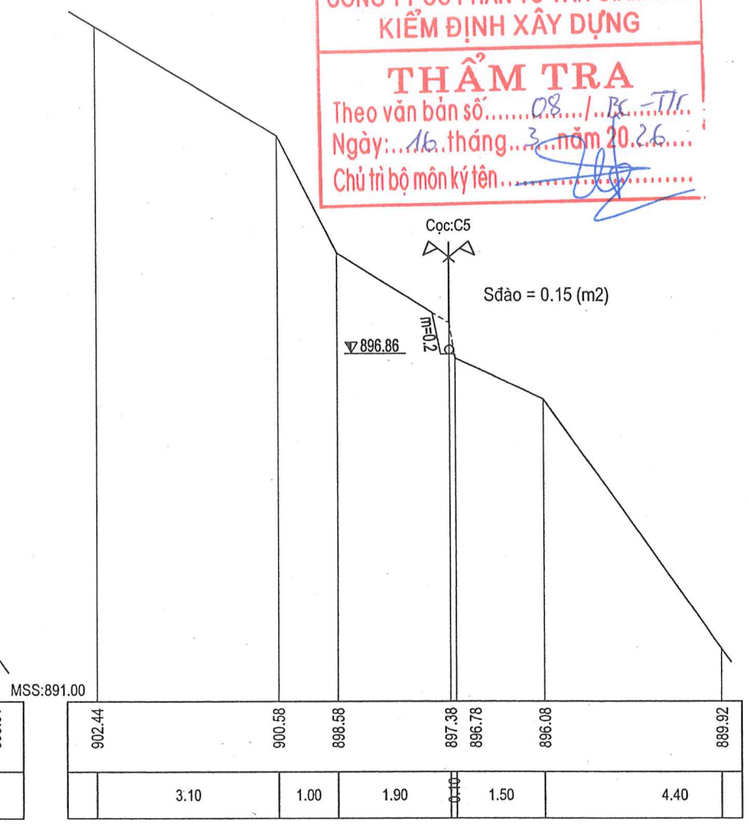

902.44	900.58	898.58	897.38	896.78	896.08	889.92
3.10	1.00	1.90	0.10	1.50	4.40	

CÔNG TY TRÁCH NHIỆM HỮU HẠN TƯ VẤN THIẾT ĐỒNG TÂM	CÔNG TRÌNH: NƯỚC SINH HOẠT THÔN LÀNG LINH XÃ TRẠM TẤU - TỈNH LÀO CAI	CHỨC DANH	HỌ VÀ TÊN	CHỮ KÝ	LÀO CAI, THÁNG NĂM 2026	TỶ LỆ: 1/100
		C. N. T.K	LÊ THẾ ANH		GIÁM ĐỐC	HT: /2026
		C. T. T.K	LÊ THẾ ANH			
THIẾT KẾ BẢN VẼ THI CÔNG	HẠNG MỤC: ĐẦU MỐI THU NƯỚC VÀ BỂ LỌC THÔ	THIẾT KẾ	HOÀNG THỊ HỒNG			BẢN VẼ SỐ: 08/09
	BẢN VẼ CẮT NGANG MÓNG TUYẾN CỐNG	KIỂM TRA	HỨA VĂN HỮU		HỨA VĂN HỮU	LẦN XUẤT BẢN : 01

CÔNG TY TNHH TƯ VẤN THIẾT KẾ ĐỒNG TÂM
M.S.D.N: 5200324307-C.T.T.N.H.H
P. YÊN BÁI - T. LÀO CAI

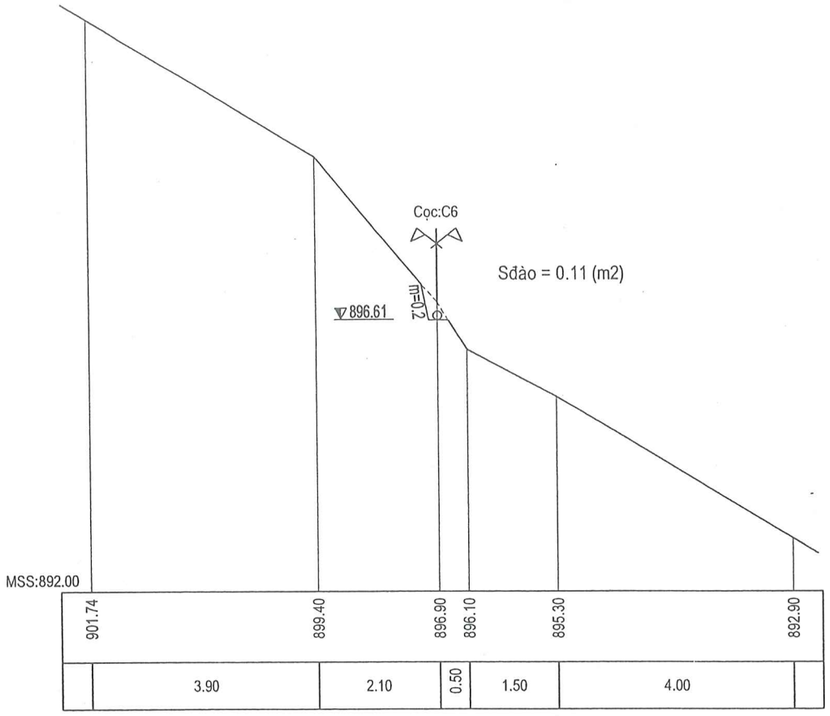

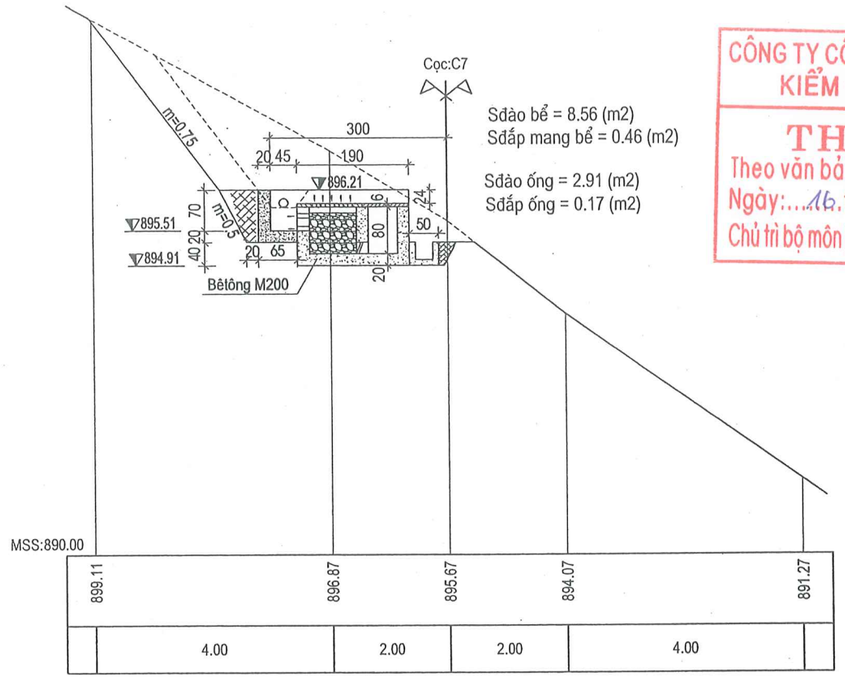

CÔNG TY CỔ PHẦN TƯ VẤN GIÁM SÁT KIỂM ĐỊNH XÂY DỰNG
THẨM TRA
Theo văn bản số: 08.../BC-TTr
Ngày: 16 tháng 3 năm 2026
Chủ trì bộ môn ký tên:

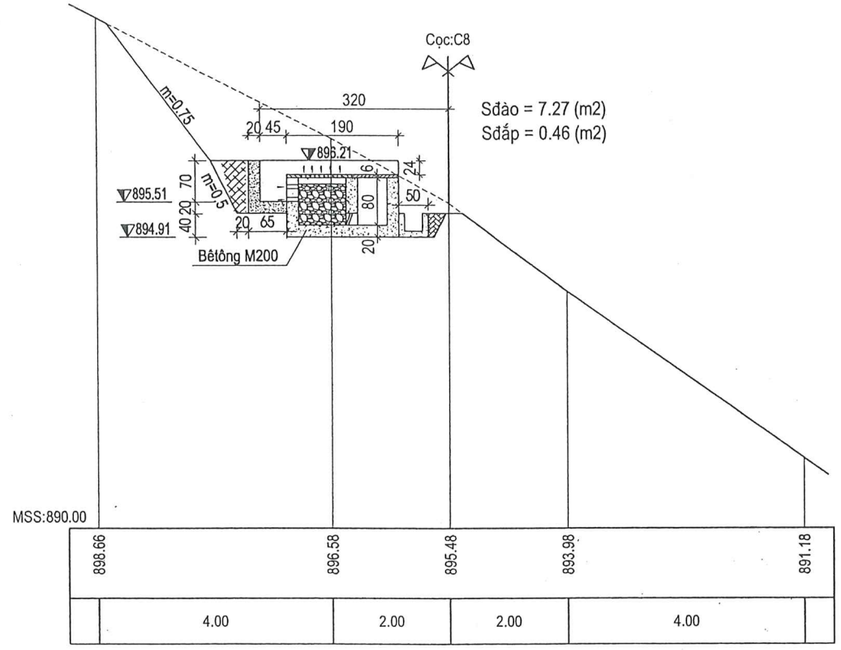

CÔNG TY TRÁCH NHIỆM HỮU HẠN TƯ VẤN THIẾT ĐỒNG TÂM	CÔNG TRÌNH: NƯỚC SINH HOẠT THÔN LÀNG LINH XÃ TRẠM TẤU - TỈNH LÀO CAI	CHỨC DANH	HỌ VÀ TÊN	CHỮ KÝ	LÀO CAI, THÁNG NĂM 2026	TỶ LỆ: 1/100
		C. N. T.K	LÊ THẾ ANH		GIÁM ĐỐC	HT: /2026
		C. T. T.K	LÊ THẾ ANH			
THIẾT KẾ BẢN VẼ THI CÔNG	HẠNG MỤC: ĐẦU MỐI THU NƯỚC VÀ BỂ LỌC THÔ	THIẾT KẾ	HOÀNG THỊ HỒNG			BẢN VẼ SỐ: 09/09
	BẢN VẼ CẮT NGANG MÓNG TUYẾN CỐNG	KIỂM TRA	HỨA VĂN HỮU		HỨA VĂN HỮU	LẦN XUẤT BẢN : 01

CÔNG TY TNHH TƯ VẤN THIẾT KẾ ĐỒNG TÂM
M.S.D.N: 5200324307 - C.T.T.N.H.H
P. YÊN BÁI - T. LÀO CAI

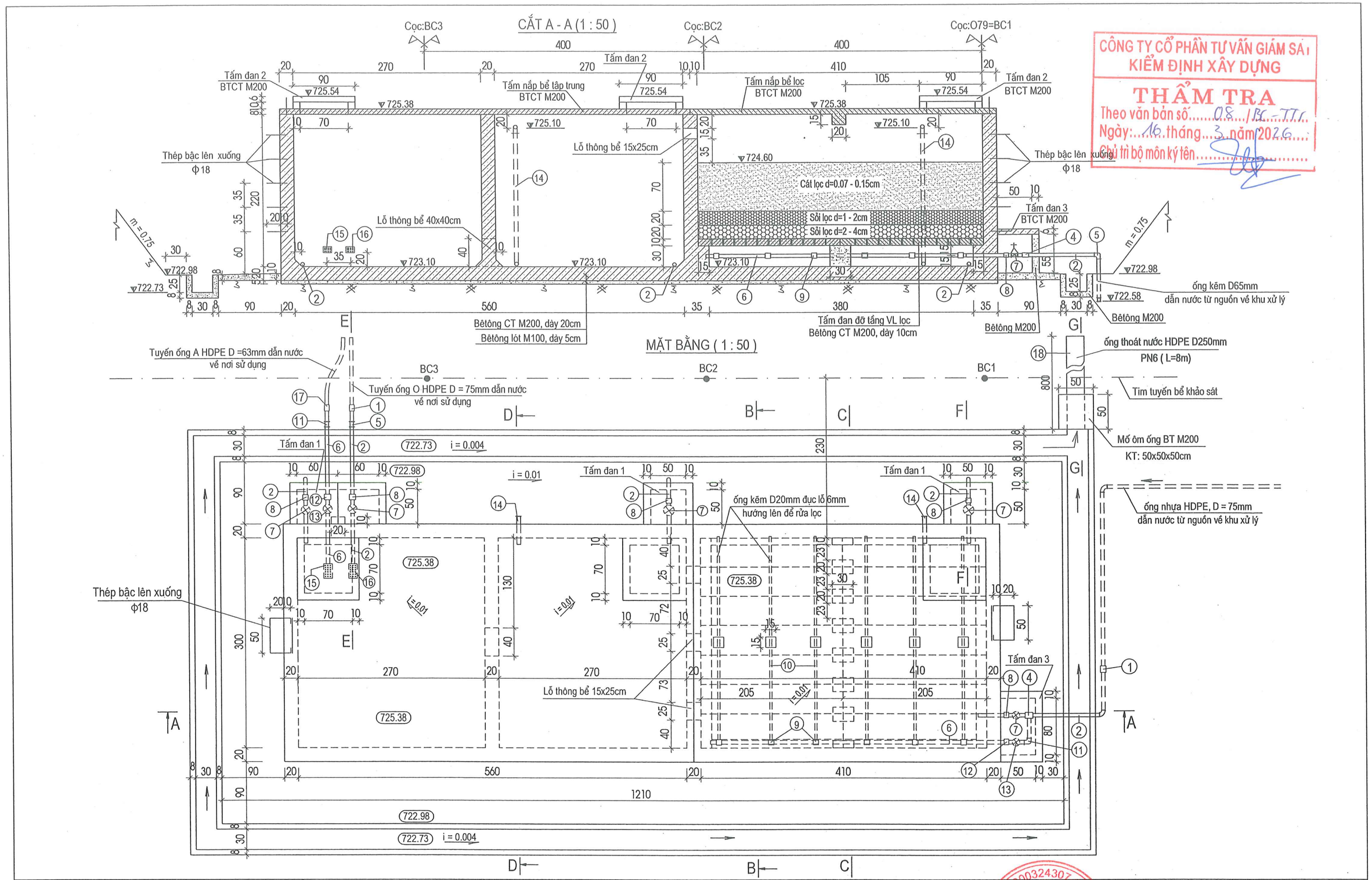

CÔNG TY CỔ PHẦN TƯ VẤN GIÁM SÁT KIỂM ĐỊNH XÂY DỰNG
THẨM TRA
Theo văn bản số 08 / BC-TTr
Ngày 16 tháng 3 năm 2026
Chủ trì bộ môn ký tên

CÔNG TY TRÁCH NHIỆM HỮU HẠN TƯ VẤN THIẾT ĐỒNG TÂM	CÔNG TRÌNH: NƯỚC SINH HOẠT THÔN LÀNG LINH XÃ TRẠM TẤU - TỈNH LÀO CAI	CHỨC DANH	HỌ VÀ TÊN	CHỮ KÝ	TỶ LỆ: 1/50
		C. N. T.K	LÊ THẾ ANH		HT: /2026
		C. T. T.K	LÊ THẾ ANH		
THIẾT KẾ BẢN VẼ THI CÔNG	BỂ XỬ LÝ + BỂ TẬP TRUNG	THIẾT KẾ	HOÀNG THỊ HỒNG		BẢN VẼ SỐ: 01/07
	BẢN VẼ CHI TIẾT BỂ	KIỂM TRA	HỨA VĂN HỮU	LÀO CAI , THÁNG NĂM 2026 GIÁM ĐỐC HỨA VĂN HỮU	LẦN XUẤT BẢN : 01

CÔNG TY TNHH TƯ VẤN THIẾT KẾ ĐỒNG TÂM
M.S.D.N: 5200324307
P. YÊN BÁI - T. LÀO CAI

CẮT B - B (1 : 50)

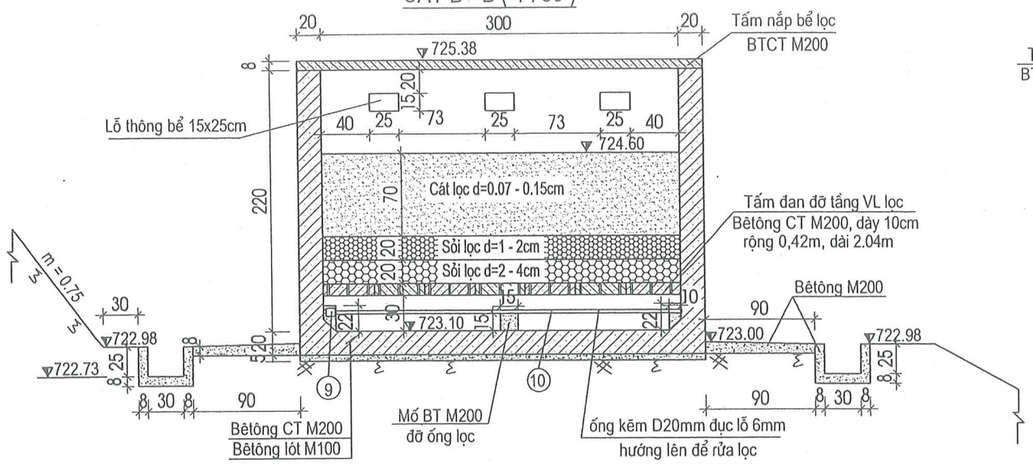

CẮT E - E (1 : 50)

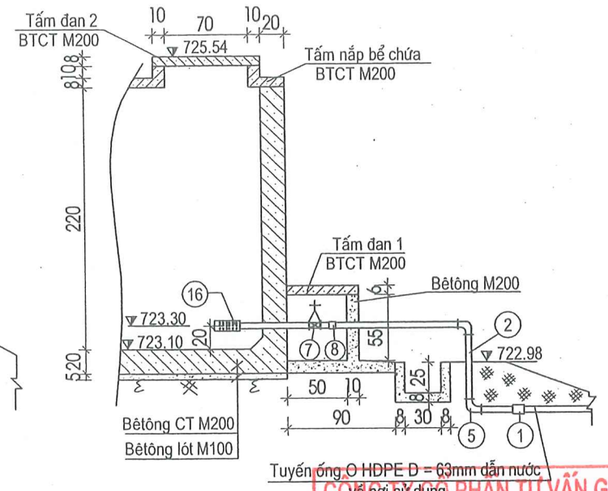

CẮT F - F (1 : 50)

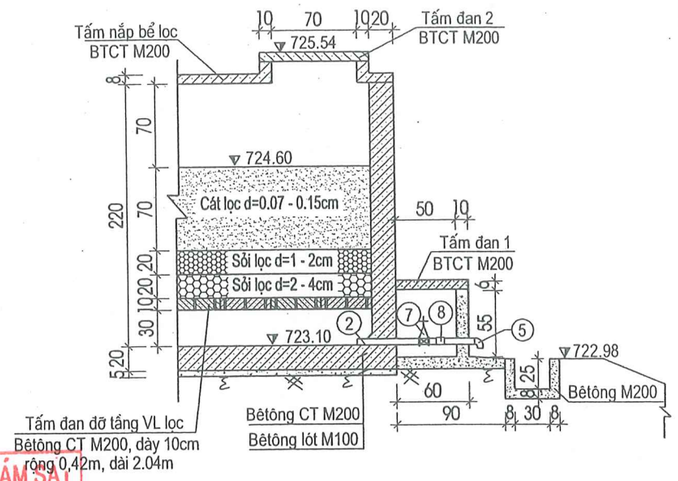

CẮT C - C (1 : 50)

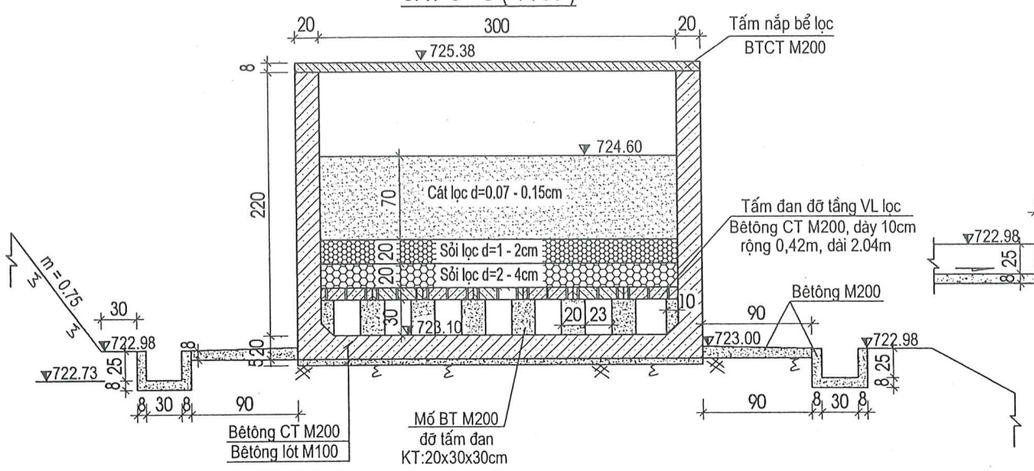

CẮT G - G (1 : 50)

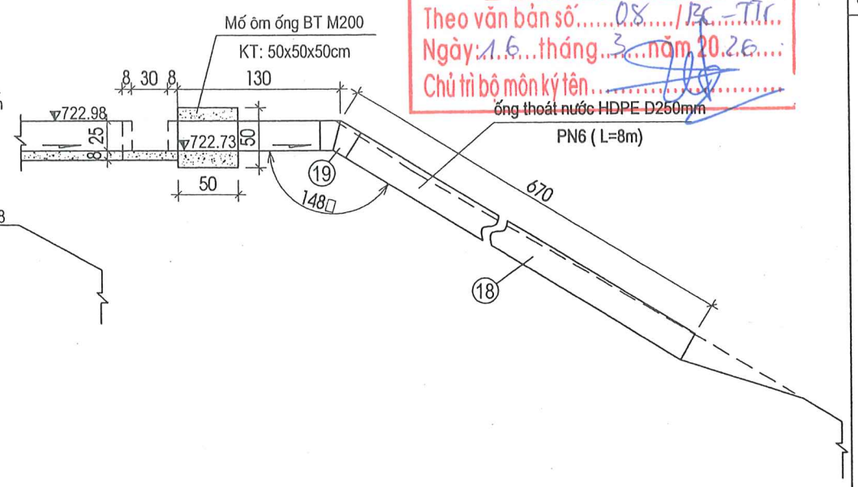

CẮT D - D (1 : 50)

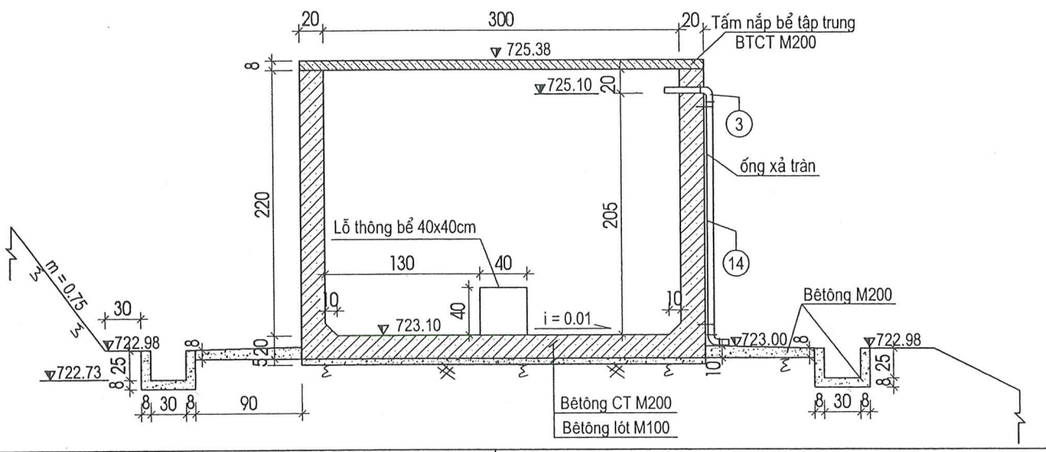

COMPANY PHẦN TƯ VẤN GIÁM SÁT KIỂM ĐỊNH XÂY DỰNG
THẨM TRA
Theo văn bản số 08 / BC-TTr
Ngày 16 tháng 3 năm 2026
Chủ trì bộ môn ký tên

BẢNG KÊ PHỤ KIỆN

Số hiệu	Phụ kiện	Đơn vị	Khối lượng
1	Măng sông PE 1 đầu ren trong D=75mm	cái	2
2	ống mạ kẽm D=65mm	m	8.8
3	Cút kẽm 90°, D=80mm xả tràn	cái	4
4	Cút T thu ống kẽm D65-50	cái	1
5	Cút kẽm 90°, D=65mm	cái	7
6	ống mạ kẽm D=50mm	m	12.2
7	Van ren 2 chiều D=65mm	cái	5
8	Rắc co, D=65mm	cái	5
9	Cút T thu ống kẽm D50-20	cái	6
10	ống kẽm D20mm khoan lỗ D=6mm	m	18
11	Cút kẽm 90°, D=50mm	cái	2
12	Rắc co, D=50mm	cái	2
13	Van ren 2 chiều D=50mm	cái	2
14	ống mạ kẽm xả tràn D=80mm	m	4.8
15	Bin lọc D=50mm	cái	1
16	Bin lọc D=65mm	cái	1
17	Măng sông PE 1 đầu ren trong D=63mm	cái	1
18	ống nhựa HDPE D250mm -PN6 thoát nước	m	8
19	Cút nhựa hàn HDPE D250mm thoát nước	cái	1
	ống PVC D21mm-Class2 lỗ thu nước tấm đan	m	41.6

Ghi chú:
- Kích thước bản vẽ ghi là cm, cao trình ghi là m.
- Đường kính thép đơn vị mm.
- Mặt trong bể xử lý và bể tập trung được đánh màu bằng 1 lớp vữa xi măng nguyên chất.
- Mặt ngoài bể xử lý và bể tập trung được trát mặt bằng vữa xi măng M100.

CÔNG TY TRÁCH NHIỆM HỮU HẠN TƯ VẤN THIẾT ĐỒNG TÂM	CÔNG TRÌNH: NƯỚC SINH HOẠT THÔN LÀNG LINH XÃ TRẠM TẤU - TỈNH LÀO CAI	CHỨC DANH	HỌ VÀ TÊN	CHỮ KÝ	LÀO CAI, THÁNG NĂM 2026	TỶ LỆ: 1/50
		C. N. T.K	LÊ THẾ ANH		GIÁM ĐỐC	HT: /2026
		C. T. T.K	LÊ THẾ ANH			
THIẾT KẾ BẢN VẼ THI CÔNG	BỂ XỬ LÝ + BỂ TẬP TRUNG	THIẾT KẾ	HOÀNG THỊ HỒNG			BẢN VẼ SỐ: 02/07
	BẢN VẼ CHI TIẾT BỂ	KIỂM TRA	HỨA VĂN HỮU		HỨA VĂN HỮU	LẦN XUẤT BẢN : 01

CÔNG TY TNHH TƯ VẤN THIẾT KẾ ĐỒNG TÂM
M.S.D.N: 5200324307 - C.T.T.N.H.H - H. YÊN BÁI - T. LÀO CAI

TẤM ĐAN NẮP BỂ LỌC (1 TẤM) -1/25

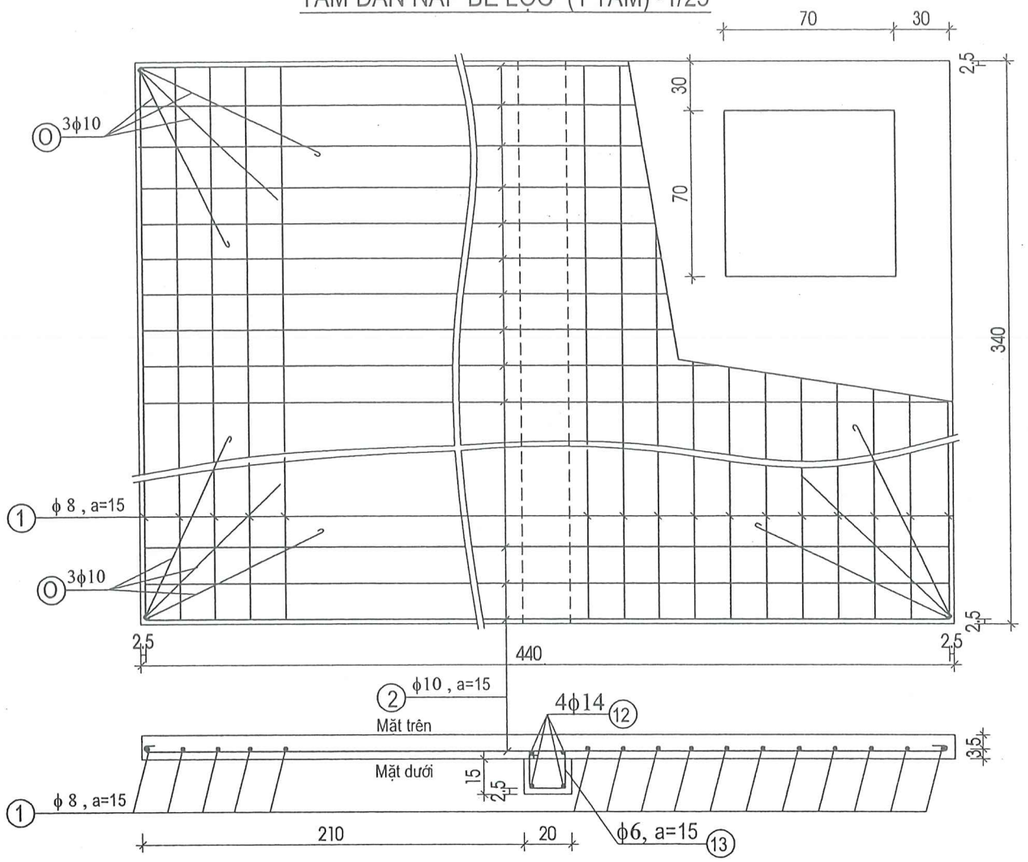

TẤM NẮP BỂ TẬP TRUNG (1 TẤM) -1/25

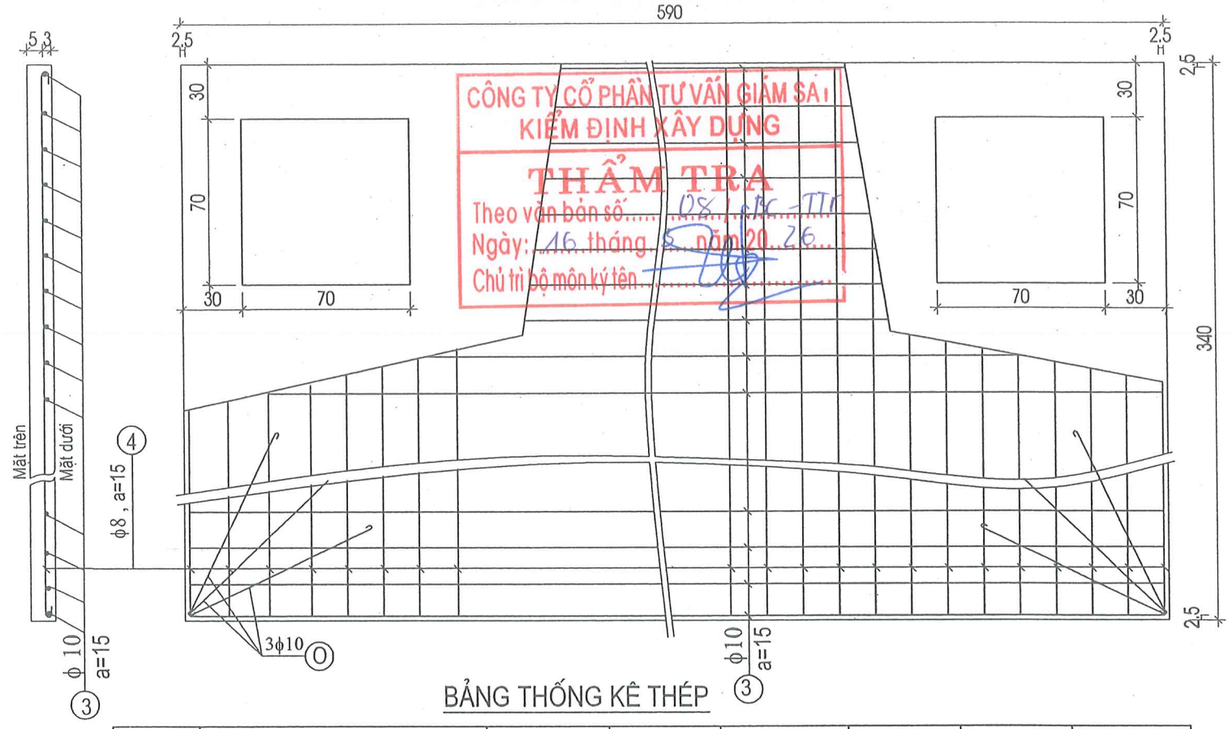

CÔNG TY CỔ PHẦN TƯ VẤN GIÁM SÁT KIỂM ĐỊNH XÂY DỰNG
THẨM TRA
Theo văn bản số: 08 / BC-TTC
Ngày: 16 tháng 5 năm 2026
Chủ trì bộ môn ký tên:

BẢNG THỐNG KÊ THÉP

Số hiệu	Hình dạng thép	Đường kính (mm)	Số thanh	C . Dài 1 thanh (m)	Tổng chiều dài (m)	Trọng lượng đơn vị thép (kg/m)	T . Lượng (kg)
O	5 80 5	10	15	0.90	13.5	0.617	8.33
1	5 335 5	8	30	3.45	103.5	0.395	40.88
2	6 435 6	10	23	4.47	102.81	0.617	63.43
3	6 585 6	10	23	5.97	137.31	0.617	84.72
4	5 335 5	8	40	3.45	138	0.395	54.51
5	5 66 5	8	16	0.76	12.16	0.395	4.8
6	4 56 4	6	16	0.64	10.24	0.222	2.27
7	12 8 12 / 10 10	8	16	0.52	8.32	0.395	3.29
8	4 86 4	6	15	0.94	14.1	0.222	3.13
9	5 86 5	8	15	0.96	14.4	0.395	5.69
10	5 96 5	8	4	1.06	4.24	0.395	1.67
11	4 56 4	6	6	0.64	3.84	0.222	0.85
12	335	14	4	3.35	13.4	1.21	16.21
13	15 / 15.5 4 15.5 / 15	6	23	0.69	15.87	0.222	3.52
							293.3

TẤM ĐAN 1
(4 TẤM)

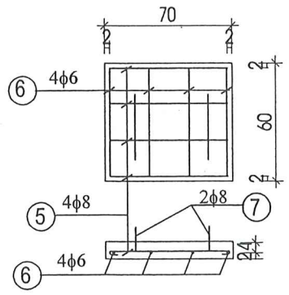

TẤM ĐAN 2 (1 : 25)
(3 TẤM)

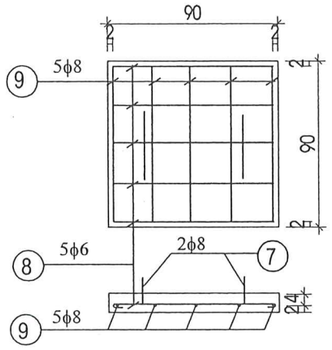

TẤM ĐAN 3 (1 TẤM)

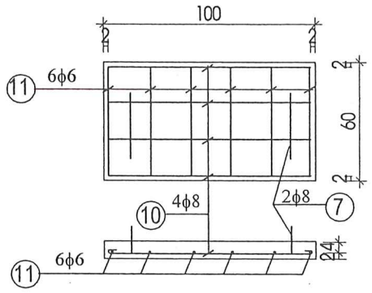

CÔNG TY TRÁCH NHIỆM HỮU HẠN TƯ VẤN THIẾT ĐỒNG TÂM	CÔNG TRÌNH: NƯỚC SINH HOẠT THÔN LÀNG LINH XÃ TRẠM TẤU - TỈNH LÀO CAI	CHỨC DANH	HỌ VÀ TÊN	CHỮ KÝ
		C. N. T.K	LÊ THẾ ANH	
		C. T. T.K	LÊ THẾ ANH	
THIẾT KẾ BẢN VẼ THI CÔNG	BỂ XỬ LÝ + BỂ TẬP TRUNG	THIẾT KẾ	HOÀNG THỊ HỒNG	
	BẢN VẼ CHI TIẾT CỐT THÉP TẤM NẮP	KIỂM TRA	HỨA VĂN HỮU	

LÀO CAI, THÁNG NĂM 2026
GIÁM ĐỐC
CÔNG TY TNHH TƯ VẤN THIẾT KẾ ĐỒNG TÂM
M.S.D.N: 5200324307 C.T.T.N.H.H
P. YÊN BÁI - T. LÀO CAI
HỨA VĂN HỮU

TỶ LỆ: 1/25
HT: /2026
BẢN VẼ SỐ: 03/07
LẦN XUẤT BẢN : 01

CỐT THÉP BỂ XỬ LÝ + BỂ TẬP TRUNG (1/50)

CÔNG TY CỔ PHẦN TƯ VẤN GIÁM SÁT KIỂM ĐỊNH XÂY DỰNG
THẨM TRA
Theo văn bản số: 08/BC-TTr
Ngày: 16 tháng 3 năm 2026
Chủ trì bộ môn ký tên:

CẮT DỌC BỂ A - A

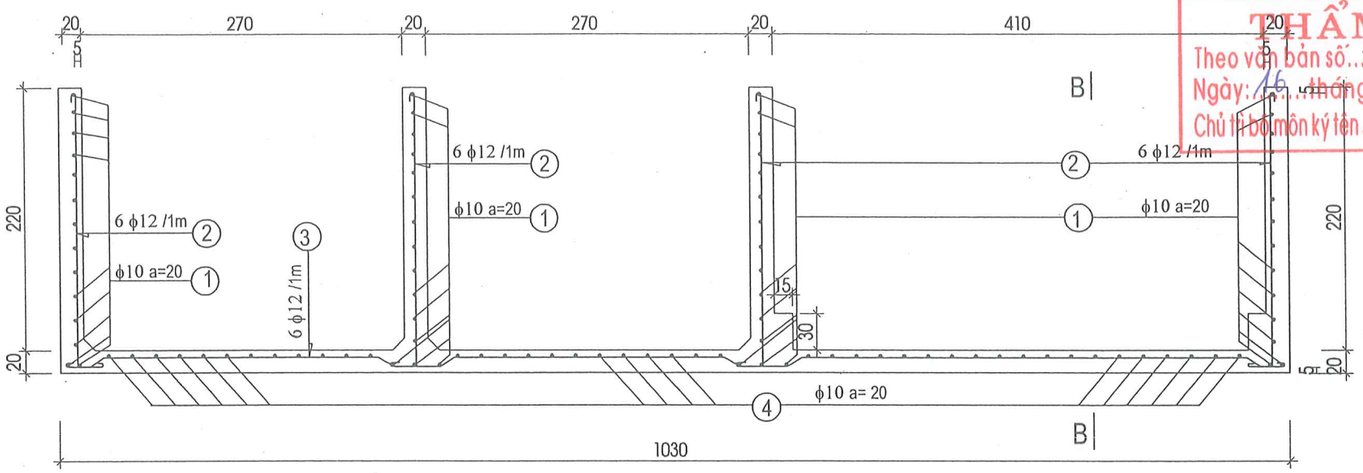

CẮT B - B (1 : 50)

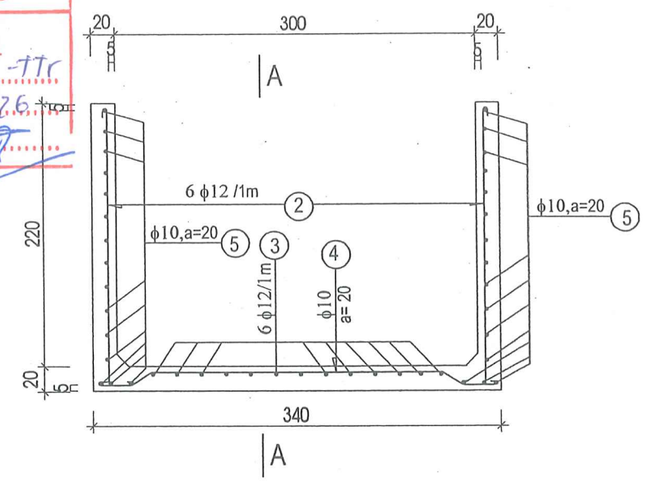

TẤM ĐAN ĐỠ TẦNG VẬT LIỆU LỌC - 1/25

(14 TẤM)

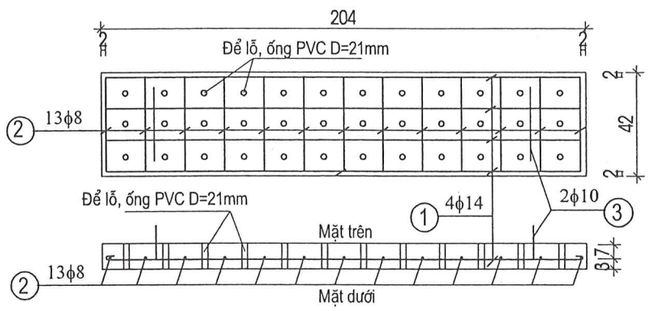

BẢNG THỐNG KÊ THÉP

Hạng mục	Số hiệu	Hình dạng thép	Đường kính (mm)	Số thanh	C . Dài 1 thanh (m)	Tổng chiều dài (m)	Trọng lượng đơn vị thép (kg/m)	T . Lượng (kg)
Thép bể lọc + bể tập trung	1	20 310 20	10	58	3.5	203	0.617	125.25
	2	7 230 20 7	12	170	2.64	448.8	0.888	398.53
	3	7 15 230 15 225 15 380 7 / 20 40 40 20	12	13	10.59	137.67	0.888	122.25
	4	6 20 240 20 6 / 30 30	10	43	3.52	151.36	0.617	93.39
	5	20 1000 20	10	30	10.4	312	0.617	192.5
		10 10 30 30 50 Thép bậc lên xuống	18	12	1.3	15.6	2.0	31.2
								963.12
Thép tấm đan đỡ VL lọc (14 tấm)	1	200	14	56	2.0	112	1.21	135.52
	2	5 38 5	8	182	0.48	87.36	0.395	34.51
	3	15 8 15 / 10 10	10	28	0.58	16.24	0.617	10.02
								180.05

CÔNG TY TRÁCH NHIỆM HỮU HẠN TƯ VẤN THIẾT ĐỒNG TÂM	CÔNG TRÌNH: NƯỚC SINH HOẠT THÔN LÀNG LINH XÃ TRẠM TẤU - TỈNH LÀO CAI	CHỨC DANH	HỌ VÀ TÊN	CHỮ KÝ	LÀO CAI, THÁNG NĂM 2026	TỶ LỆ: 1/25; 1/50
		C. N. T.K	LÊ THẾ ANH		GIÁM ĐỐC	HT: /2026
THIẾT KẾ BẢN VẼ THI CÔNG	BỂ XỬ LÝ + BỂ TẬP TRUNG	C. T. T.K	LÊ THẾ ANH			BẢN VẼ SỐ: 04/07
	BẢN VẼ CHI TIẾT CỐT THÉP TƯỜNG BỂ	THIẾT KẾ	HOÀNG THỊ HỒNG			
		KIỂM TRA	HỨA VĂN HỮU		HỨA VĂN HỮU	LẦN XUẤT BẢN : 01

CÔNG TY TNHH TƯ VẤN THIẾT KẾ ĐỒNG TÂM
M.S.D.N: 5200324307 - C.T.C.P.H.H
P. YÊN BÁI - T. LÀO CAI

MẶT BẰNG MỞ MÁI BỂ TẬP TRUNG (1/200)

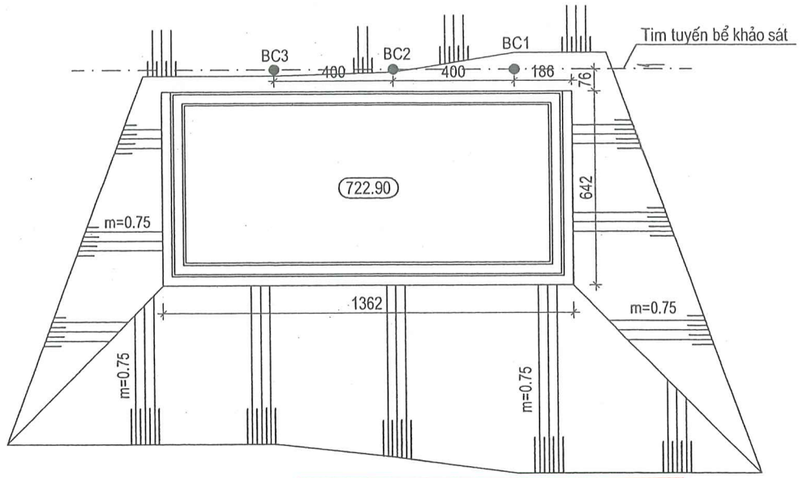

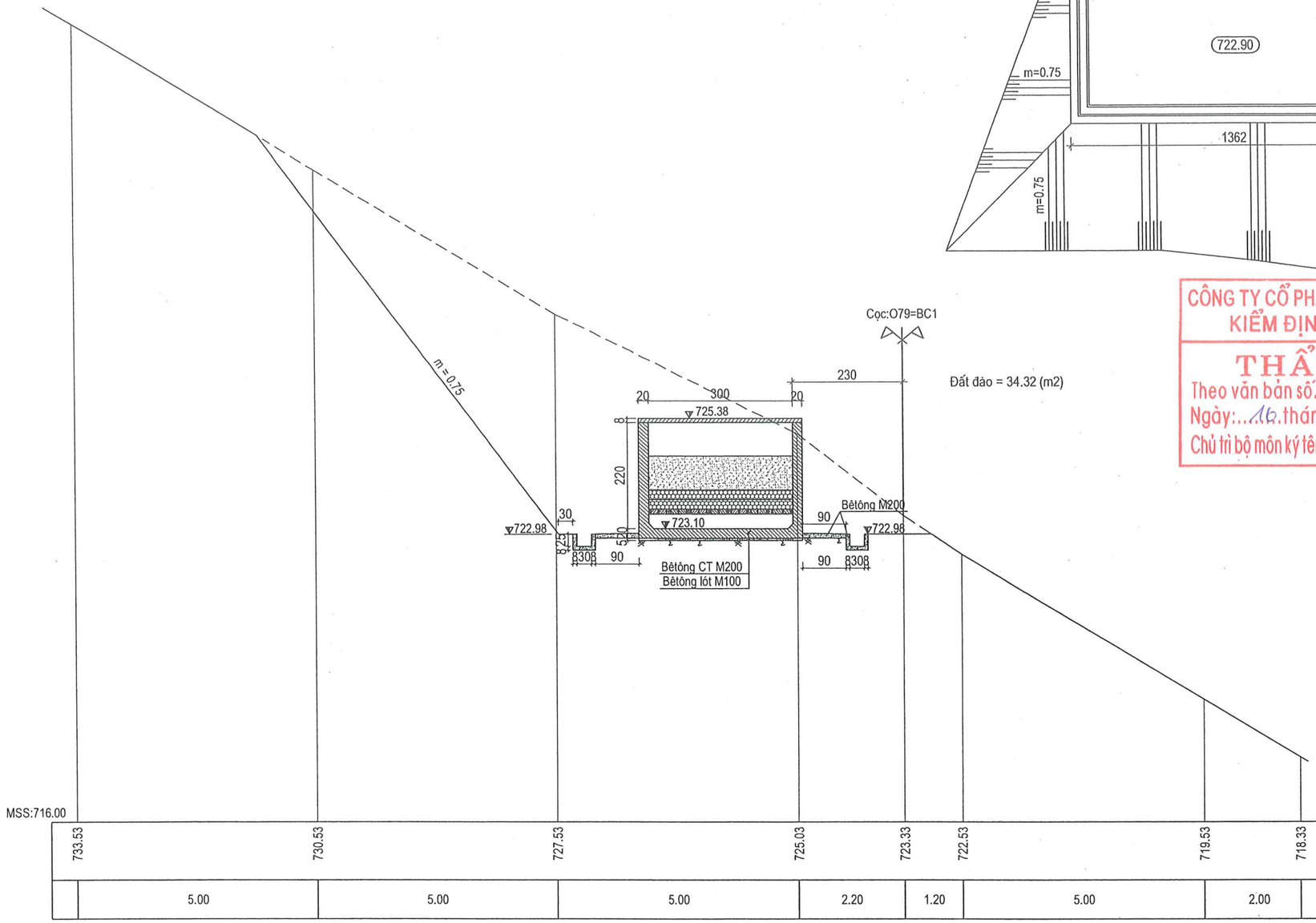

CÔNG TY CỔ PHẦN TƯ VẤN GIÁM SÁT KIỂM ĐỊNH XÂY DỰNG

THẨM TRA

Theo văn bản số: 08 / BC-TTC

Ngày: 16 tháng 3 năm 2026

Chủ trì bộ môn ký tên:

CÔNG TY TRÁCH NHIỆM HỮU HẠN TƯ VẤN THIẾT ĐỒNG TÂM	CÔNG TRÌNH: NƯỚC SINH HOẠT THÔN LÀNG LINH XÃ TRẠM TẤU - TỈNH LÀO CAI	CHỨC DANH	HỌ VÀ TÊN	CHỮ KÝ	LÀO CAI, THÁNG NĂM 2026 GIÁM ĐỐC	TỶ LỆ: 1/100
		C. N. T.K	LÊ THẾ ANH			HT: /2026
		C. T. T.K	LÊ THẾ ANH			
THIẾT KẾ BẢN VẼ THI CÔNG	BỂ XỬ LÝ + BỂ TẬP TRUNG BẢN VẼ CẮT NGANG ĐÀO MÓNG BỂ	THIẾT KẾ	HOÀNG THỊ HỒNG			BẢN VẼ SỐ: 05/07
		KIỂM TRA	HỨA VĂN HỮU		HỨA VĂN HỮU	LẦN XUẤT BẢN : 01

CÔNG TY TNHH TƯ VẤN THIẾT KẾ ĐỒNG TÂM

CÔNG TY CỔ PHẦN TƯ VẤN GIÁM SÁT KIỂM ĐỊNH XÂY DỰNG
THẨM TRA
Theo văn bản số 08 / BC-TTr
Ngày: 16 tháng 3 năm 2026
Chủ trì bộ môn ký tên

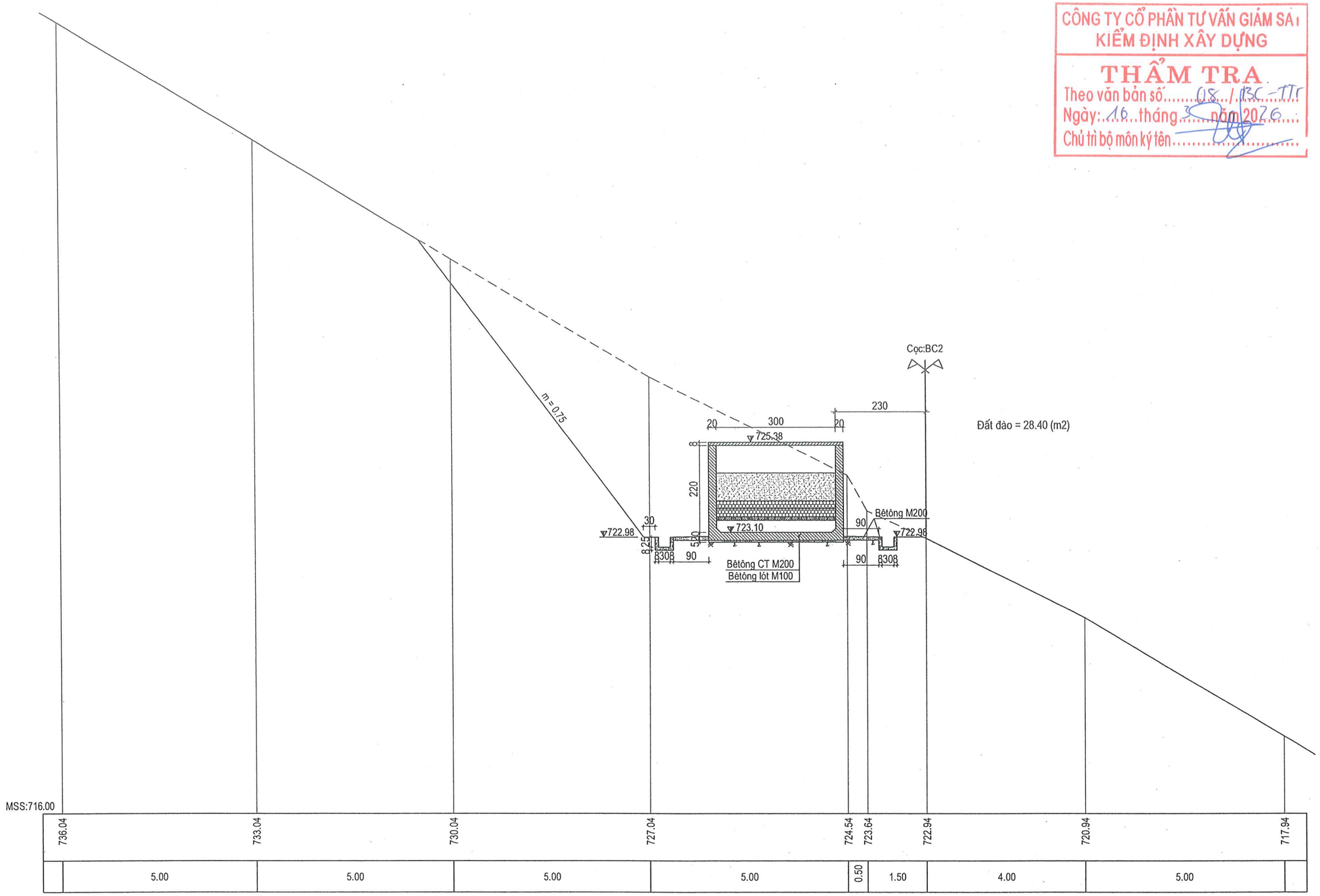

CÔNG TY TRÁCH NHIỆM HỮU HẠN TƯ VẤN THIẾT ĐỒNG TÂM	CÔNG TRÌNH: NƯỚC SINH HOẠT THÔN LÀNG LINH XÃ TRẠM TẤU - TỈNH LÀO CAI	CHỨC DANH	HỌ VÀ TÊN	CHỮ KÝ	LÀO CAI , THÁNG NĂM 2026	TỶ LỆ: 1/100
		C. N. T.K	LÊ THẾ ANH		GIÁM ĐỐC	HT: /2026
THIẾT KẾ BẢN VẼ THI CÔNG	BỂ XỬ LÝ + BỂ TẬP TRUNG	C. T. T.K	LÊ THẾ ANH			BẢN VẼ SỐ: 06/07
	BẢN VẼ CẮT NGANG ĐÀO MÓNG BỂ	THIẾT KẾ	HOÀNG THỊ HỒNG			
		KIỂM TRA	HỨA VĂN HỮU		HỨA VĂN HỮU	LẦN XUẤT BẢN : 01

CÔNG TY TNHH TƯ VẤN THIẾT KẾ ĐỒNG TÂM
M.S.D.N: 5200324307-C.T.T.N.H.H
P. YÊN BÁI - T. LÀO CAI

CÔNG TY CỔ PHẦN TƯ VẤN GIÁM SÁT
KIỂM ĐỊNH XÂY DỰNG
THẨM TRA
Theo văn bản số 68 / BC-TTr
Ngày: 16 tháng 3 năm 2026
Chủ trì bộ môn ký tên

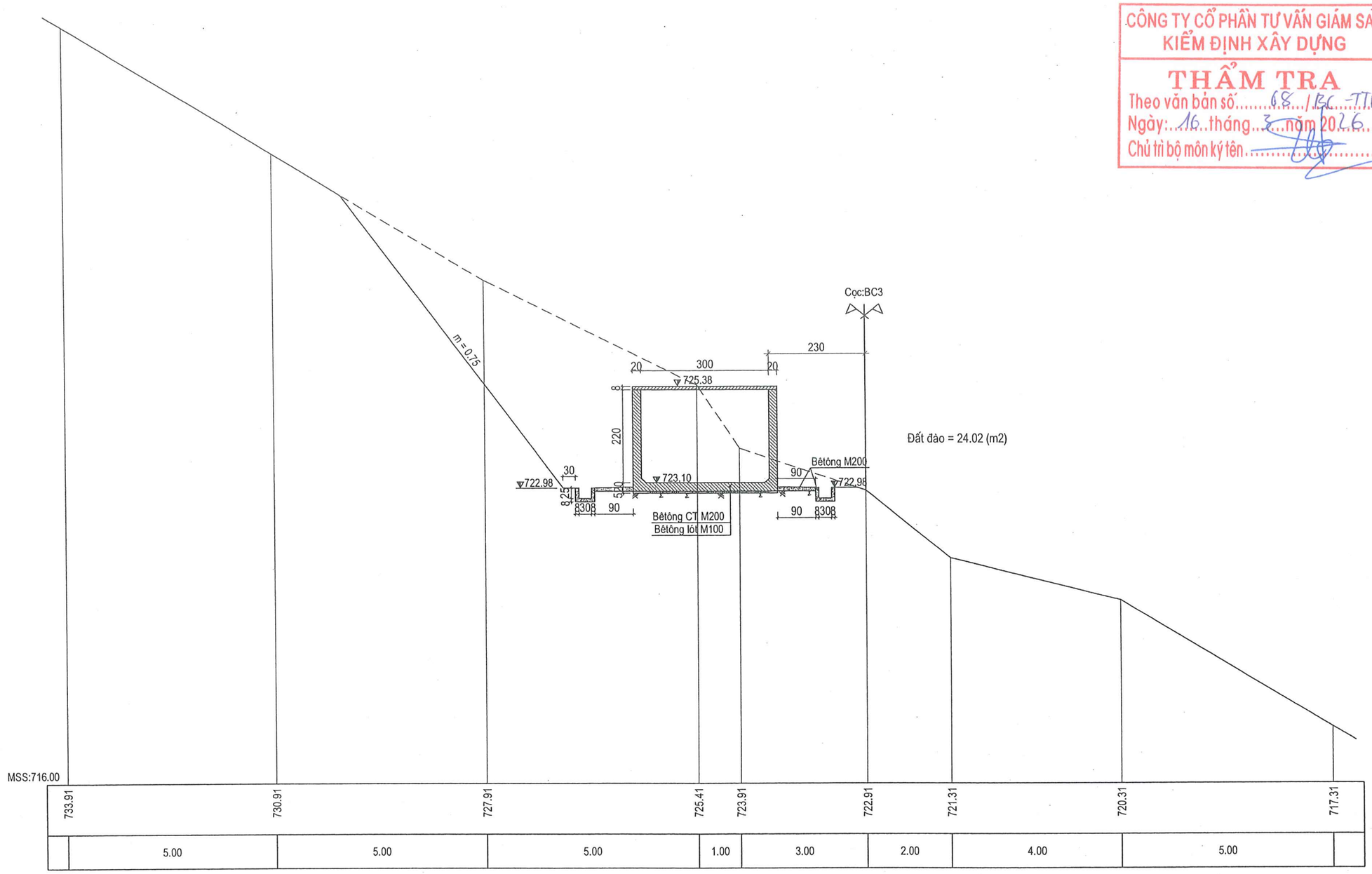

CÔNG TY TRÁCH NHIỆM HỮU HẠN TƯ VẤN THIẾT ĐỒNG TÂM	CÔNG TRÌNH: NƯỚC SINH HOẠT THÔN LÀNG LINH XÃ TRẠM TẤU - TỈNH LÀO CAI	CHỨC DANH	HỌ VÀ TÊN	CHỮ KÝ	LÀO CAI, THÁNG NĂM 2026	TỶ LỆ: 1/100
		C. N. T.K	LÊ THẾ ANH		GIÁM ĐỐC	HT: /2026
		C. T. T.K	LÊ THẾ ANH			
THIẾT KẾ BẢN VẼ THI CÔNG	BỂ XỬ LÝ + BỂ TẬP TRUNG BẢN VẼ CẮT NGANG ĐÀO MÓNG BỂ	THIẾT KẾ	HOÀNG THỊ HỒNG			BẢN VẼ SỐ: 07/07
		KIỂM TRA	HỨA VĂN HỮU		HỨA VĂN HỮU	LẦN XUẤT BẢN : 01

M.S.D.N: 5200324307 - C.T.T.N.H.H
CÔNG TY TNHH TƯ VẤN THIẾT KẾ ĐỒNG TÂM
P. YÊN BÁI - T. LÀO CAI

CÔNG TY CỔ PHẦN TƯ VẤN GIÁM SÁT KIỂM ĐỊNH XÂY DỰNG
THẨM TRA
Theo văn bản số: 08 / BC-TTr
Ngày: 16 tháng 3 năm 2026
Chủ trì bộ môn ký tên:

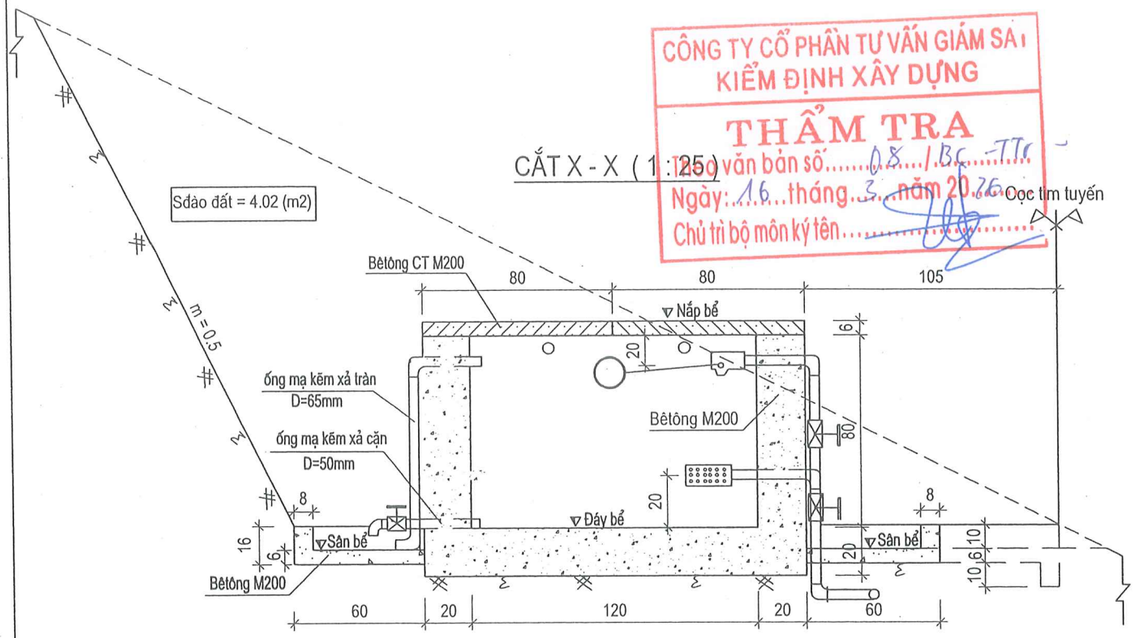

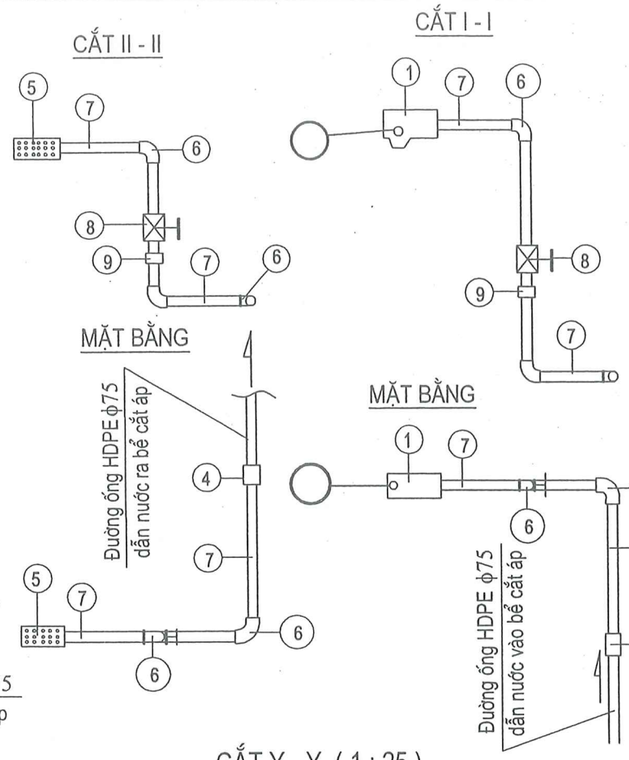

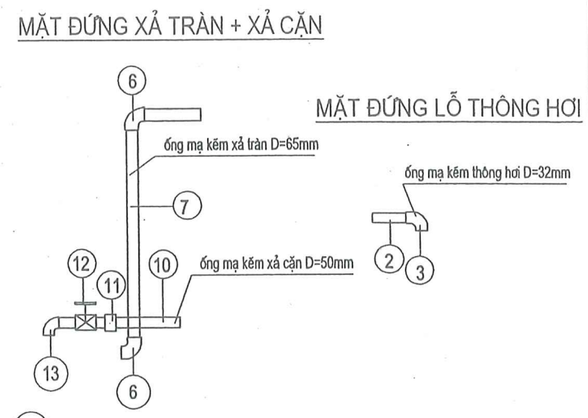

BẢNG KÊ PHỤ KIỆN (TÍNH CHO 1 BỂ)

Số hiệu	Phụ kiện	Đơn vị	Số lượng
1	Van phao D65mm	cái	1
2	ống kẽm D=32mm	m	0.6
3	Cút kẽm 90°, D=32mm	cái	2
4	Măng sông HDPE 1 đầu ren trong D75	cái	2
5	Bin lọc D=65mm	cái	1
6	Cút kẽm 90°, D=65mm	cái	8
7	ống kẽm D=65mm	m	5.5
8	Van ren D=65mm	cái	2
9	Rắc co D65mm	cái	2
10	ống kẽm xả cặn D50mm	m	0.4
11	Rắc co D50mm	cái	1
12	Van ren D=50mm	cái	1
13	Cút kẽm 90°, D=50mm	cái	1

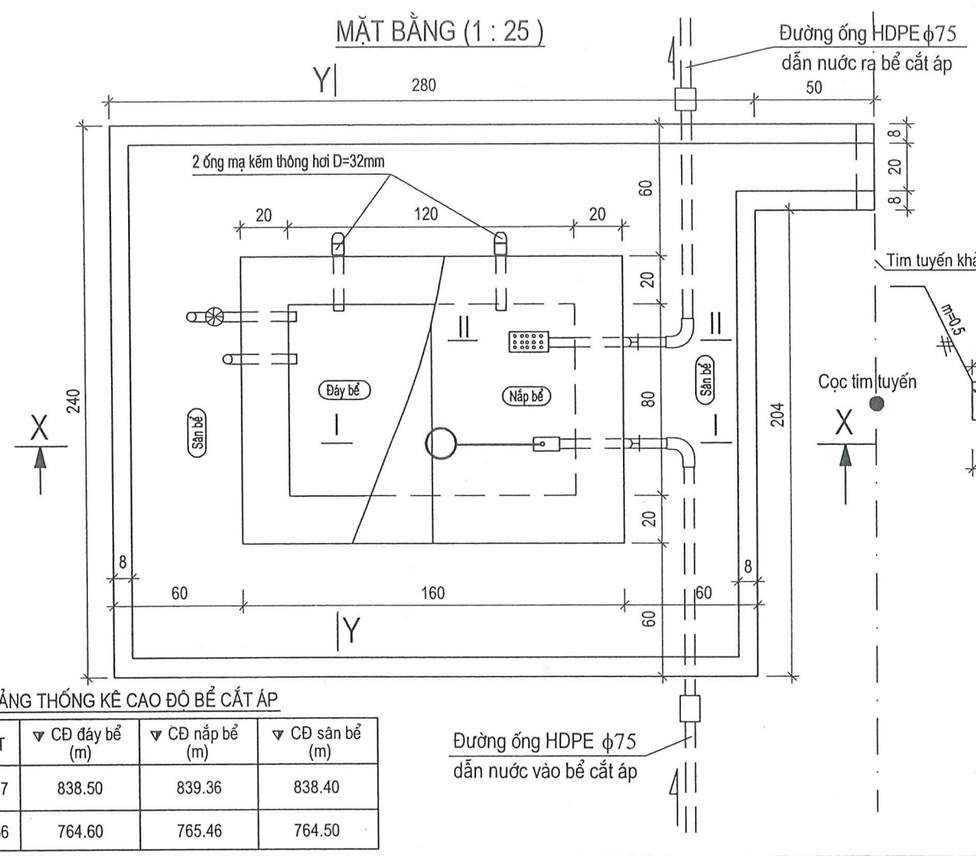

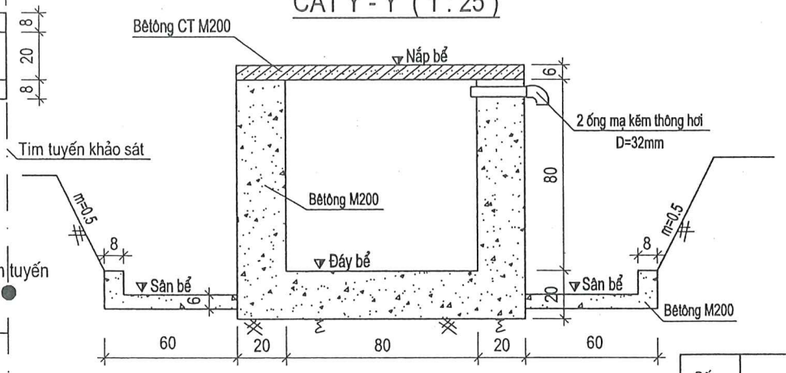

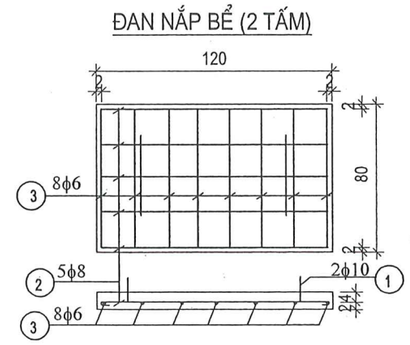

BẢNG THỐNG KÊ CAO ĐỘ BỂ CẮT ÁP

Hạng mục CT	▽ CĐ đáy bể (m)	▽ CĐ nắp bể (m)	▽ CĐ sân bể (m)
Bể tại cọc O47	838.50	839.36	838.40
Bể tại cọc O66	764.60	765.46	764.50

BẢNG THỐNG KÊ THÉP (TÍNH CHO 1 BỂ)

Số hiệu	Hình dạng thép	Đường kính (mm)	Số thanh	C . Dài 1 thanh (m)	Tổng chiều dài (m)	T . Lượng (kg)
1	6 12 10 12 6	10	4	0.76	3.04	1.88
2	5 15 116 15 5	8	10	1.26	12.6	4.98
3	4 76 4	6	16	0.84	13.44	2.98
						9.84

GHI CHÚ:
- Kích thước bản vẽ ghi là cm, cao trình ghi là m.
- Đường kính thép đơn vị mm.
- Mặt trong + ngoài bể được đánh màu bằng lớp vữa xi măng nguyên chất.
- Đường ống HDPE dẫn nước vào và ra bể cắt áp có đường kính D = 75mm.
- Bảng khối lượng + thống kê phụ kiện chỉ tính cho 1 bể cắt áp.

CÔNG TY TRÁCH NHIỆM HỮU HẠN TƯ VẤN THIẾT ĐỒNG TÂM	CÔNG TRÌNH: NƯỚC SINH HOẠT THÔN LÀNG LINH XÃ TRẠM TẤU - TỈNH LÀO CAI	CHỨC DANH	HỌ VÀ TÊN	CHỮ KÝ	LÀO CAI , THÁNG NĂM 2026	TỶ LỆ: 1/25
		C. N. T.K	LÊ THẾ ANH		GIÁM ĐỐC	HT: /2026
		C. T. T.K	LÊ THẾ ANH			
THIẾT KẾ BẢN VẼ THI CÔNG	BỂ CẮT ÁP TẠI CỌC O47 VÀ O66	THIẾT KẾ	HOÀNG THỊ HỒNG			BẢN VẼ SỐ: 01/01
		KIỂM TRA	HỨA VĂN HỮU		HỨA VĂN HỮU	LẦN XUẤT BẢN : 01

CÔNG TY TNHH TƯ VẤN THIẾT KẾ ĐỒNG TÂM

CẮT X - X (1 : 25)

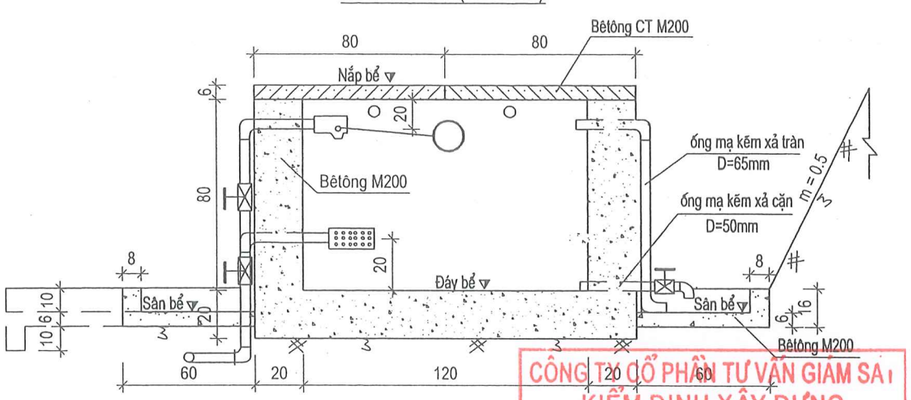

CẮT II - II

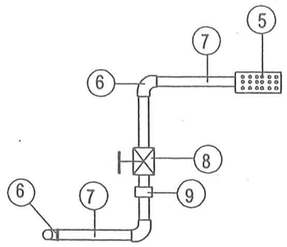

CẮT I - I

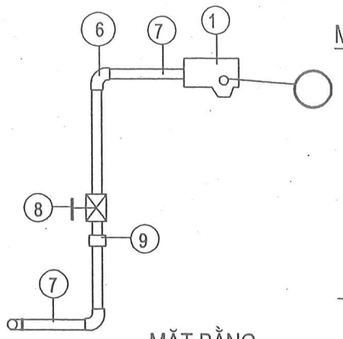

MẶT ĐỨNG XẢ TRÀN + XẢ CẠN

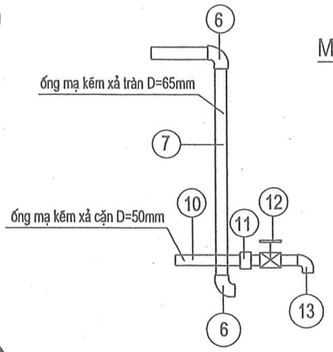

MẶT ĐỨNG LỖ THÔNG HƠI

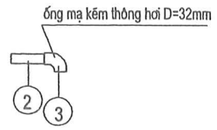

MẶT BẰNG

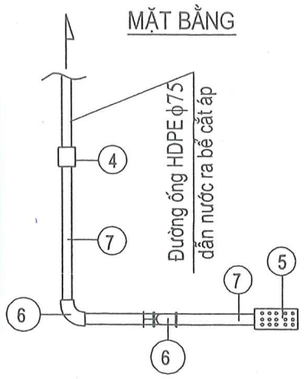

MẶT BẰNG

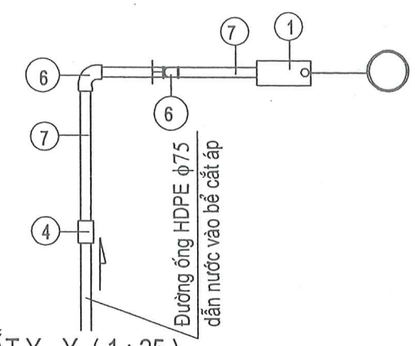

MẶT BẰNG (1 : 25)

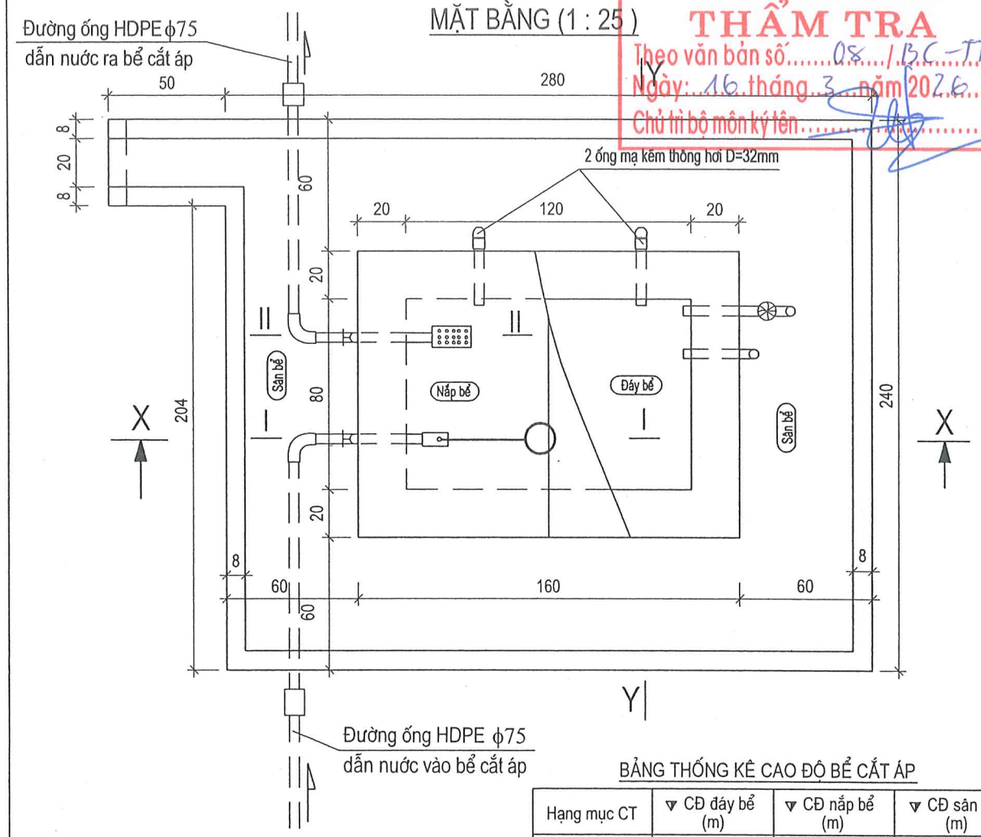

CẮT Y - Y (1 : 25)

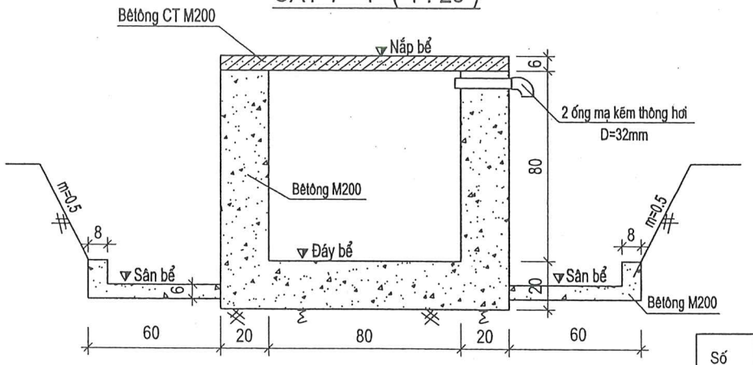

ĐAN NẮP BỂ (2 TẤM)

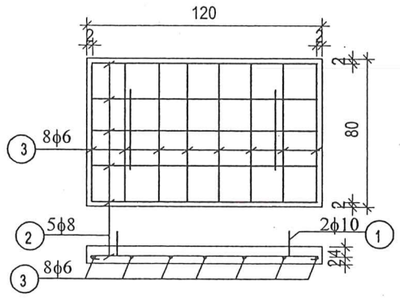

BẢNG KÊ PHỤ KIỆN (TÍNH CHO 1 BỂ)

Số hiệu	Phụ kiện	Đơn vị	Số lượng
1	Van phao D65mm	cái	1
2	ống kẽm D=32mm	m	0.6
3	Cút kẽm 90°, D=32mm	cái	2
4	Măng sông HDPE 1 đầu ren trong D75	cái	2
5	Bin lọc D=65mm	cái	1
6	Cút kẽm 90°, D=65mm	cái	8
7	ống kẽm D=65mm	m	5.5
8	Van ren D=65mm	cái	2
9	Rắc co D65mm	cái	2
10	ống kẽm xả cặn D50mm	m	0.4
11	Rắc co D50mm	cái	1
12	Van ren D=50mm	cái	1
13	Cút kẽm 90°, D=50mm	cái	1

BẢNG THỐNG KÊ THÉP (TÍNH CHO 1 BỂ)

Số hiệu	Hình dạng thép	Đường kính (mm)	Số thanh	C . Dài 1 thanh (m)	Tổng chiều dài (m)	T . Lượng (kg)
1	6 12 10 12 6 / 15 15	10	4	0.76	3.04	1.88
2	5 116 5	8	10	1.26	12.6	4.98
3	4 76 4	6	16	0.84	13.44	2.98
						9.84

BẢNG THỐNG KÊ CAO ĐỘ BỂ CẮT ÁP

Hạng mục CT	▽ CĐ đáy bể (m)	▽ CĐ nắp bể (m)	▽ CĐ sân bể (m)
Bể tại cọc O92	661.80	662.66	661.70
Bể tại cọc O104	604.60	605.46	604.50
Bể tại cọc O113	541.30	542.16	541.20
Bể tại cọc O138	441.70	442.56	441.60

GHI CHÚ:
- Kích thước bản vẽ ghi là cm, cao trình ghi là m.
- Đường kính thép đơn vị mm.
- Mặt trong + mgoài bể được đánh màu bằng lớp vữa xi măng nguyên chất.
- Đường ống HDPE dẫn nước vào và ra bể cắt áp có đường kính D = 75mm.
- Bảng khối lượng + thống kê phụ kiện chỉ tính cho 1 bể cắt áp.

CÔNG TY CỔ PHẦN TƯ VẤN GIÁM SÁT KIỂM ĐỊNH XÂY DỰNG
THẨM TRA
Theo văn bản số 08 / BC-TTr
Ngày 16 tháng 3 năm 2026
Chủ trì bộ môn ký tên

CÔNG TY TRÁCH NHIỆM HỮU HẠN TƯ VẤN THIẾT ĐỒNG TÂM	CÔNG TRÌNH: NƯỚC SINH HOẠT THÔN LÀNG LINH XÃ TRẠM TẤU - TỈNH LÀO CAI	CHỨC DANH	HỌ VÀ TÊN	CHỮ KÝ	TỶ LỆ: 1/25
		C. N. T.K	LÊ THẾ ANH		HT: /2026
		C. T. T.K	LÊ THẾ ANH		
THIẾT KẾ BẢN VẼ THI CÔNG	BỂ CẮT ÁP TẠI CỌC O92; O104; O113 VÀ O138	THIẾT KẾ	HOÀNG THỊ HỒNG		BẢN VẼ SỐ: 01/02
		KIỂM TRA	HỨA VĂN HỮU		LẦN XUẤT BẢN : 01

LÀO CAI, THÁNG NĂM 2026
GIÁM ĐỐC
CÔNG TY TNHH TƯ VẤN THIẾT KẾ ĐỒNG TÂM
HỨA VĂN HỮU

CẮT NGANG ĐÀO MÓNG BỂ TẠI O92 (1 : 50)

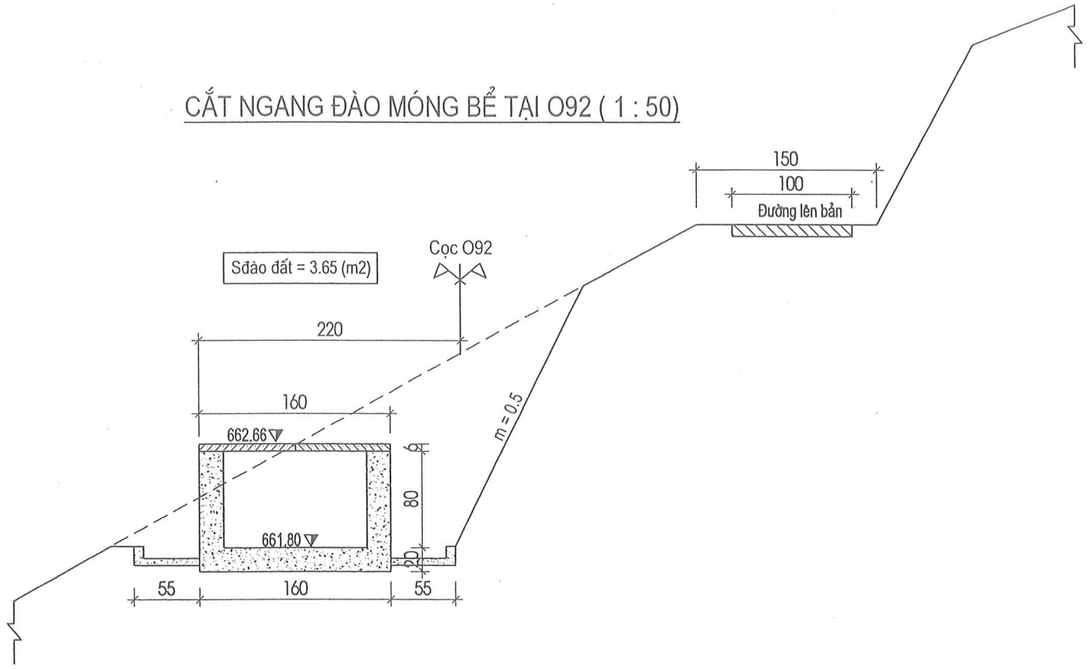

CẮT NGANG ĐÀO MÓNG BỂ TẠI O113 (1 : 50)

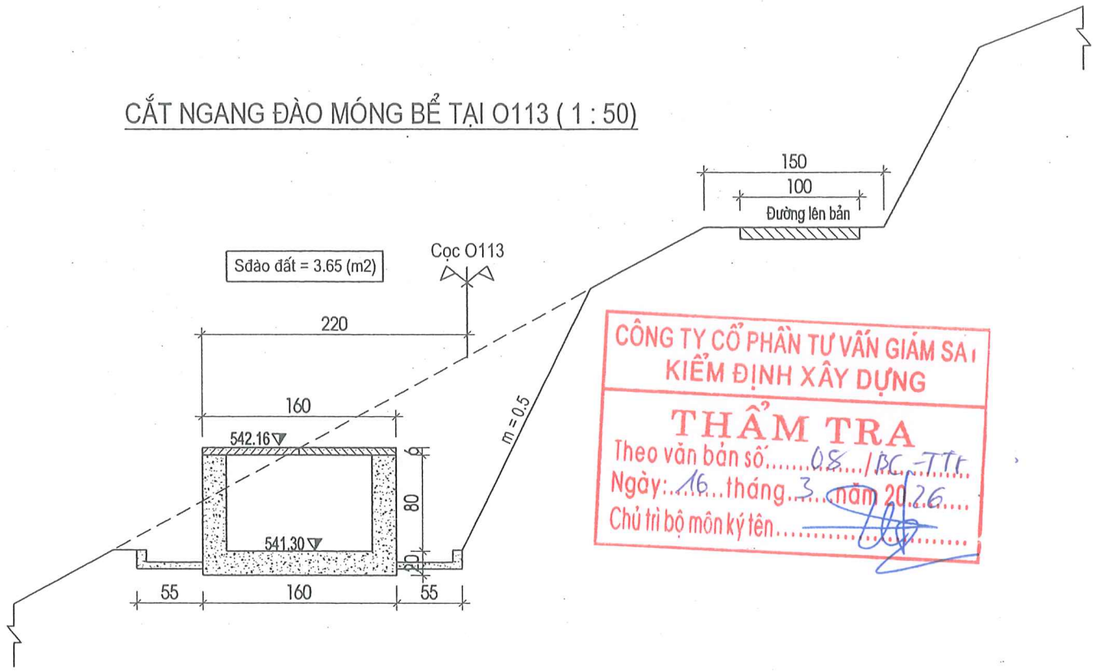

CÔNG TY CỔ PHẦN TƯ VẤN GIÁM SÁT KIỂM ĐỊNH XÂY DỰNG
THẨM TRA
Theo văn bản số.....08.../BC-TTr.....
Ngày:...16...tháng...3...năm 2026....
Chủ trì bộ môn ký tên.....

CẮT NGANG ĐÀO MÓNG BỂ TẠI O104 (1 : 50)

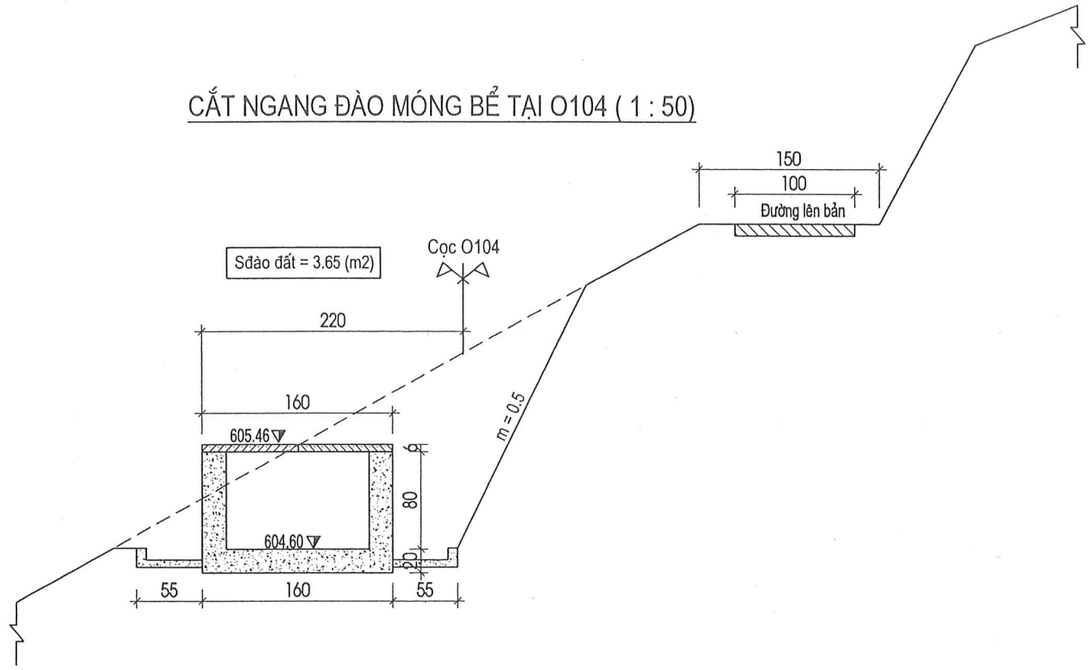

CẮT NGANG ĐÀO MÓNG BỂ TẠI O138 (1 : 50)

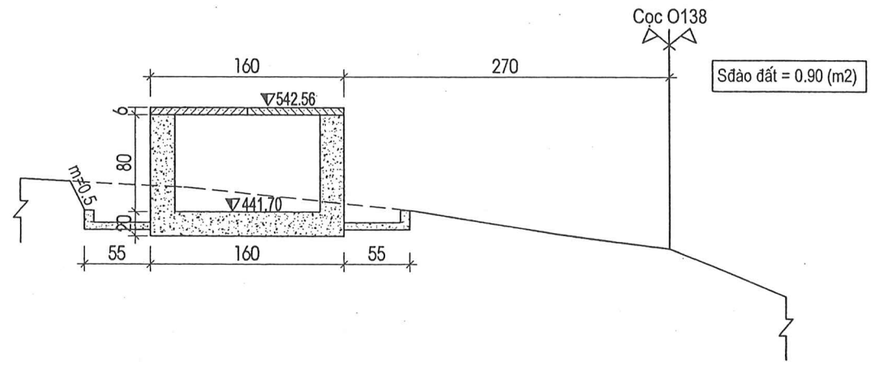

CÔNG TY TRÁCH NHIỆM HỮU HẠN TƯ VẤN THIẾT ĐỒNG TÂM	CÔNG TRÌNH: NƯỚC SINH HOẠT THÔN LÀNG LINH XÃ TRẠM TẤU - TỈNH LÀO CAI	**CHỨC DANH**	**HỌ VÀ TÊN**	**CHỮ KÝ**	*LÀO CAI, THÁNG NĂM 2026*	TỶ LỆ: 1/50
		C. N. T.K	LÊ THẾ ANH		GIÁM ĐỐC	HT: /2026
		C. T. T.K	LÊ THẾ ANH			
THIẾT KẾ BẢN VẼ THI CÔNG	CẮT NGANG ĐÀO MÓNG BỂ CẮT ÁP TẠI CỌC O92; O104; O113 VÀ O138	THIẾT KẾ	HOÀNG THỊ HỒNG			BẢN VẼ SỐ: 02/02
		KIỂM TRA	HỨA VĂN HỮU		HỨA VĂN HỮU	LẦN XUẤT BẢN : 01

CÔNG TY TNHH TƯ VẤN THIẾT KẾ ĐỒNG TÂM
M.S.D.N: 5200324307-C.T.T.N.H.H
P. YÊN BÁI - T. LÀO CAI

CÔNG TY CỔ PHẦN TƯ VẤN GIÁM SÁT KIỂM ĐỊNH XÂY DỰNG
THẨM TRA
Theo văn bản số.....08.../BC-TTr
Ngày:..16..tháng 3.....năm 2026
Chủ trì bộ môn ký tên.....

CẮT X - X (1 : 25)

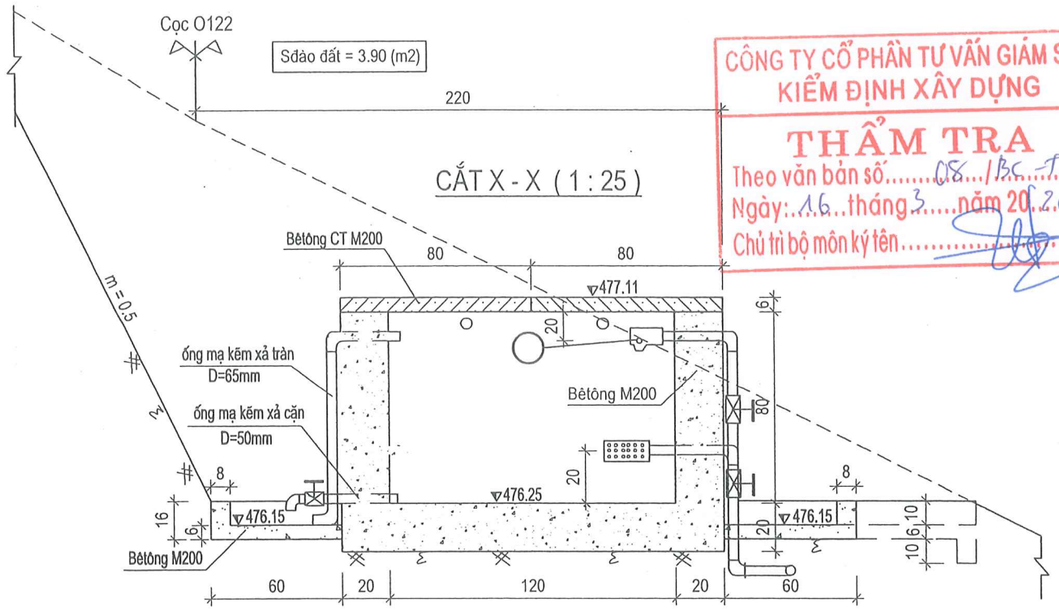

MẶT BẰNG (1 : 25)

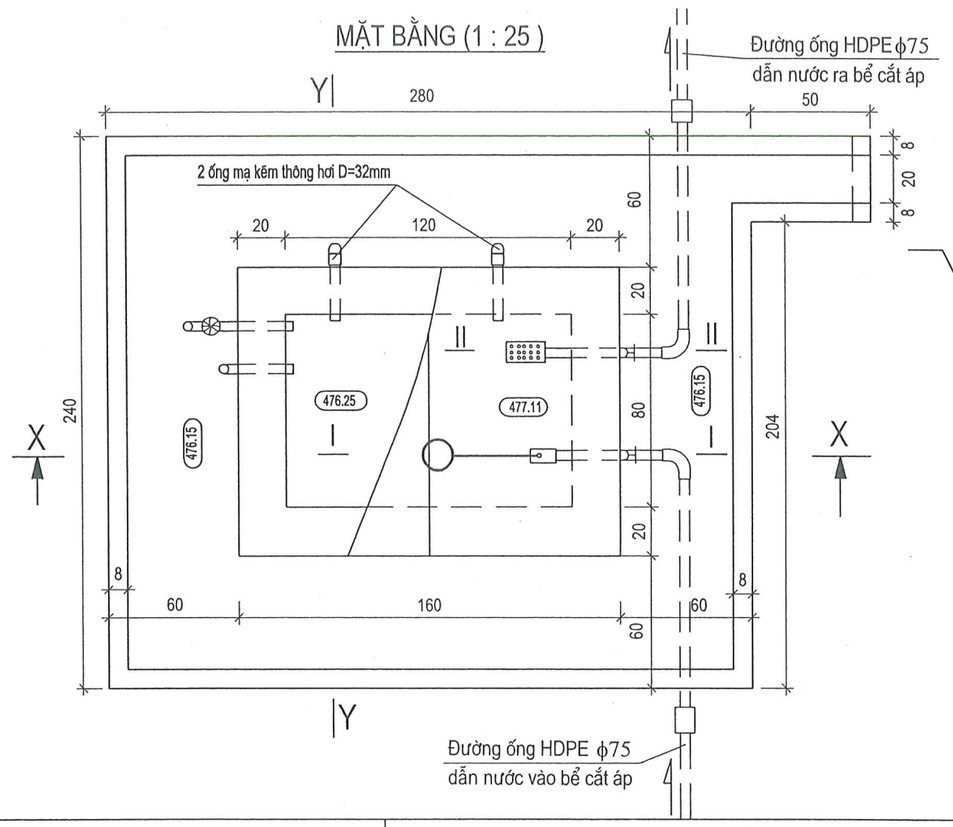

CẮT II - II

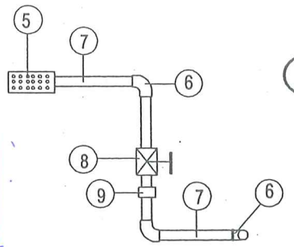

CẮT I - I

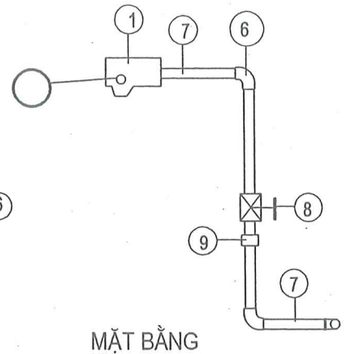

MẶT ĐỨNG XẢ TRÀN + XẢ CẶN

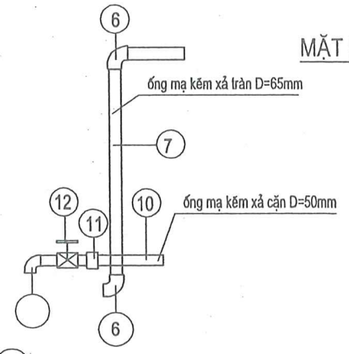

MẶT ĐỨNG LỖ THÔNG HƠI

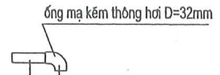

MẶT BẰNG

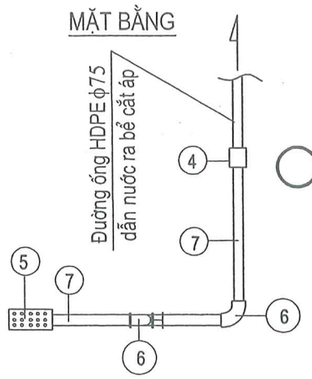

MẶT BẰNG

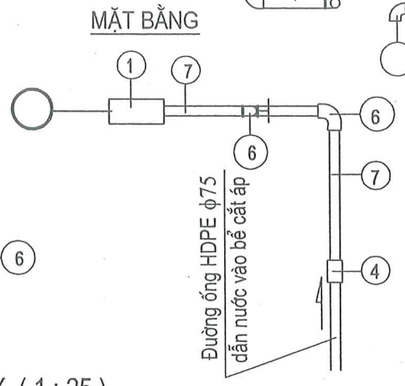

CẮT Y - Y (1 : 25)

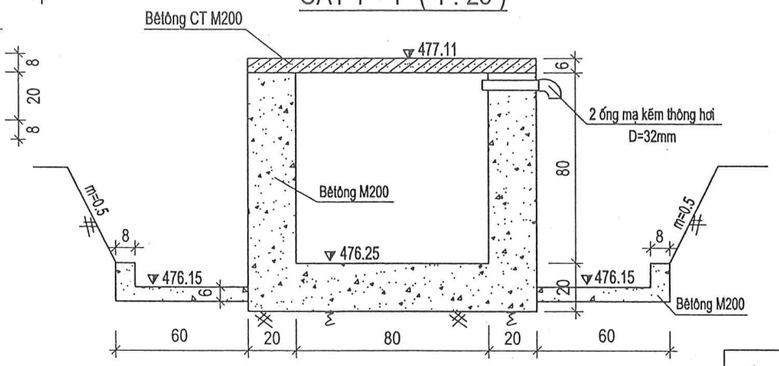

ĐAN NẮP BỂ (2 TẤM)

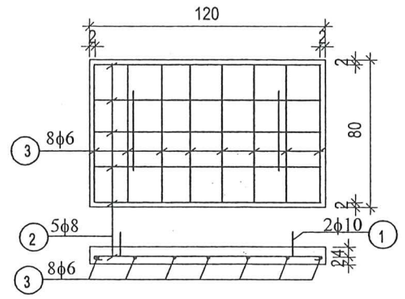

BẢNG KÊ PHỤ KIỆN

Số hiệu	Phụ kiện	Đơn vị	Số lượng
1	Van phao D65mm	cái	1
2	ống kẽm D=32mm	m	0.6
3	Cút kẽm 90°, D=32mm	cái	2
4	Măng sông HDPE 1 đầu ren trong D75	cái	2
5	Bin lọc D=65mm	cái	1
6	Cút kẽm 90°, D=65mm	cái	8
7	ống kẽm D=65mm	m	5.5
8	Van ren D=65mm	cái	2
9	Rắc co D65mm	cái	2
10	ống kẽm xả cặn D50mm	m	0.40
11	Rắc co D50mm	cái	1
12	Van ren D=50mm	cái	1
13	Cút kẽm 90°, D=50mm	cái	1

BẢNG THỐNG KÊ THÉP

Số hiệu	Hình dạng thép	Đường kính (mm)	Số thanh	C . Dài 1 thanh (m)	Tổng chiều dài (m)	T . Lượng (kg)
1	6 12 10 12 6 / 15 15	10	4	0.76	3.04	1.88
2	5 116 5	8	10	1.26	12.6	4.98
3	4 76 4	6	16	0.84	13.44	2.98
						9.84

GHI CHÚ:
- Kích thước bản vẽ ghi là cm, cao trình ghi là m.
- Đường kính thép đơn vị mm.
- Mặt trong + ngoài bể được đánh màu bằng lớp vữa xi măng nguyên chất.
- Đường ống HDPE dẫn nước vào và ra bể cắt áp có đường kính D = 75mm.

CÔNG TY TRÁCH NHIỆM HỮU HẠN TƯ VẤN THIẾT ĐỒNG TÂM	CÔNG TRÌNH: NƯỚC SINH HOẠT THÔN LÀNG LINH XÃ TRẠM TẤU - TỈNH LÀO CAI	CHỨC DANH	HỌ VÀ TÊN	CHỮ KÝ	LÀO CAI , THÁNG NĂM 2026	TỶ LỆ: 1/25
		C. N. T.K	LÊ THẾ ANH		GIÁM ĐỐC	HT: /2026
		C. T. T.K	LÊ THẾ ANH			
THIẾT KẾ BẢN VẼ THI CÔNG	BỂ CẮT ÁP TẠI CỌC O122	THIẾT KẾ	HOÀNG THỊ HỒNG			BẢN VẼ SỐ: 01/01
		KIỂM TRA	HỨA VĂN HỮU		HỨA VĂN HỮU	LẦN XUẤT BẢN : 01

CÔNG TY TNHH TƯ VẤN THIẾT KẾ ĐỒNG TÂM
M.S.D.N: 5200324307 - C.T.C.P - YÊN BÁI - T. LÀO CAI

CẮT X - X (1 : 25)

Sđào đất = 0.30 (m2)

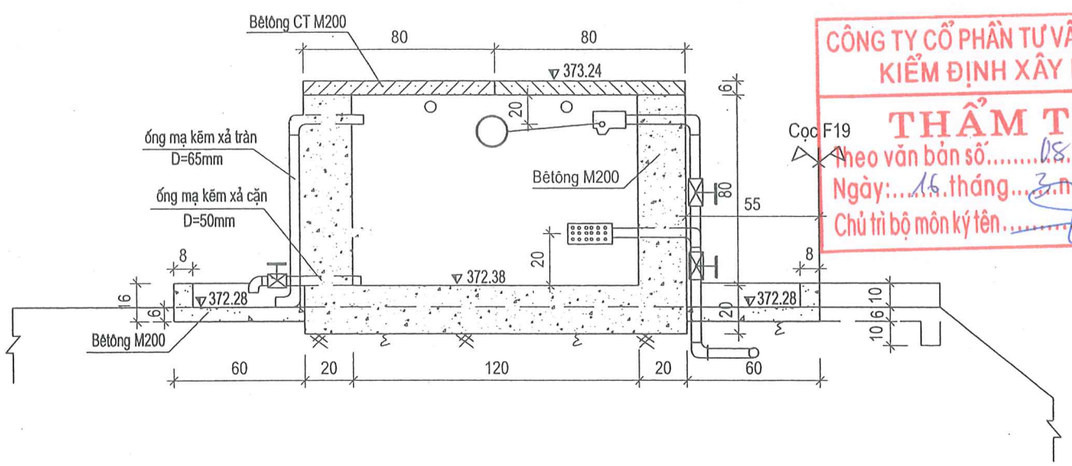

CÔNG TY CỔ PHẦN TƯ VẤN GIÁM SÁT KIỂM ĐỊNH XÂY DỰNG
THẨM TRA
Theo văn bản số: 08 / BC-TTE
Ngày: 16 tháng 3 năm 2026
Chủ trì bộ môn ký tên:

CẮT II - II

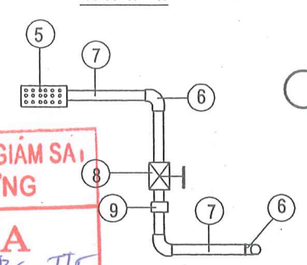

CẮT I - I

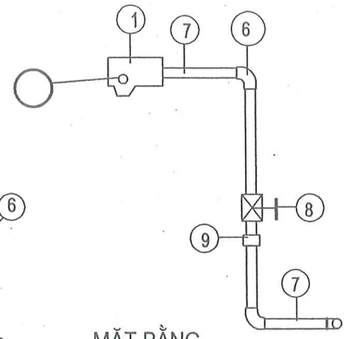

MẶT ĐỨNG XẢ TRÀN + XẢ CẶN

MẶT ĐỨNG LỖ THÔNG HƠI

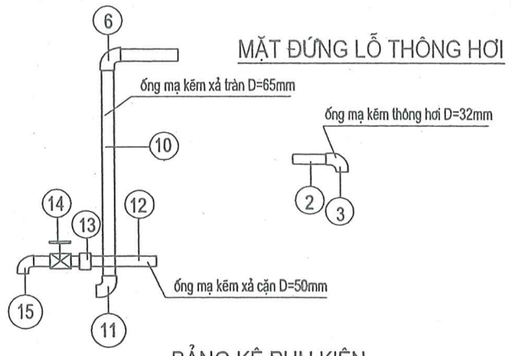

MẶT BẰNG

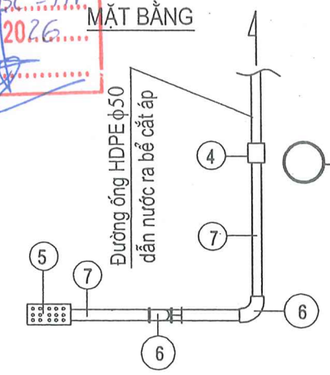

MẶT BẰNG

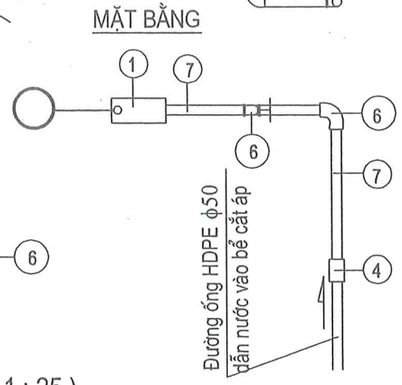

BẢNG KÊ PHỤ KIỆN

Số hiệu	Phụ kiện	Đơn vị	Số lượng
1	Van phao D40mm	cái	1
2	ống kẽm D=32mm	m	0.6
3	Cút kẽm 90°, D=32mm	cái	2
4	Măng sông HDPE 1 đầu ren trong D50	cái	2
5	Bin lọc D=40mm	cái	1
6	Cút kẽm 90°, D=40mm	cái	6
7	ống kẽm D=40mm	m	4.5
8	Van ren D=40mm	cái	2
9	Rắc co kẽm D40mm	cái	2
10	ống kẽm xả tràn D=65mm	m	1.0
11	Cút kẽm 90°, D=65mm	cái	2
12	ống kẽm xả cặn D=50mm	m	0.4
13	Rắc co kẽm D50mm	cái	1
14	Van ren D=50mm	cái	1
15	Cút kẽm 90°, D=50mm	cái	1

MẶT BẰNG (1 : 25)

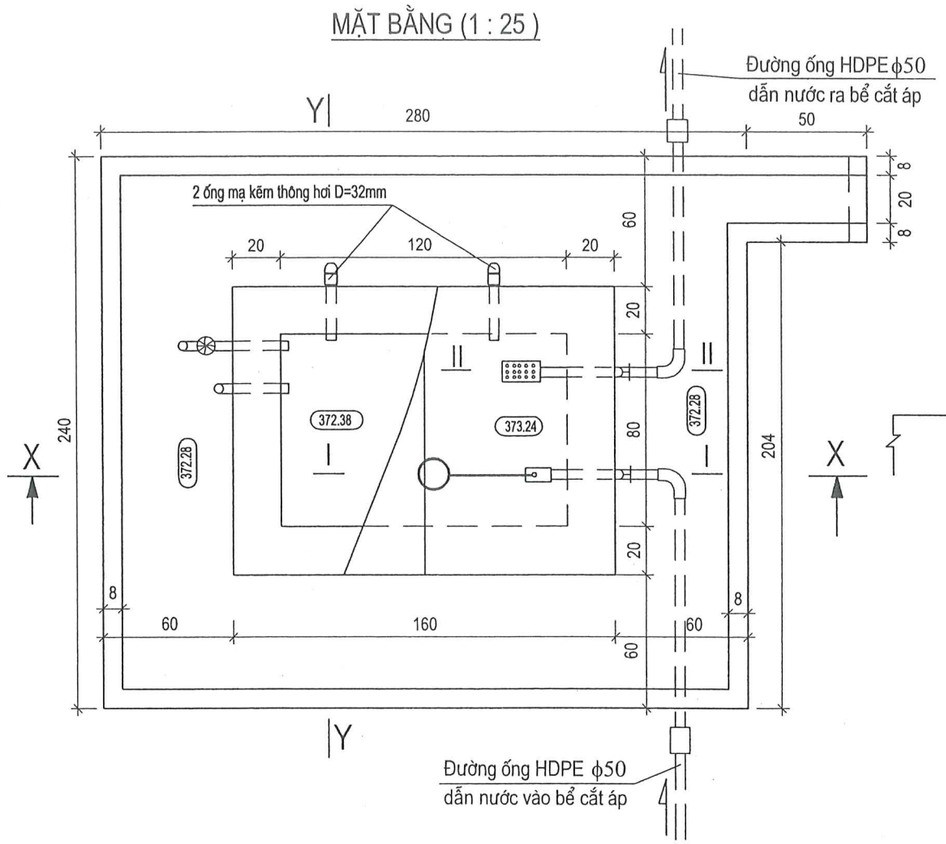

CẮT Y - Y (1 : 25)

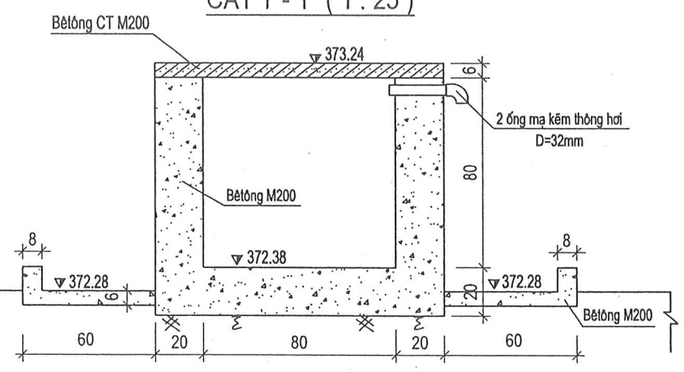

ĐAN NẮP BỂ (2 TẤM)

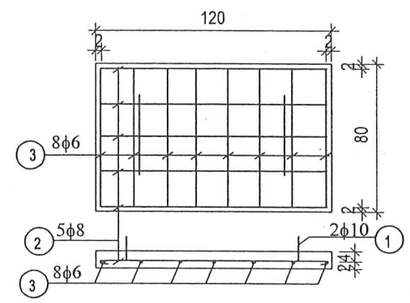

BẢNG THỐNG KÊ THÉP

Số hiệu	Hình dạng thép	Đường kính (mm)	Số thanh	C . Dài 1 thanh (m)	Tổng chiều dài (m)	T . Lượng (kg)
1	6 12 10 12 6 / 15 15	10	4	0.76	3.04	1.88
2	5 116 5	8	10	1.26	12.6	4.98
3	4 76 4	6	16	0.84	13.44	2.98
						9.84

GHI CHÚ:
- Kích thước bản vẽ ghi là cm, cao trình ghi là m.
- Đường kính thép đơn vị mm.
- Mặt trong + ngoài bể được đánh màu bằng lớp vữa xi măng nguyên chất.
- Đường ống HDPE dẫn nước vào và ra bể cắt áp có đường kính D = 50mm.

CÔNG TY TRÁCH NHIỆM HỮU HẠN TƯ VẤN THIẾT ĐỒNG TÂM	CÔNG TRÌNH: NƯỚC SINH HOẠT THÔN LÀNG LINH XÃ TRẠM TẤU - TỈNH LÀO CAI	CHỨC DANH	HỌ VÀ TÊN	CHỮ KÝ	LÀO CAI, THÁNG NĂM 2026	TỶ LỆ: 1/25
		C. N. T.K	LÊ THẾ ANH		GIÁM ĐỐC	HT: /2026
		C. T. T.K	LÊ THẾ ANH			
THIẾT KẾ BẢN VẼ THI CÔNG	BỂ CẮT ÁP TẠI CỌC F19	THIẾT KẾ	HOÀNG THỊ HỒNG			BẢN VẼ SỐ: 01/01
		KIỂM TRA	HỨA VĂN HỮU		HỨA VĂN HỮU	LẦN XUẤT BẢN : 01

CÔNG TY TNHH TƯ VẤN THIẾT KẾ ĐỒNG TÂM
M.S.D.N: 5200 ... C.T.N.H.H
P. YÊN BÁI - T. LÀO CAI

CẮT DỌC TUYẾN ỐNG A - A (1/100)

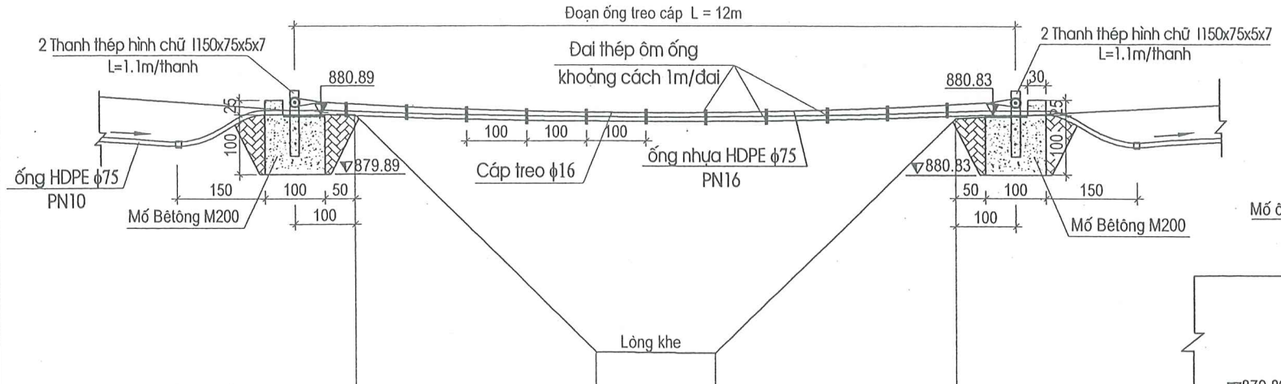

MSS:876.00

Cao độ tự nhiên	880.89	876.91	876.89	880.83	
Cự ly lẻ		4.00	2.00	4.00	
Tên cọc	O13	O14	O15	O16	

MẶT CẮT B - B (1/50)

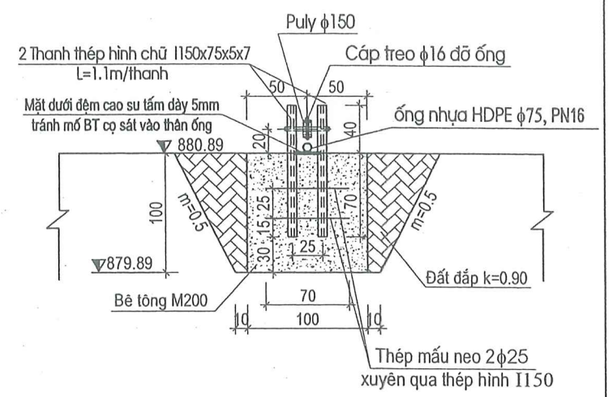

MẶT CẮT C - (1/50)

Sđào = 1.70 (m2)
Sđắp = 0.70 (m2)

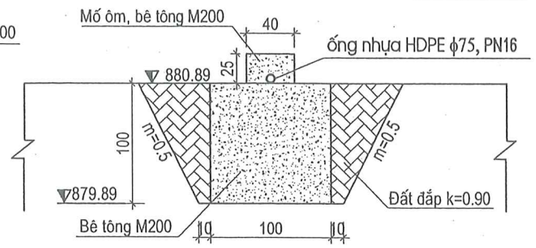

CHI TIẾT KẸP CÁP TẠI VỊ TRÍ 2 ĐẦU MỐ (1/25)

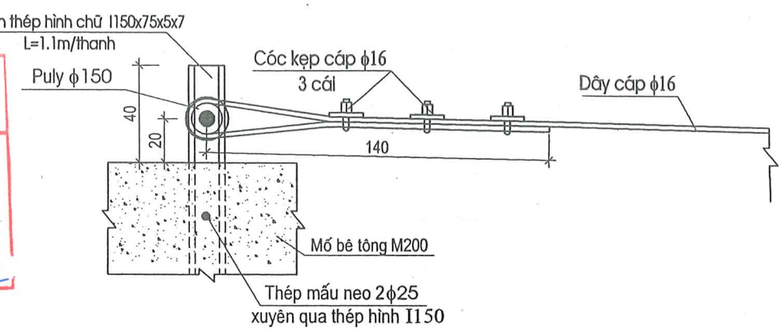

MẶT BẰNG TUYẾN ỐNG (1/100)

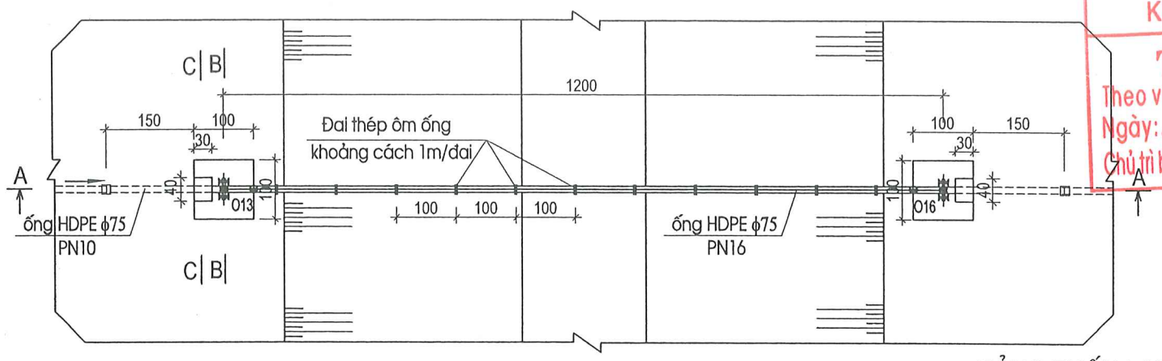

CÔNG TY CỔ PHẦN TƯ VẤN GIÁM SÁT KIỂM ĐỊNH XÂY DỰNG
THẨM TRA
Theo văn bản số 08/BC-TTr
Ngày 16 tháng 3 năm 2026
Chủ trì bộ môn ký tên

BẢNG THỐNG KÊ THÉP TRÒN + THÉP TẤM GIA CÔNG

Hạng mục	Số hiệu	Hình dạng thép (cm)	Đường kính (mm)	Số lượng	C . Dài 1 thanh (m)	Tổng chiều dài (m)	Trọng lượng đơn vị thép (kg/m, tấm)	T.Lượng (kg)	Số Lượng
Đai treo ống vào cáp	①	37 / 4	Thép tấm dày 1.5mm	11			0.17	1.87	
	②	17 / 4	Thép tấm dày 1.5mm	11			0.08	0.88	
	③	27 / 5	Cao su tấm dày 5mm	60					0.2 (m2)
	④		Bu lông M10x60mm						11 (bộ)
								2.75	
Thanh thép chữ I, Puly, mấu neo		Thanh thép chữ I150x1100		4	1.1	4.4	14	61.6	
		Puly ϕ150 + trục							2 (bộ)
		Thanh thép mấu neo / 70	25	4	0.7	2.8	3.85	10.78	
								72.38	

MẶT BẰNG LIÊN KẾT PULY VÀ THANH CHỮ I (1/10)

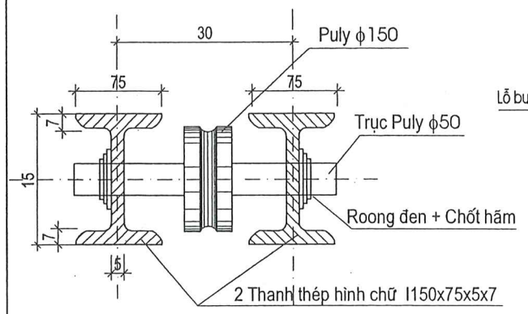

CHI TIẾT ĐAI THÉP TREO ỐNG VÀO CÁP

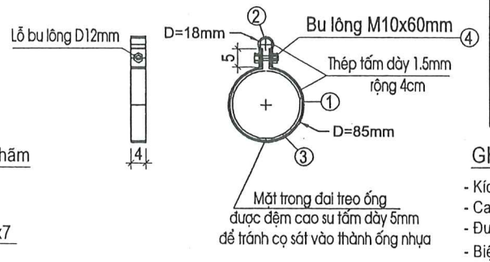

BẢNG THỐNG KÊ PHỤ KIỆN

TT	Phụ kiện	Đơn vị	Khối lượng
1	ống HDPE- PN16 D=75mm	m	16.0
2	Dây cáp D=16mm	m	14.8
3	Cóc kẹp cáp D=18mm	cái	6.0
4	Bu lông M10x60mm vít đai treo ống vào cáp	bộ	11
5	Đầu nối thẳng HDPE D75mm	cái	2.0
6	Puly ϕ150 + trục Puly	bộ	2.0
7	Cao su tấm dày 5mm (treo ống + đệm tại 2 mố đỡ)	m2	1.0

GHI CHÚ

- Kích thước trong bản vẽ đơn vị tính là cm.
- Cao trình tính là m.
- Đường kính thép tính là mm.
- Biện pháp thi công: ống được nối, rải sẵn, liên kết với cáp sau đó cố định 1 đầu. Đầu còn lại dùng tời, căng cáp đến độ căng tối đa và cố định lại bằng cóc cáp.

CÔNG TY TRÁCH NHIỆM HỮU HẠN TƯ VẤN THIẾT ĐỒNG TÂM	CÔNG TRÌNH: NƯỚC SINH HOẠT THÔN LÀNG LINH XÃ TRẠM TẤU - TỈNH LÀO CAI	CHỨC DANH	HỌ VÀ TÊN	CHỮ KÝ	LÀO CAI, THÁNG NĂM 2026
		C. N. T.K	LÊ THẾ ANH		GIÁM ĐỐC
		C. T. T.K	LÊ THẾ ANH		
THIẾT KẾ BẢN VẼ THI CÔNG	CÁP TREO ỐNG TỪ O13-1M-:-O16+1M	THIẾT KẾ	HOÀNG THỊ HỒNG		
		KIỂM TRA	HỨA VĂN HỮU		HỨA VĂN HỮU

CÔNG TY TNHH TƯ VẤN THIẾT KẾ ĐỒNG TÂM
M.S.D.N: 5200324307 - C.T.T.N.H.H
YÊN BÁI - T.LÀO CAI

TỶ LỆ: 1/25; 1/50; 1/100
HT: /2026
BẢN VẼ SỐ: 06/07
LẦN XUẤT BẢN : 01

A --- A
1: 25

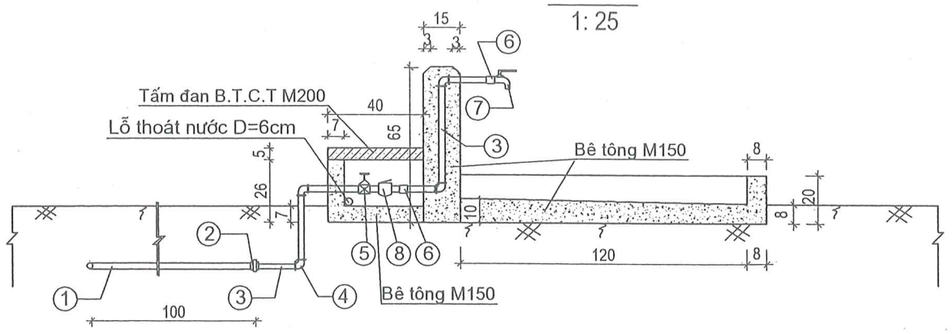

MẶT BẰNG
1: 25

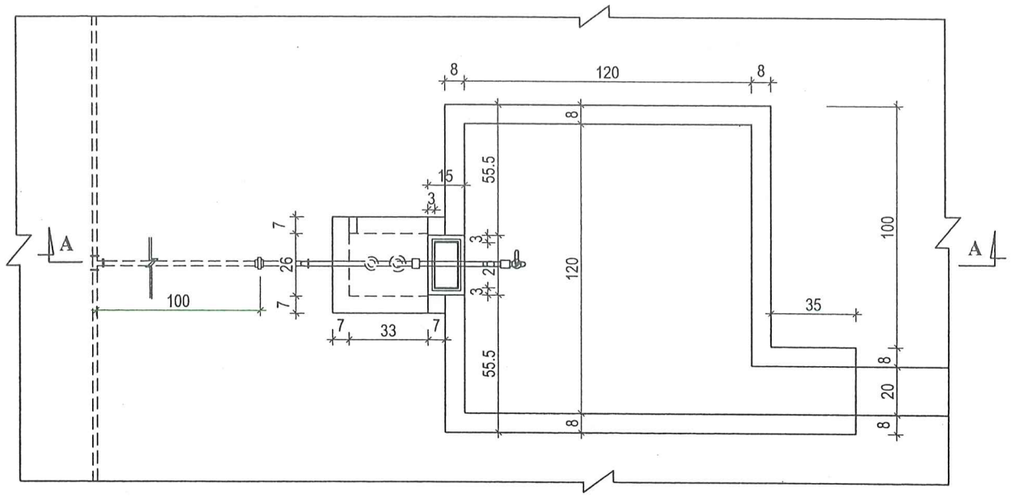

BẢNG THỐNG KÊ KHỐI LƯỢNG

STT	CÔNG VIỆC	ĐƠN VỊ	KHỐI LƯỢNG
1	Đất đào C2	m3	0.21
2	BTCT M200	m3	0.008
3	Bê tông M150	m3	0.275
4	Thép	kg	0.81
5	Ván khuôn	m2	2.86

BẢNG THỐNG KÊ PHỤ KIỆN

STT	PHỤ KIỆN	ĐƠN VỊ	KHỐI LƯỢNG
1	Ống nhựa HDPE Φ20	m	1
2	Măng sông 1 đầu ren trong Φ20x1/2"	cái	1
3	Ống thép mạ kẽm Φ15	m	1.5
4	Cút kẽm 90°Φ15	cái	4
5	Van chặn Φ15	cái	1
6	Măng sông kẽm Φ15	cái	2
7	Vòi khoá tay gạt ngang Φ 15	cái	1
8	Đồng hồ đo lưu lượng Φ 15	cái	1

TẤM ĐAN (1 TẤM)
1: 25

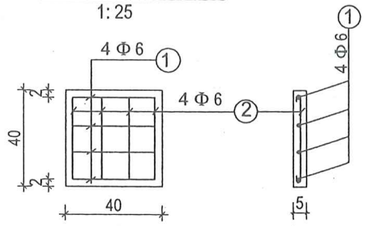

CÔNG TY CỔ PHẦN TƯ VẤN GIÁM SÁT KIỂM ĐỊNH XÂY DỰNG
THẨM TRA
Theo văn bản số 08 / BC-TTC
Ngày: 16 tháng 3 năm 2026
Chủ trì bộ môn ký tên

BẢNG THỐNG KÊ THÉP TẤM ĐAN

STT	Hình dạng	Đ.K (Φ) mm	Số thanh	Chiều dài thanh (m)	Tổng Chiều dài (m)	Trọng lượng (kg)
1	4 — 36 — 4	6	4	0.44	1.76	0.405
2	4 — 36 — 4	6	4	0.44	1.76	0.405
	Tổng cộng					0.81

GHI CHÚ:
- Kích thước bản vẽ tính cm.
- Cao trình là m.
- Đường kính thép là mm.
- Bản vẽ này áp dụng để thi công chung cho tất cả 88 trụ vòi của từng hộ gia đình và 2 trụ vòi tại điểm công cộng (01 điểm trường MN+ 1 nhà VH thôn).
- Bảng khối lượng trên chỉ được tính cho 1 trụ vòi.
- Cao độ mặt sân các trụ vòi được ghi cụ thể tại bản vẽ "sơ đồ khối tuyến ống".
- Vị trí các trụ vòi được ghi cụ thể trên bản vẽ "cắt dọc tuyến ống" và bản vẽ "sơ đồ khối tuyến ống".

CÔNG TY TRÁCH NHIỆM HỮU HẠN TƯ VẤN THIẾT ĐỒNG TÂM	CÔNG TRÌNH: NƯỚC SINH HOẠT THÔN LÀNG LINH XÃ TRẠM TẤU - TỈNH LÀO CAI	CHỨC DANH	HỌ VÀ TÊN	CHỮ KÝ	LÀO CAI, THÁNG NĂM 2026	TỶ LỆ: 1/25
		C. N. T.K	LÊ THẾ ANH		GIÁM ĐỐC	HT: /2026
		C. T. T.K	LÊ THẾ ANH			
THIẾT KẾ BẢN VẼ THI CÔNG	TRỤ VÒI HỘ GIA ĐÌNH	THIẾT KẾ	HOÀNG THỊ HỒNG			BẢN VẼ SỐ: 07/07
		KIỂM TRA	HỨA VĂN HỮU		HỨA VĂN HỮU	LẦN XUẤT BẢN : 01

CÔNG TY TNHH TƯ VẤN THIẾT KẾ ĐỒNG TÂM
M.S.D.N: 5200324307 - C.T.T.N.H.H - P. YÊN BÁI - T. LÀO CAI

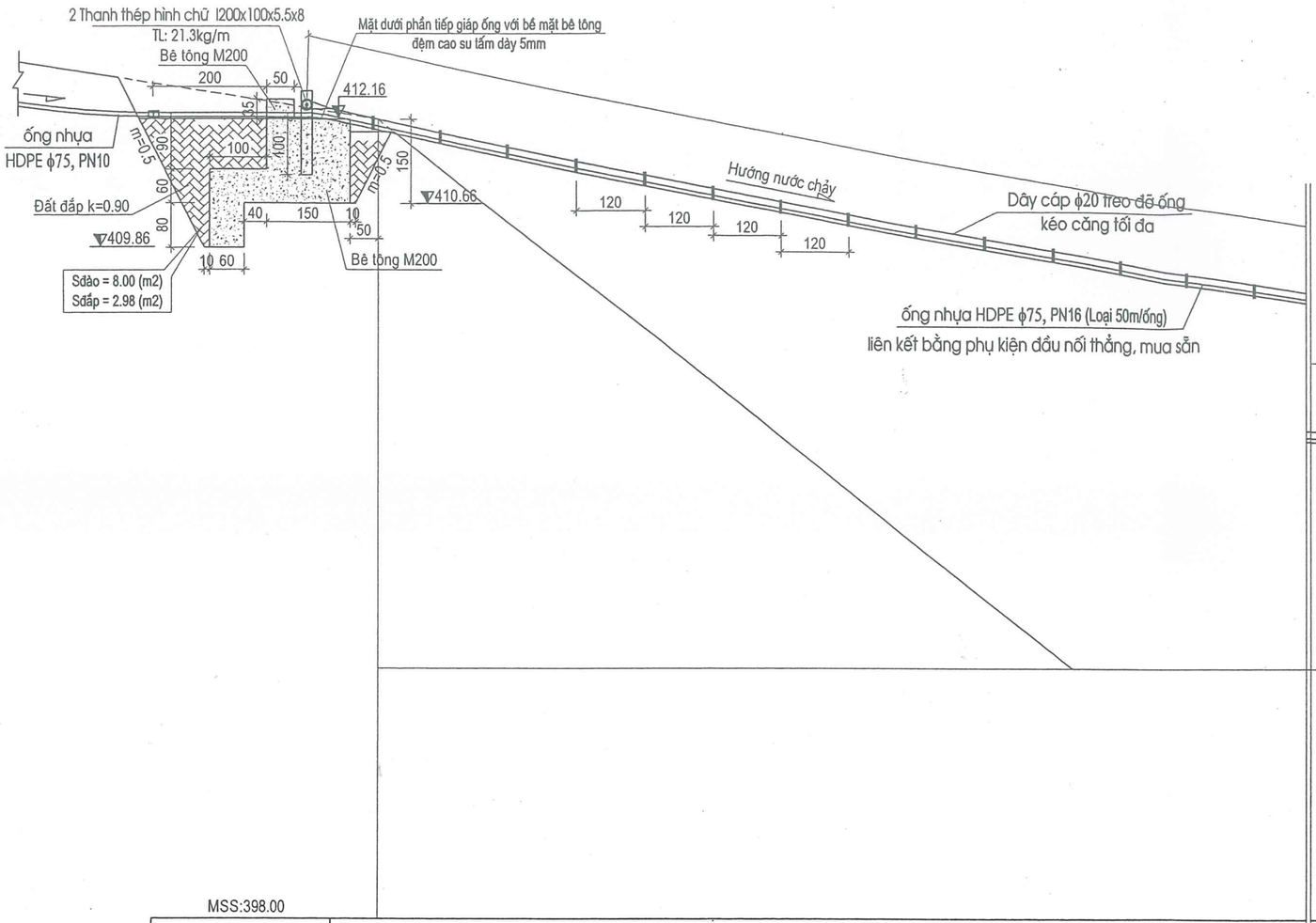

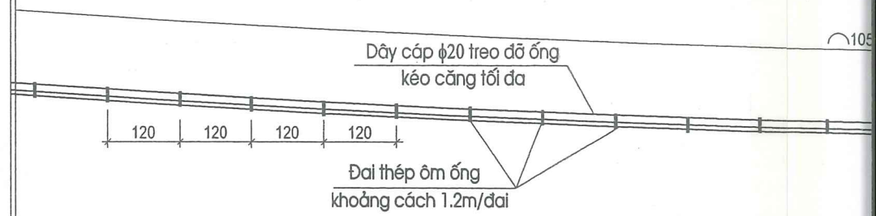

CẮT D

MSS:398.00

Cao độ tự nhiên	412.16	371.20
Cự ly lẻ	45.00	
Tên cọc	O132	O133

BẢNG THỐNG KÊ PHỤ KIỆN CÁP TREO ỐNG

TT	Phụ kiện	Đơn vị	Khối lượng
1	ống HDPE PN16 D=75mm	m	110
2	Đầu nối thẳng HDPE D=75mm	cái	4.0
3	Dây cáp D=20mm	m	108.6
4	Cóc kẹp cáp D=20mm	cái	8.0
5	Bu lông M10x60mm vít đai treo ống vào cáp	bộ	178
6	Puly ϕ200 + trục Puly	bộ	2.0
7	Cao su tấm dày 5mm (treo ống + đệm tại 2 mố đỡ)	m2	2.0
8	ống kẽm D50mm, ống xả cặn	m	3.0
9	Cút kẽm 90 độ D50mm, ống xả cặn	cái	1.0
10	Cút T thu HDPE D75-63mm, ống xả cặn	cái	1.0
11	Măng sông HDPE D63mm 1 đầu ren trong, ống xả cặn	cái	1.0
12	Van ren D50mm, ống xả cặn	cái	1.0

GHI CHÚ

- Kích thước trong bản vẽ đơn vị tính là cm.
- Cao trình tính là m.
- Đường kính thép tính là mm.
- Biện pháp thi công: ống được nối, rải sẵn, liên kết với cáp sau đó cố định 1 đầu. Đầu còn lại dùng tời, căng cáp đến độ căng tối đa và cố định lại bằng cóc cáp.

THIÉ

CẮT DỌC TUYẾN CÁP TREO ỐNG, MẶT CẮT A - A (1/100)

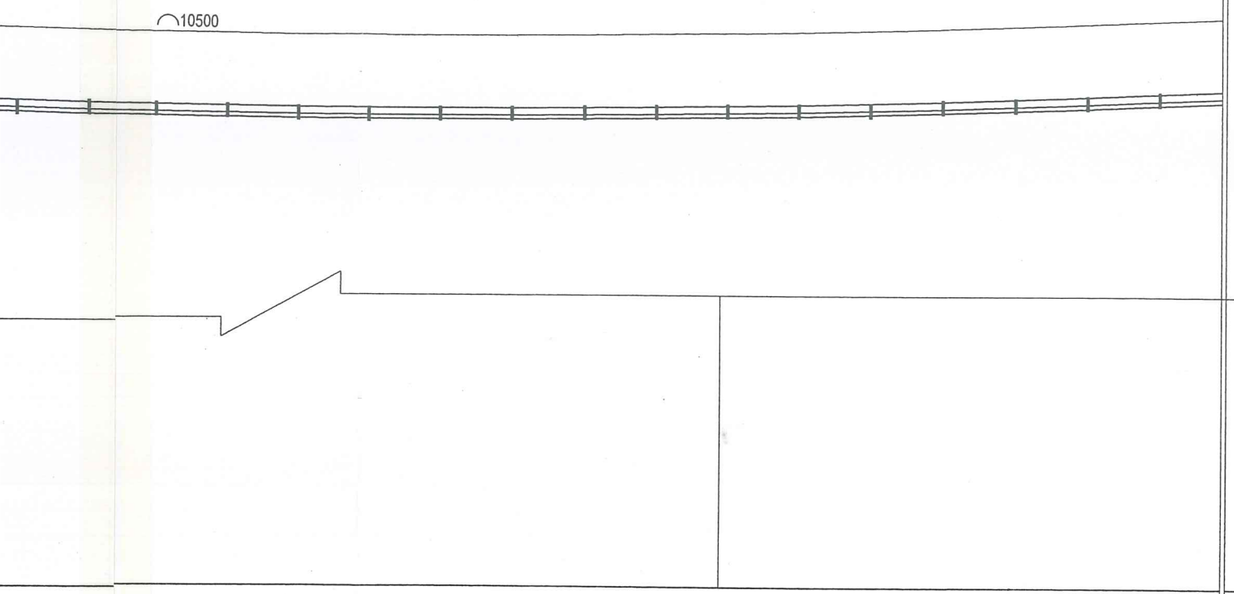

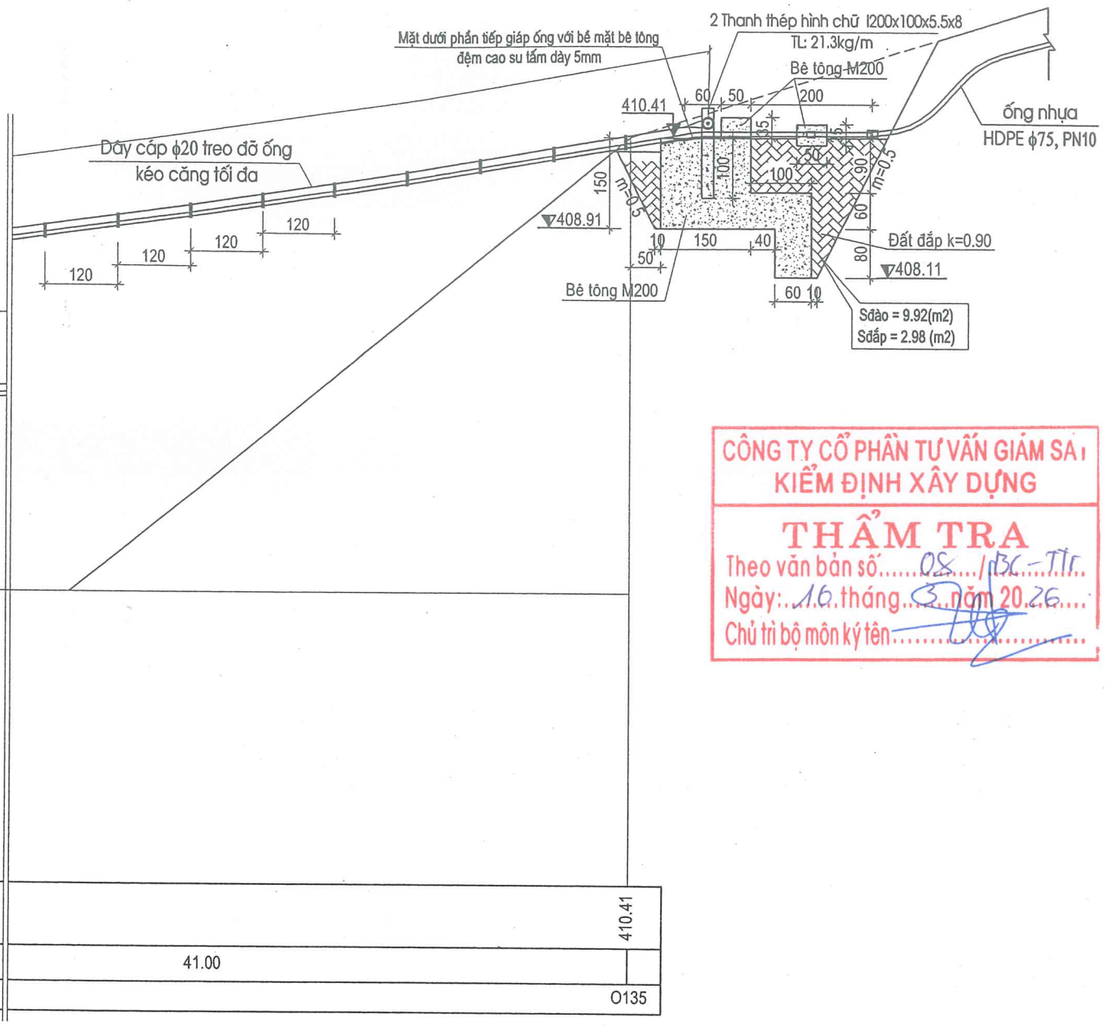

CÔNG TY CỔ PHẦN TƯ VẤN GIÁM SÁT KIỂM ĐỊNH XÂY DỰNG

THẨM TRA

Theo văn bản số.....08...../BC-TTr.....

Ngày:..16..tháng..3..năm 2026....

Chủ trì bộ môn ký tên.....

CÔNG TY TRÁCH NHIỆM HỮU HẠN TƯ VẤN THIẾT ĐỒNG TÂM	CÔNG TRÌNH: NƯỚC SINH HOẠT THÔN LÀNG LINH XÃ TRẠM TẤU - TỈNH LÀO CAI	CHỨC DANH	HỌ VÀ TÊN	CHỮ KÝ	LÀO CAI, THÁNG NĂM 2026 GIÁM ĐỐC	TỶ LỆ: 1/100
		C. N. T.K	LÊ THẾ ANH			HT: /2026
THIẾT KẾ BẢN VẼ THI CÔNG	CÁP TREO ỐNG TỪ O132-:-O135	C. T. T.K	LÊ THẾ ANH			BẢN VẼ SỐ: 01/02
		THIẾT KẾ	HOÀNG THỊ HỒNG			
		KIỂM TRA	HỨA VĂN HỮU		HỨA VĂN HỮU	LẦN XUẤT BẢN : 01

CÔNG TY TNHH TƯ VẤN THIẾT KẾ ĐỒNG TÂM
M.S.D.N: 5200324307 C.T.T.N.H.H
P. YÊN BÁI - T. LÀO CAI

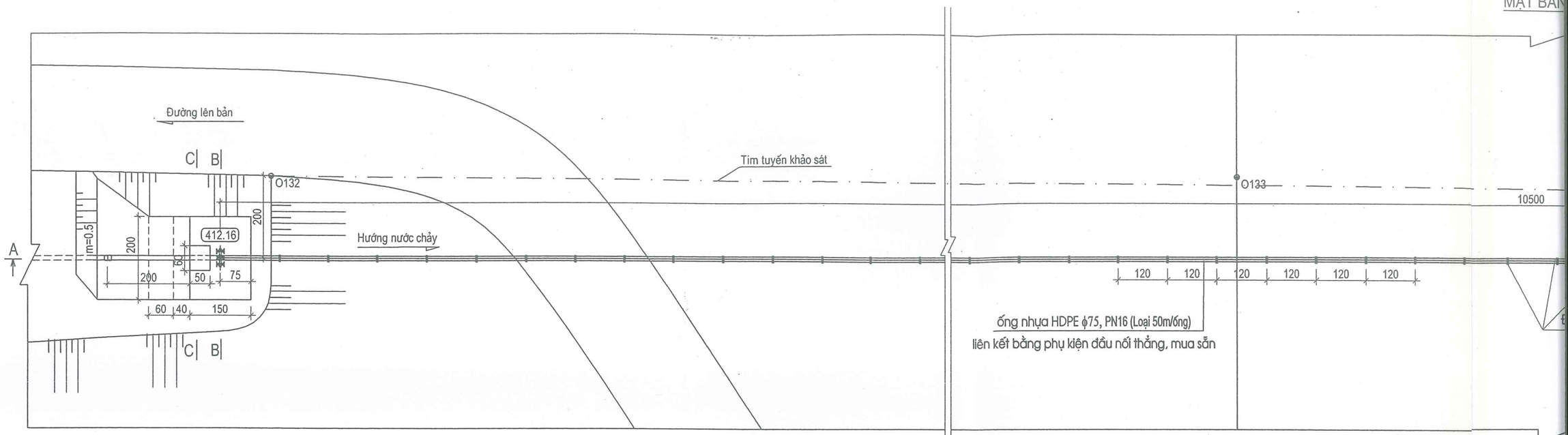

MẶT CẮT C - C (1/50)

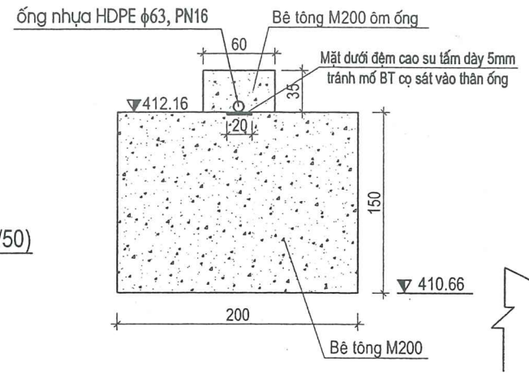

MẶT BẰNG LIÊN KẾT PULY VÀ THANH CHỮ I (1/10)

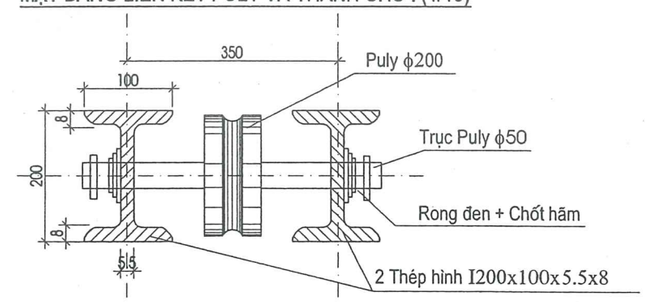

MẶT CẮT B - B (1/50)

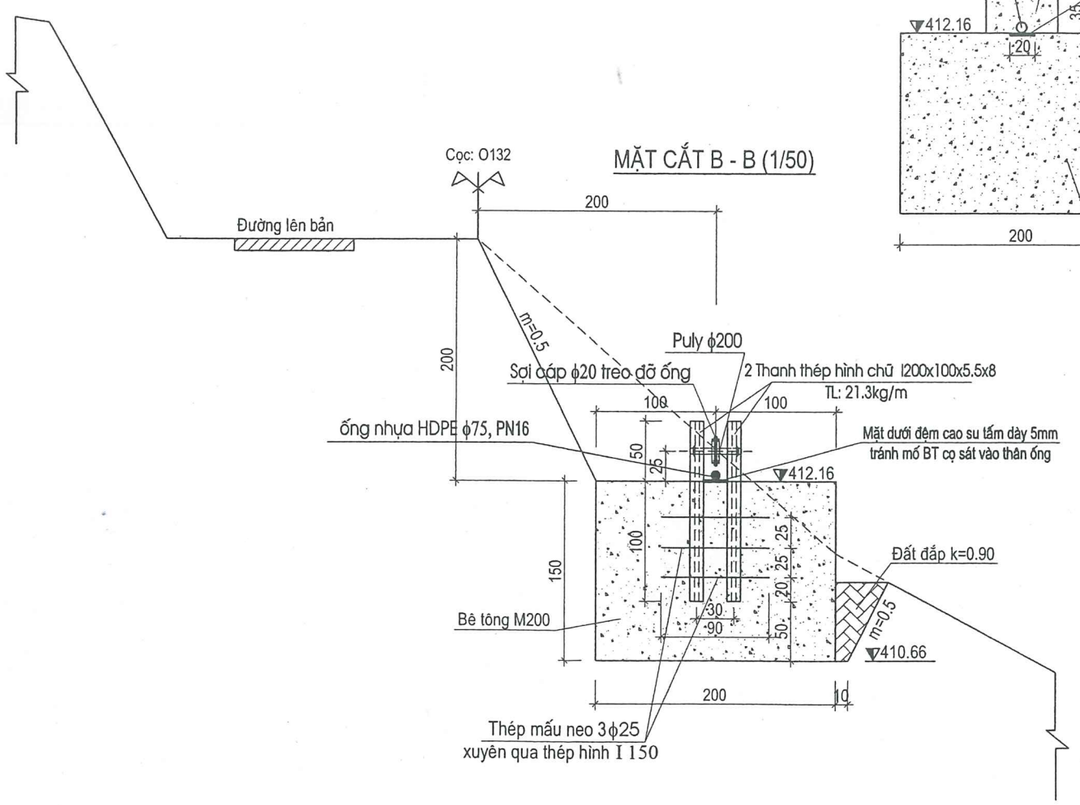

MẶT CẮT D - D (1/50)

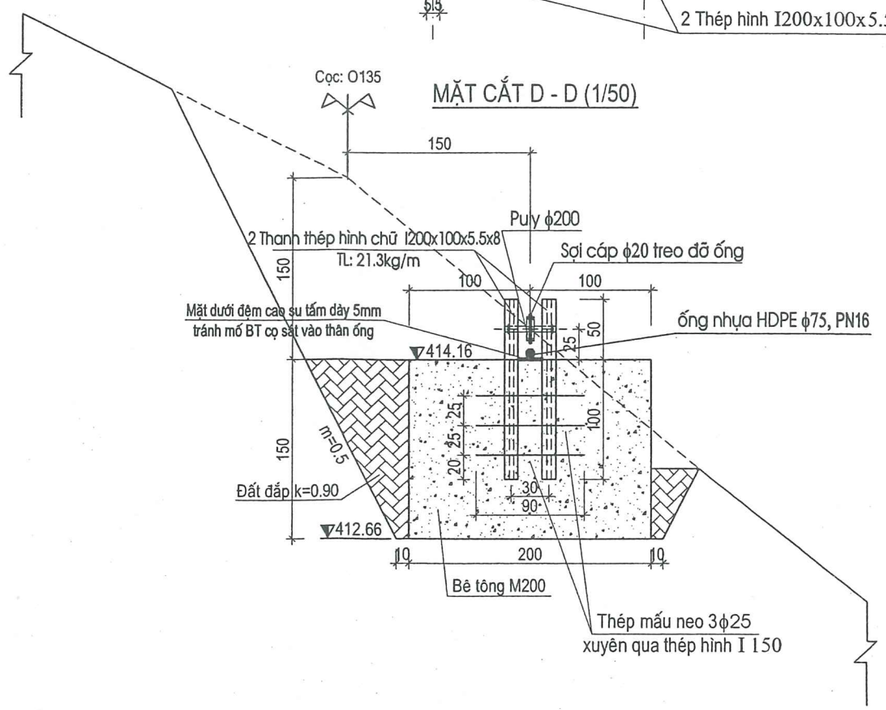

CÔNG
T

THIẾT K

MẶT BẰNG TUYẾN CÁP TREO ỐNG (1/100)

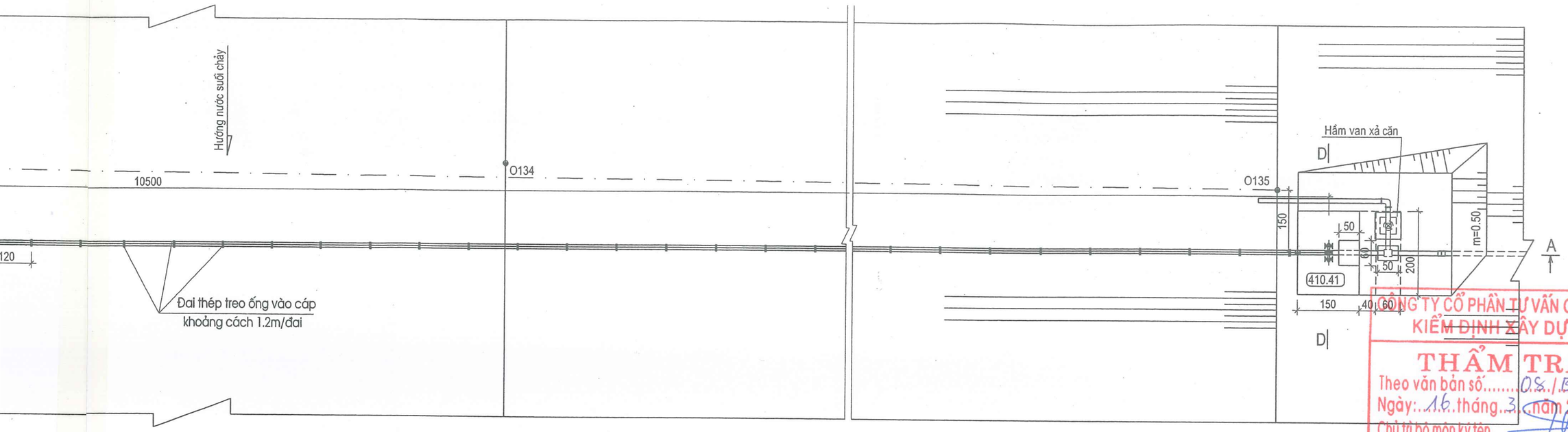

CÔNG TY CỔ PHẦN TƯ VẤN GIÁM SÁT KIỂM ĐỊNH XÂY DỰNG
THẨM TRA
Theo văn bản số: 08/BC-TV
Ngày: 16 tháng 3 năm 2026
Chủ trì bộ môn ký tên:

CẮT DỌC HẦM VAN XẢ CẶN TẠI CUỐI CÁP TREO - 1/20

(Tại cọc O135+3m)

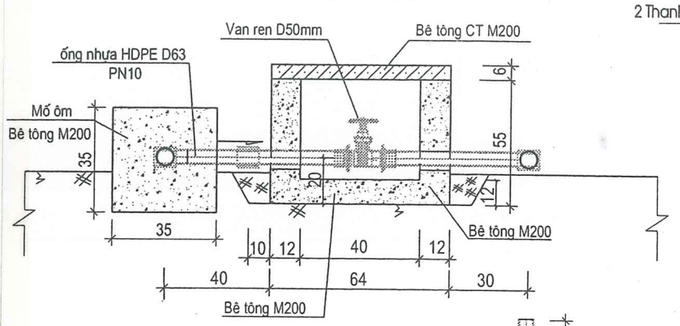

CHI TIẾT KẸP CÁP TẠI VỊ TRÍ 2 ĐẦU MỐ (1/25)

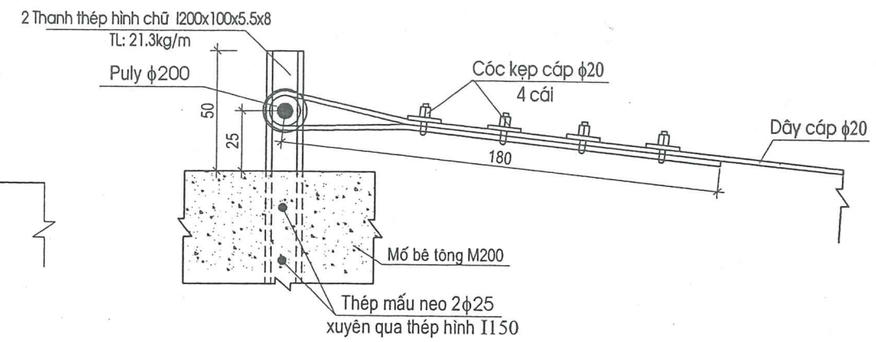

BẢNG THỐNG KÊ THÉP TRÒN + THÉP TẤM GIA CÔNG

Hạng mục	Số hiệu	Hình dạng thép (cm)	Đường kính (mm)	Số lượng	C. Dài 1 thanh (m)	Tổng chiều dài (m)	Trọng lượng đơn vị thép (kg/m, tấm)	T.Lượng (kg)	Số Lượng
Đai treo ống vào cáp	①	47 / 4	Thép tấm dày 1.5mm	89			0.22	19.58	
	②	27 / 4	Thép tấm dày 1.5mm	89			0.13	11.57	
	③	27 / 5	Cao su tấm dày 5mm	89					1.2(m2)
	④		Bu lông M10x60mm						178(bộ)
								31.15	
Thanh thép chữ I, Puly, mấu neo		Thanh thép hình chữ I200x100x5.5x8		4	1.5	6.0	21.3	127.8	2 (bộ)
		Puly ϕ200 + trục							
		Thanh thép mấu neo 90	25	6	0.9	5.4	3.85	20.79	
								148.59	
Tấm nắp hầm van xả cặn	①	5 / 60 / 5	8	5	0.70	3.50	0.395	1.38	
	②	4 / 60 / 4	6	5	0.68	3.40	0.222	0.75	
	③	10 / 10 / 10 / 10	8	2	0.50	1.00	0.395	0.39	
								2.52	

MẶT BẰNG

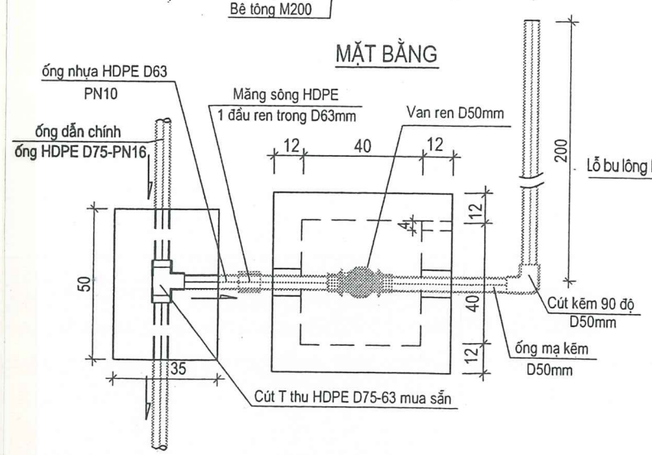

CHI TIẾT ĐAI THÉP TREO ỐNG VÀO CÁP

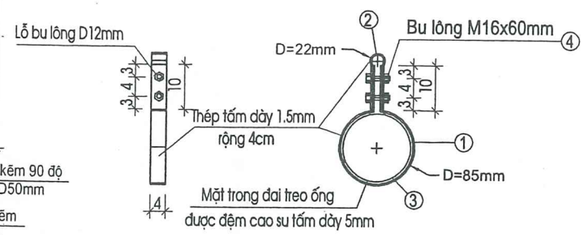

TẤM ĐAN HẦM VAN XẢ CẶN (1 TẤM)

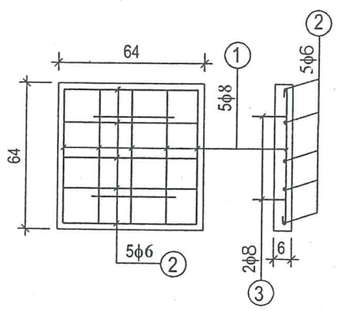

CÔNG TY TRÁCH NHIỆM HỮU HẠN TƯ VẤN THIẾT ĐỒNG TÂM	CÔNG TRÌNH: NƯỚC SINH HOẠT THÔN LÀNG LINH XÃ TRẠM TẤU - TỈNH LÀO CAI	CHỨC DANH	HỌ VÀ TÊN	CHỮ KÝ
THIẾT KẾ BẢN VẼ THI CÔNG	CÁP TREO ỐNG TỪ O132-:-O135	C. N. T.K	LÊ THẾ ANH	
		C. T. T.K	LÊ THẾ ANH	
		THIẾT KẾ	HOÀNG THỊ HỒNG	
		KIỂM TRA	HỨA VĂN HỮU	

LÀO CAI, THÁNG NĂM 2026
GIÁM ĐỐC
HỨA VĂN HỮU

CÔNG TY TNHH TƯ VẤN THIẾT KẾ ĐỒNG TÂM
M.S.D.N: 5200324307-C.T.T.N.H.H
YÊN BÁI - T. LÀO CAI

TỶ LỆ: 1/10;1/20; 1/50;1/100
HT: /2026
BẢN VẼ SỐ: 02/02
LẦN XUẤT BẢN : 01

M/C MẪU NGANG ĐÀO MÓNG ĐƯỜNG ỐNG

áp dụng cho 2 tuyến ống đi chung 1 hố móng: Từ cọc BC3-:-O89 (L=253m)

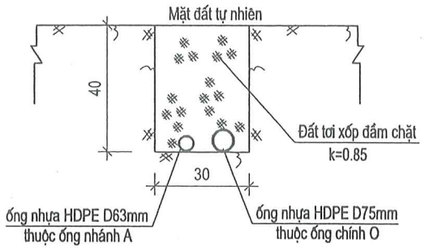

M/C MẪU NGANG ĐÀO MÓNG ĐƯỜNG ỐNG

áp dụng cho những đoạn có đường kính ống D>=40mm

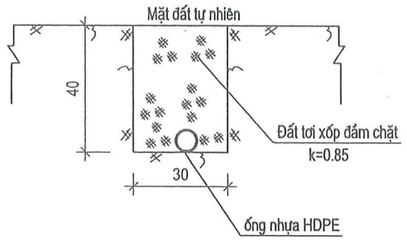

M/C MẪU NGANG ĐÀO MÓNG ĐƯỜNG ỐNG

áp dụng cho những đoạn có đường kính ống D<=32mm

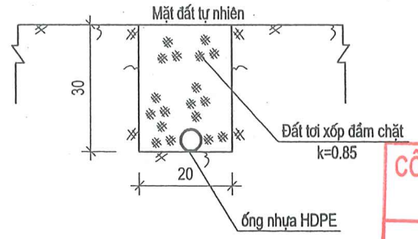

CÔNG TY CỔ PHẦN TƯ VẤN GIÁM SÁT KIỂM ĐỊNH XÂY DỰNG

THẨM TRA

Theo văn bản số: 08.1.5.K-TT

Ngày: 16 tháng 5 năm 2026

Chủ trì bộ môn ký tên:

M/C MẪU HOÀN TRẢ ĐƯỜNG BÊ TÔNG CŨ

áp dụng cho những đoạn ống cắt qua đường: Tại O32 (L=1.2m); Rẽ phải tại F8 (L=1m); Rẽ phải tại F9 (L=1m); Rẽ phải tại F11 (L=1m)

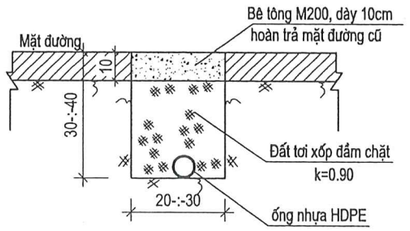

M/C MẪU MỐ ÔM ỐNG (1/20)

Mố ôm ống, những đoạn ống đi qua sườn đá cứng. Tại vị trí cọc từ: O3-:-O4; O33-:-O34; O38-:-O42; O48-:-O66

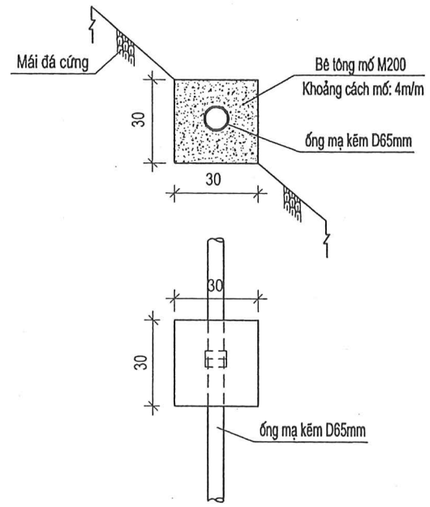

CÔNG TY TRÁCH NHIỆM HỮU HẠN TƯ VẤN THIẾT ĐỒNG TÂM	CÔNG TRÌNH: NƯỚC SINH HOẠT THÔN LÀNG LINH XÃ TRẠM TẤU - TỈNH LÀO CAI	CHỨC DANH	HỌ VÀ TÊN	CHỮ KÝ	LÀO CAI , THÁNG NĂM 2026	TỶ LỆ: 1/20
		C. N. T.K	LÊ THẾ ANH		GIÁM ĐỐC	HT: /2026
THIẾT KẾ BẢN VẼ THI CÔNG	CẮT MẪU ĐÀO MÓNG CHÔN ỐNG	C. T. T.K	LÊ THẾ ANH			BẢN VẼ SỐ: 01/01
		THIẾT KẾ	HOÀNG THỊ HỒNG			
		KIỂM TRA	HỨA VĂN HỮU		HỨA VĂN HỮU	LẦN XUẤT BẢN : 01

CÔNG TY TNHH TƯ VẤN THIẾT KẾ ĐỒNG TÂM

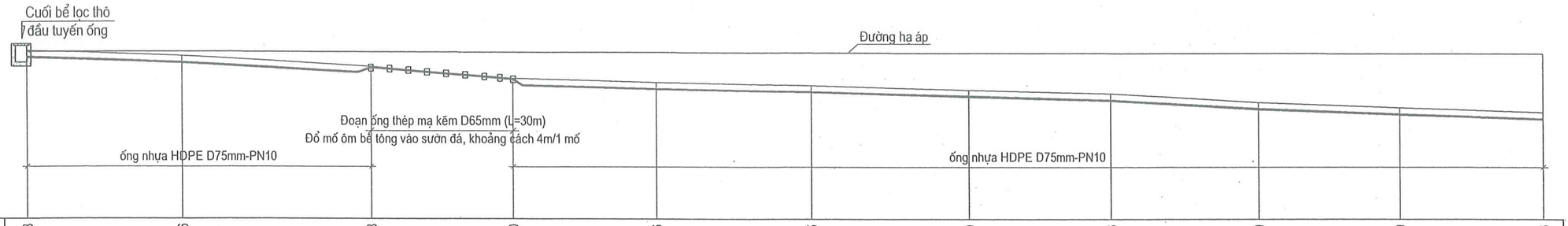

MSS:860.00

Cao độ tự nhiên	895.48	894.36	892.18	889.60	888.76	888.15	887.20	886.38	884.60	883.49	882.53
Cao độ đáy ống thiết kế	895.31	893.96	892.18	889.60	888.36	887.75	886.80	885.98	884.20	883.09	882.13
Cao độ hạ áp	895.31										
Cự ly lẻ		33.00	40.00	30.00	30.00	33.00	33.00	30.00	31.00	30.00	30.00
Cự ly cộng dồn	0.00	33.00	73.00	103.00	133.00	166.00	199.00	229.00	260.00	290.00	320.00
Tên cọc	C8=O1	O2	O3	O4	O5	O6	O7	O8	O9	O10	O11

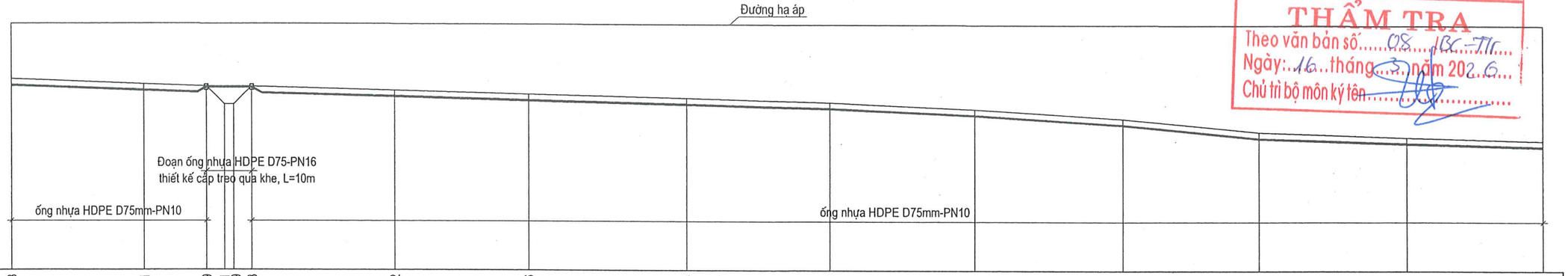

MSS:840.00

Cao độ tự nhiên	882.53	881.41	880.89	876.91 876.89	880.83	880.02	879.16	878.33	877.40	875.87	873.76	870.80	869.68	868.89
Cao độ đáy ống thiết kế	882.13	881.01	880.89		880.83	879.62	878.76	877.93	877.00	875.47	873.36	870.40	869.28	868.49
Cao độ hạ áp														
Cự ly lẻ		30.00	14.00	4.00 2.00 4.00	32.00	30.00	35.00	32.00	32.00	33.00	30.00	33.00	30.00	
Cự ly cộng dồn	320.00	350.00	364.00	368.00 370.00 374.00	406.00	436.00	471.00	503.00	535.00	568.00	598.00	631.00	661.00	
Tên cọc	O11	O12	O13 O15	O14 O16	O17	O18	O19	O20	O21	O22	O23	O24	O25	

CÔNG TY CỔ PHẦN TƯ VẤN GIÁM SÁT KIỂM ĐỊNH XÂY DỰNG
THẨM TRA
Theo văn bản số: 08 - BC - TT
Ngày: 16 tháng 3 năm 2026
Chủ trì bộ môn ký tên:

CÔNG TY TRÁCH NHIỆM HỮU HẠN TƯ VẤN THIẾT ĐỒNG TÂM	CÔNG TRÌNH: NƯỚC SINH HOẠT THÔN LÀNG LINH XÃ TRẠM TẤU - TỈNH LÀO CAI	CHỨC DANH	HỌ VÀ TÊN	CHỮ KÝ	LÀO CAI, THÁNG NĂM 2026 GIÁM ĐỐC	TỶ LỆ: 1/1000
		C. N. T.K	LÊ THẾ ANH			HT: /2026
		C. T. T.K	LÊ THẾ ANH			
THIẾT KẾ BẢN VẼ THI CÔNG	CẮT DỌC TUYẾN ỐNG CHÍNH O	THIẾT KẾ	HOÀNG THỊ HỒNG			BẢN VẼ SỐ: 01/11
		KIỂM TRA	HỨA VĂN HỮU		HỨA VĂN HỮU	LẦN XUẤT BẢN : 01

CÔNG TY TNHH TƯ VẤN THIẾT KẾ ĐỒNG TÂM
M.S.D.N: 5200324307 - C.T.T.N.H.H
P. YÊN BÁI - T. LÀO CAI

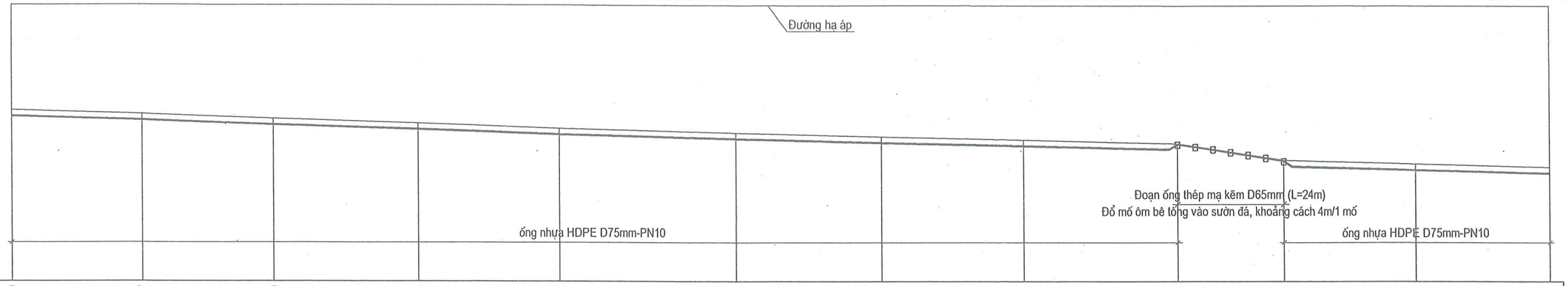

MSS:830.00

Cao độ tự nhiên	868.89	867.97	866.90	865.83	864.62	863.59	862.70	861.98	861.12	857.38	856.50	855.76
Cao độ đáy ống thiết kế	868.49	867.57	866.50	865.43	864.22	863.19	862.30	861.58	861.12	857.38	856.10	855.36
Cao độ hạ áp												
Cự ly lẻ	30.00	30.00	33.00	32.00	40.00	33.00	32.00	35.00	24.00	30.00	30.00	
Cự ly cộng dồn	661.00	691.00	721.00	754.00	786.00	826.00	859.00	891.00	926.00	950.00	980.00	1010.00
Tên cọc	O25	O26	O27	O28	O29	O30	O31	O32	O33	O34	O35	O36

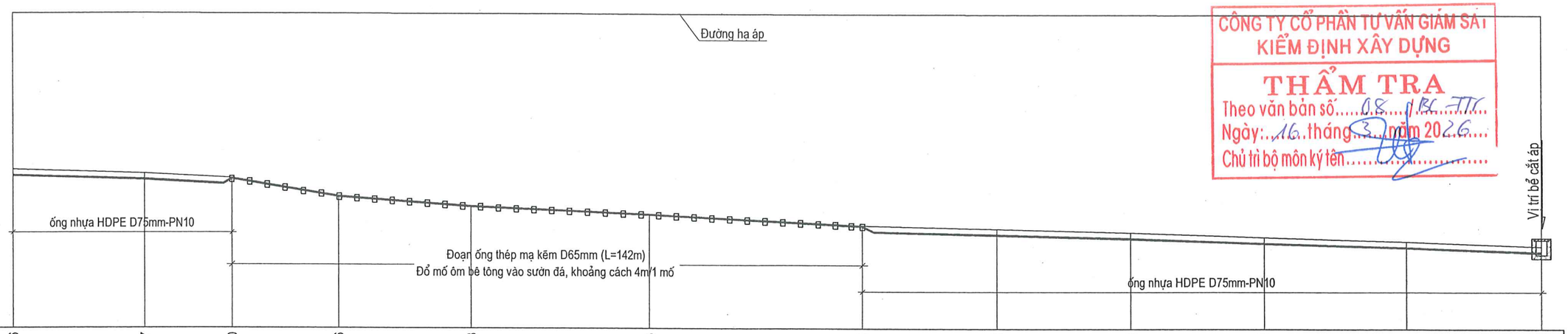

CÔNG TY CỔ PHẦN TƯ VẤN GIÁM SÁT KIỂM ĐỊNH XÂY DỰNG
THẨM TRA
Theo văn bản số: 08 / BC-TTG
Ngày: 16 tháng 3 năm 2026
Chủ trì bộ môn ký tên:

MSS:820.00

Cao độ tự nhiên	855.76	854.87	853.80	849.76	847.53	845.68	843.10	842.42	841.63	840.59	839.61	838.48
Cao độ đáy ống thiết kế	855.36	854.47	853.80	849.76	847.53	845.68	843.10	842.02	841.23	840.19	839.21	838.08
Cao độ hạ áp												892.05 838.70
Cự ly lẻ	30.00	20.00	24.00	30.00	40.00	48.00	30.00	30.00	30.00	32.00	30.00	
Cự ly cộng dồn	1010.00	1040.00	1060.00	1084.00	1114.00	1154.00	1202.00	1232.00	1262.00	1292.00	1324.00	1354.00
Tên cọc	O36	O37	O38	O39	O40	O41	O42	O43	O44	O45	O46	O47

CÔNG TY TRÁCH NHIỆM HỮU HẠN TƯ VẤN THIẾT ĐỒNG TÂM	CÔNG TRÌNH: NƯỚC SINH HOẠT THÔN LÀNG LINH XÃ TRẠM TẤU - TỈNH LÀO CAI	CHỨC DANH	HỌ VÀ TÊN	CHỮ KÝ	LÀO CAI , THÁNG NĂM 2026	TỶ LỆ: 1/1000
		C. N. T.K	LÊ THẾ ANH		GIÁM ĐỐC	HT: /2026
		C. T. T.K	LÊ THẾ ANH			
THIẾT KẾ BẢN VẼ THI CÔNG	CẮT DỌC TUYẾN ỐNG CHÍNH O	THIẾT KẾ	HOÀNG THỊ HỒNG			BẢN VẼ SỐ: 02/11
		KIỂM TRA	HỨA VĂN HỮU		HỨA VĂN HỮU	LẦN XUẤT BẢN : 01

M.S.D.N: 5200324307 - C.T.C.P - CÔNG TY TNHH TƯ VẤN THIẾT KẾ ĐỒNG TÂM - YÊN BÁI - LÀO CAI

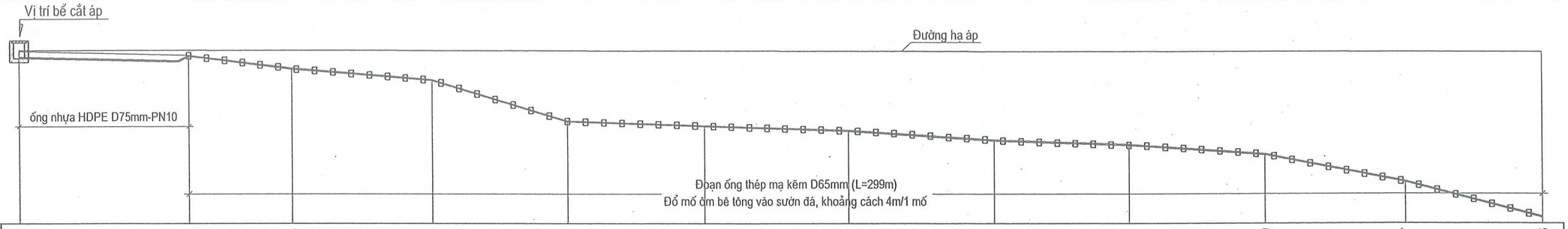

MSS: 800.00

Cao độ tự nhiên	838.48	837.56	834.76	832.19	823.10	822.04	820.97	818.80	817.76	815.59	809.47	801.56
Cao độ đáy ống thiết kế	838.08	837.56	834.76	832.19	823.10	822.04	820.97	818.80	817.76	815.59	809.47	801.56
Cao độ hạ áp	832.05 838.70											
Cự ly lẻ	38.00	23.00	31.00	30.00	30.00	32.00	32.00	30.00	30.00	31.00	30.00	
Cự ly cộng dồn	1354.00	1392.00	1415.00	1446.00	1476.00	1506.00	1538.00	1570.00	1600.00	1630.00	1661.00	1691.00
Tên cọc	O47	O48	O49	O50	O51	O52	O53	O54	O55	O56	O57	O58

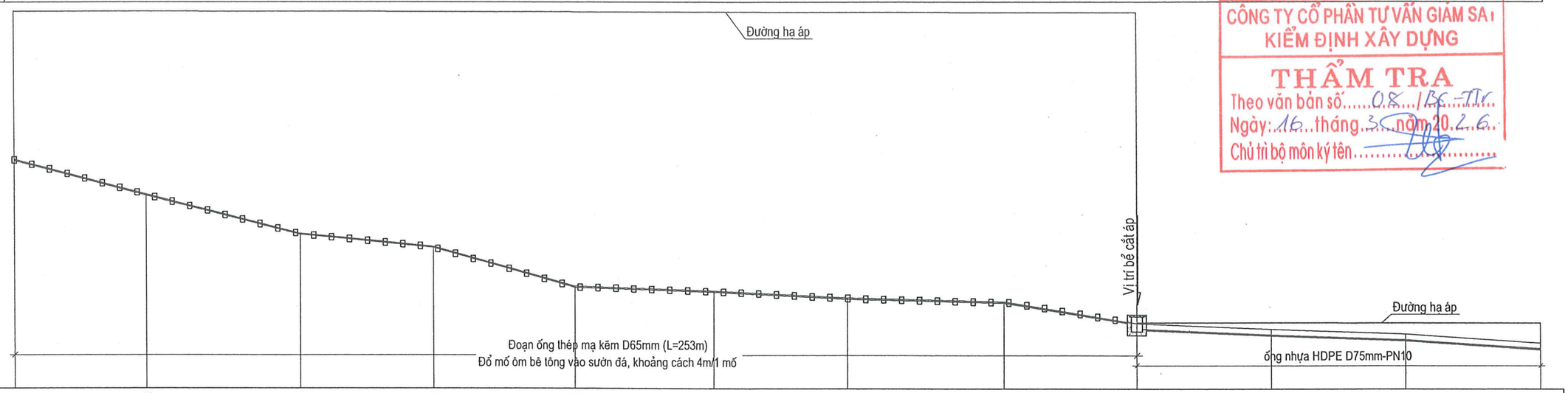

MSS:750.00

Cao độ tự nhiên	801.56	793.62	784.76	781.80	772.83	771.79	770.30	769.44	764.58	763.27	762.19	760.23
Cao độ đáy ống thiết kế	801.56	793.62	784.76	781.80	772.83	771.79	770.30	769.44	764.58	762.87	761.79	759.83
Cao độ hạ áp									837.28 764.80			
Cự ly lẻ	30.00	35.00	30.00	32.00	31.00	30.00	35.00	30.00	30.00	30.00	30.00	
Cự ly cộng dồn	1691.00	1721.00	1756.00	1786.00	1818.00	1849.00	1879.00	1914.00	1944.00	1974.00	2004.00	2034.00
Tên cọc	O58	O59	O60	O61	O62	O63	O64	O65	O66	O67	O68	O69

CÔNG TY CỔ PHẦN TƯ VẤN GIÁM SÁT KIỂM ĐỊNH XÂY DỰNG
THẨM TRA
Theo văn bản số 08 / BC-TT
Ngày 16 tháng 3 năm 2026
Chủ trì bộ môn ký tên

CÔNG TY TRÁCH NHIỆM HỮU HẠN TƯ VẤN THIẾT ĐỒNG TÂM	CÔNG TRÌNH: NƯỚC SINH HOẠT THÔN LÀNG LINH XÃ TRẠM TẤU - TỈNH LÀO CAI	CHỨC DANH	HỌ VÀ TÊN	CHỮ KÝ	TỶ LỆ: 1/1000
		C. N. T.K	LÊ THẾ ANH		HT: /2026
		C. T. T.K	LÊ THẾ ANH		
THIẾT KẾ BẢN VẼ THI CÔNG	CẮT DỌC TUYẾN ỐNG CHÍNH O	THIẾT KẾ	HOÀNG THỊ HỒNG		BẢN VẼ SỐ: 03/11
		KIỂM TRA	HỨA VĂN HỮU		LẦN XUẤT BẢN : 01

LÀO CAI, THÁNG NĂM 2026
GIÁM ĐỐC
CÔNG TY TNHH TƯ VẤN THIẾT KẾ ĐỒNG TÂM
HỨA VĂN HỮU

CÔNG TY CỔ PHẦN TƯ VẤN GIÁM SÁT KIỂM ĐỊNH XÂY DỰNG
THẨM TRA
Theo văn bản số: 08 / BC-TTK
Ngày: 16 tháng 5 năm 2026
Chủ trì bộ môn ký tên:

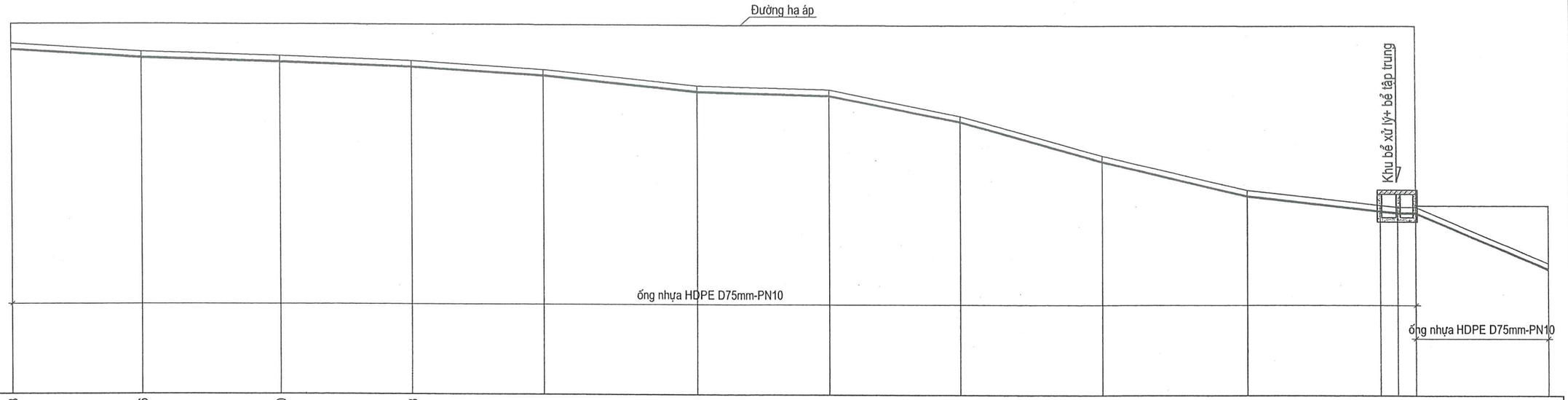

Cao độ tự nhiên	760.23		758.36		757.40		756.28		754.31		750.70		749.83		743.76		734.68		726.80		723.33	722.94	722.91	710.07
Cao độ đáy ống thiết kế	759.83		757.96		757.00		755.88		753.91		750.30		749.43		743.36		734.28		726.40		722.93	722.54	722.51	709.67
Cao độ hạ áp																					763.81	723.30		
Cự ly lẻ		30.00		32.00		30.00		30.00		35.00		30.00		30.00		32.00		33.00		30.00	4.00	4.00	30.00	
Cự ly cộng dồn	2034.00		2064.00		2096.00		2126.00		2156.00		2191.00		2221.00		2251.00		2283.00		2316.00		2346.00	2350.00	2354.00	2384.00
Tên cọc	O69		O70		O71		O72		O73		O74		O75		O76		O77		O78		O79=BC1BC3	BC2		O80

CÔNG TY TRÁCH NHIỆM HỮU HẠN TƯ VẤN THIẾT ĐỒNG TÂM	CÔNG TRÌNH: NƯỚC SINH HOẠT THÔN LÀNG LINH XÃ TRẠM TẤU - TỈNH LÀO CAI	CHỨC DANH	HỌ VÀ TÊN	CHỮ KÝ	LÀO CAI, THÁNG NĂM 2026 GIÁM ĐỐC	TỶ LỆ: 1/1000
		C. N. T.K	LÊ THẾ ANH			HT: /2026
		C. T. T.K	LÊ THẾ ANH			
THIẾT KẾ BẢN VẼ THI CÔNG	CẮT DỌC TUYẾN ỐNG CHÍNH O	THIẾT KẾ	HOÀNG THỊ HỒNG			BẢN VẼ SỐ: 04/11
		KIỂM TRA	HỨA VĂN HỮU		HỨA VĂN HỮU	LẦN XUẤT BẢN : 01

CÔNG TY TNHH TƯ VẤN THIẾT KẾ ĐỒNG TÂM
M.S.D.N: 5200324307 - C.T.T.N.H.H
P. YÊN BÁI - T. LÀO CAI

CÔNG TY CỔ PHẦN TƯ VẤN GIÁM SÁT
KIỂM ĐỊNH XÂY DỰNG
THẨM TRA
Theo văn bản số 08 / BC-TTr
Ngày: 16 tháng 3 năm 2026
Chủ trì bộ môn ký tên

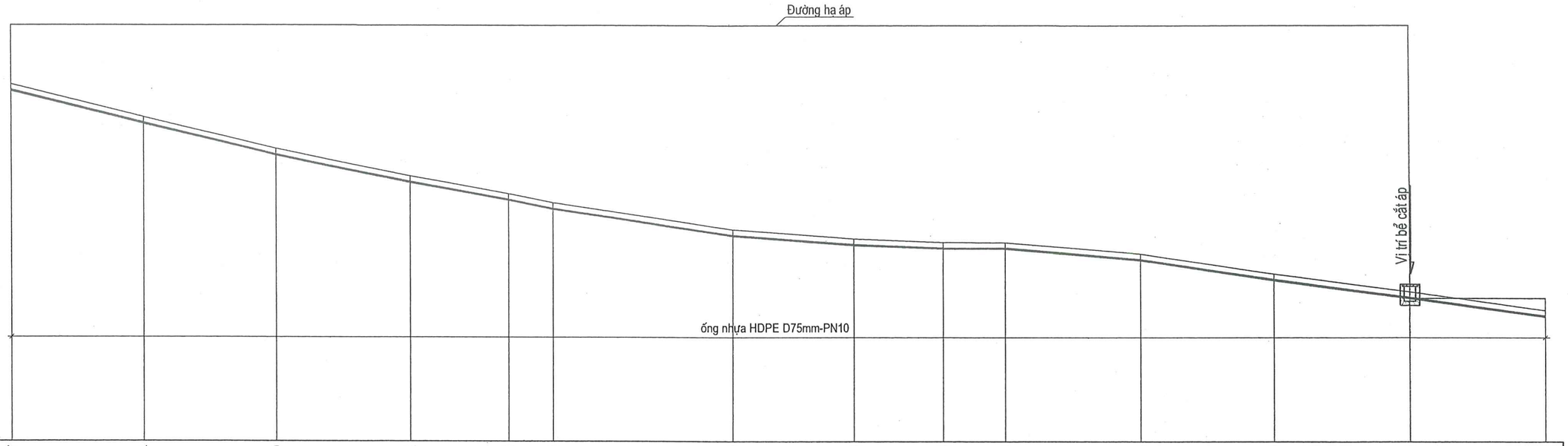

Cao độ tự nhiên	710.07	702.74	695.60	689.52	685.50	683.45	677.40	675.38	674.55	674.53	671.93	667.40	663.39	659.30		
Cao độ đáy ống thiết kế	709.67	702.34	695.20	689.12	685.10	683.05	677.00	674.98	674.15	674.13	671.53	667.00	662.99	658.90		
Cao độ hạ áp													722.99 662.00			
Cự ly lẻ		30.00	30.00	30.00	22.00	10.00	40.00	27.00	20.00	14.00	30.00	30.00	30.00	30.00		
Cự ly cộng dồn	2384.00	2414.00	2444.00	2474.00	2496.00	2506.00	2546.00	2573.00	2593.00	2607.00	2637.00	2667.00	2697.00	2727.00		
Tên cọc	O80	O81	O82	O83	O84	O85	O86	O87	O88	O89	O90	O91	O92	O93		

CÔNG TY TRÁCH NHIỆM HỮU HẠN TƯ VẤN THIẾT ĐỒNG TÂM	CÔNG TRÌNH: NƯỚC SINH HOẠT THÔN LÀNG LINH XÃ TRẠM TẤU - TỈNH LÀO CAI	CHỨC DANH	HỌ VÀ TÊN	CHỮ KÝ	LÀO CAI, THÁNG NĂM 2026 GIÁM ĐỐC	TỶ LỆ: 1/1000
		C. N. T.K	LÊ THẾ ANH			HT: /2026
		C. T. T.K	LÊ THẾ ANH			
THIẾT KẾ BẢN VẼ THI CÔNG	CẮT DỌC TUYẾN ỐNG CHÍNH O	THIẾT KẾ	HOÀNG THỊ HỒNG			BẢN VẼ SỐ: 05/11
		KIỂM TRA	HỨA VĂN HỮU		HỨA VĂN HỮU	LẦN XUẤT BẢN : 01

CÔNG TY TNHH TƯ VẤN THIẾT KẾ ĐỒNG TÂM
M.S.D.N: 5200324307 - C.T.T.N.H.H
YÊN BÁI - T.LÀO CAI

CÔNG TY CỔ PHẦN TƯ VẤN GIÁM SÁT
KIỂM ĐỊNH XÂY DỰNG
THẨM TRA
Theo văn bản số.....08.../BC-TTr
Ngày:...16...tháng...3...năm 2026....
Chủ trì bộ môn ký tên.....

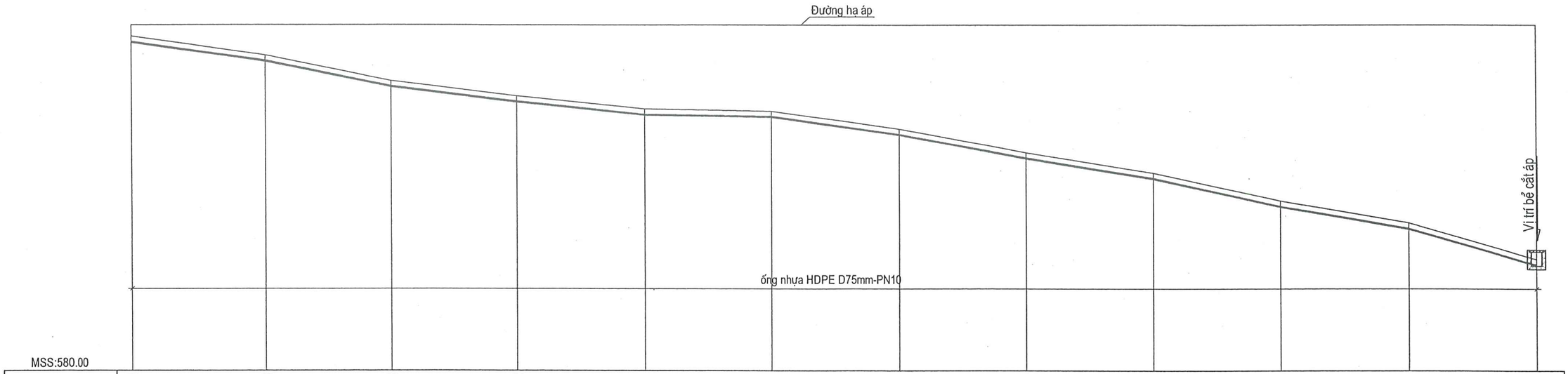

Cao độ tự nhiên	659.30	654.88	648.76	645.12	642.01	641.51	637.20	631.54	626.70	620.02	614.81	606.19
Cao độ đáy ống thiết kế	658.90	654.48	648.36	644.72	641.61	641.11	636.80	631.14	626.30	619.62	614.41	605.79
Cao độ hạ áp												661.67 604.80
Cự ly lẻ	32.00	30.00	30.00	30.00	30.00	30.00	30.00	30.00	30.00	30.00	30.00	
Cự ly cộng dồn	2727.00	2759.00	2789.00	2819.00	2849.00	2879.00	2909.00	2939.00	2969.00	2999.00	3029.00	3059.00
Tên cọc	O93	O94	O95	O96	O97	O98	O99	O100	O101	O102	O103	O104

CÔNG TY TRÁCH NHIỆM HỮU HẠN TƯ VẤN THIẾT ĐỒNG TÂM	CÔNG TRÌNH: NƯỚC SINH HOẠT THÔN LÀNG LINH XÃ TRẠM TẤU - TỈNH LÀO CAI	CHỨC DANH	HỌ VÀ TÊN	CHỮ KÝ	LÀO CAI, THÁNG NĂM 2026	TỶ LỆ: 1/1000
		C. N. T.K	LÊ THẾ ANH		GIÁM ĐỐC	HT: /2026
		C. T. T.K	LÊ THẾ ANH			
THIẾT KẾ BẢN VẼ THI CÔNG	CẮT DỌC TUYẾN ỐNG CHÍNH O	THIẾT KẾ	HOÀNG THỊ HỒNG			BẢN VẼ SỐ: 06/11
		KIỂM TRA	HỨA VĂN HỮU		HỨA VĂN HỮU	LẦN XUẤT BẢN : 01

M.S.D.N: 5200324307-C.T.C.P.H.H
CÔNG TY TNHH TƯ VẤN THIẾT KẾ ĐỒNG TÂM
P. YÊN BÁI - T. LÀO CAI

CÔNG TY CỔ PHẦN TƯ VẤN GIÁM SÁT KIỂM ĐỊNH XÂY DỰNG
THẨM TRA
Theo văn bản số: 08/BC-TTC
Ngày: 16 tháng 3 năm 2026
Chủ trì bộ môn ký tên:

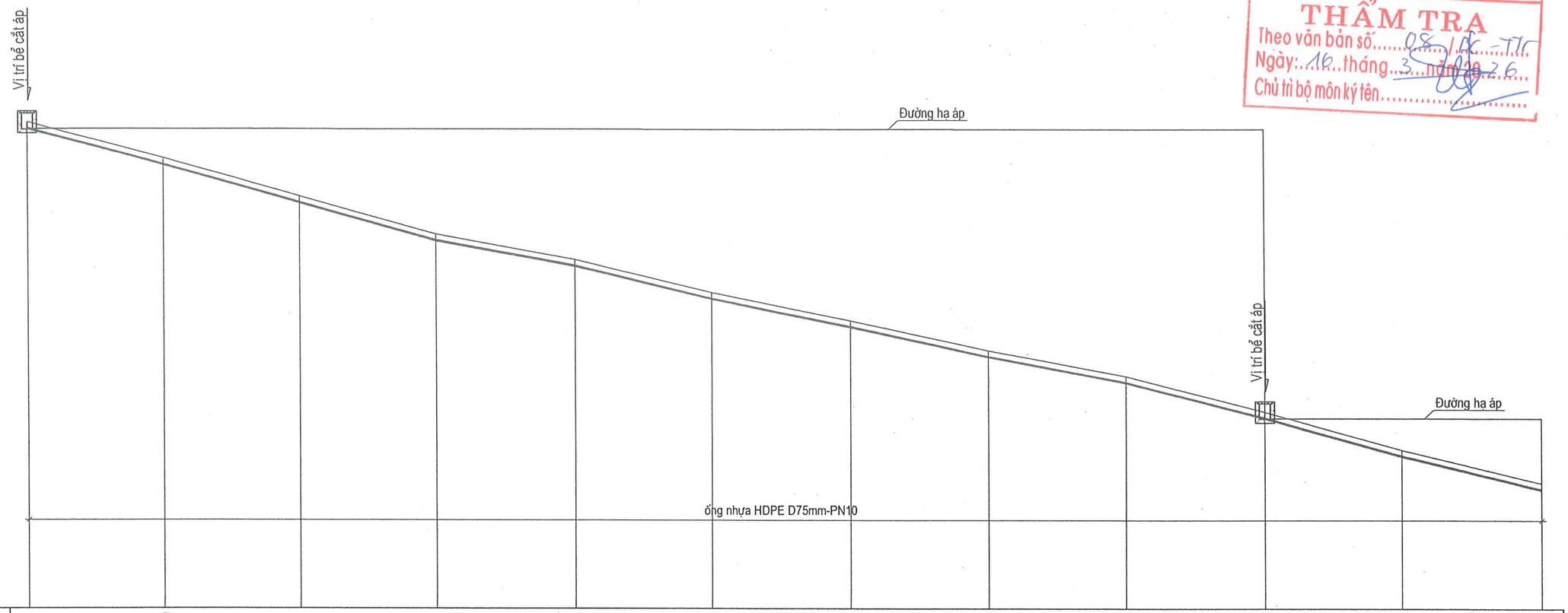

MSS:470.00

Cao độ tự nhiên	606.19	598.40	590.23	582.00	576.44	569.23	563.01	556.40	550.72	542.90	534.61	527.30
Cao độ đáy ống thiết kế	605.79	598.00	589.83	581.60	576.04	568.83	562.61	556.00	550.32	542.50	534.21	526.90
Cao độ hạ áp	661.73 604.80									604.55 541.50		
Cự ly lẻ		30.00	30.00	30.00	30.00	30.00	30.00	30.00	30.00	30.00	30.00	30.00
Cự ly cộng dồn	3059.00	3089.00	3119.00	3149.00	3179.00	3209.00	3239.00	3269.00	3299.00	3329.00	3359.00	3389.00
Tên cọc	O104	O105	O106	O107	O108	O109	O110	O111	O112	O113	O114	O115

CÔNG TY TRÁCH NHIỆM HỮU HẠN TƯ VẤN THIẾT ĐỒNG TÂM	CÔNG TRÌNH: NƯỚC SINH HOẠT THÔN LÀNG LINH XÃ TRẠM TẤU - TỈNH LÀO CAI	CHỨC DANH	HỌ VÀ TÊN	CHỮ KÝ	LÀO CAI, THÁNG NĂM 2026	TỶ LỆ: 1/1000
		C. N. T.K	LÊ THẾ ANH		GIÁM ĐỐC	HT: /2026
		C. T. T.K	LÊ THẾ ANH			
THIẾT KẾ BẢN VẼ THI CÔNG	CẮT DỌC TUYẾN ỐNG CHÍNH O	THIẾT KẾ	HOÀNG THỊ HỒNG			BẢN VẼ SỐ: 07/11
		KIỂM TRA	HỨA VĂN HỮU		HỨA VĂN HỮU	LẦN XUẤT BẢN : 01

CÔNG TY TNHH TƯ VẤN THIẾT KẾ ĐỒNG TÂM
M.S.D.N: 5200324307 - C.T.T.N.H.H - P. YÊN BÁI - T. LÀO CAI

CÔNG TY CỔ PHẦN TƯ VẤN GIÁM SÁT
KIỂM ĐỊNH XÂY DỰNG
THẨM TRA
Theo văn bản số: 08/BG-TTr
Ngày: 16 tháng 3 năm 2026
Chủ trì bộ môn ký tên:

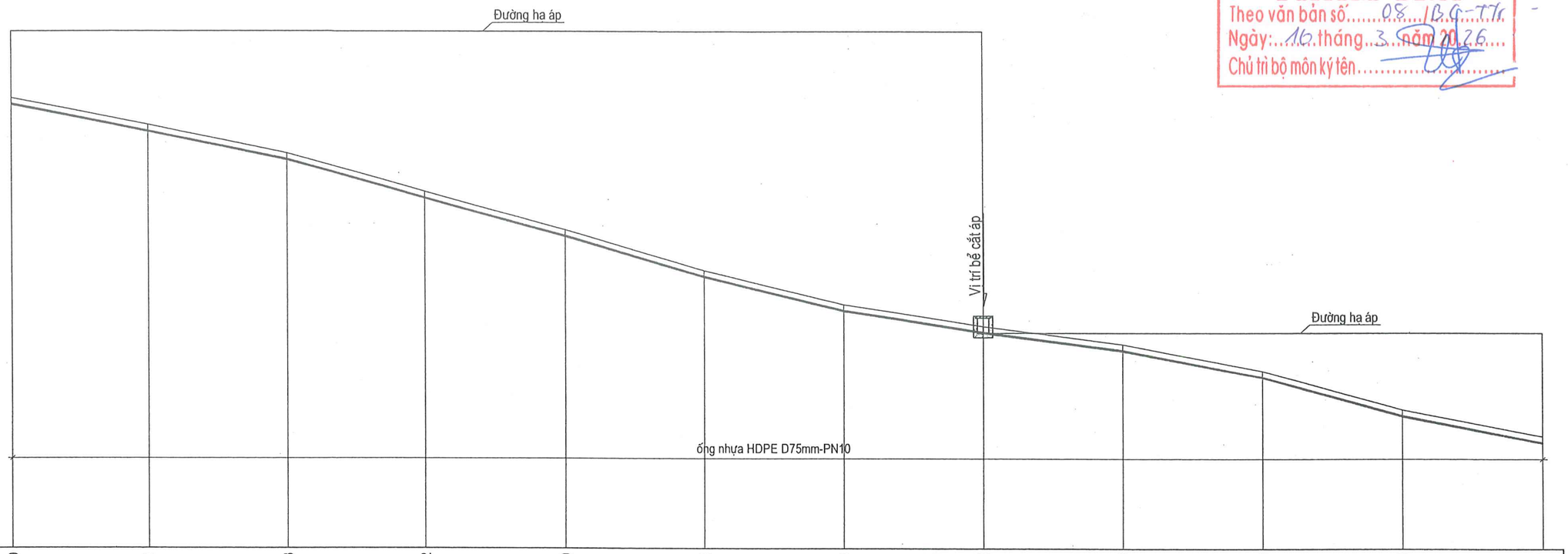

Cao độ tự nhiên	527.30	521.51	515.43	507.12	498.89	490.06	482.63	477.86	473.99	468.20	459.83	454.07
Cao độ đáy ống thiết kế	526.90	521.11	515.03	506.72	498.49	489.66	482.23	477.46	473.59	467.80	459.43	453.67
Cao độ hạ áp								541.25 476.45				
Cự ly lẻ		30.00	30.00	30.00	30.00	30.00	30.00	30.00	30.00	30.00	30.00	30.00
Cự ly cộng dồn	3389.00	3419.00	3449.00	3479.00	3509.00	3539.00	3569.00	3599.00	3629.00	3659.00	3689.00	3719.00
Tên cọc	O115	O116	O117	O118	O119	O120	O121	O122	O123	O124	O125	O126

CÔNG TY TRÁCH NHIỆM HỮU HẠN TƯ VẤN THIẾT ĐỒNG TÂM	CÔNG TRÌNH: NƯỚC SINH HOẠT THÔN LÀNG LINH XÃ TRẠM TẤU - TỈNH LÀO CAI	CHỨC DANH	HỌ VÀ TÊN	CHỮ KÝ	TỶ LỆ: 1/1000
		C. N. T.K	LÊ THẾ ANH		HT: /2026
		C. T. T.K	LÊ THẾ ANH		BẢN VẼ SỐ: 08/11
THIẾT KẾ BẢN VẼ THI CÔNG	CẮT DỌC TUYẾN ỐNG CHÍNH O	THIẾT KẾ	HOÀNG THỊ HỒNG		LẦN XUẤT BẢN : 01
		KIỂM TRA	HỨA VĂN HỮU		

LÀO CAI, THÁNG NĂM 2026
GIÁM ĐỐC
CÔNG TY TNHH TƯ VẤN THIẾT KẾ ĐỒNG TÂM
M.S.D.N: 5200322430 - C.T.T.N.H.H - YÊN BÁI - T. LÀO CAI
HỨA VĂN HỮU

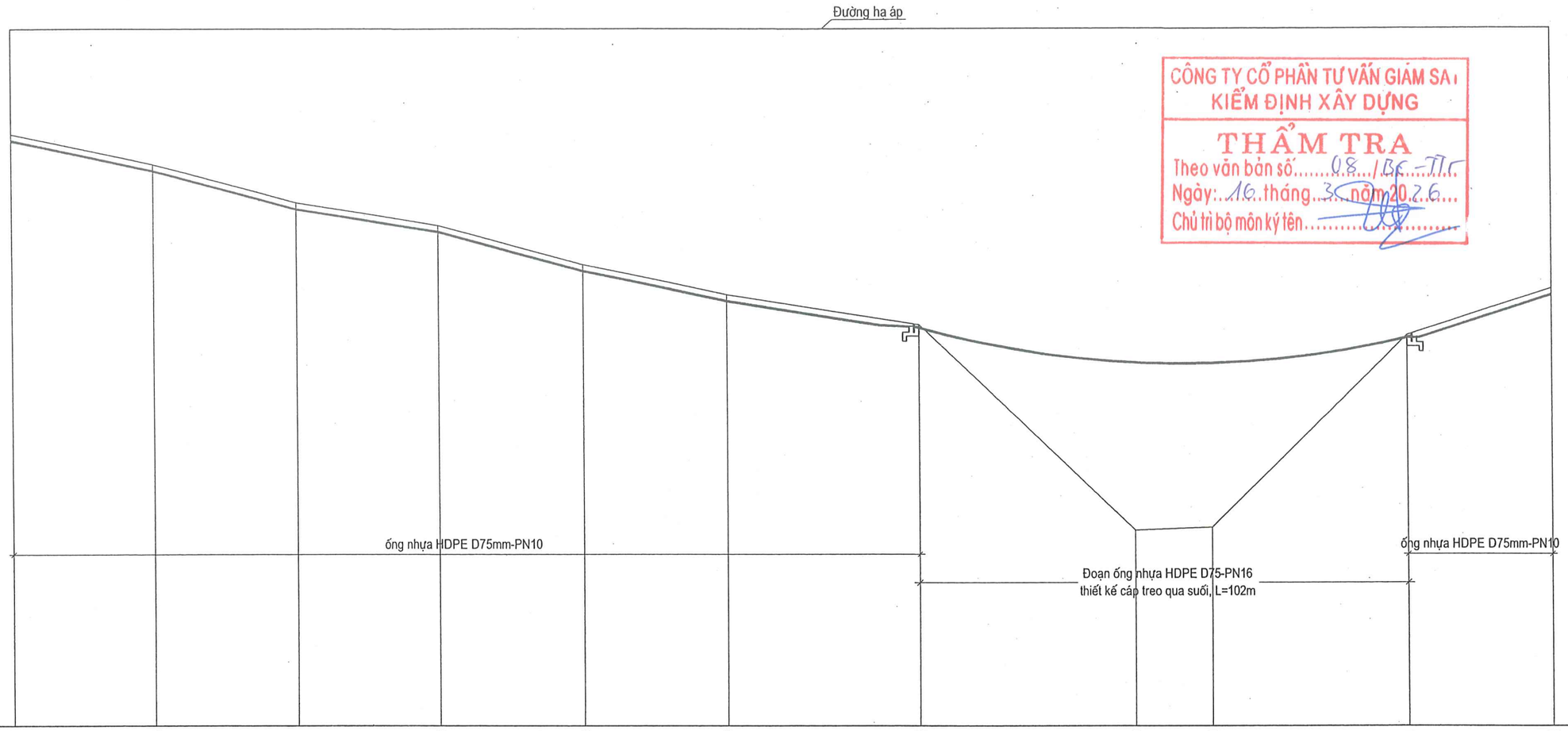

CÔNG TY CỔ PHẦN TƯ VẤN GIÁM SÁT KIỂM ĐỊNH XÂY DỰNG
THẨM TRA
Theo văn bản số 08 / BC-TTC
Ngày: 16 tháng 3 năm 2026
Chủ trì bộ môn ký tên

MSS:330.00

Cao độ tự nhiên	454.07	447.68	439.71	434.96	426.76	420.45	414.16	371.20	371.80	411.91	421.60	
Cao độ đáy ống thiết kế	453.67	447.28	439.31	434.56	426.36	420.05	413.76	412.77	412.41	411.51	421.20	
Cao độ hạ áp												
Cự ly lẻ		30.00	30.00	30.00	30.00	30.00	40.00	45.00	16.00	41.00	30.00	
Cự ly cộng dồn	3719.00	3749.00	3779.00	3809.00	3839.00	3869.00	3909.00	3954.00	3970.00	4011.00	4041.00	
Tên cọc	O126	O127	O128	O129	O130	O131	O132	O133	O134	O135	O136	

CÔNG TY TRÁCH NHIỆM HỮU HẠN TƯ VẤN THIẾT ĐỒNG TÂM	CÔNG TRÌNH: NƯỚC SINH HOẠT THÔN LÀNG LINH XÃ TRẠM TẤU - TỈNH LÀO CAI	CHỨC DANH	HỌ VÀ TÊN	CHỮ KÝ	LÀO CAI, THÁNG NĂM 2026	TỶ LỆ: 1/1000
		C. N. T.K	LÊ THẾ ANH			HT: /2026
		C. T. T.K	LÊ THẾ ANH			
THIẾT KẾ BẢN VẼ THI CÔNG	CẮT DỌC TUYẾN ỐNG CHÍNH O	THIẾT KẾ	HOÀNG THỊ HỒNG		GIÁM ĐỐC	BẢN VẼ SỐ: 09/11
		KIỂM TRA	HỨA VĂN HỮU		HỨA VĂN HỮU	LẦN XUẤT BẢN : 01

CÔNG TY TNHH TƯ VẤN THIẾT KẾ ĐỒNG TÂM
M.S.D.N: 5200324307 - P. YÊN BÁI - T. LÀO CAI

CÔNG TY CỔ PHẦN TƯ VẤN GIÁM SÁT KIỂM ĐỊNH XÂY DỰNG
THẨM TRA
Theo văn bản số.....08.../BC-TTr
Ngày:...16...tháng...3...năm 2026...
Chủ trì bộ môn ký tên.....

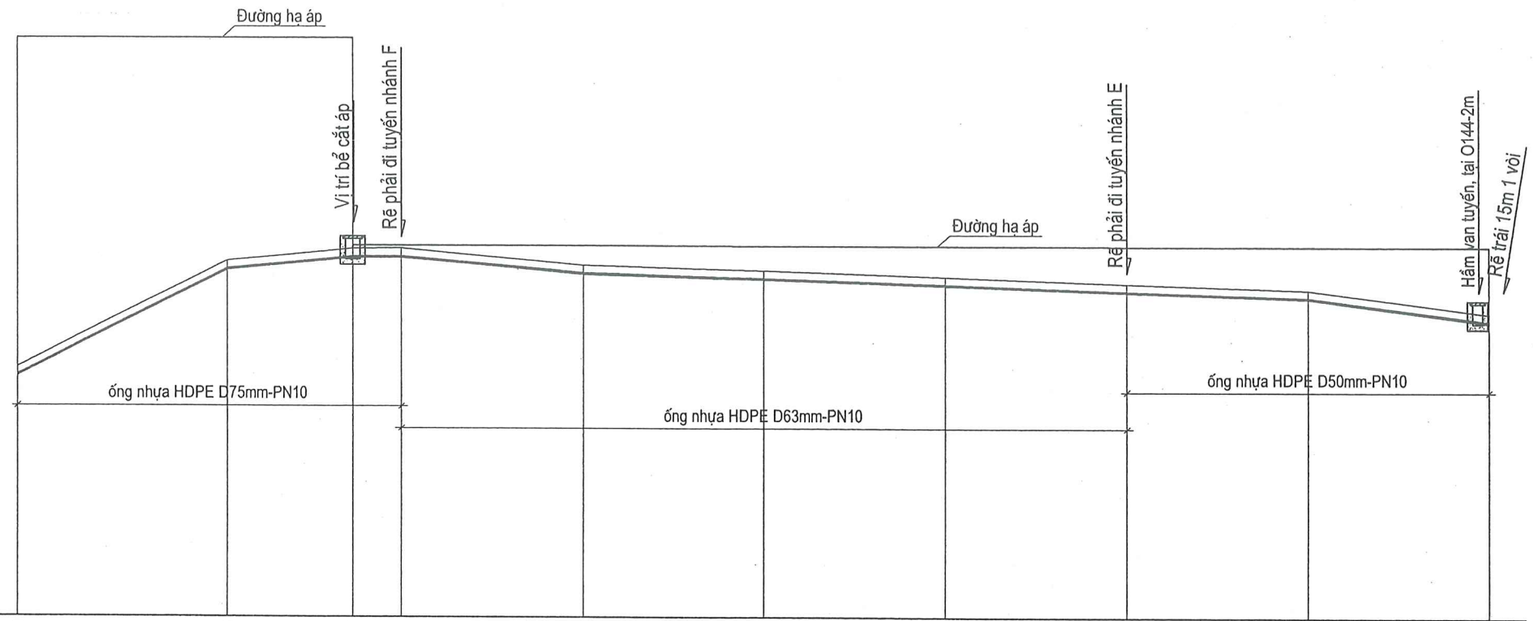

Cao độ tự nhiên	421.60	439.36	441.37	441.41	438.67	437.80	436.76	435.63	434.59	430.62	
Cao độ đáy ống thiết kế	421.20	438.96	440.97	441.01	438.27	437.40	436.36	435.23	434.19	430.22	
Cao độ hạ áp			476.00 441.90	441.89				441.85			
Cự ly lẻ		35.00	21.00	8.00	30.00	30.00	30.00	30.00	30.00	30.00	
Cự ly cộng dồn	4041.00	4076.00	4097.00	4105.00	4135.00	4165.00	4195.00	4225.00	4255.00	4285.00	
Tên cọc	O136	O137	O138	O138A	O139	O140	O141	O142	O143	O144	

CÔNG TY TRÁCH NHIỆM HỮU HẠN TƯ VẤN THIẾT ĐỒNG TÂM	CÔNG TRÌNH: NƯỚC SINH HOẠT THÔN LÀNG LINH XÃ TRẠM TẤU - TỈNH LÀO CAI	CHỨC DANH	HỌ VÀ TÊN	CHỮ KÝ	TỶ LỆ: 1/1000
		C. N. T.K	LÊ THẾ ANH		HT: /2026
		C. T. T.K	LÊ THẾ ANH		
THIẾT KẾ BẢN VẼ THI CÔNG	CẮT DỌC TUYẾN ỐNG CHÍNH O	THIẾT KẾ	HOÀNG THỊ HỒNG		BẢN VẼ SỐ: 10/11
		KIỂM TRA	HỨA VĂN HỮU		LẦN XUẤT BẢN : 01

LÀO CAI, THÁNG NĂM 2026
GIÁM ĐỐC
CÔNG TY TNHH TƯ VẤN THIẾT KẾ ĐỒNG TÂM
M.S.D.N: 5200324307 - P. YÊN BÁI - T. LÀO CAI
HỨA VĂN HỮU

CÔNG TY CỔ PHẦN TƯ VẤN GIÁM SÁT KIỂM ĐỊNH XÂY DỰNG
THẨM TRA
Theo văn bản số: 08 / TC
Ngày: 16 tháng 03 năm 2026
Chủ trì bộ môn ký tên:

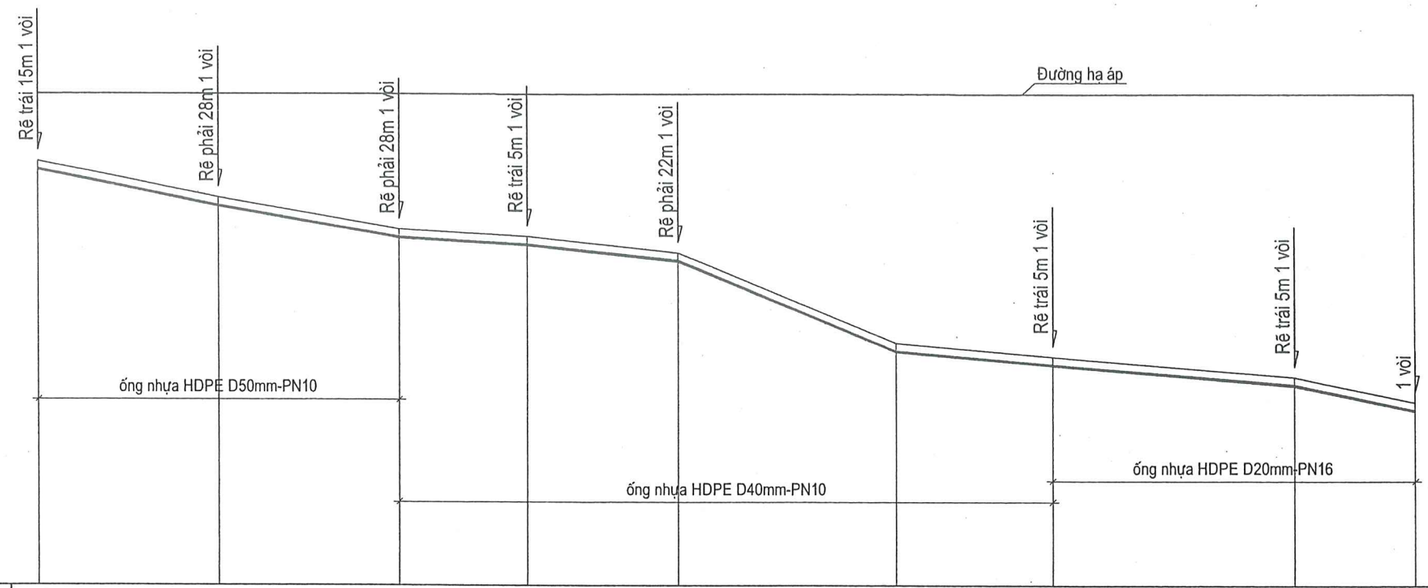

MSS:360.00

Cao độ tự nhiên	430.62		424.55		419.30	418.09	415.39	400.38	398.10	394.73	390.46
Cao độ đáy ống thiết kế	430.22		424.15		418.90	417.69	414.99	399.98	397.70	394.43	390.16
Cao độ hạ áp					441.83				441.80		441.75
Cự ly lẻ		30.00	30.00		21.00	25.00	36.00	26.00	40.00	20.00	
Cự ly cộng dồn	4285.00		4315.00		4345.00	4366.00	4391.00	4427.00	4453.00	4493.00	4513.00
Tên cọc	O144		O145		O146	O147	O148	O149	O150	O151	O152

CÔNG TY TRÁCH NHIỆM HỮU HẠN TƯ VẤN THIẾT ĐỒNG TÂM	CÔNG TRÌNH: NƯỚC SINH HOẠT THÔN LÀNG LINH XÃ TRẠM TẤU - TỈNH LÀO CAI	CHỨC DANH	HỌ VÀ TÊN	CHỮ KÝ	LÀO CAI , THÁNG NĂM 2026	TỶ LỆ: 1/1000
		C. N. T.K	LÊ THẾ ANH		GIÁM ĐỐC	HT: /2026
		C. T. T.K	LÊ THẾ ANH			
THIẾT KẾ BẢN VẼ THI CÔNG	CẮT DỌC TUYẾN ỐNG CHÍNH O	THIẾT KẾ	HOÀNG THỊ HỒNG			BẢN VẼ SỐ: 11/11
		KIỂM TRA	HỨA VĂN HỮU		HỨA VĂN HỮU	LẦN XUẤT BẢN : 01

CÔNG TY TNHH TƯ VẤN THIẾT KẾ ĐỒNG TÂM
M.S.D.N: 5200324307-C.T.T.N.H.H
P. YÊN BÁI - T. LÀO CAI

M/C MẪU NGANG ĐÀO MÓNG ĐƯỜNG ỐNG

áp dụng cho những đoạn có đường kính ống D>=40mm

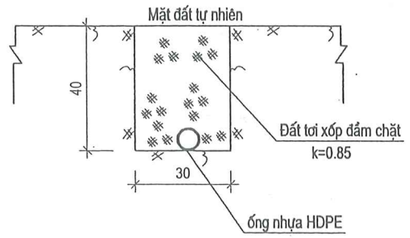

M/C MẪU NGANG ĐÀO MÓNG ĐƯỜNG ỐNG

áp dụng cho những đoạn có đường kính ống D<=32mm

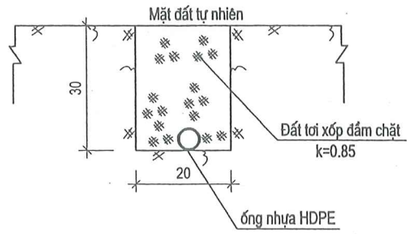

CÔNG TY CỔ PHẦN TƯ VẤN GIÁM SÁT KIỂM ĐỊNH XÂY DỰNG
THẨM TRA
Theo văn bản số: 08/BC-TTr
Ngày: 16 tháng 3 năm 2026
Chủ trì bộ môn ký tên:

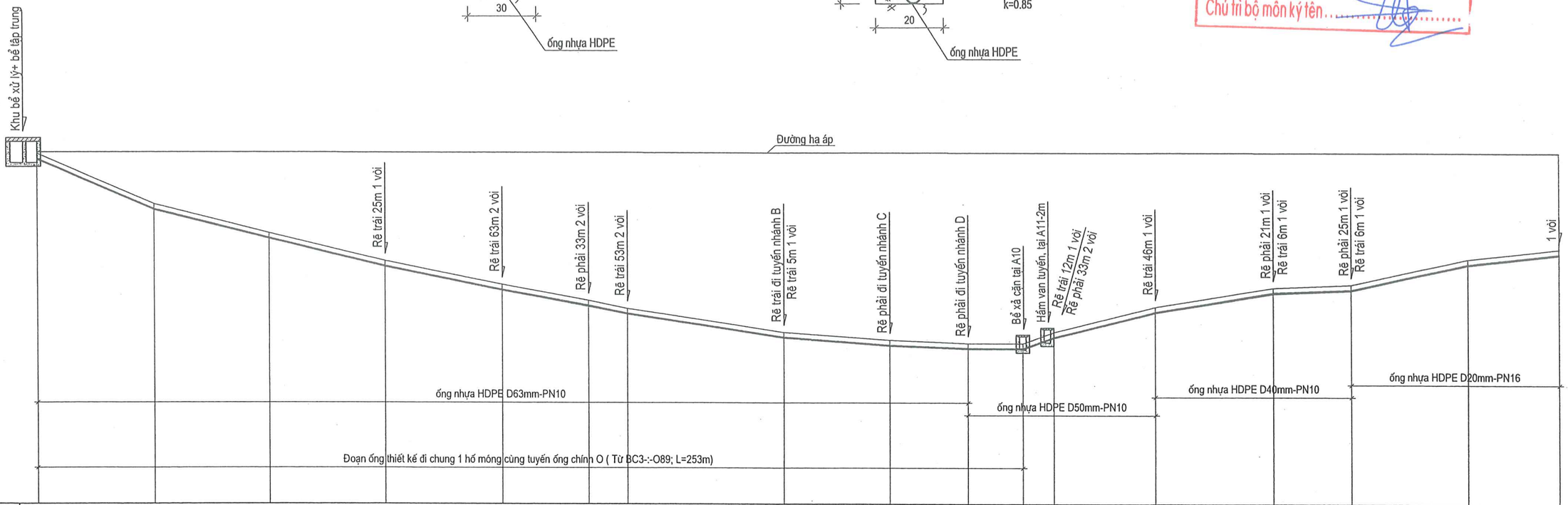

MSS:633.00

Cao độ tự nhiên	722.91	710.07	702.74	695.60	689.52	685.50	683.45	677.40	675.38	674.55	674.53	677.45	683.87	688.76	689.53	696.04	698.66	
Cao độ đáy ống thiết kế	722.51	709.67	702.34	695.20	689.12	685.10	683.05	677.00	674.98	674.15	674.13	677.05	683.47	688.36	689.13	695.74	698.36	
Cao độ hạ áp	723.30							723.09	723.08	723.07			723.06		723.04		723.02	
Cự ly lẻ		30.00	30.00	30.00	30.00	22.00	10.00	40.00	27.00	20.00	14.00	8.00	26.00	30.00	20.00	30.00	23.00	
Cự ly cộng dồn	0.00	30.00	60.00	90.00	120.00	142.00	152.00	192.00	219.00	239.00	253.00	261.00	287.00	317.00	337.00	367.00	390.00	
Tên cọc	BC3	A1	A2	A3	A4	A5	A6	A7	A8	A9	A10	A11	A12	A13	A14	A15	A16	

CÔNG TY TRÁCH NHIỆM HỮU HẠN TƯ VẤN THIẾT ĐỒNG TÂM	CÔNG TRÌNH: NƯỚC SINH HOẠT THÔN LÀNG LINH XÃ TRẠM TẤU - TỈNH LÀO CAI	CHỨC DANH	HỌ VÀ TÊN	CHỮ KÝ	LÀO CAI, THÁNG NĂM 2026	TỶ LỆ: 1/1000
		C. N. T.K	LÊ THẾ ANH		GIÁM ĐỐC	HT: /2026
		C. T. T.K	LÊ THẾ ANH			
THIẾT KẾ BẢN VẼ THI CÔNG	CẮT DỌC TUYẾN ỐNG NHÁNH A (RẼ TẠI BỂ CHỨA)	THIẾT KẾ	HOÀNG THỊ HỒNG			BẢN VẼ SỐ: 01/01
		KIỂM TRA	HỨA VĂN HỮU		HỨA VĂN HỮU	LẦN XUẤT BẢN : 01

CÔNG TY TNHH TƯ VẤN THIẾT KẾ ĐỒNG TÂM
M.S.D.N: 5200324302
P. YÊN BÁI - T. LÀO CAI

M/C MẪU NGANG ĐÀO MÓNG ĐƯỜNG ỐNG

áp dụng cho những đoạn có đường kính ống D>=40mm

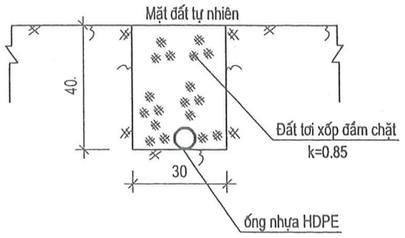

M/C MẪU NGANG ĐÀO MÓNG ĐƯỜNG ỐNG

áp dụng cho những đoạn có đường kính ống D<=32mm

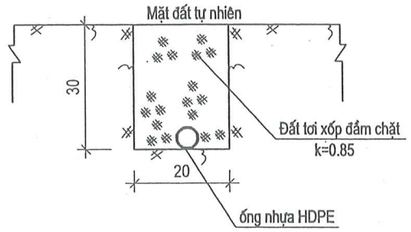

CÔNG TY CỔ PHẦN TƯ VẤN GIÁM SÁT KIỂM ĐỊNH XÂY DỰNG

THẨM TRA

Theo văn bản số 08 / BC - TTT

Ngày: 16 tháng 3 năm 2026

Chủ trì bộ môn ký tên

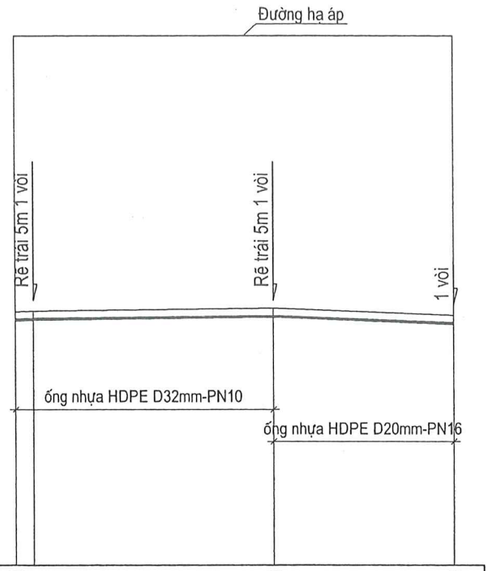

MSS:635.00

Cao độ tự nhiên	677.40 677.51	677.98	676.80	
Cao độ đáy ống thiết kế	677.10 677.21	677.68	676.50	
Cao độ hạ áp	723.09	723.08	723.07	
Cự ly lẻ	3.00	40.00	30.00	
Cự ly cộng dồn	0.00 3.00	43.00	73.00	
Tên cọc	A7 B1	B2	B3	

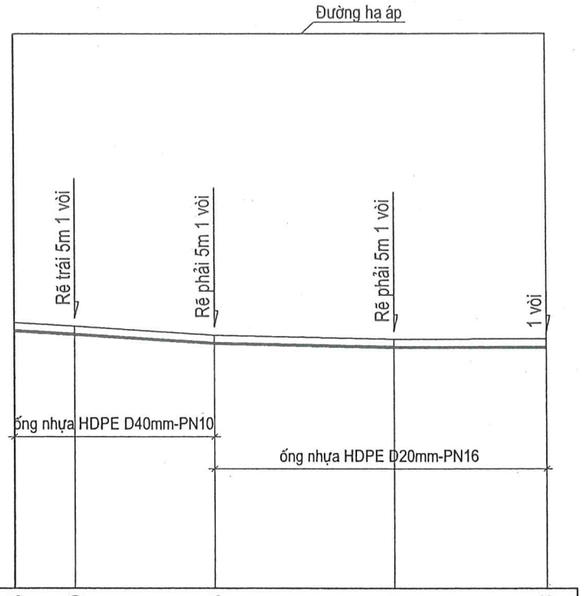

MSS:631.00

Cao độ tự nhiên	675.38	674.80	673.28	672.61	672.65	
Cao độ đáy ống thiết kế	674.98	674.40	672.88	672.31	672.35	
Cao độ hạ áp	723.08		723.07		723.03	
Cự ly lẻ		10.00	23.00	30.00	25.00	
Cự ly cộng dồn	0.00	10.00	33.00	63.00	88.00	
Tên cọc	A8 C1		C2	C3	C4	

CÔNG TY TRÁCH NHIỆM HỮU HẠN TƯ VẤN THIẾT ĐỒNG TÂM	CÔNG TRÌNH: NƯỚC SINH HOẠT THÔN LÀNG LINH XÃ TRẠM TẤU - TỈNH LÀO CAI	CHỨC DANH	HỌ VÀ TÊN	CHỮ KÝ	LÀO CAI, THÁNG NĂM 2026 GIÁM ĐỐC	TỶ LỆ: 1/1000
		C. N. T.K	LÊ THẾ ANH			HT: /2026
		C. T. T.K	LÊ THẾ ANH			
THIẾT KẾ BẢN VẼ THI CÔNG	CẮT DỌC TUYẾN ỐNG NHÁNH B (RẼ TRÁI TẠI A7) CẮT DỌC TUYẾN ỐNG NHÁNH C (RẼ PHẢI TẠI A8)	THIẾT KẾ	HOÀNG THỊ HỒNG			BẢN VẼ SỐ: 01/11
		KIỂM TRA	HỨA VĂN HỮU		HỨA VĂN HỮU	LẦN XUẤT BẢN : 01

CÔNG TY TNHH TƯ VẤN THIẾT KẾ ĐỒNG TÂM

CÔNG TY CỔ PHẦN TƯ VẤN GIÁM SÁT
KIỂM ĐỊNH XÂY DỰNG
THẨM TRA
Theo văn bản số.....08.../BC-TTr
Ngày:..16..tháng..3..năm 2026.....
Chủ trì bộ môn ký tên.....

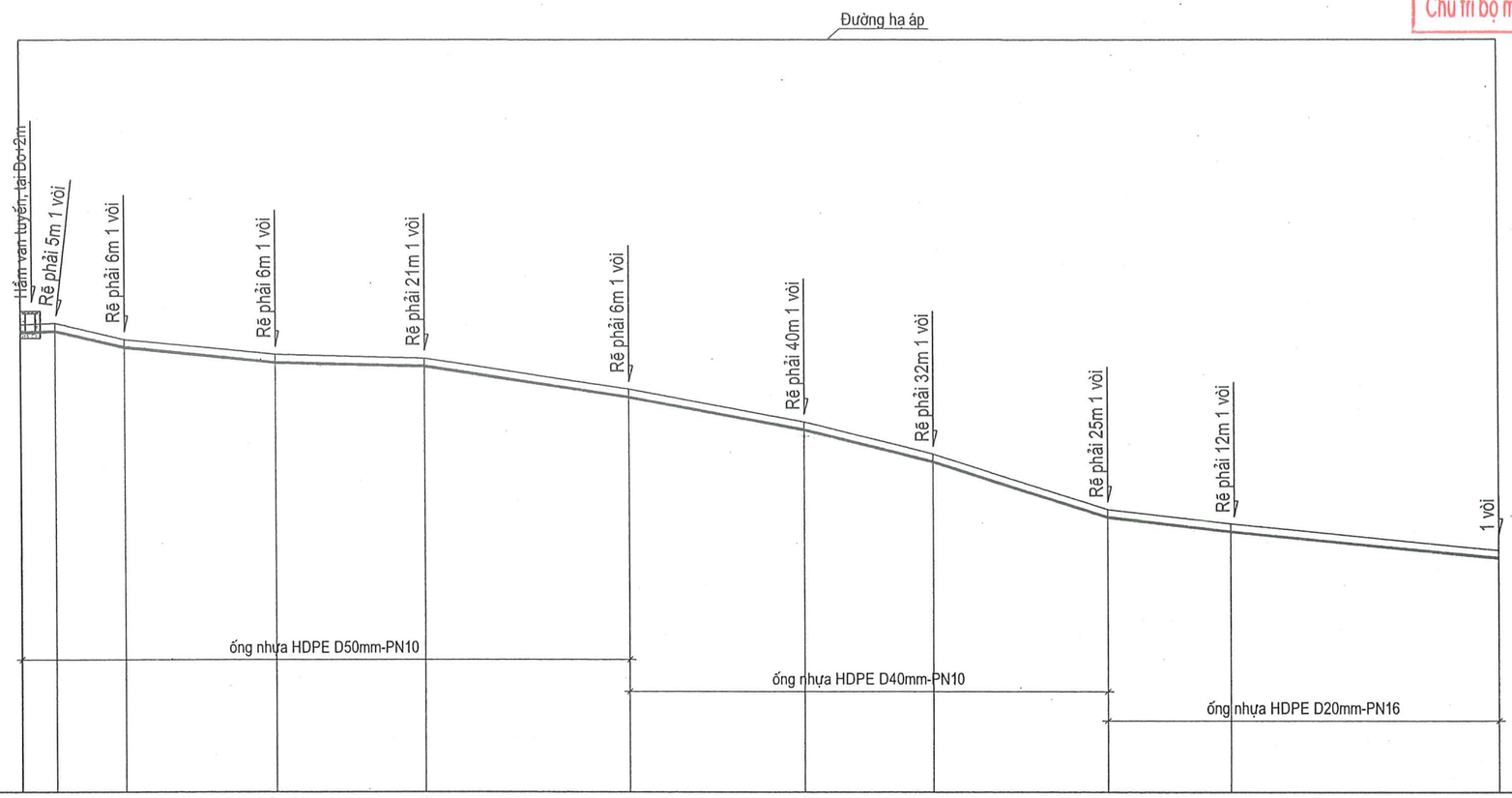

MSS:594.00

Cao độ tự nhiên	674.55	674.76	671.96	669.37	668.76	663.40	657.80	652.30	642.69	640.18	635.56
Cao độ đáy ống thiết kế	674.15	674.36	671.56	668.97	668.36	663.00	657.40	651.90	642.29	639.88	635.26
Cao độ hạ áp	723.07					723.03			723.01		722.84
Cự ly lẻ	6.00	12.00	26.00	26.00	35.00	30.00	22.00	30.00	21.00	46.00	
Cự ly cộng dồn	0.00	6.00	18.00	44.00	70.00	105.00	135.00	157.00	187.00	208.00	254.00
Tên cọc	A9=Do	D1	D2	D3	D4	D5	D6	D7	D8	D9	D10

M/C MẪU NGANG ĐÀO MÓNG ĐƯỜNG ỐNG
áp dụng cho những đoạn có đường kính ống D>=40mm

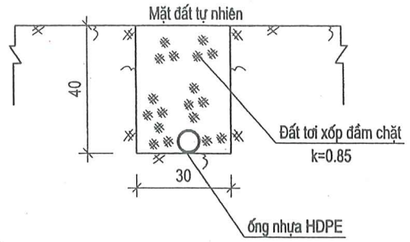

M/C MẪU NGANG ĐÀO MÓNG ĐƯỜNG ỐNG
áp dụng cho những đoạn có đường kính ống D<=32mm

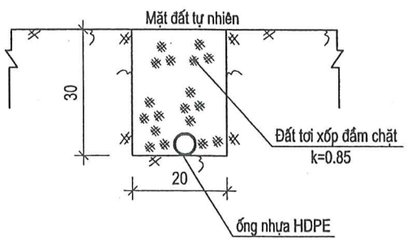

CÔNG TY TRÁCH NHIỆM HỮU HẠN TƯ VẤN THIẾT ĐỒNG TÂM	CÔNG TRÌNH: NƯỚC SINH HOẠT THÔN LÀNG LINH XÃ TRẠM TẤU - TỈNH LÀO CAI	CHỨC DANH	HỌ VÀ TÊN	CHỮ KÝ	TỶ LỆ: 1/1000
		C. N. T.K	LÊ THẾ ANH		HT: /2026
THIẾT KẾ BẢN VẼ THI CÔNG	CẮT DỌC TUYẾN ỐNG NHÁNH D (RẼ PHẢI TẠI A9)	C. T. T.K	LÊ THẾ ANH		BẢN VẼ SỐ: 01/11
		THIẾT KẾ	HOÀNG THỊ HỒNG		LẦN XUẤT BẢN : 01
		KIỂM TRA	HỨA VĂN HỮU		

LÀO CAI , THÁNG NĂM 2026
GIÁM ĐỐC
CÔNG TY TNHH TƯ VẤN THIẾT KẾ ĐỒNG TÂM
M.S.D.N: 5200324307-C.T.C.P.H.H
P.YÊN BÁI - T.LÀO CAI
HỨA VĂN HỮU

M/C MẪU NGANG ĐÀO MÓNG ĐƯỜNG ỐNG

áp dụng cho những đoạn có đường kính ống D>=40mm

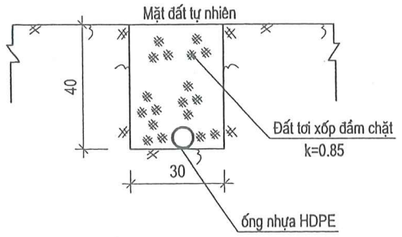

M/C MẪU NGANG ĐÀO MÓNG ĐƯỜNG ỐNG

áp dụng cho những đoạn có đường kính ống D<=32mm

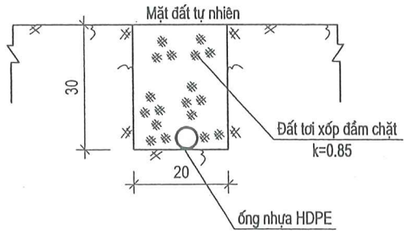

M/C MẪU MỐ ÔM ỐNG (1/20)

Mố ôm ống, những đoạn ống đi qua sườn đá + cống + đỉnh tường kè
Từ cọc: F24-:-F26; F28-:-F30; F34-:-F35; F36-:-F40

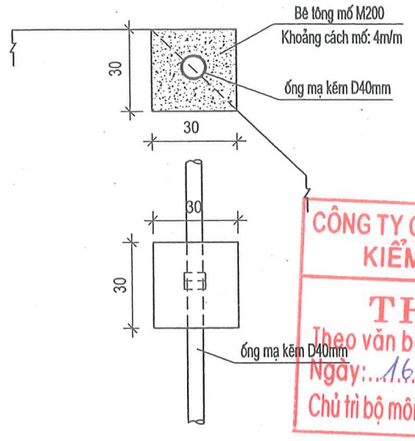

M/C MẪU BÊ TÔNG BỌC DỌC ỐNG (1/20)

Từ cọc: F78-:-F78+15m (L=15m). Đoạn qua mái đá xây cống cũ

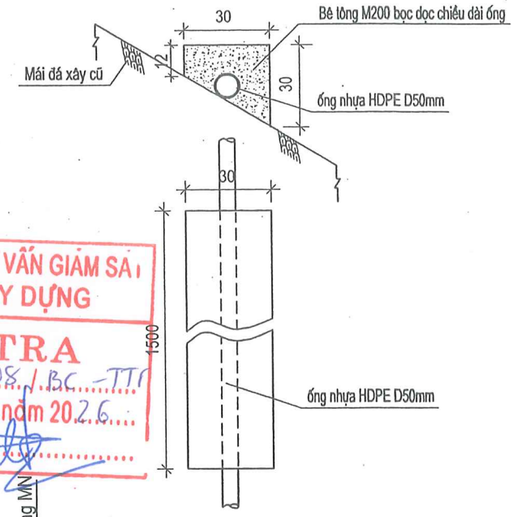

CÔNG TY CỔ PHẦN TƯ VẤN GIÁM SÁT KIỂM ĐỊNH XÂY DỰNG
THẨM TRA
Theo văn bản số.....08 / BC -TTT
Ngày:...16..tháng...3..năm 2026....
Chủ trì bộ môn ký tên.....

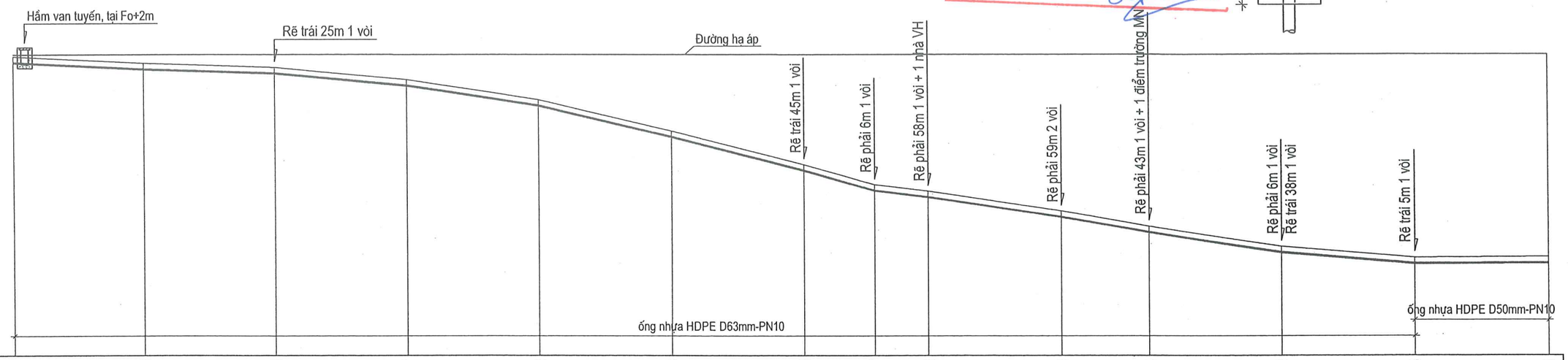

MSS:373.00

Cao độ tự nhiên	441.37	439.86	438.90	436.07	431.48	424.29	416.50	411.87	410.36	405.76	402.30	397.68	395.16	395.31
Cao độ đáy ống thiết kế	440.97	439.46	438.50	435.67	431.08	423.89	416.10	411.47	409.96	405.36	401.90	397.28	394.76	394.91
Cao độ hạ áp	441.89												441.60	
Cự ly lẻ		30.00	30.00	30.00	30.00	30.00	30.00	16.00	12.00	30.00	20.00	30.00	30.00	30.00
Cự ly cộng dồn	0.00	30.00	60.00	90.00	120.00	150.00	180.00	196.00	208.00	238.00	258.00	288.00	318.00	348.00
Tên cọc	O138A=Fo	F1	F2	F3	F4	F5	F6	F7	F8	F9	F10	F11	F12	F13

CÔNG TY TRÁCH NHIỆM HỮU HẠN TƯ VẤN THIẾT ĐỒNG TÂM	CÔNG TRÌNH: NƯỚC SINH HOẠT THÔN LÀNG LINH XÃ TRẠM TẤU - TỈNH LÀO CAI	CHỨC DANH	HỌ VÀ TÊN	CHỮ KÝ	LÀO CAI , THÁNG NĂM 2026	TỶ LỆ: 1/1000
		C. N. T.K	LÊ THẾ ANH		GIÁM ĐỐC	HT: /2026
		C. T. T.K	LÊ THẾ ANH			
THIẾT KẾ BẢN VẼ THI CÔNG	CẮT DỌC TUYẾN ỐNG NHÁNH F (RẼ PHẢI TẠI O138A)	THIẾT KẾ	HOÀNG THỊ HỒNG			BẢN VẼ SỐ: 01/08
		KIỂM TRA	HỨA VĂN HỮU		HỨA VĂN HỮU	LẦN XUẤT BẢN : 01

CÔNG TY TNHH TƯ VẤN THIẾT KẾ ĐỒNG TÂM
M.S.D.N: 5200324307-C.T.T.N.H.H
P.YÊN BÁI - T.LÀO CAI

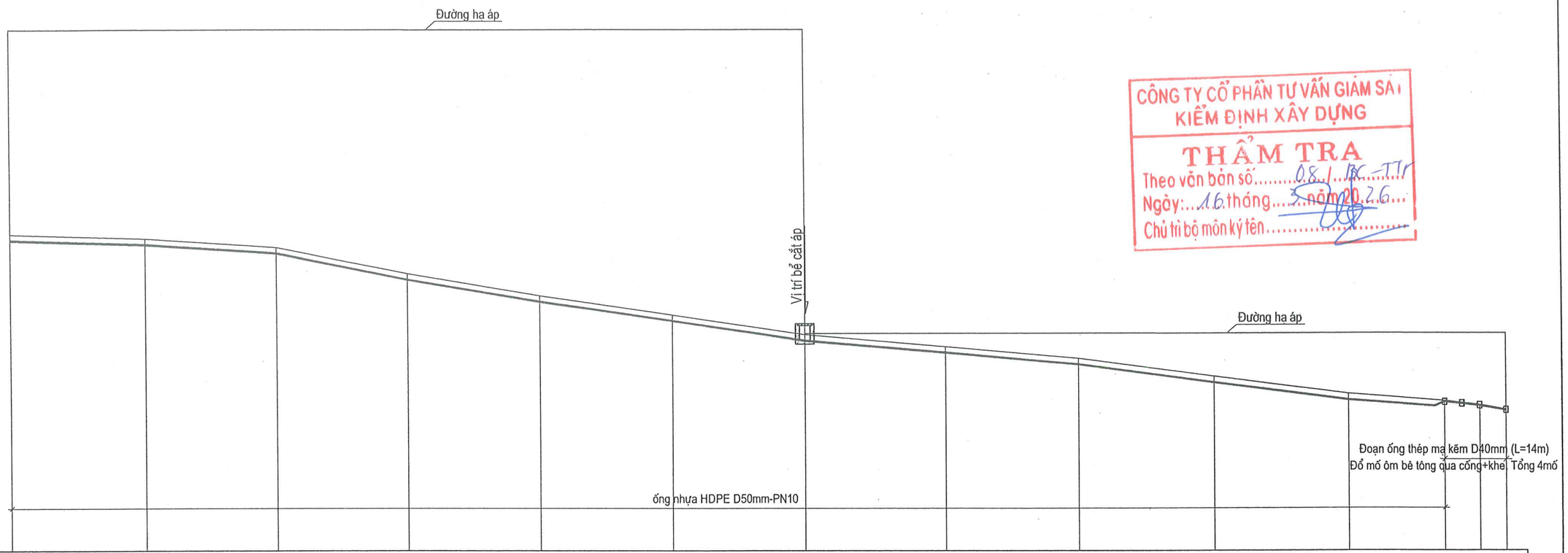

MSS:323.00

Cao độ tự nhiên	395.31	394.35	392.36	386.28	381.23	376.84	372.28	369.52	366.76	362.59	358.60	356.99	356.06	355.00	
Cao độ đáy ống thiết kế	394.91	393.95	391.96	385.88	380.83	376.44	371.88	369.12	366.36	362.19	358.20	356.99	356.06	355.00	
Cao độ hạ áp							441.31 372.58								
Cự ly lẻ		31.00	30.00	30.00	30.00	30.00	30.00	32.00	30.00	31.00	30.00	22.00	8.00	6.00	
Cự ly cộng dồn	348.00	379.00	409.00	439.00	469.00	499.00	529.00	561.00	591.00	622.00	652.00	674.00	682.00	688.00	
Tên cọc	F13	F14	F15	F16	F17	F18	F19	F20	F21	F22	F23	F24	F25	F26	

CÔNG TY CỔ PHẦN TƯ VẤN GIÁM SÁT KIỂM ĐỊNH XÂY DỰNG
THẨM TRA
Theo văn bản số 08 / BC-TTr
Ngày: 16 tháng 5 năm 2026
Chủ trì bộ môn ký tên

CÔNG TY TRÁCH NHIỆM HỮU HẠN TƯ VẤN THIẾT ĐỒNG TÂM	CÔNG TRÌNH: NƯỚC SINH HOẠT THÔN LÀNG LINH XÃ TRẠM TẤU - TỈNH LÀO CAI	CHỨC DANH	HỌ VÀ TÊN	CHỮ KÝ	TỶ LỆ: 1/1000
		C. N. T.K	LÊ THẾ ANH		HT: /2026
		C. T. T.K	LÊ THẾ ANH		
THIẾT KẾ BẢN VẼ THI CÔNG	CẮT DỌC TUYẾN ỐNG NHÁNH F (RẼ PHẢI TẠI O138A)	THIẾT KẾ	HOÀNG THỊ HỒNG		BẢN VẼ SỐ: 02/08
		KIỂM TRA	HỨA VĂN HỮU		LẦN XUẤT BẢN : 01

LÀO CAI, THÁNG NĂM 2026
GIÁM ĐỐC
CÔNG TY TNHH TƯ VẤN THIẾT KẾ ĐỒNG TÂM
M.S.D.N: 5200324307 - C.T.C.P - P. YÊN BÁI - T. LÀO CAI
HỨA VĂN HỮU

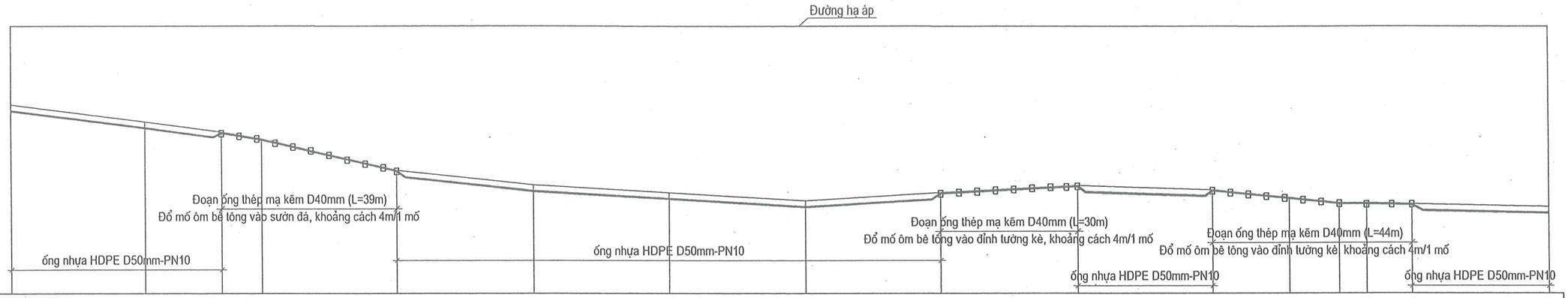

MSS:313.00

Cao độ tự nhiên	355.00	351.14	348.83	347.33	340.20	336.95	335.28	333.49	335.23	336.76	335.81	334.12	332.98	332.93	332.73	332.09
Cao độ đáy ống thiết kế	354.60	350.74	348.83	347.33	340.20	336.55	334.88	333.09	335.23	336.76	335.81	334.12	332.98	332.93	332.73	331.69
Cao độ hạ áp																
Cự ly lẻ	30.00	17.00	9.00	30.00	30.00	30.00	30.00	30.00	30.00	30.00	17.00	11.00	6.00	10.00	30.00	
Cự ly cộng dồn	688.00	718.00	735.00	744.00	774.00	804.00	834.00	864.00	894.00	924.00	954.00	971.00	982.00	988.00	998.00	1028.00
Tên cọc	F26	F27	F28	F29	F30	F31	F32	F33	F34	F35	F36	F37	F38	F39	F40	F41

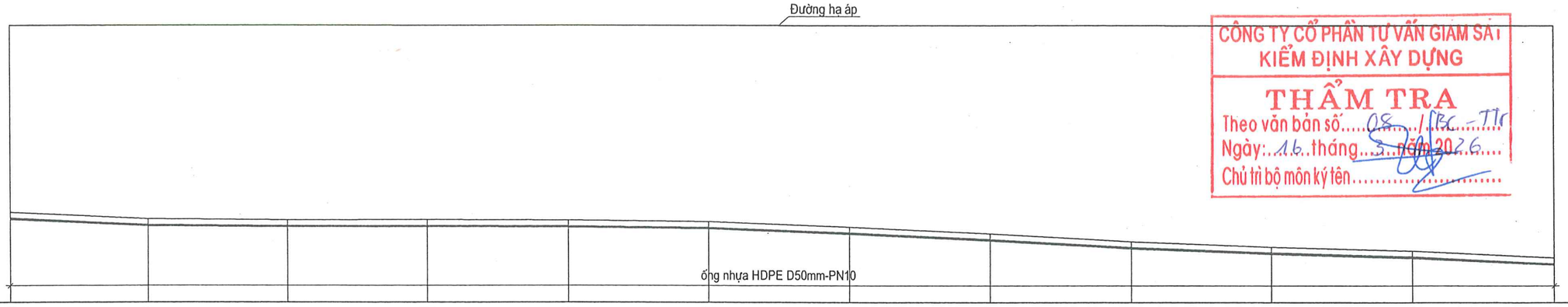

CÔNG TY CỔ PHẦN TƯ VẤN GIÁM SÁT KIỂM ĐỊNH XÂY DỰNG
THẨM TRA
Theo văn bản số 08 / BC - TTr
Ngày: 16 tháng 3 năm 2026
Chủ trì bộ môn ký tên

MSS:313.00

Cao độ tự nhiên	332.09	330.68	330.44	330.48	330.36	330.08	328.94	327.57	325.88	324.71	323.86	322.45
Cao độ đáy ống thiết kế	331.69	330.28	330.04	330.08	329.96	329.68	328.54	327.17	325.48	324.31	323.46	322.05
Cao độ hạ áp												
Cự ly lẻ	30.00	30.00	30.00	30.00	30.00	30.00	30.00	30.00	30.00	30.00	30.00	
Cự ly cộng dồn	1028.00	1058.00	1088.00	1118.00	1148.00	1178.00	1208.00	1238.00	1268.00	1298.00	1328.00	1358.00
Tên cọc	F41	F42	F43	F44	F45	F46	F47	F48	F49	F50	F51	F52

CÔNG TY TRÁCH NHIỆM HỮU HẠN TƯ VẤN THIẾT ĐỒNG TÂM	CÔNG TRÌNH: NƯỚC SINH HOẠT THÔN LÀNG LINH XÃ TRẠM TẤU - TỈNH LÀO CAI	CHỨC DANH	HỌ VÀ TÊN	CHỮ KÝ	LÀO CAI, THÁNG NĂM 2026	TỶ LỆ: 1/1000
		C. N. T.K	LÊ THẾ ANH		GIÁM ĐỐC	HT: /2026
		C. T. T.K	LÊ THẾ ANH			
THIẾT KẾ BẢN VẼ THI CÔNG	CẮT DỌC TUYẾN ỐNG NHÁNH F (RẼ PHẢI TẠI O138A)	THIẾT KẾ	HOÀNG THỊ HỒNG			BẢN VẼ SỐ: 03/08
		KIỂM TRA	HỨA VĂN HỮU		HỨA VĂN HỮU	LẦN XUẤT BẢN : 01

CÔNG TY TNHH TƯ VẤN THIẾT KẾ ĐỒNG TÂM
M.S.D.N: 5200324307 - C.T.C.P - H.T.K.D - P. YÊN BÁI - T. LÀO CAI

CÔNG TY CỔ PHẦN TƯ VẤN GIÁM SÁT KIỂM ĐỊNH XÂY DỰNG

THẨM TRA

Theo văn bản số: 08/BC-TTr

Ngày: 16 tháng 3 năm 2026

Chủ trì bộ môn ký tên:

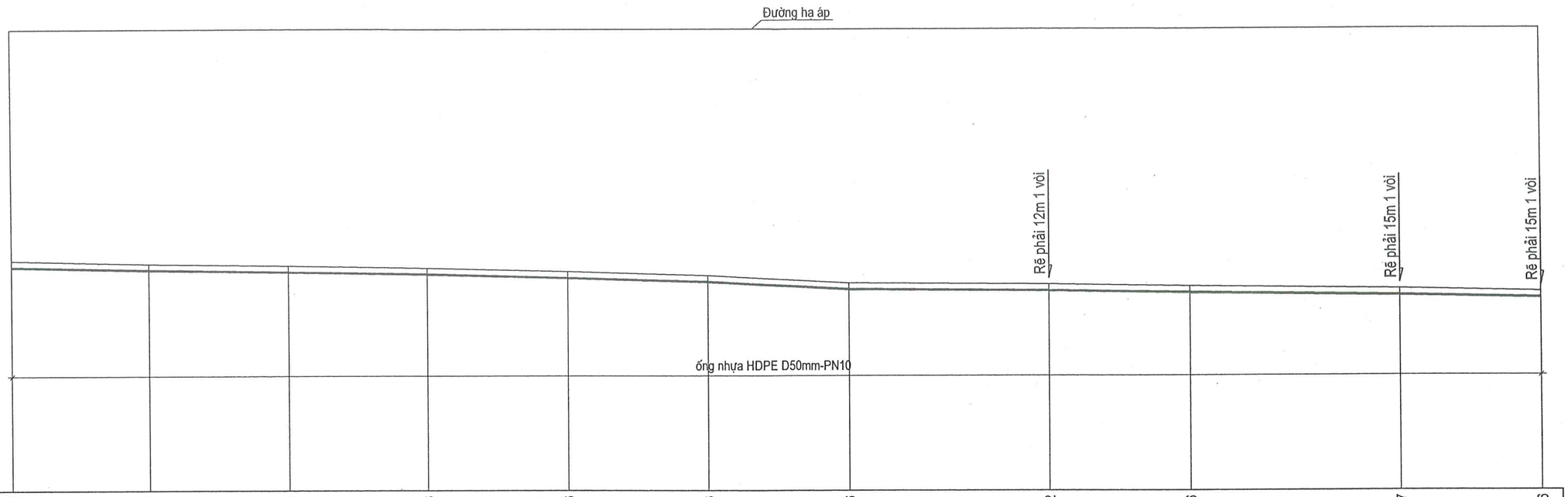

MSS:273.00

Cao độ tự nhiên	322.45	321.75	321.31	320.78	319.96	319.08	317.46	317.12	316.66	316.07	315.46
Cao độ đáy ống thiết kế	322.05	321.35	320.91	320.38	319.56	318.68	317.06	316.72	316.26	315.67	315.06
Cao độ hạ áp											
Cự ly lẻ		30.00	30.00	30.00	30.00	30.00	30.00	43.00	30.00	45.00	30.00
Cự ly cộng dồn	1358.00	1388.00	1418.00	1448.00	1478.00	1508.00	1538.00	1581.00	1611.00	1656.00	1686.00
Tên cọc	F52	F53	F54	F55	F56	F57	F58	F59	F60	F61	F62

CÔNG TY TRÁCH NHIỆM HỮU HẠN TƯ VẤN THIẾT ĐỒNG TÂM	CÔNG TRÌNH: NƯỚC SINH HOẠT THÔN LÀNG LINH XÃ TRẠM TẤU - TỈNH LÀO CAI	CHỨC DANH	HỌ VÀ TÊN	CHỮ KÝ	LÀO CAI, THÁNG NĂM 2026	TỶ LỆ: 1/1000
		C. N. T.K	LÊ THẾ ANH		GIÁM ĐỐC	HT: /2026
		C. T. T.K	LÊ THẾ ANH			
THIẾT KẾ BẢN VẼ THI CÔNG	CẮT DỌC TUYẾN ỐNG NHÁNH F (RẼ PHẢI TẠI O138A)	THIẾT KẾ	HOÀNG THỊ HỒNG			BẢN VẼ SỐ: 04/08
		KIỂM TRA	HỨA VĂN HỮU		HỨA VĂN HỮU	LẦN XUẤT BẢN : 01

CÔNG TY TNHH TƯ VẤN THIẾT KẾ ĐỒNG TÂM
M.S.D.N: 5200324307
YÊN BÁI - T.LÀO CAI

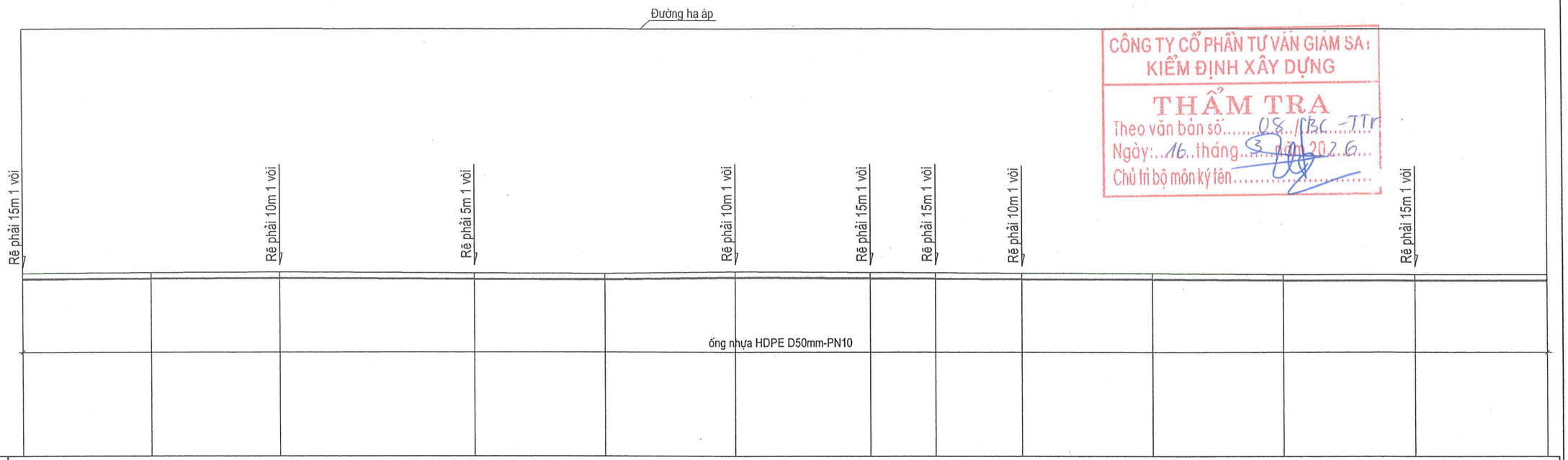

CÔNG TY CỔ PHẦN TƯ VẤN GIÁM SÁT KIỂM ĐỊNH XÂY DỰNG
THẨM TRA
Theo văn bản số.....08../BC-TTr
Ngày:...16..tháng..3..năm 2026...
Chủ trì bộ môn ký tên.....

Cao độ tự nhiên	315.46	315.61	315.72	315.48	315.39	315.83	315.63	315.56	315.43	315.37	315.13	315.13	315.13
Cao độ đáy ống thiết kế	315.06	315.21	315.32	315.08	314.99	315.43	315.23	315.16	315.03	314.97	314.73	314.73	314.73
Cao độ hạ áp													
Cự ly lẻ	30.00	30.00	45.00	30.00	30.00	31.00	15.00	20.00	30.00	30.00	30.00	30.00	
Cự ly cộng dồn	1686.00	1716.00	1746.00	1791.00	1821.00	1851.00	1882.00	1897.00	1917.00	1947.00	1977.00	2007.00	2037.00
Tên cọc	F62	F63	F64	F65	F66	F67	F68	F69	F70	F71	F72	F73	F74

CÔNG TY TRÁCH NHIỆM HỮU HẠN TƯ VẤN THIẾT ĐỒNG TÂM	CÔNG TRÌNH: NƯỚC SINH HOẠT THÔN LÀNG LINH XÃ TRẠM TẤU - TỈNH LÀO CAI	CHỨC DANH	HỌ VÀ TÊN	CHỮ KÝ	LÀO CAI, THÁNG NĂM 2026	TỶ LỆ: 1/1000
		C. N. T.K	LÊ THẾ ANH		GIÁM ĐỐC	HT: /2026
		C. T. T.K	LÊ THẾ ANH			
THIẾT KẾ BẢN VẼ THI CÔNG	CẮT DỌC TUYẾN ỐNG NHÁNH F (RẼ PHẢI TẠI O138A)	THIẾT KẾ	HOÀNG THỊ HỒNG			BẢN VẼ SỐ: 05/08
		KIỂM TRA	HỨA VĂN HỮU		HỨA VĂN HỮU	LẦN XUẤT BẢN : 01

CÔNG TY TNHH TƯ VẤN THIẾT KẾ ĐỒNG TÂM
M.S.D.N: 5200324307-C.T.T.N.H.H
YÊN BÁI - T.LÀO CAI

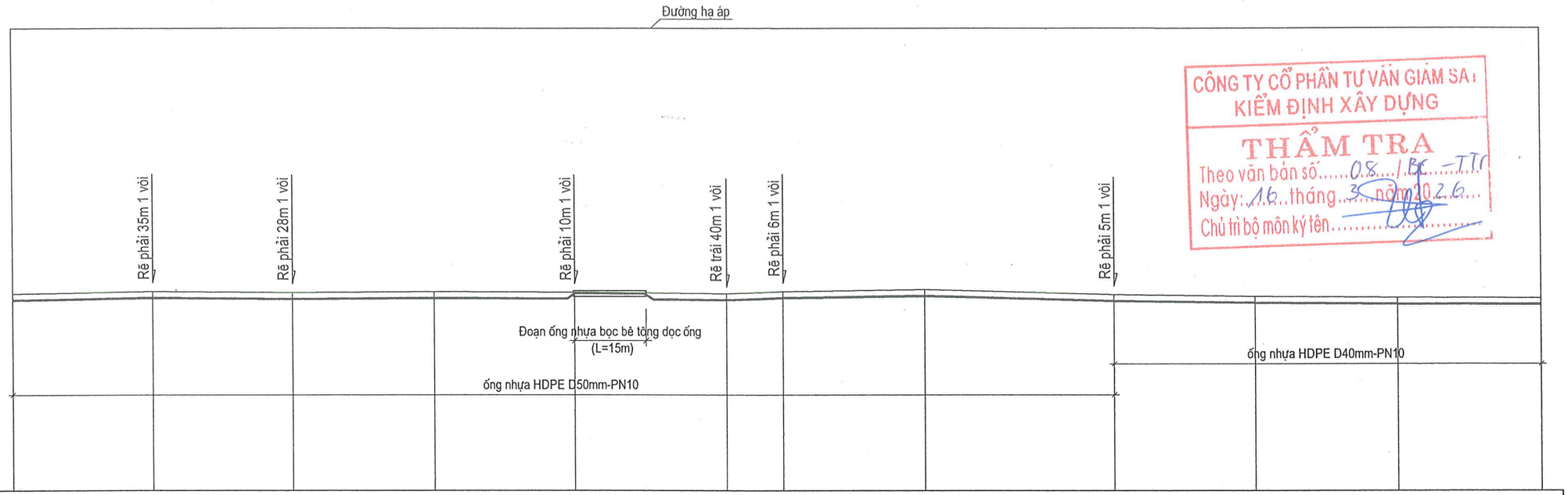

CÔNG TY CỔ PHẦN TƯ VẤN GIÁM SÁT KIỂM ĐỊNH XÂY DỰNG
THẨM TRA
Theo văn bản số 08 / BC-TTr
Ngày: 16 tháng 3 năm 2026
Chủ trì bộ môn ký tên

MSS:273.00

Cao độ tự nhiên	315.13	315.65	315.38	315.58	315.43	315.12	315.58	316.02	314.90	314.48	314.22	314.13
Cao độ đáy ống thiết kế	314.73	315.25	314.98	315.18	315.03	314.72	315.18	315.62	314.50	314.08	313.82	313.73
Cao độ hạ áp									370.21			
Cự ly lẻ		30.00	30.00	30.00	30.00	32.00	12.00	30.00	40.00	30.00	30.00	30.00
Cự ly cộng dồn	2037.00	2067.00	2097.00	2127.00	2157.00	2189.00	2201.00	2231.00	2271.00	2301.00	2331.00	2361.00
Tên cọc	F74	F75	F76	F77	F78	F79	F80	F81	F82	F83	F84	F85

CÔNG TY TRÁCH NHIỆM HỮU HẠN TƯ VẤN THIẾT ĐỒNG TÂM	CÔNG TRÌNH: NƯỚC SINH HOẠT THÔN LÀNG LINH XÃ TRẠM TẤU - TỈNH LÀO CAI	CHỨC DANH	HỌ VÀ TÊN	CHỮ KÝ	LÀO CAI, THÁNG NĂM 2026	TỶ LỆ: 1/1000
		C. N. T.K	LÊ THẾ ANH		GIÁM ĐỐC	HT: /2026
		C. T. T.K	LÊ THẾ ANH			
THIẾT KẾ BẢN VẼ THI CÔNG	CẮT DỌC TUYẾN ỐNG NHÁNH F (RẼ PHẢI TẠI O138A)	THIẾT KẾ	HOÀNG THỊ HỒNG			BẢN VẼ SỐ: 06/08
		KIỂM TRA	HỨA VĂN HỮU		HỨA VĂN HỮU	LẦN XUẤT BẢN : 01

CÔNG TY TNHH TƯ VẤN THIẾT KẾ ĐỒNG TÂM
M.S.D.N: 5200324307 - C.T.T.N.H.H
P. YÊN BÁI - T. LÀO CAI

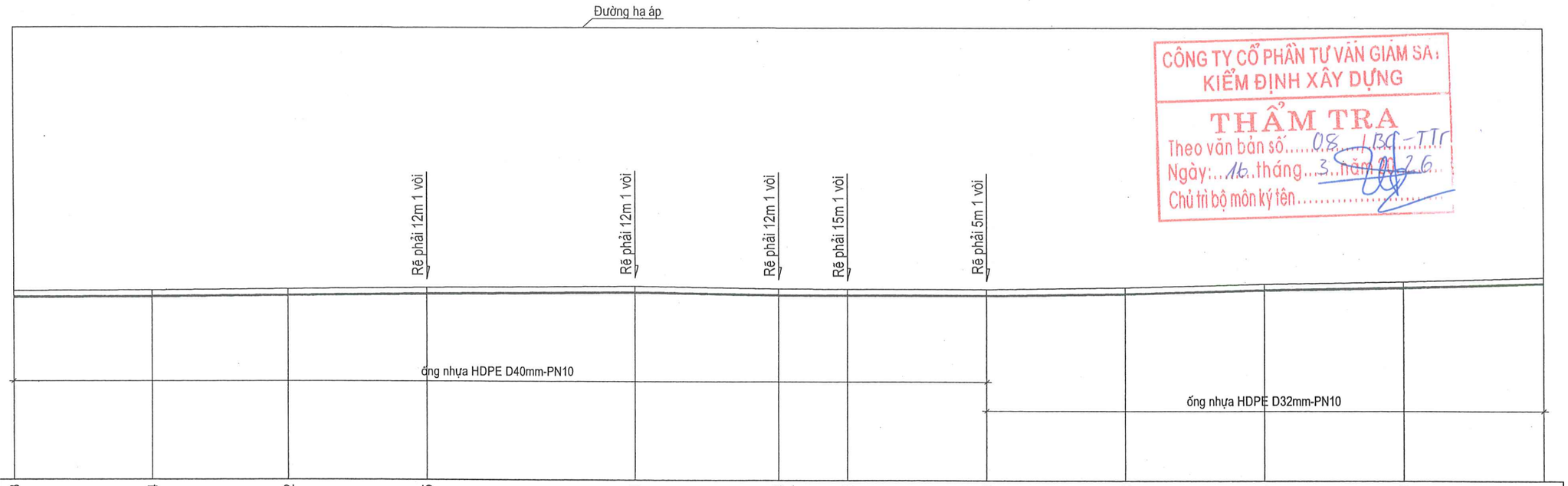

CÔNG TY CỔ PHẦN TƯ VẤN GIÁM SÁT KIỂM ĐỊNH XÂY DỰNG
THẨM TRA
Theo văn bản số 08 / BC-TTr
Ngày: 16 tháng 3 năm 2026
Chủ trì bộ môn ký tên

MSS:273.00

Cao độ tự nhiên	314.13	314.24	314.52	314.85	315.21	314.64	314.63	314.60	315.02	315.84	316.36	317.29
Cao độ đáy ống thiết kế	313.73	313.84	314.12	314.45	314.81	314.24	314.23	314.20	314.72	315.54	316.06	316.99
Cao độ hạ áp								370.04				
Cự ly lẻ	30.00	30.00	30.00	45.00	31.00	15.00	30.00	30.00	30.00	30.00	30.00	
Cự ly cộng dồn	2361.00	2391.00	2421.00	2451.00	2496.00	2527.00	2542.00	2572.00	2602.00	2632.00	2662.00	2692.00
Tên cọc	F85	F86	F87	F88	F89	F90	F91	F92	F93	F94	F95	F96

CÔNG TY TRÁCH NHIỆM HỮU HẠN TƯ VẤN THIẾT ĐỒNG TÂM	CÔNG TRÌNH: NƯỚC SINH HOẠT THÔN LÀNG LINH XÃ TRẠM TẤU - TỈNH LÀO CAI	CHỨC DANH	HỌ VÀ TÊN	CHỮ KÝ	LÀO CAI, THÁNG NĂM 2026 GIÁM ĐỐC	TỶ LỆ: 1/1000
		C. N. T.K	LÊ THẾ ANH			HT: /2026
		C. T. T.K	LÊ THẾ ANH			
THIẾT KẾ BẢN VẼ THI CÔNG	CẮT DỌC TUYẾN ỐNG NHÁNH F (RẼ PHẢI TẠI O138A)	THIẾT KẾ	HOÀNG THỊ HỒNG			BẢN VẼ SỐ: 07/08
		KIỂM TRA	HỨA VĂN HỮU		HỨA VĂN HỮU	LẦN XUẤT BẢN : 01

CÔNG TY TNHH TƯ VẤN THIẾT KẾ ĐỒNG TÂM
M.S.D.N: 5200324307-C.T.T.N.H.H
YÊN BÁI - T. LÀO CAI

CÔNG TY CỔ PHẦN TƯ VẤN GIÁM SÁT KIỂM ĐỊNH XÂY DỰNG
THẨM TRA
Theo văn bản số 08 / BC-TTr
Ngày: 16 tháng 3 năm 2026
Chủ trì bộ môn ký tên

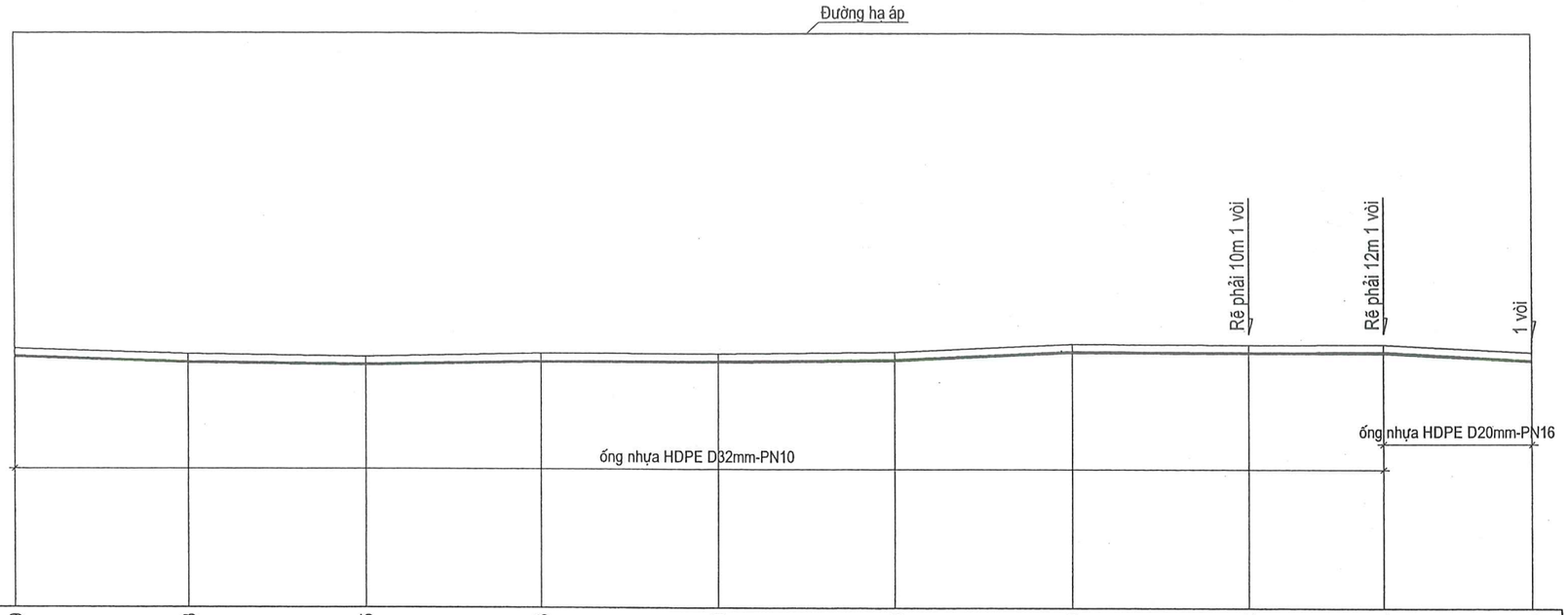

MSS:273.00

Cao độ tự nhiên	317.29	316.33	315.95	316.53	316.50	316.78	318.19	318.02	318.13	316.76
Cao độ đáy ống thiết kế	316.99	316.03	315.65	316.23	316.20	316.48	317.89	317.72	317.83	316.46
Cao độ hạ áp									369.94	369.93
Cự ly lẻ	30.00	30.00	30.00	30.00	30.00	30.00	30.00	23.00	25.00	
Cự ly cộng dồn	2692.00	2722.00	2752.00	2782.00	2812.00	2842.00	2872.00	2902.00	2925.00	2950.00
Tên cọc	F96	F97	F98	F99	F100	F101	F102	F103	F104	F105

CÔNG TY TRÁCH NHIỆM HỮU HẠN TƯ VẤN THIẾT ĐỒNG TÂM	CÔNG TRÌNH: NƯỚC SINH HOẠT THÔN LÀNG LINH XÃ TRẠM TẤU - TỈNH LÀO CAI	CHỨC DANH	HỌ VÀ TÊN	CHỮ KÝ	TỶ LỆ: 1/1000
		C. N. T.K	LÊ THẾ ANH		HT: /2026
		C. T. T.K	LÊ THẾ ANH		
THIẾT KẾ BẢN VẼ THI CÔNG	CẮT DỌC TUYẾN ỐNG NHÁNH F (RẼ PHẢI TẠI O138A)	THIẾT KẾ	HOÀNG THỊ HỒNG		BẢN VẼ SỐ: 08/08
		KIỂM TRA	HỨA VĂN HỮU		LẦN XUẤT BẢN : 01

LÀO CAI, THÁNG NĂM 2026
GIÁM ĐỐC
CÔNG TY TNHH TƯ VẤN THIẾT KẾ ĐỒNG TÂM
HỨA VĂN HỮU

M/C MẪU NGANG ĐÀO MÓNG ĐƯỜNG ỐNG

áp dụng cho những đoạn có đường kính ống D>=40mm

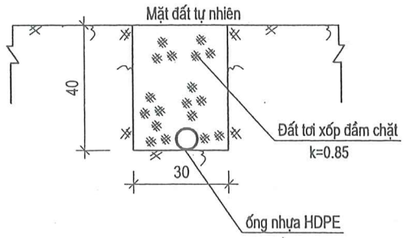

M/C MẪU NGANG ĐÀO MÓNG ĐƯỜNG ỐNG

áp dụng cho những đoạn có đường kính ống D<=32mm

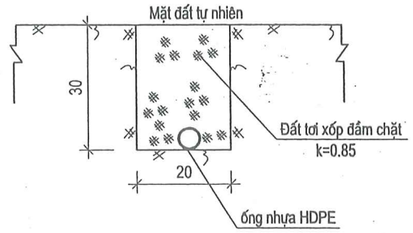

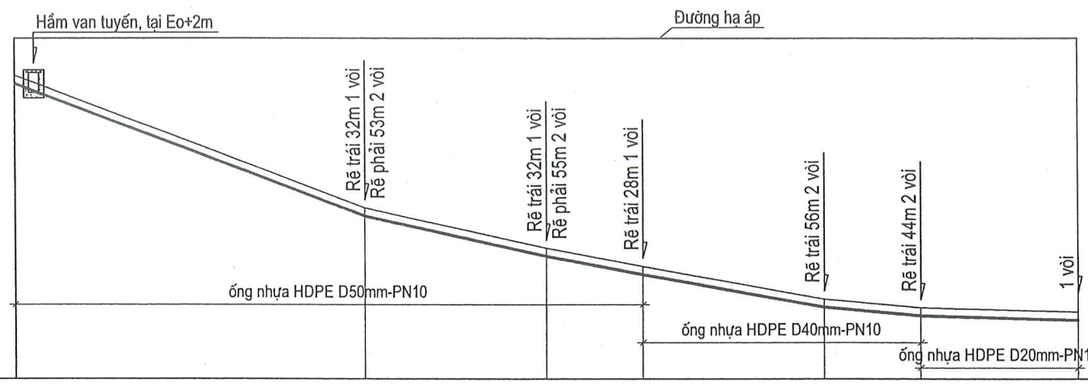

MSS:385.00

Cao độ tự nhiên	435.63	413.59	406.83	403.76	398.26	396.80	396.03	
Cao độ đáy ống thiết kế	435.23	413.19	406.43	403.36	397.86	396.40	395.73	
Cao độ hạ áp	441.85			441.81		441.80	441.79	
Cự ly lẻ		58.00	30.00	16.00	30.00	16.00	26.00	
Cự ly cộng dồn	0.00	58.00	88.00	104.00	134.00	150.00	176.00	
Tên cọc	O142=Eo	E1	E2	E3	E4	E5	E6	

CÔNG TY CỔ PHẦN TƯ VẤN GIÁM SÁT KIỂM ĐỊNH XÂY DỰNG
THẨM TRA
Theo văn bản số 018/BC-TTr
Ngày: 16 tháng 3 năm 2026
Chủ trì bộ môn ký tên

CÔNG TY TRÁCH NHIỆM HỮU HẠN TƯ VẤN THIẾT ĐỒNG TÂM	CÔNG TRÌNH: NƯỚC SINH HOẠT THÔN LÀNG LINH XÃ TRẠM TẤU - TỈNH LÀO CAI	CHỨC DANH	HỌ VÀ TÊN	CHỮ KÝ	LÀO CAI , THÁNG NĂM 2026	TỶ LỆ: 1/1000
		C. N. T.K	LÊ THẾ ANH		GIÁM ĐỐC	HT: /2026
		C. T. T.K	LÊ THẾ ANH			
THIẾT KẾ BẢN VẼ THI CÔNG	CẮT DỌC TUYẾN ỐNG NHÁNH E (RẼ PHẢI TẠI O142)	THIẾT KẾ	HOÀNG THỊ HỒNG			BẢN VẼ SỐ: 01/11
		KIỂM TRA	HỨA VĂN HỮU		HỨA VĂN HỮU	LẦN XUẤT BẢN : 01

CÔNG TY TNHH TƯ VẤN THIẾT KẾ ĐỒNG TÂM
M.S.D.N: 5200324307
P. YÊN BÁI - T. LÀO CAI

BẢNG THKL CÔNG TRÌNH:NƯỚC SINH HOẠT THÔN LÀNG LINH, XÃ TRẠM TẤU, TỈNH LÀO CAI

Hạng mục công trình	Đơn vị	Đầu mối thu nước + bể lọc thô	Bể xử lý + bể tập trung	Bể cắt áp (8 cái)	Cáp treo ống (2 vị trí)	Hầm van tuyến (5 cái) + xả cặn (1 cái)	Trụ vòi hộ gia đình + công cộng (90 cái)	Tuyến ống chính O	Tuyến ống nhánh + rẽ vòi
Phá đá C3		5.12							
Đất đào C4	m3	30.63			12.81				
C3	m3	20.42	315.94	80.71	29.89			173.90	316.08
C2	m3		210.62			2.33	18.74	260.86	162.60
Đất đắp k=0.9	m3	7.304			23.70				
Đất đắp k=0.85	m3							434.76	478.68
BT M100	m3		1.75						
BT M150	m3						24.72		
BT M200	m3	9.855	6.15	12.30	15.83	0.94		5.15	1.89
BTCT M200	m3	0.554	25.98	0.92		0.123	0.72		
Trát mặt vữa M100	m2		63.02						
Đánh màu vữa XM nguyên chất	m2		109.90	73.60					
Ván Khuôn	m2	72.01	243.58	96.87	44.80	13.50	257.17	70.74	18.90
Sỏi lọc 1x2cm	m3	2.24	2.46						
Sỏi lọc 2x4cm	m3		2.46						
Cát lọc 0,07-:-0.15cm	m3		8.61						
Thép tròn	Kg	103.25	1436.47	78.72	34.09	15.12	72.90		
Thép tấm gia công đai treo ống	Kg				33.01				
Thép hình chữ I150 và I200 trụ neo ống	kg				189.40				
Phụ kiện các loại	cái	Đã thống kê chi tiết trong bản vẽ	Đã thống kê chi tiết trong bản vẽ	Đã thống kê chi tiết trong bản vẽ	Đã thống kê chi tiết trong bản vẽ	Đã thống kê chi tiết trong bản vẽ	Đã thống kê chi tiết trong bản vẽ	Đã thống kê chi tiết trong bản vẽ	Đã thống kê chi tiết trong bản vẽ

CÔNG TY TNHH TƯ VẤN THIẾT KẾ ĐỒNG TÂM
M.S.D.N: 5200324307-C.T.T.N.H.H
YÊN BÁI - T.LÀO CAI

CÔNG TY CỔ PHẦN TƯ VẤN GIÁM SÁT KIỂM ĐỊNH XÂY DỰNG
THẨM TRA
Theo văn bản số.....08.../BC-TTr
Ngày:...16.tháng..3..năm 2026.....
Chủ trì bộ môn ký tên.....

TRIẾT TÍNH KHỐI LƯỢNG CÔNG TRÌNH: NƯỚC SINH HOẠT THÔN LÀNG LINH, XÃ TRẠM TẤU, TỈNH LÀO CAI

T.T Tên công việc xây lắp	Hạng mục	Đơn vị	Khối lượng	Số lượng	Tổng cộng
I. ĐẦU MỐI THU NƯỚC + BỂ LỌC THÔ:				1	
1. Đào đất đá các loại:		m^3	***56.176***		
+ Đầu mối thu nước: (Đá C3 chiếm 100%)	(0,35m2+0,14)*0,5*1,2+(0,14+0,19)*0,5*1,7		0.57	đá C3	0.57 m3
+ ống cống lấy nước: (Từ cọc Co-:-C6 đá C3 chiếm 100%) =	0,47m2*1,4+(0,47m2+0,14)*0,5*3+(0,14+0,32)*0,5*3+(0,32+0,2)*0,5*4+(0,2+0,15)*0,5*4,5+(0,15+0,11)*0,5*3,5		4.55	đá C3	4.55 m3
(Từ cọc C6-:-C8: Đất C3 chiếm 40%; đất C4 chiếm 60%) =	(0,11m2+2.91)*0,5*9.7m+(8,56+7,27)*0,5*4.6m		51.06	Đất C4=	30.63 m3
				Đất C3=	20.42 m3
2. Đất đắp k=0,9		m^3	***7.304***		
Đắp đỉnh đầu cống + ống từ C6-:-C7	0,62m2*1,25m + 0.17m2*10m		2.475		
Mang Bể lọc thô	0,46m2*4,4m+0,55m2*2,55m*2		4.829		
3.Bê tông M200		m^3	***9.855***		
Thân Đầu mối thu nước	0,6m2*1,2+(0,6+0,24)*0,5*1,7-0.4*0.5*1		1.234		
Tường cánh trái + gia cố đỉnh tường + bậc lên xuống cống	1,05*0,25*2,75+0,5*0,25*1,25+1*1,25*0,08+0,4*0,25*0,8*3		1.218		
Cửa vào cống lấy nước + mố ôm ống	0.4*0.2*1+0.47m2*0.4+0.98m2*0.15+0.45*0.45*0.45*5-3.14*0.075^2*0.45*5		0.831		
Bể lọc thô: Tường bể	0.7*0.2*5.3+1.1*0.2*1.9*2+0.8*0.2*4*3-0.3*0.2*0.2*5		3.438		
Đáy bể	0.65*0.2*4.4+4.4*0.2*1.9		2.244		
Rãnh thoát nước + hầm van	(0.3+0.5+0.3)*0.1*5.2+0.3*0.1*0.3*2+0.4*0.45*0.5+0.6*0.1*2.3+0.8*0.1*0.9		0.890		
4.BTCT M200					
Tấm đan cống + bể lọc thô	0.5*0.5*0.06*2+0.55*0.57*0,06+0.45*0.5*0.06+1.1*0.5*0.06*8+0.8*0.5*0.06*8+0.9*0.4*0.05*2	m^3	***0.554***		
5.Ván khuôn		m^2	***72.011***		
Thân Đầu mối thu nước	0.55*1.2+(0.55+0.25)*0.5*1.7+0.21*1.2+0.21*0.5*1.7+0.53*1.2+(0.53+0.39)*0.5*1.7+0.5*1*2		4.189		
Tường cánh trái + bậc lên xuống cống	1.05*5.5+0.5*1.5*2+0.25*0.8*2+0.4*0.25*3*2		8.275		
Cửa vào cống lấy nước + mố ôm	(0.91+0.25+0.2+1)*0.55+1*0.4*2+0.35*0.15+0.45*4*0.45*5		6.201		
Tường Bể lọc thô	0.7*4.9+0.9*5.7+1.3*2.1*2+0.22*1.9*2+1.08*11.8+0.8*4*4		40.400		
Rãnh thoát nước + hầm van + mố ôm	(0.4+0.3+0.3)*5.2+0.5*0.4*2+0.3*0.3*2+0.7*3*0.6+(0.8+0.9+0.8)*0.7+(0.4+0.45+0.4)*0.5		9.415		
Tấm đan	0.5*4*0.06*2+(0.55+0.57)*2*0.06+(0.45+0.5)*2*0.06+(1.1+0.5)*2*0.06*8+(0.8+0.5)*2*0.06*8+(0.9+0.4)*2*0.05*2		3.532		
6.Sỏi lọc 1x2cm	0.8*0.7*4	m^3	***2.24***		
7.Thép tròn các loại	Gia công thép D <=10 mm	kg	***103.25***		
8. Phụ kiện ống cống + bể lọc thô	Đã thống kê cụ thể trong bản vẽ				
II. BỂ XỬ LÝ + BỂ TẬP TRUNG				1	
1. Đào đất: (Đất C3 chiếm 60%; đất C2 chiếm 40%)		m^3	**526.56**		
Đào mặt bằng bể	34.32m2*4.3+(34.21m2+28.4)*0.5*4+(28.4+24.02)*0.5*4+24.02m2*6.2m		526.56		
2.Bê tông CT M200		m^3	**25.98**		
Đáy bể	3.4*0.2*10.3m		7.00		
Tường bể	2.2*0.2*3*4+2.2*0.2*10.3*2+0.15*0.3*3*2+0.1*0.1*0.5*31		14.8		
Tấm nắp bể + tập đan	3.4*4.4*0.08+3.4*5.9*0.08-0.7*0.7*0.08*3+0.7*0.6*0.06*4+0.9*0.9*0.06*3+1*0.6*0.06*2		3.00		
Tấm đan đỡ tầng vật liệu lọc	2.04*0.42*0.1*14		1.20		
3. Bê tông lót M100	3.4*0.05*10.3m	m^3	**1.75**		
4. Bê tông M200		m^3	**6.15**		
Hầm van + tru đỡ ống rửa lọc + đỡ tấm đan	0.55*0.1*2.4+0.55*0.1*1.7*2+0.55*0.1*2+0.15*0.15*0.15*6+0.1*0.22*3.8*2+0.3*0.2*0.3*7		0.74		
Sân bể + rãnh + mố ôm ống	0.09*0.9*31m+(0.25+0.46+0.25)*0.08*36.44m+0.5*0.5*0.5-3.14*0.125^2*0.5		5.41		
5. Ván khuôn		m2	**243.58**		
Rãnh + hầm van + trụ đỡ ống, tấm đan	(0.33+0.25)*2*36.44m+4.8*0.55+3.4*0.55*2+4*0.55+0.15*4*0.15*6+0.22*3.8*2+(0.2+0.3)*2*0.3*6		54.86		
Tường bể	(4.1+3)*2*2.2+(3+2.7)*2*2.2*2+(3.4+10.3)*2*2.45		148.53		

CÔNG TY CỔ PHẦN TƯ VẤN GIÁM SÁT KIỂM ĐỊNH XÂY DỰNG
THẨM TRA
Theo văn bản số.....08.../BC-TTr
Ngày:...16.tháng...3.năm 2026....
Chủ trì bộ môn ký tên.....

CÔNG TY TNHH TƯ VẤN THIẾT KẾ ĐỒNG TÂM
M.S.D.N: 5200324307-C.T.T.N.H.H
YÊN BÁI - T. LÀO CAI

Tấm đan bể	4.1*3+5.6*3+(3.4+4.4)*2*0.08+(3.4+5.9)*2*0.08		31.84		
Tấm đan hầm van	(0.7+0.6)*2*0.06*4+0.9*4*0.06*3+(1+0.6)*2*0.06+(2.04+0.42)*2*0.1*14		8.35		
6. Đánh màu vữa xi măng nguyên chất		*m2*	**109.90**		
Mặt trong 2 bể:	(4.1+3)*2*2.2+4.1*3+(2.7+3)*2*2.2*2+3*2.7*2		109.9		
7. Trát mặt vữa M100		*m2*	**63.02**		
Mặt ngoài 2 bể:	(3.4+10.3)*2*2.3		63.02		
				thép tường>D10=429.73kg	
8. Thép tròn các loại	Gia công cốt thép	*kg*	**1436.47**	thép tường<=D10=317.75kg	
9.Cát lọc 0.07-0.15cm	0.7*3*4.1	*m3*	**8.61**	thép đáy>D10=122.25kg	
10. Sỏi lọc 1x2 cm	0.2*3*4.1	*m3*	**2.46**	thép đáy<=D10=93.39kg	
11. Sỏi lọc 2x4 cm	0.2*3*4.1	*m3*	**2.46**	còn lại là thép tấm đan	
12.Phụ kiện	Đã thống kê cụ thể trong bản vẽ			thép TĐ>D10=151.73kg	
				thép TĐ<=D10=321.62kg	
III. BỂ CẮT ÁP (8 CÁI) TẠI: O47; O66; O92; O104; O113; O138; O122; F19				**8**	
1. Đào đất: 100% Đất C3		*m3*	**80.71**		**80.71**
Tại O47; O66	4.02m2*3.4m*2		27.34		
Tại O92; O104; O113; O138	3.65m2*3.4m*3+0.9m2*2.4m		39.39		
Tại O122 ; F19	3.9m2*3.4m+0.3m2*2.4		13.98		
2. BTCT M200:			**0.12**		**0.92**
Tấm đan	1.2*0.8*0.06*2	*m3*	0.12		
3. Bê tông M200		*m3*	**1.54**		**12.30**
đáy bể	1.2*0.2*1.6		0.38		
tường bể	0.8*0.2*0.8*2+0.8*0.2*1.6*2		0.77		
sân bể	0.16*0.08*10.88m+0.52*0.06*7.68m+0.2*0.06*0.5		0.38		
4. Đánh màu vữa XM nguyên chất		*m2*	**9.20**		**73.60**
mặt trong + ngoài bể	0.8*1.2+(0.8+1.2)*2*0.8+(1.2+1.6)*2*0.9		9.20		
5. Ván khuôn		*m2*	**12.11**		**96.87**
Tường bể	(0.8+1.2)*2*0.8+(1.2+1.6)*2*1		8.80		
sân bể + tấm đan	(0.16+0.1)*10.88+(1.2+0.8)*2*0.06*2		3.31		
6. Thép tròn các loại	Đã tính cụ thể trong bản vẽ =	*Kg*	**9.84**		**78.72**
7. Phụ kiện	Đã tính cụ thể trong bản vẽ				
IV. CÁP TREO ỐNG: TỪ O13-:-O16; O132-:-O135					
1. Đào đất mố neo: (Đất C3 chiếm 70%; đất C4 chiếm 30%)		m^3	**42.70**		
Từ O13-:-O16	1.7m2*1.2*2		4.08		
Từ O132-:-O135	8m2*2.1m+9.92m2*2.2m		38.62		
2. Đất đắp mang, k=0.9:	0.7m2*1.2*2+0.7m2*1*2+2.98m2*2.1*2+0.18m2*1.5+2.98m2*2.2+0.85m2*1.5	m^3	**23.70**		
3.Bê tông M200		m^3	**15.83**		
Mố néo 2 đầu	1*1*1*2+1.5*1.5*2*2+1.8*0.6*2*2		15.32		
Mố ôm ống + hầm van xả cặn sau ống tại O135	0.4*0.25*0.3*2+0.6*0.35*0.5*2+0.35*0.35*0.5+(0.64*0.64*0.12+0.43*0.12*2.08)+0.64*0.64*0.06		0.51		
4.Ván khuôn		m^2	**44.80**		
Mố néo 2 đầu	1*4*1*2+(1.5+2)*2*1.5*2+(0.6+2)*2*0.8*2+1*0.6*2*2		39.72		
Mố ôm ống + hầm van xả cặn sau ống tại O135	(0.4+0.3)*2*0.25*2+(0.6+0.5)*2*0.35*2+(0.5+0.35)*2*0.35+(0.4*4*0.43+0.64*4*0.55+0.64*4*0.06)		5.0846		
5. Thép tròn	Đã tính cụ thể trong bản vẽ	*kg*	**34.09**	D25mm	
6. Thép tấm Gia công đai treo ống	Đã tính cụ thể trong bản vẽ	*kg*	**33.01**		
7. Thép hình chữ I150 + I200 trụ neo ống	Đã tính cụ thể trong bản vẽ	*kg*	**189.40**		
8. Phụ kiện	Đã thống kê cụ thể trong bản vẽ				
V. HẦM VAN TUYẾN (5 CÁI) + XẢ CẶN (1 CÁI)				**6**	
1. Đào đất C2	0.84*0.84*0.55	m^3	**0.388**		**2.33**
2. Bê tông M200		m^3	**0.156**		**0.94**

CÔNG TY TNHH TƯ VẤN THIẾT KẾ ĐỒNG TÂM
M.S.D.N: 6200324307-C.T.T.N.H.H
P.YÊN BÁI - T.LÀO CAI

CÔNG TY CỔ PHẦN TƯ VẤN GIÁM SÁT KIỂM ĐỊNH XÂY DỰNG
THẨM TRA
Theo văn bản số: 08 / BC-TTr
Ngày: 16 tháng 3 năm 2026
Chủ trì bộ môn ký tên:

Tường hố van	0.43*0.12*2.08		0.107		
Đáy hố van + mố	0.64*0.64*0.12		0.049		
3. BTCT M200:		m^3	**0.020**		**0.12**
Tấm đan	0.64*0.64*0.05		0.020		
4.Ván khuôn		m^2	**2.25**		**13.50**
Tường hầm van + mố	0.4*4*0.43+0.64*4*0.55		2.10		
tấm đan	0.64*4*0.06		0.15		
5. Thép tròn	Đã tính cụ thể trong bản vẽ :	*kg*	**2.52**		**15.12**
6.Phụ kiện	Đã thống kê cụ thể trong bản vẽ				
VI.TRỤ VÒI HỘ GIA ĐÌNH = 88 CÁI + CÔNG CỘNG=2CÁI			**90**		
1.Đào đất cấp 2	1.36*1.36*0.1+0.35*0.36*0.08+0.47*0.4*0.07	m^3	**0.21**		**18.74**
2.BTCT M200		m^3	**0.008**		**0.72**
Tấm đan	0.4*0.4*0.05		0.008		
3.Bê tông M150			**0.275**		**24.72**
Trụ vòl	0.65*0.15*0.25		0.024		
Hố van	0.33*0.26*0.07+0.26*0.07*1.2		0.028		
Sân trụ	0.2*0.08*5.37+1.2*0.09*1.2+0.2*0.08*0.43		0.222		
4.Ván khuôn		m^2	**2.86**		**257.17**
Trụ vòl+sân	(0.25+0.15)*2*0.65+0.2*5.68+0.1*0.555*2+0.11*1.2*2+0.12*1.86		2.25		
Tường hố van+T.đan	0.19*0.92+0.26*1.34+0.4*4*0.05	m^2	0.60		
5. Thép tròn		*Kg*	**0.81**		**72.9**
6.Phụ kiện	Đã thống kê cụ thể trong bản vẽ				

CÔNG TY CỔ PHẦN TƯ VẤN GIÁM SÁT KIỂM ĐỊNH XÂY DỰNG

THẨM TRA

Theo văn bản số.....08...../BC-TTr

Ngày:...16.tháng...3...năm 2026....

Chủ trì bộ môn ký tên.....

CÔNG TY TNHH TƯ VẤN THIẾT KẾ ĐỒNG TÂM

BẢNG TRIẾT TÍNH + THỐNG KÊ KHỐI LƯỢNG TRÊN CÁC TUYẾN ỐNG

1. TUYẾN ỐNG CHÍNH O:

Từ cọc	đến cọc	Đất đào chôn ống Dống>=40 mm (m3)	Đất đào chôn ống Dống<=32 mm (m3)	Đất đắp ống k=0.85 (m3)	ống mạ kẽm D65mm (m)	ống HDPE D75mm PN10 (m)	ống HDPE D63mm PN10 (m)	ống HDPE D50mm PN10 (m)	ống HDPE D40mm PN10 (m)	ống HDPE D20mm PN16 (m)	Măng sông PE 1 đầu ren trong D75mm	Cút kẽm gia công D65mm (TB 8m/ cái)	Đầu nối thẳng, nhựa HDPE D75mm	Đầu nối thẳng, nhựa HDPE D63mm	Đầu nối thẳng, nhựa HDPE D50mm	Cút T thu PE D75-63mm	Cút T thu PE D63-50mm	Cút T cân PE D20mm	Đai khởi thủy D50-1/2"	Đai khởi thủy D40-1/2"	Khâu nối ren ngoài D20-1/2"	C.bậc PE D75-63mm	C.bậc PE D63-50mm	C.bậc PE D50-40mm	C.bậc PE D40-20mm
O1=C8	O47	137.76		137.76	196	1148.0					6	25	23												
O47	O66	4.56		4.56	552.0	38					1	69													
O66	BC3	49.20		49.20		410							8												
BC3	O92	41.16		41.16		343							6												
O92	O104	43.44		43.44		362							7												
O104	O113	32.40		32.40		270							5												
O113	O122	32.40		32.40		270							5												
O122	O138	47.52		47.52		396							7												
O138	O138A	0.96		0.96		8										1						1			
O138A	O142	14.40		14.40			120							3			1						1		
O142	O146	14.40		14.40				120							1				3		3			1	
O146	O150	12.96		12.96					108											3	3				1
O150	O152		3.60	3.60						60								1							
Tổng cộng		**431.16**	**3.60**	**434.76**	**748.00**	**3245.00**	**120.00**	**120.00**	**108.00**	**60.00**	**7.00**	**94.00**	**61.00**	**3.00**	**1.00**	**1.00**	**1.00**	**1.00**	**3.00**	**3.00**	**6.00**	**1.00**	**1.00**	**1.00**	**1.0**

Bê tông M200 Mố ôm ống qua sườn đá (Từ O3-:-O4; O33-:-O34; O38-:-O42; O48-:-O66 =4m/mố):	0.3*0.3*0.3*(748/4)mố	**5.05 m3**
Bê tông M200 Đổ bù đường bê tông cũ	0.3*0.1*1.2+0.2*0.1*3	**0.10 m3**
Ván khuôn mố ôm ống + hoàn trả đường BT cũ:	0.3*4*0.3*(784/4)mố+0.3*0.1*2+0.2*0.1*2*3	**70.74 m2**
Đất đào tuyến đường ống (đất cấp 3 chiếm 40%)		**173.90 m3**
Đất đào tuyến đường ống (đất cấp 2 chiếm 60%)		**260.86 m3**
Đất đắp tuyến đường ống, K=0,85		**434.76 m3**

Phương pháp đánh giá cấp đất trên toàn tuyến ống bằng phương pháp trắc hội (dựa vào bảng 4 của Văn bản: 1005/UBND-XD ngày 28/06/2022 phần XD), cụ thể:

Đất cấp 4: Phải dùng cuốc chim lưỡi nặng 2.5kg, cuốc bàn cuốc chối tay)

Đất cấp 3: Cuốc bàn và cuốc chim to lưỡi đào được

Đất cấp 2: Dùng xẻng và cuốc bàn đào được

CÔNG TY CỔ PHẦN TƯ VẤN GIÁM SÁT KIỂM ĐỊNH XÂY DỰNG

THẨM TRA

Theo văn bản số 08 / BC-TTr

Ngày: 16 tháng 3 năm 2026

Chủ trì bộ môn ký tên

CÔNG TY TNHH TƯ VẤN THIẾT KẾ ĐẦU TƯ XÂY DỰNG ĐÔNG TÂY ĐẠI LÝ

M.S.D.N: 5200324307-C.T.T.N.H.H

TP. YÊN BÁI - T. LÀO CAI

2. CÁC TUYẾN ỐNG NHÁNH VÀ RẼ VÀO CÁC TRỤ VÒI HỘ GIA ĐÌNH:

Từ cọc	đến cọc	Đất đào chôn ống Dống>=40mm (m3)	Đất đào chôn ống Dống<=32mm (m3)	Đất đắp ống k=0.85 (m3)	ống thép mạ kẽm D40mm	ống HDPE D63mm PN10	ống HDPE D50mm PN10	ống HDPE D40mm PN10	ống HDPE D32mm PN10	ống HDPE D20mm PN16	Đầu nối thẳng, nhựa HDPE D63mm	Đầu nối thẳng, nhựa HDPE D50mm	Đầu nối thẳng, nhựa HDPE D40mm	Cút kẽm gia công D40mm (TB 8m/cái)	Măng sông PE 1 đầu ren trong D50mm	Cút T cân HDPE D20mm	Cút T thu PE D63-50mm	Đai khởi thủy D63-1.1/4"	Đai khởi thủy D63-1"	Đai khởi thủy D63-1/2"	Đai khởi thủy D50-1/2"	Đai khởi thủy D40-1/2"	Đai khởi thủy D32-1/2"	Khâu nối ren ngoài D40-1.1/4"	Khâu nối ren ngoài D32-1"	Khâu nối ren ngoài D20-1/2"	C.bậc PE D63-50	C.bậc PE D50-40	C.bậc PE D40-32	C.bậc PE D40-20	C.bậc PE D32-20
BC3	A7	Đào, đắp ống trùng vào tuyến ống chính O				192					3								1	5				1		5					
A7	A8	Đào, đắp ống trùng vào tuyến ống chính O				27												1													
A8	A9	Đào, đắp ống trùng vào tuyến ống chính O				20											1										1				
A9	A12	4.08		4.08			48														3					3		1			
A12	A14	6.00		6.00				50														4				4				1	
A14	A12		3.18	3.18						53																					
A9	D5	12.6		12.60			105					1									5					5		1			
D5	D8	9.84		9.84				82														3				3				1	
D8	D10		4.02	4.02						67						1															
A8	C2	3.96		3.96				33														2				2				1	
C2	C4		3.30	3.30						55						1															
A7	B2		2.58	2.58					43														2			2					1
B2	B3		1.80	1.80						30																					
O142	E3	12.48		12.48			104					1									5					5		1			
E3	E5	5.52		5.52				46														2				2				1	
E5	E6		1.56	1.56						26																					
O138A	F12	38.16		38.16		318					7									9						9	1				
F12	F19	25.32		25.32			211					2																			
F19	F82	193.80		193.80	127.00		1615.00					16		15	8						16					16		1			
F82	F92	36.12		36.12				301					1									5				5			1		
F92	F104		21.18	21.18					353														2			2					1
F104	F105		1.50	1.50						25																					
Rẽ hầm van hộ gia đình			91.68	91.68						1528						11															
Tổng cộng		**347.88**	**130.80**	**478.68**	**127.00**	**557.00**	**2083.00**	**512.00**	**396.00**	**1784.00**	**10.00**	**20.00**	**1.00**	**15.00**	**8.00**	**13.00**	**1.00**	**1.00**	**1.00**	**14.00**	**29.00**	**16.00**	**4.00**	**1.00**	**1.00**	**63.00**	**2.00**	**4.00**	**1.00**	**4.00**	**2.00**

Bê tông M200 Mố ôm ống qua sườn đá + cống + đỉnh kè cũ (Từ F24-F26; F28-F30; F34-F35; F36-F40; TB: 4m/mố):	0.3*0.3*0.3*35mố	**0.95 m3**
Bê tông M200 bọc dọc ống qua mái đá xây cũ (Từ F78-:-F78+15m) L=15m):	(0.3+0.12)*0.5*0.3*15m	**0.95 m3**
Ván khuôn mố ôm ống + bọc ống	0.3*4*0.3*35 mố+(0.3+0.12)*15m	**18.90 m2**
Đất đào cấp 3: Tuyến ống F		**316.08 m3**
Đất đào cấp 2: (Tất cả các tuyến ống nhánh còn lại + rẽ vòi hộ gia đình)		**162.60 m3**
Đất đắp K=0,85		**478.68 m3**

Phương pháp đánh giá cấp đất trên toàn tuyến ống bằng phương pháp trắc hội (dựa vào bảng 4 của Văn bản: 1005/UBND-XD ngày 28/06/2022 phần XD), cụ thể:

Đất cấp 4: Phải dùng cuốc chim lưỡi nặng 2.5kg, cuốc bàn cuốc chối tay)

Đất cấp 3: Cuốc bàn và cuốc chim to lưỡi đào được

Đất cấp 2: Dùng xẻng và cuốc bàn đào được

CÔNG TY CỔ PHẦN TƯ VẤN GIÁM SÁT, KIỂM ĐỊNH XÂY DỰNG

THẨM TRA

Theo văn bản số 08 / BC-TTr

Ngày: 16 tháng 3 năm 2026

Chủ trì bộ môn ký tên

CÔNG TY TNHH TƯ VẤN THIẾT KẾ ĐÔNG TÂM