ỦY BAN NHÂN DÂN XÃ KHÁNH HƯNG

BAN QUẢN LÝ DỰ ÁN XÃ KHÁNH HƯNG

CÔNG TY TNHH TƯ VẤN XÂY DỰNG
PHÚC KHANG LONG AN
THẨM TRA
Theo Văn bản số: 01 /TVPKLA
Ngày: 24/3/2026
Chủ trì bộ môn ký tên: Nguyễn Khánh Tân

CÔNG TRÌNH: CẦU KÊNH TẬP ĐOÀN 2

ĐĐXD: XÃ KHÁNH HƯNG - TỈNH TÂY NINH

TẬP BẢN VẼ THIẾT KẾ THI CÔNG

No: 2026-HEC9-CKTĐ2

UBND XÃ KHÁNH HƯNG
ĐÃ PHÊ DUYỆT
(Kèm theo QĐ số: 1612/QĐ-UBND)
Ngày 07 tháng 4 năm 2026

CÔNG TY TNHH TƯ VẤN THIẾT KẾ XÂY DỰNG GIAO THÔNG - THỦY LỢI 9

ĐỊA CHỈ: 118-120 ĐS6 - KHU PHỐ BÌNH CƯ 3 - PHƯỜNG LONG AN - TỈNH TÂY NINH

ĐT: 0388.152.168

DANH MỤC BẢN VẼ

	THÀNH PHẦN	SỐ HIỆU BẢN VẼ
1	CHỈ KỸ THUẬT THI CÔNG	4 bản vẽ
2	MẶT BẰNG MỐC TIM CÔNG TRÌNH	No:01
3	MẰNG BẰNG TỔNG THỂ	No:02
4	CẮT DỌC CẦU	No:03
5	MẶT CẮT NGANG CẦU	No:04
6	BỐ TRÍ CHUNG MỐ A	No:05
7	THÉP MỐ A (1/2)	No:06
8	THÉP MỐ A (2/2)	No:07
9	BỐ TRÍ CHUNG MỐ B	No:08
10	THÉP MỐ B(1/2)	No:09
11	THÉP MỐ B(2/2)	No:10
12	BẢN QUÁ ĐỘ	No:11
13	BỐ TRÍ CHUNG TRỤ	No:12
14	THÉP TRỤ	No:13
15	THÉP CỌC THÍ NGHIỆM	No:14
16	THÉP CỌC ĐẠI TRÀ	No:15
17	THÉP BẢN MẶT CẦU NHỊP BIÊN	No:16
18	THÉP BẢN MẶT CẦU NHỊP GIỮA	No:17
19	DẦM CẦU L=11m (BỐ TRÍ CHUNG VÀ CÁP)	No:18
20	DẦM CẦU L=11m (CỐT THÉP)	No:19

DANH MỤC BẢN VẼ

	THÀNH PHẦN	SỐ HIỆU BẢN VẼ
21	DẦM CẦU L=15m (BỐ TRÍ CHUNG VÀ CÁP)	No:20
23	DẦM CẦU L=15m (CỐT THÉP)	No:21
24	KHE CO DÃN	No:22
25	LỖ THOÁT NƯỚC + TRỤ ĐÈN	No:23
26	LAN CAN CẦU	No:24
27	BỐ TRÍ TỔ CHỨC GIAO THÔNG + CỌC TIÊU	No:25
28	BIỂN BÁO	No:26
29	TƯỜNG HỘ LAN	No:27
30	MẶT BẰNG + CẮT DỌC ĐƯỜNG DẪN VÀO CẦU PHÍA MỐ A	No:28
31	CẮT NGANG ĐƯỜNG DẪN VÀO CẦU PHÍA MỐ A	No:29
32	MẶT BẰNG + CẮT DỌC ĐƯỜNG DẪN VÀO CẦU PHÍA MỐ B	No:30
33	CẮT NGANG ĐƯỜNG DẪN VÀO CẦU PHÍA MỐ B	No:31
34	KHUNG ĐỊNH VỊ ĐÓNG CỌC	No:32
35	ĐỊNH VỊ ĐÓNG CỌC VÀ BIỆN PHÁP THI CÔNG CHỦ ĐẠO	No:33
36	THI CÔNG GÁC DẦM	No:34
37	MẶT BẰNG CÔNG TRƯỜNG	No:35
38	CẦU TẠM	No:36
39	RÀO CHẮN	No:37

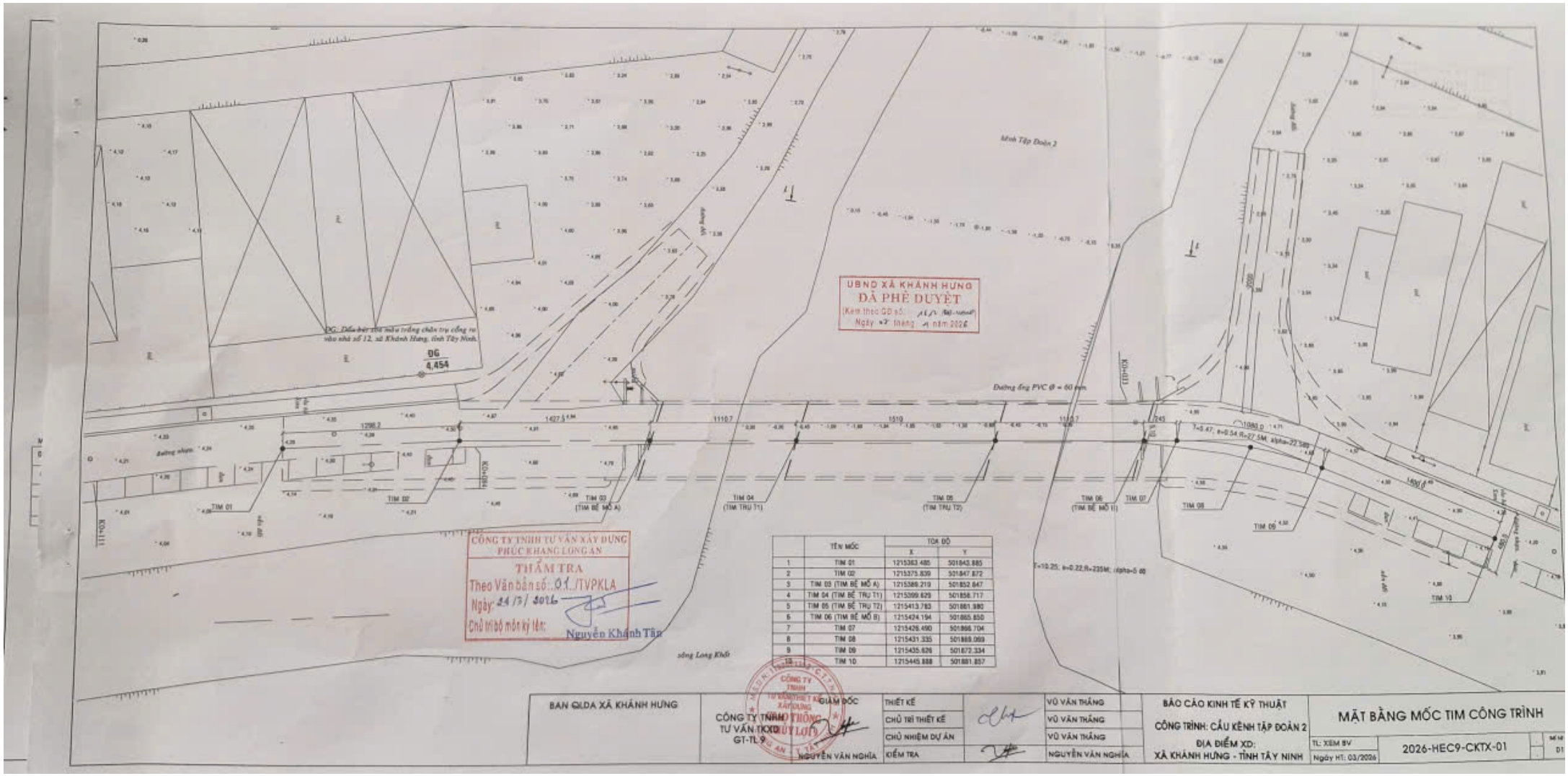

	TÊN MỐC	TOẠ ĐỘ	
		X	Y
1	TIM 01	1215383.485	501843.885
2	TIM 02	1215375.839	501847.872
3	TIM 03 (TIM BỆ MỐ A)	1215386.219	501852.847
4	TIM 04 (TIM BỆ TRỤ T1)	1215399.629	501858.717
5	TIM 05 (TIM BỆ TRỤ T2)	1215413.783	501861.980
6	TIM 06 (TIM BỆ MỐ B)	1215424.194	501865.850
7	TIM 07	1215426.490	501866.704
8	TIM 08	1215431.335	501869.069
9	TIM 09	1215435.626	501872.334
10	TIM 10	1215445.888	501881.857

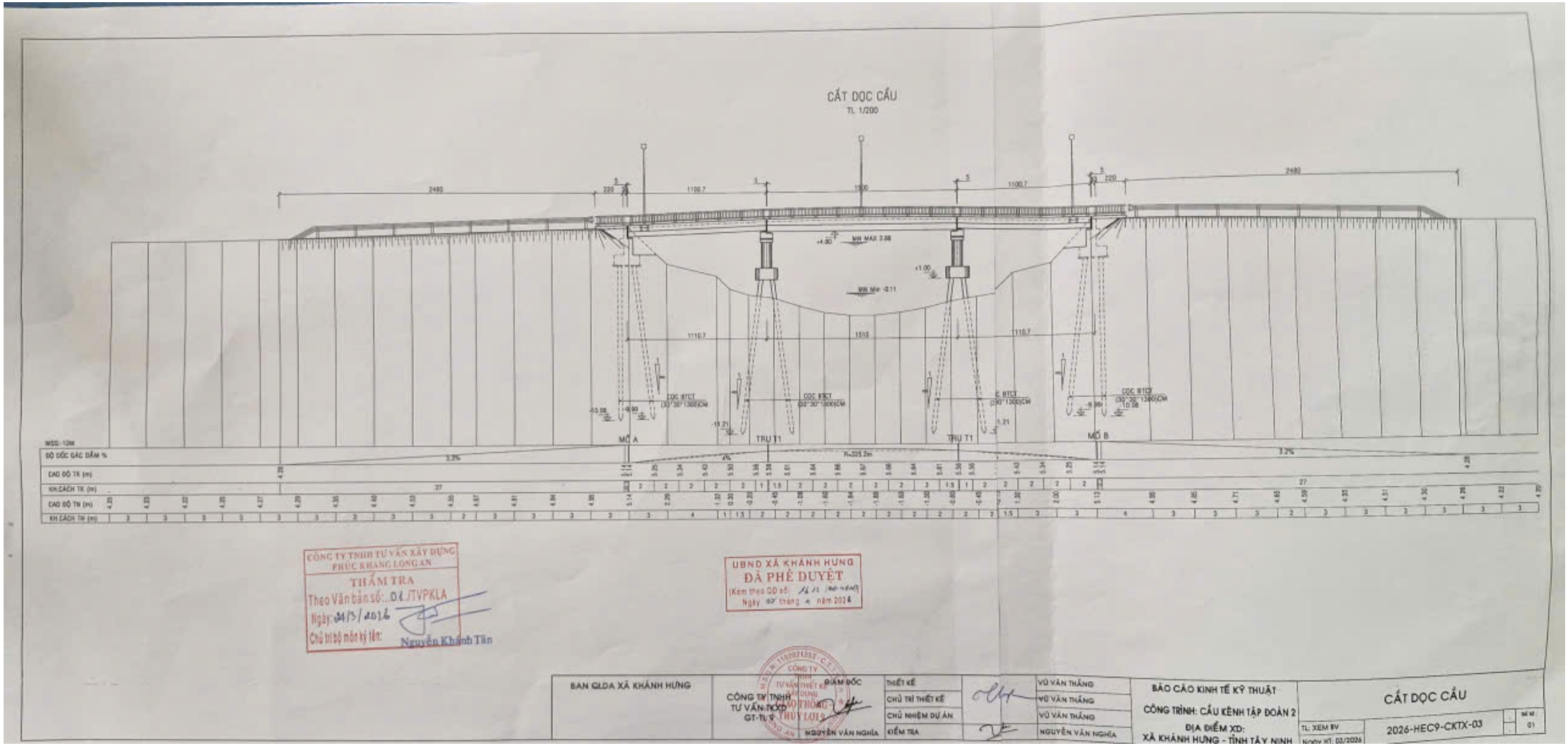
CẮT DỌC CẦU
TL 1/200
MN MAX 3.88
MN Min -0.11
MỐ A
TRỤ T1
TRỤ T1
MỐ B
CÔNG TY TNHH TƯ VẤN XÂY DỰNG PHÚC KHANG LONG AN
THẨM TRA
Theo Văn bản số: 01 /TVPKLA
Ngày: 24/3/2026
Chủ trì bộ môn ký tên:
Nguyễn Khánh Tân
UBND XÃ KHÁNH HƯNG
ĐÃ PHÊ DUYỆT
BAN QLDA XÃ KHÁNH HƯNG
CÔNG TY TNHH TƯ VẤN TKXD GT-TL 9
GIÁM ĐỐC
NGUYỄN VĂN NGHĨA
THIẾT KẾ
CHỦ TRÌ THIẾT KẾ
CHỦ NHIỆM DỰ ÁN
KIỂM TRA
VŨ VĂN THẮNG
VŨ VĂN THẮNG
VŨ VĂN THẮNG
NGUYỄN VĂN NGHĨA
BÁO CÁO KINH TẾ KỸ THUẬT
CÔNG TRÌNH: CẦU KÊNH TẬP ĐOÀN 2
ĐỊA ĐIỂM XD:
XÃ KHÁNH HƯNG - TỈNH TÂY NINH
CẮT DỌC CẦU
TL: XEM BV
2026-HEC9-CKTX-03
01

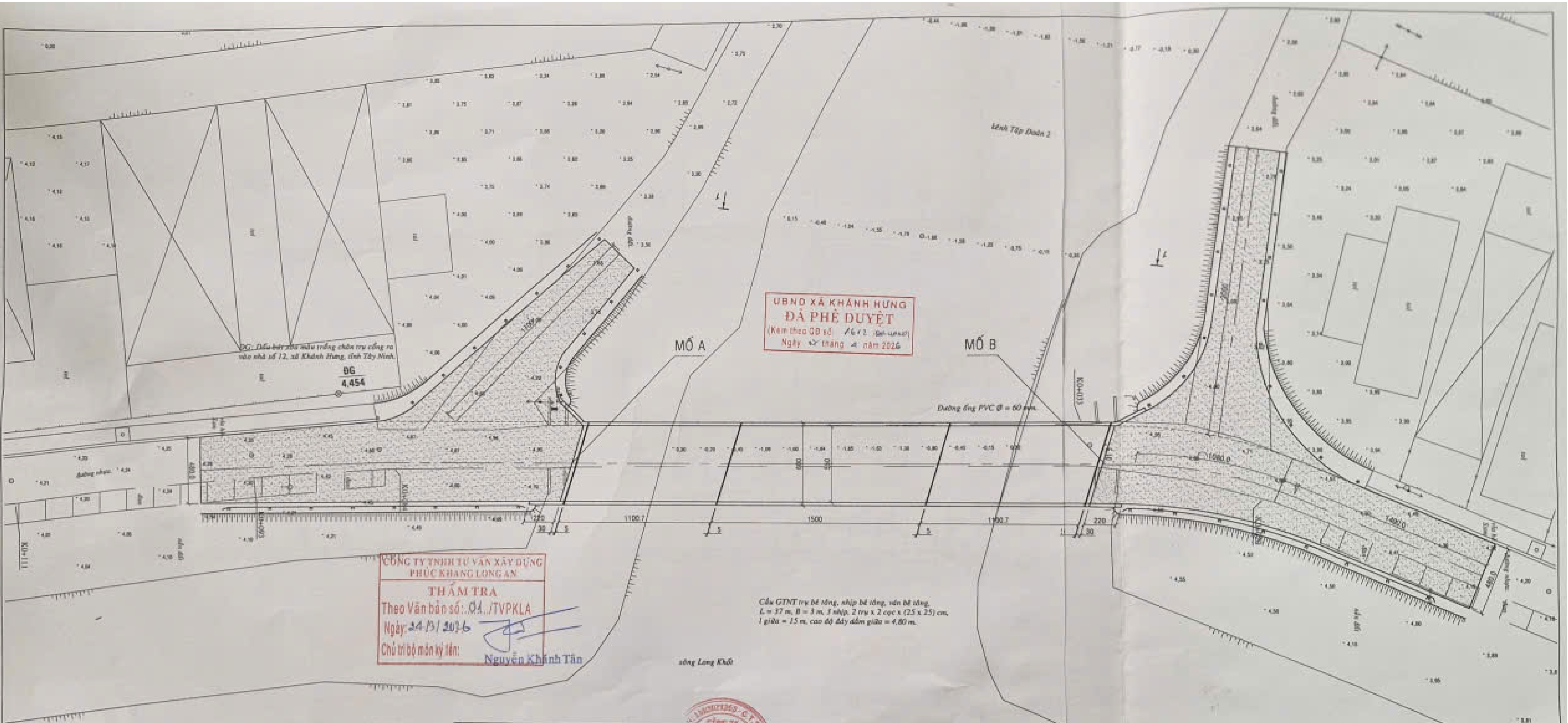

BAN QLDA XÃ KHÁNH HƯNG	CÔNG TY TNHH TƯ VẤN TKXD GT-TL 9	GIÁM ĐỐC	THIẾT KẾ		VŨ VĂN THẮNG	BÁO CÁO KINH TẾ KỸ THUẬT	MẶT BẰNG TỔNG THỂ	
			CHỦ TRÌ THIẾT KẾ		VŨ VĂN THẮNG	CÔNG TRÌNH: CẦU KÊNH TẬP ĐOÀN 2		
			CHỦ NHIỆM DỰ ÁN		VŨ VĂN THẮNG	ĐỊA ĐIỂM XD:	TL: XEM BV	
		NGUYỄN VĂN NGHĨA	KIỂM TRA		NGUYỄN VĂN NGHĨA	XÃ KHÁNH HƯNG - TỈNH TÂY NINH	Ngày HT: 03/2026	2026-HEC9-CKTX-02	Số tờ: 01

CẮT NGANG TẠI MỐ

TL 1/50

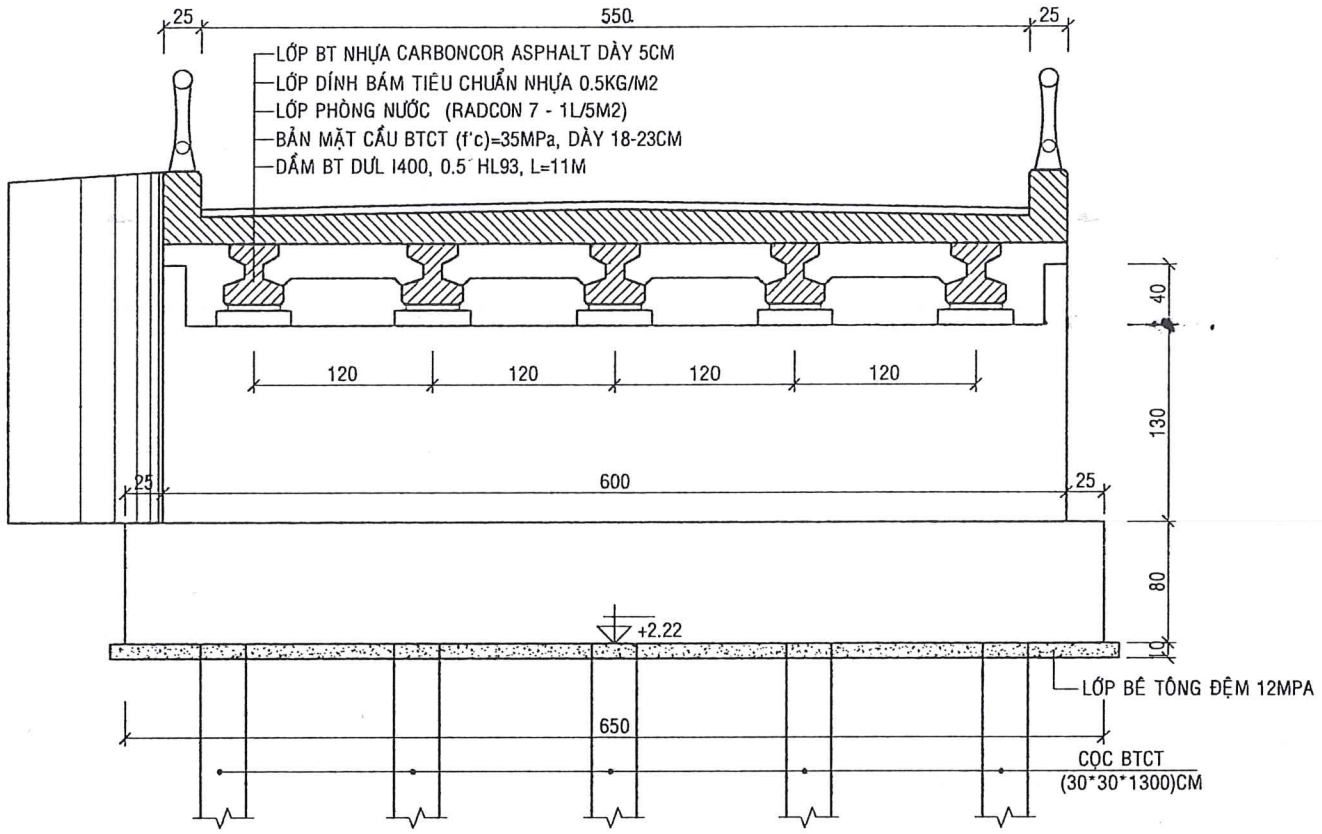

CẮT NGANG TẠI TRỤ

TL 1/50

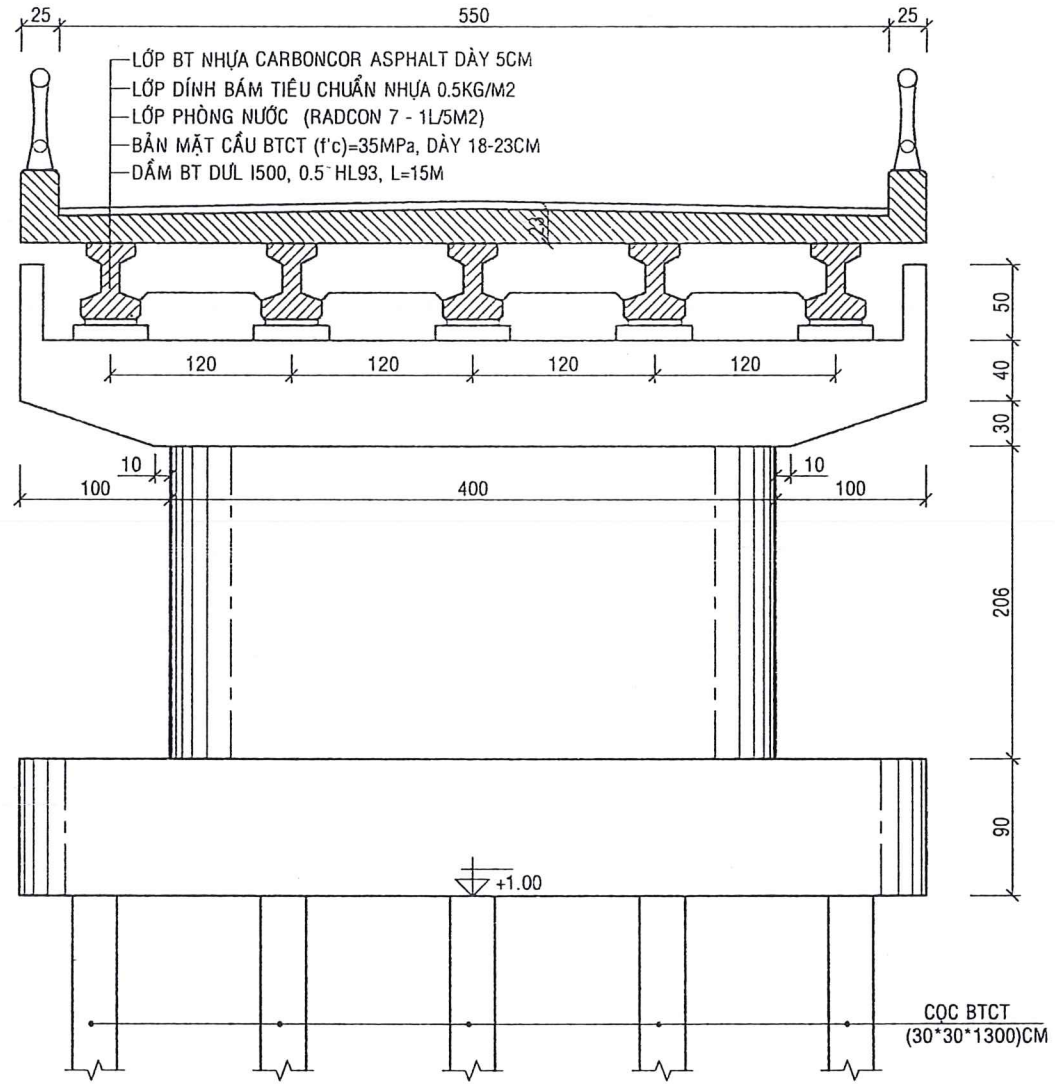

THUYẾT MINH

A- PHẦN CHUNG

1.Quy mô: Cầu bằng bê tông cốt thép và bê tông cốt thép DỰL, tuổi thọ 100 năm.

2.Tải trọng: Hoạt tải 8T

3.Vận tốc thiết kế V=20km/h

4.Tần suất thiết kế P=1%

5.Vùng động đất cấp VII (phân vùng động đất theo TCXDVN 9386:2012 - Thang MSK)

6.Khổ cầu: Cầu bê tông cốt thép nhịp giản đơn: B=(0.25+5.5+0.25)=6.0m

Trong đó: + Chiều rộng gờ lan can: 2x0.25=0.5m

+ Phần xe chạy: 5.5m

B- PHƯƠNG ÁN KẾT CẤU

1.Kết cấu phần trên:

- Tổng chiều dài cầu tính đến đuôi mố L_{TC}=58.5m
- Kết cấu nhịp: + cầu gồm 3 nhịp dầm I (11+15+11)m
  + Mặt cắt ngang gồm 5 dầm chủ, khoảng cách giữa các dầm 1.2m
- Lớp mặt cầu bê tông Carboncor asphalt dày 5cm.
- Lớp phòng nước dạng dung dịch phun.
- Gối cầu: Sử dụng gối cao su cốt bản thép.
- Khe co giãn: Sử dụng khe co giãn bằng thép dạng răng lược.

2.Kết cấu phần dưới:

- Mố chữ U BTCT trên nền móng cọc
- Trụ thân đặc BTCT trên nền móng cọc

UBND XÃ KHÁNH HƯNG
ĐÃ PHÊ DUYỆT
(Kèm theo QĐ số: 1612 /QĐ-UBND)
Ngày 01 tháng 4 năm 2026

CÔNG TY TNHH TƯ VẤN XÂY DỰNG PHÚC KHANG LONG AN
THẨM TRA
Theo Văn bản số: 01.../TVPKLA
Ngày: 24/3/2026
Chủ trì bộ môn ký tên: Nguyễn Khánh Tân

GHI CHÚ:
- KÍCH THƯỚC BẢN VẼ GHI CM.
- CAO ĐỘ GHI M.

BAN QLDA XÃ KHÁNH HƯNG	CÔNG TY TNHH TƯ VẤN TKXD GT-TL 9	GIÁM ĐỐC	THIẾT KẾ		VŨ VĂN THẮNG	BÁO CÁO KINH TẾ KỸ THUẬT	CẮT NGANG CẦU	
			CHỦ TRÌ THIẾT KẾ		VŨ VĂN THẮNG	CÔNG TRÌNH: CẦU KÊNH TẬP ĐOÀN 2		
			CHỦ NHIỆM DỰ ÁN		VŨ VĂN THẮNG	ĐỊA ĐIỂM XD: XÃ KHÁNH HƯNG - TỈNH TÂY NINH	TL: XEM BV	2026-HEC9-CKTX-04
		NGUYỄN VĂN NGHĨA	KIỂM TRA		NGUYỄN VĂN NGHĨA		Ngày HT: 03/2026	Số tờ: 01

CÔNG TY TNHH TƯ VẤN THIẾT KẾ XÂY DỰNG GIAO THÔNG - THỦY LỢI 9

CHI TIẾT MỐ A
TL 1/50

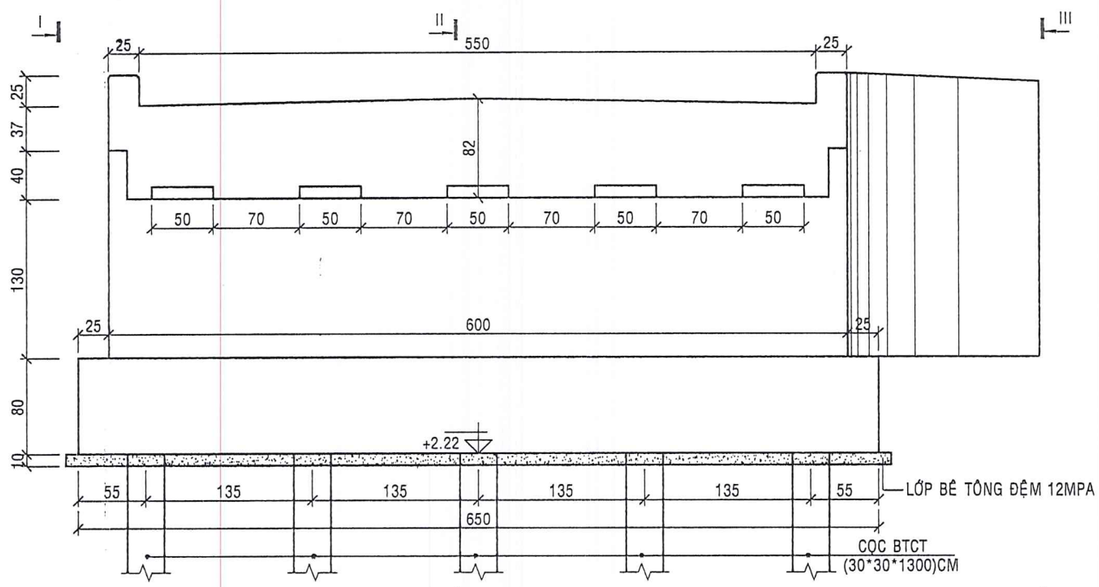

I-I
TỶ LỆ 1/50

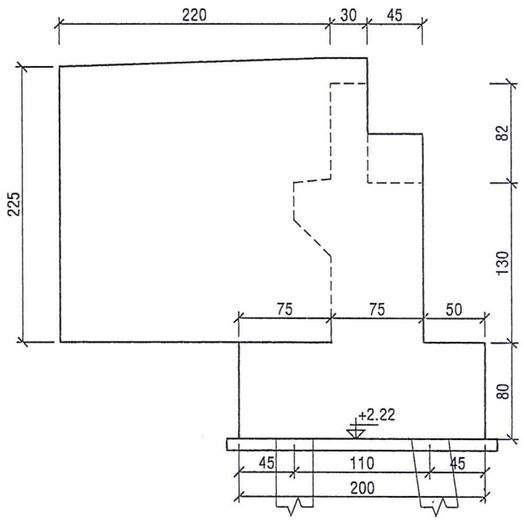

MẶT BẰNG MỐ A
TL 1/50

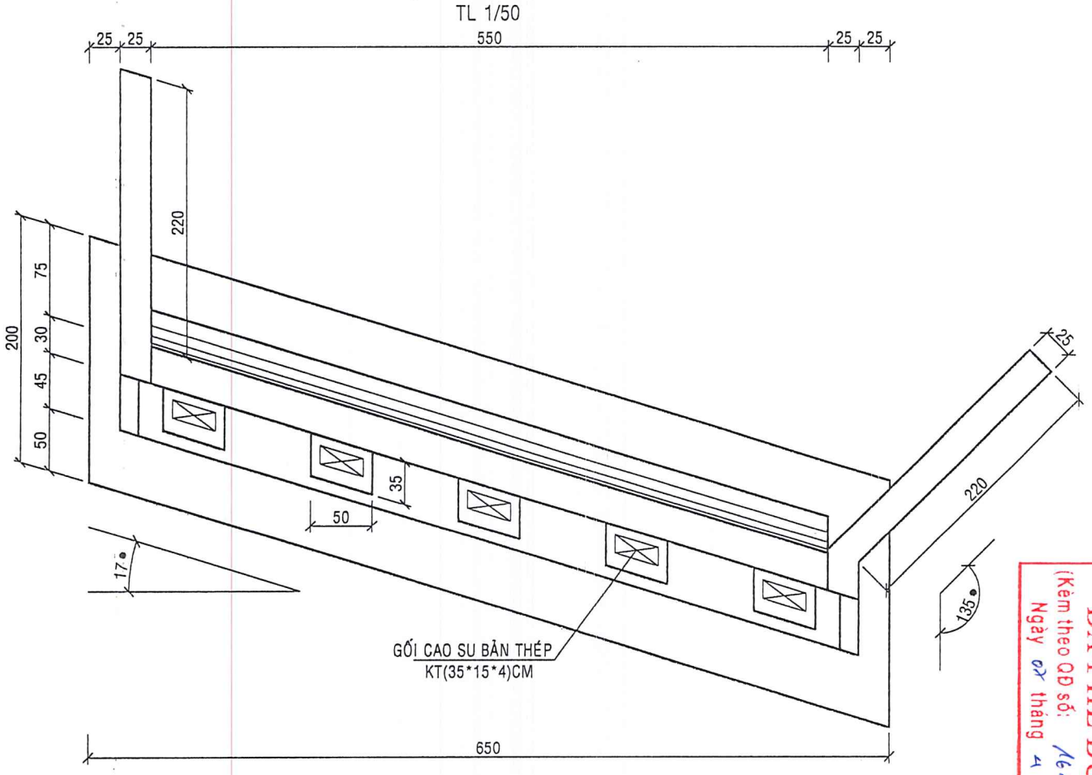

II-II
TỶ LỆ 1/50

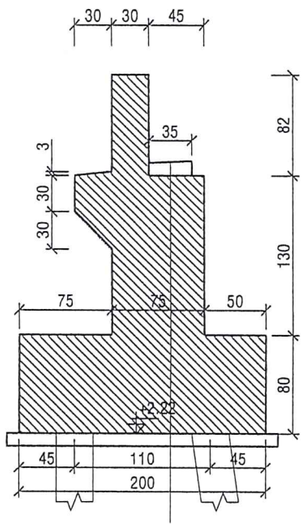

III-III
TỶ LỆ 1/50

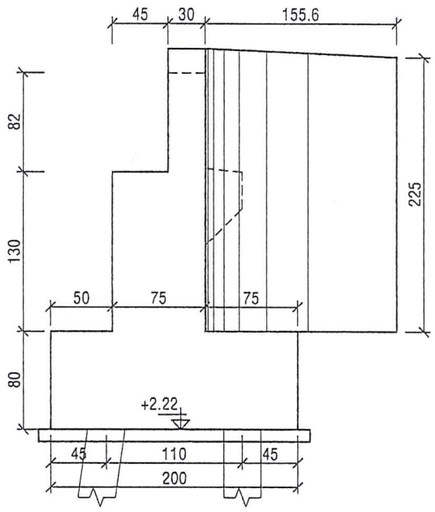

MẶT BẰNG ĐÓNG CỌC
TỶ LỆ 1/50

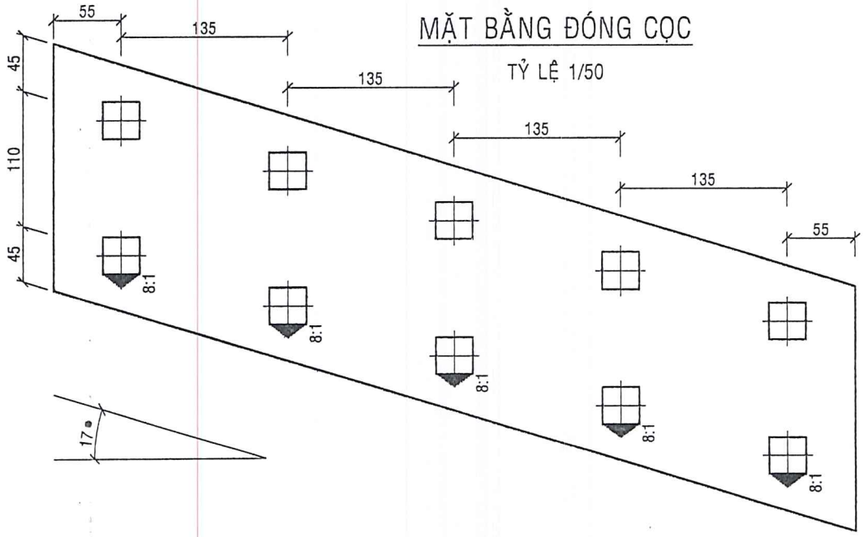

GHI CHÚ:
- KÍCH THƯỚC BẢN VẼ GHI CM.
- CAO ĐỘ GHI M.

UBND XÃ KHÁNH HƯNG
ĐÃ PHÊ DUYỆT
(Kèm theo QĐ số: 1612/QĐ-UBND)
Ngày 07 tháng 4 năm 2026

CÔNG TY TNHH TƯ VẤN XÂY DỰNG PHÚC KHANG LONG AN
THẨM TRA
Theo Văn bản số: 01.../TVPKLA
Ngày: 24/3/2026
Chủ trì bộ môn ký tên: Nguyễn Khánh Tân

BAN QLDA XÃ KHÁNH HƯNG	CÔNG TY TNHH TƯ VẤN TKXD GT-TL 9	GIÁM ĐỐC	THIẾT KẾ		VŨ VĂN THẮNG	BÁO CÁO KINH TẾ KỸ THUẬT	BỐ TRÍ CHUNG MỐ A
			CHỦ TRÌ THIẾT KẾ		VŨ VĂN THẮNG	CÔNG TRÌNH: CẦU KÊNH TẬP ĐOÀN 2	TL: XEM BV / 2026-HEC9-CKTX-05 / Số tờ: 01
			CHỦ NHIỆM DỰ ÁN		VŨ VĂN THẮNG	ĐỊA ĐIỂM XD: XÃ KHÁNH HƯNG - TỈNH TÂY NINH	Ngày HT: 12/2026
		NGUYỄN VĂN NGHĨA	KIỂM TRA		NGUYỄN VĂN NGHĨA		

CÔNG TY TNHH TƯ VẤN THIẾT KẾ XÂY DỰNG GIAO THÔNG THỦY LỢI 9 - M.S.D.N: 1102021353 - C.T.T.N.H.H - T. LONG AN - T. TÂY NINH

CHI TIẾT MỐ A
TL 1/50

1/2 SAU MỐ — 1/2 TRƯỚC MỐ

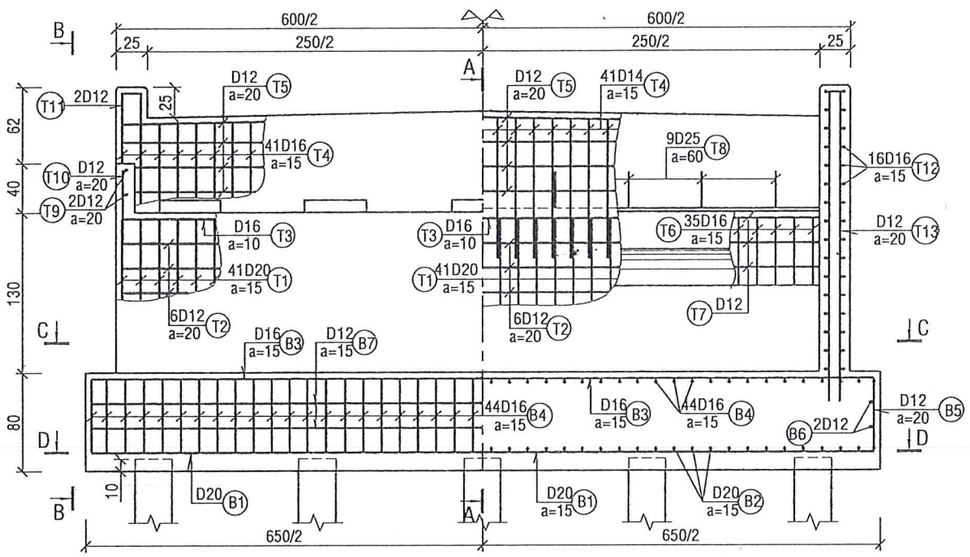

A-A
TL 1/50

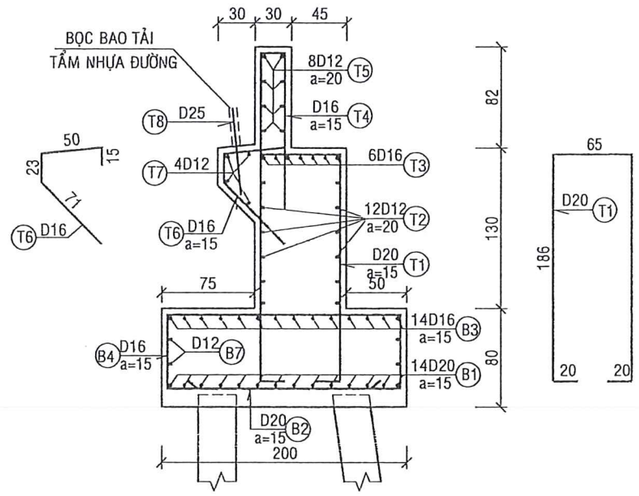

B-B
TL 1/50

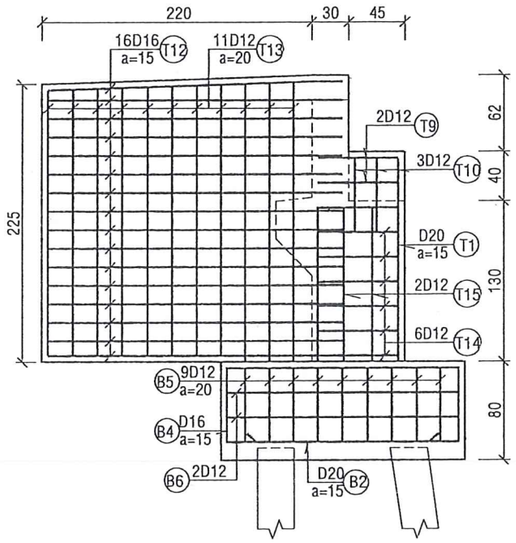

C-C
TL 1/50

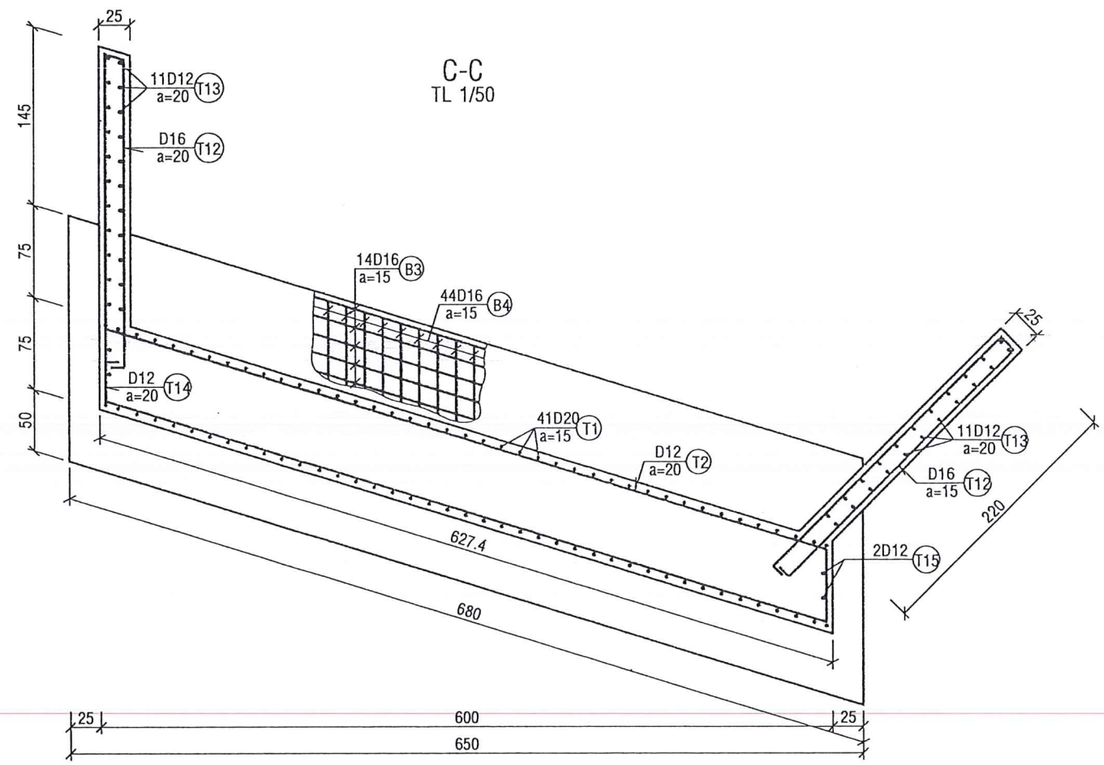

1/2 D-D
TL 1/50

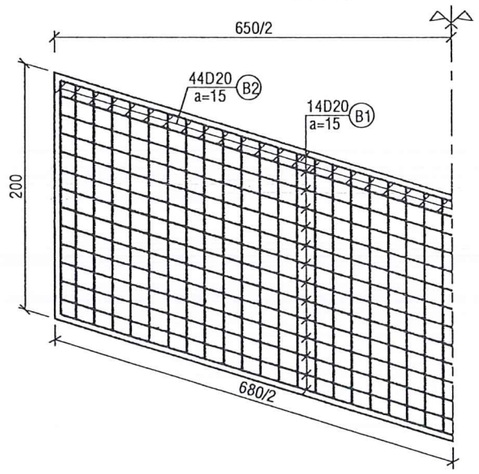

UBND XÃ KHÁNH HƯNG
ĐÃ PHÊ DUYỆT
(Kèm theo QĐ số: 1612 /QĐ-UBND)
Ngày 02 tháng 4 năm 2026

CÔNG TY TNHH TƯ VẤN XÂY DỰNG PHÚC KHANG LONG AN
THẨM TRA
Theo Văn bản số: 01.../TVPKLA
Ngày: 24/3/2026
Chủ trì bộ môn ký tên: Nguyễn Khánh Tân

GHI CHÚ:
- KÍCH THƯỚC BẢN VẼ GHI CM.
- ĐƯỜNG KÍNH D CỦA THÉP GHI MM.
- CỐT THÉP CÓ MÁC CB400
- VÁN KHUÔN:SỬ DỤNG VÁN KHUÔN THÉP.

BAN QLDA XÃ KHÁNH HƯNG	CÔNG TY TNHH TƯ VẤN TKXD GT-TL 8	GIÁM ĐỐC	THIẾT KẾ		VŨ VĂN THẮNG	BÁO CÁO KINH TẾ KỸ THUẬT	THÉP MỐ A (1/2)
			CHỦ TRÌ THIẾT KẾ		VŨ VĂN THẮNG	CÔNG TRÌNH: CẦU KÊNH TẬP ĐOÀN 2	
			CHỦ NHIỆM DỰ ÁN		VŨ VĂN THẮNG	ĐỊA ĐIỂM XD: XÃ KHÁNH HƯNG - TỈNH TÂY NINH	TL: XEM BV
		NGUYỄN VĂN NGHĨA	KIỂM TRA		NGUYỄN VĂN NGHĨA		Ngày HT: 03/2026

2026-HEC9-CKTX-06 | Số tờ: 01

THÉP ĐÁ KÊ GỐI

TỶ LỆ 1/20

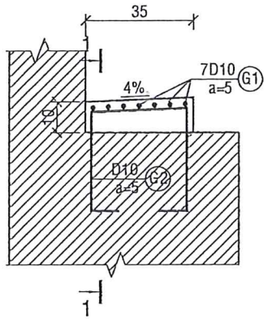

1-1

TỶ LỆ 1/20

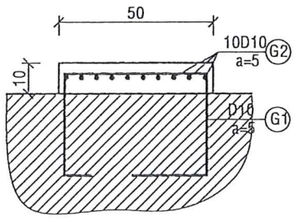

UBND XÃ KHÁNH HƯNG
ĐÃ PHÊ DUYỆT
(Kèm theo QĐ số: 1612 /QĐ-UBND)
Ngày 07 tháng 4 năm 2026

THÉP ĐẦU CỌC

TỶ LỆ 1/25

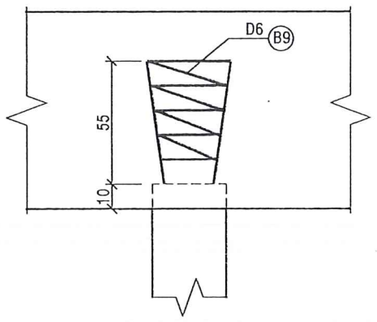

BẢNG TỔNG HỢP KHỐI LƯỢNG THÉP			
	THÀNH PHẦN	ĐƠN VỊ	KHỐI LƯỢNG
1	THÉP TRÒN D6	KG	13.32
2	THÉP TRÒN D10	KG	73.46
3	THÉP TRÒN D12	KG	300.25
4	THÉP TRÒN D16	KG	986.73
5	THÉP TRÒN D20	KG	919.75
6	THÉP TRÒN D25	KG	24.27
9	BÊ TÔNG f'c=25MPa	M3	21.05
10	BÊ TÔNG f'c=12MPa	M3	1.38

BẢNG THỐNG KÊ THÉP MỐ A								
	SH	HÌNH DẠNG THÉP	Đường kính D (mm)	Chiều dài thanh (cm)	n (thanh)	Tổng chiều dài(m)	Pi (Kg/m)	Khối lượng (kg)
BỆ	B1	670	20	670	14	93.80	2.466	231.31
	B2	190	20	190	44	83.60	2.466	206.16
	B3	670	16	670	14	93.80	1.578	148.04
	B4	190 (65, 20)	16	360	44	158.40	1.578	249.99
	B5	65 (15, 15)	12	95	18	17.10	0.888	15.18
	B6	190 (15, 15)	12	220	4	8.80	0.888	7.81
	B7	670 (15, 15)	12	700	4	28.00	0.888	24.86
	B8	THÉP ĐẦU CỌC	6	600	10	60.00	0.222	13.32
TƯỜNG THÂN + TƯỜNG CÁNH	T1	XEM BẢN VẼ	20	477	41	195.57	2.466	482.28
	T2	617	12	617	12	74.04	0.888	65.73
	T3	617	16	617	6	37.02	1.578	58.43
	T4	127 (20)	16	274	41	112.34	1.578	177.30
	T5	617	12	617	8	49.36	0.888	43.82
	T6	XEM BẢN VẼ	16	159	35	55.65	1.578	87.83
	T7	617	12	617	4	24.68	0.888	21.91
	T8	70	25	70	9	6.30	3.853	24.27
	T9	65	12	65	4	2.60	0.888	2.31
	T10	60	12	60	6	3.60	0.888	3.20
	T11	45 (15)	12	105	4	4.20	0.888	3.73
	T12	240 (15, 15)	16	525	32	168.00	1.578	265.14
	T13	250-252 (15)	12	517	6	31.02	0.888	27.54
		215-220 (15, 15)	12	480	16	76.80	0.888	68.18
	T14	65 (15, 15)	12	95	12	11.40	0.888	10.12
	T15	150 (15)	12	165	4	6.60	0.888	5.86
GỐI	G1	45 (45, 7)	10	149	7*5	52.15	0.617	32.15
	G2	30 (45, 7)	10	134	10*5	67.00	0.617	41.31

CÔNG TY TNHH TƯ VẤN XÂY DỰNG PHÚC KHANG LONG AN
THẨM TRA
Theo Văn bản số: 01 /TVPKLA
Ngày: 04/3/2026
Chủ trì bộ môn ký tên: Nguyễn Khánh Tân

BAN QLDA XÃ KHÁNH HƯNG	CÔNG TY TNHH TƯ VẤN TKXD GT-TL 9	GIÁM ĐỐC	THIẾT KẾ		VŨ VĂN THẮNG	BÁO CÁO KINH TẾ KỸ THUẬT	THÉP MỐ A (2/2)	
			CHỦ TRÌ THIẾT KẾ		VŨ VĂN THẮNG	CÔNG TRÌNH: CẦU KÊNH TẬP ĐOÀN 2		
			CHỦ NHIỆM DỰ ÁN		VŨ VĂN THẮNG	ĐỊA ĐIỂM XD: XÃ KHÁNH HƯNG - TỈNH TÂY NINH	TL: XEM BV	2026-HEC9-CKTX-07
		NGUYỄN VĂN NGHĨA	KIỂM TRA		NGUYỄN VĂN NGHĨA		Ngày HT: 03/2026	Số tờ: 01

CÔNG TY TNHH TƯ VẤN THIẾT KẾ XÂY DỰNG GIAO THÔNG - THỦY LỢI 9

CHI TIẾT MỐ A
TL 1/50

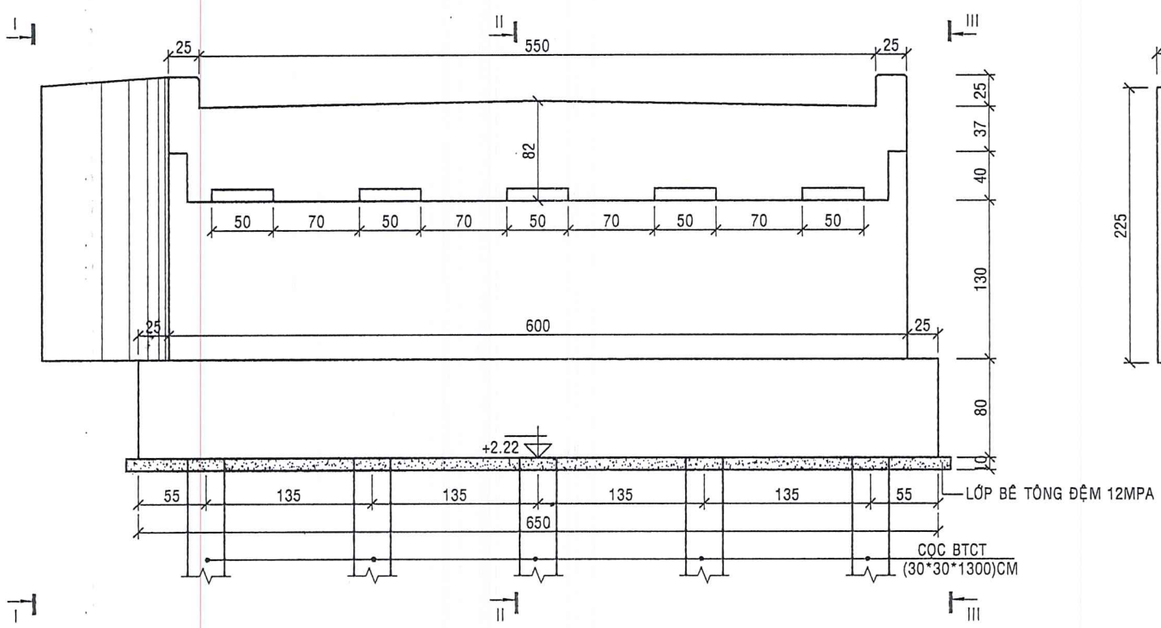

I-I
TỶ LỆ 1/50

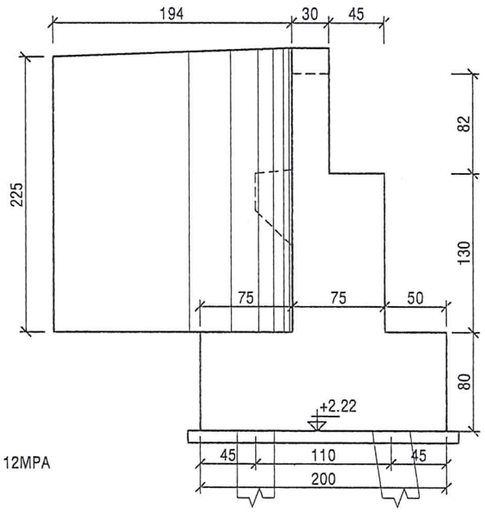

II-II
TỶ LỆ 1/50

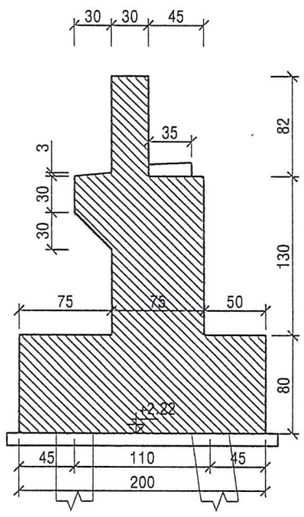

MẶT BẰNG MỐ A
TL 1/50

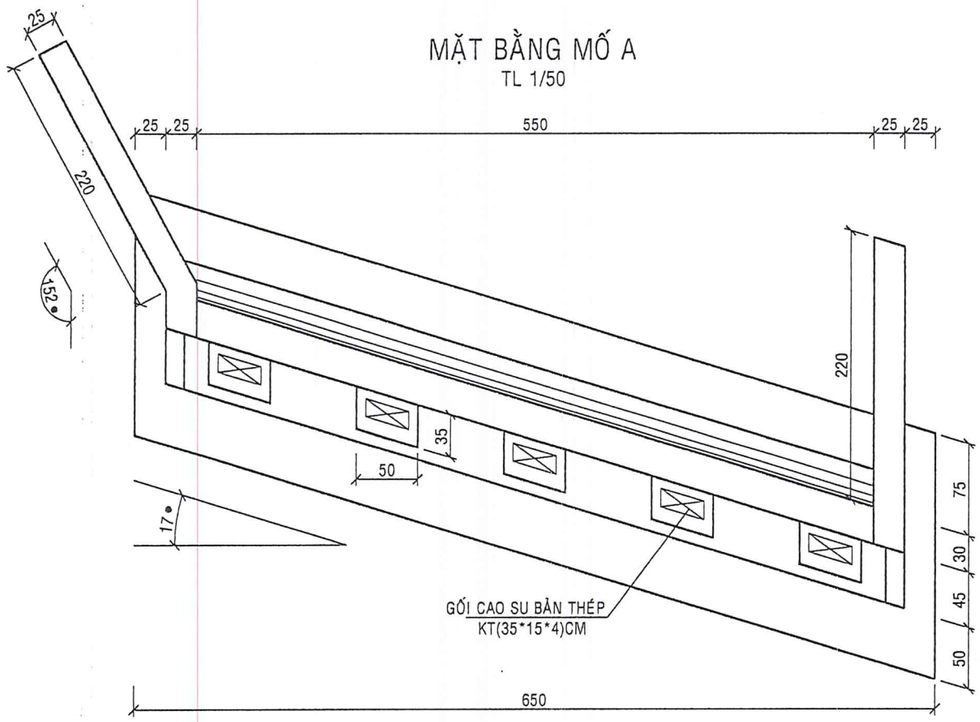

III-III
TỶ LỆ 1/50

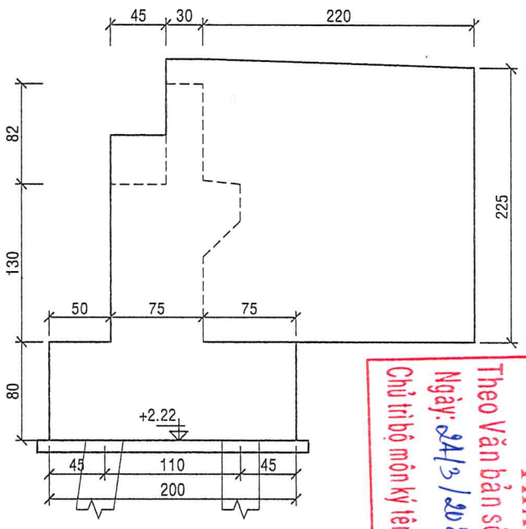

MẶT BẰNG ĐÓNG CỌC
TỶ LỆ 1/50

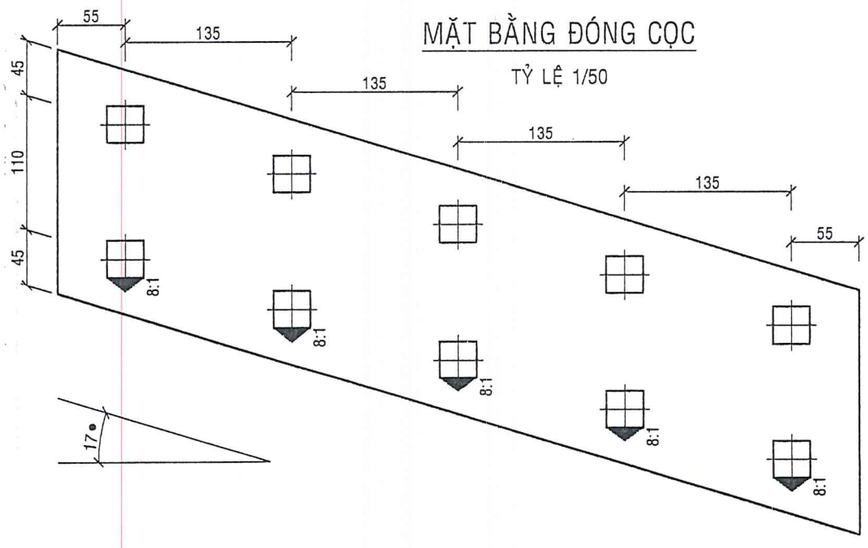

GHI CHÚ:
- KÍCH THƯỚC BẢN VẼ GHI CM.
- CAO ĐỘ GHI M.

UBND XÃ KHÁNH HƯNG
ĐÃ PHÊ DUYỆT
(Kèm theo QĐ số: 1612 /QĐ-UBND)
Ngày 07 tháng 4 năm 2026

CÔNG TY TNHH TƯ VẤN XÂY DỰNG PHÚC KHANG LONG AN
THẨM TRA
Theo Văn bản số: 01.../TVPKLA
Ngày: 24/3/2026
Chủ trì bộ môn ký tên: Nguyễn Khánh Tân

BAN QLDA XÃ KHÁNH HƯNG	CÔNG TY TNHH TƯ VẤN TKXD GT-TL 9	GIÁM ĐỐC NGUYỄN VĂN NGHĨA	THIẾT KẾ		VŨ VĂN THẮNG	BÁO CÁO KINH TẾ KỸ THUẬT CÔNG TRÌNH: CẦU KÊNH TẬP ĐOÀN 2 ĐỊA ĐIỂM XD: XÃ KHÁNH HƯNG - TỈNH TÂY NINH	BỐ TRÍ CHUNG MỐ B
			CHỦ TRÌ THIẾT KẾ		VŨ VĂN THẮNG		
			CHỦ NHIỆM DỰ ÁN		VŨ VĂN THẮNG		TL: XEM BV / Ngày HT: 12/2026 / 2026-HEC9-CKTX-08 / Số tờ: 01
			KIỂM TRA		NGUYỄN VĂN NGHĨA		

CÔNG TY TNHH TƯ VẤN THIẾT KẾ XÂY DỰNG GIAO THÔNG THỦY LỢI 9 - M.S.D.N: 1102021353 - C.T.T.N.H.H - T. LONG AN - T. TÂY NINH

CHI TIẾT MỐ A
TL 1/50

1/2 SAU MỐ | 1/2 TRƯỚC MỐ

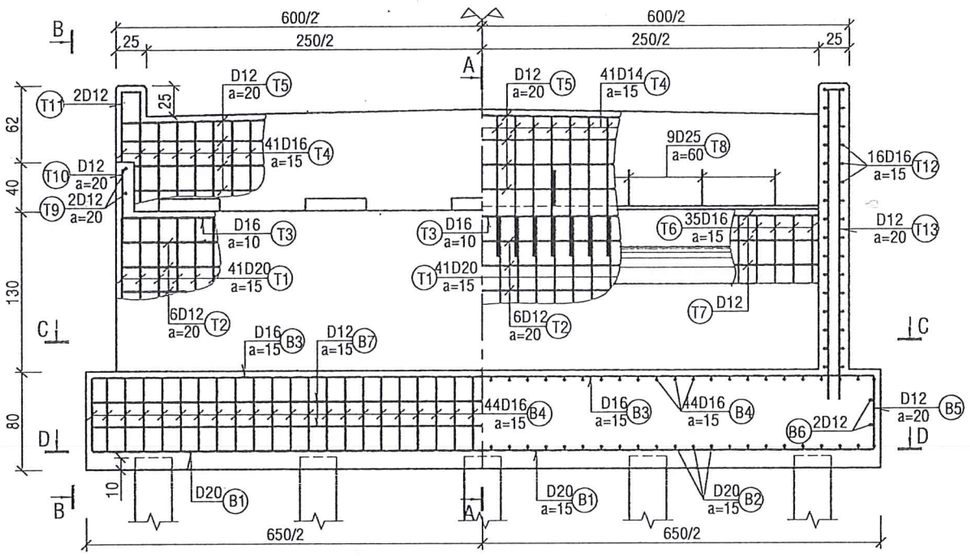

A-A
TL 1/50

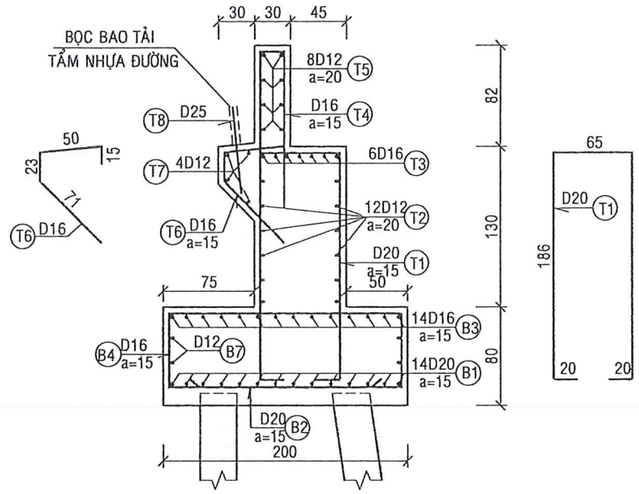

B-B
TL 1/50

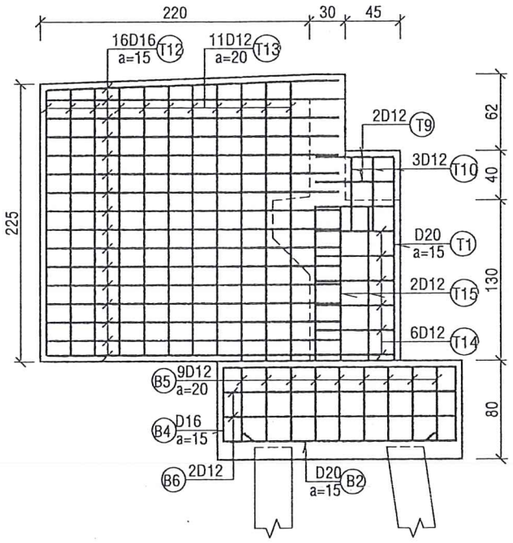

UBND XÃ KHÁNH HƯNG
ĐÃ PHÊ DUYỆT
(Kèm theo QĐ số: 1612 /QĐ-UBND)
Ngày 02 tháng 4 năm 2026

CÔNG TY TNHH TƯ VẤN XÂY DỰNG PHÚC KHANG LONG AN
THẨM TRA
Theo Văn bản số: 01..../TVPKLA
Ngày: 24/3/2026
Chủ trì bộ môn ký tên: Nguyễn Khánh Tân

C-C
TL 1/50

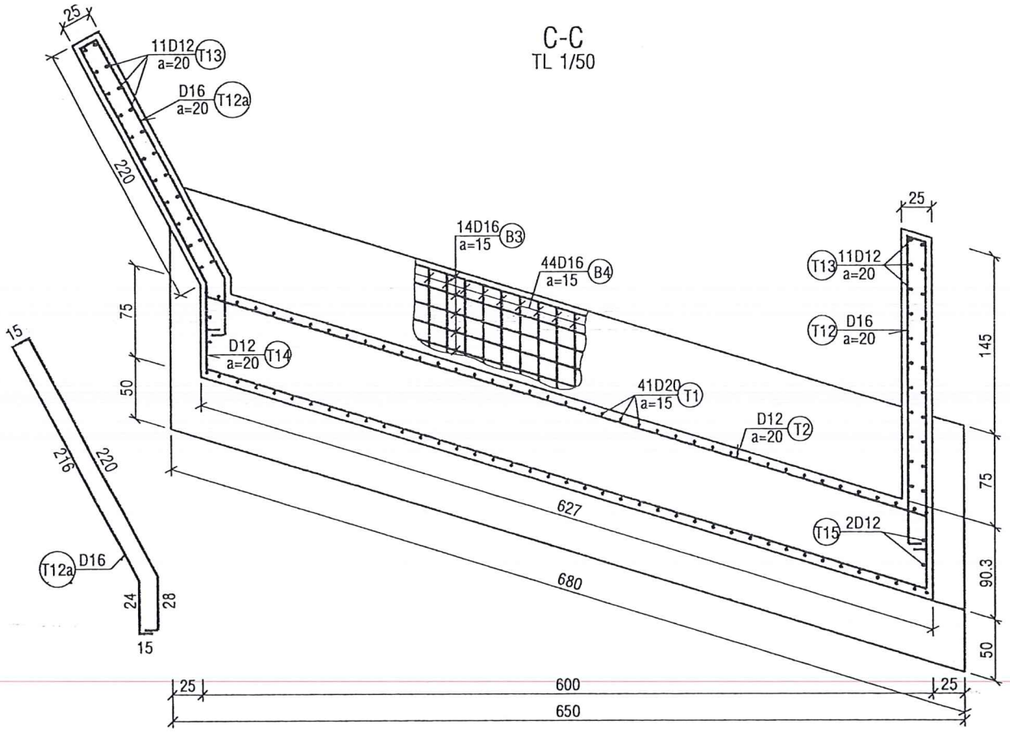

1/2 D-D
TL 1/50

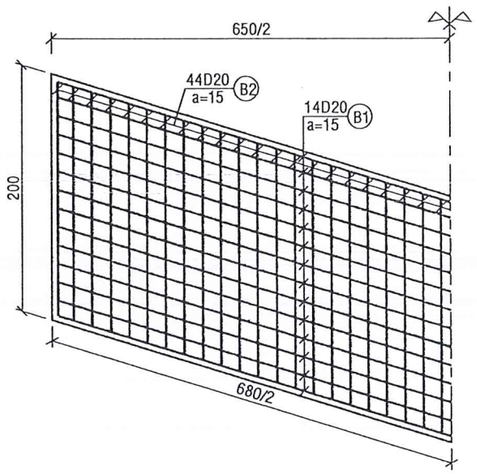

GHI CHÚ:
- KÍCH THƯỚC BẢN VẼ GHI CM.
- ĐƯỜNG KÍNH D CỦA THÉP GHI MM.
- CỐT THÉP CÓ MÁC CB400
- VÁN KHUÔN:SỬ DỤNG VÁN KHUÔN THÉP.

BAN QLDA XÃ KHÁNH HƯNG	CÔNG TY TNHH TƯ VẤN TKXD GT-TL 9	GIÁM ĐỐC	THIẾT KẾ		VŨ VĂN THẮNG	BÁO CÁO KINH TẾ KỸ THUẬT CÔNG TRÌNH: CẦU KÊNH TẬP ĐOÀN 2 ĐỊA ĐIỂM XD: XÃ KHÁNH HƯNG - TỈNH TÂY NINH	THÉP MỐ B (1/2)
			CHỦ TRÌ THIẾT KẾ		VŨ VĂN THẮNG		
			CHỦ NHIỆM DỰ ÁN		VŨ VĂN THẮNG		TL: XEM BV
		NGUYỄN VĂN NGHĨA	KIỂM TRA		NGUYỄN VĂN NGHĨA		Ngày HT: 03/2026

2026-HEC9-CKTX-09 | Số tờ: 01

CÔNG TY TNHH TƯ VẤN THIẾT KẾ XÂY DỰNG GIAO THÔNG THỦY LỢI TÂY NINH

THÉP ĐÁ KÊ GỐI

TỶ LỆ 1/20

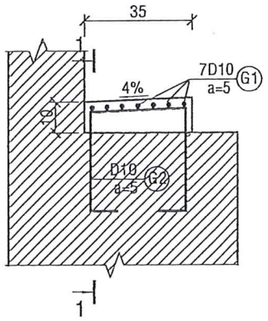

1-1

TỶ LỆ 1/20

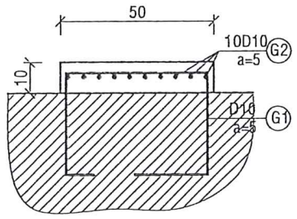

UBND XÃ KHÁNH HƯNG
ĐÃ PHÊ DUYỆT
(Kèm theo QĐ số: 1612 /QĐ-UBND)
Ngày 07 tháng 4 năm 2026

THÉP ĐẦU CỌC

TỶ LỆ 1/25

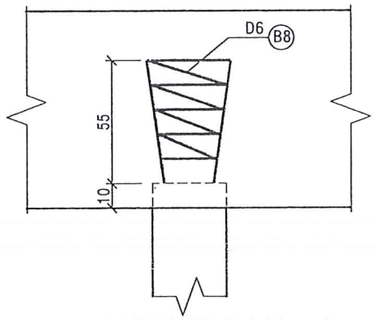

BẢNG TỔNG HỢP KHỐI LƯỢNG THÉP			
	THÀNH PHẦN	ĐƠN VỊ	KHỐI LƯỢNG
1	THÉP TRÒN D6	KG	13.32
2	THÉP TRÒN D10	KG	73.46
3	THÉP TRÒN D12	KG	300.25
4	THÉP TRÒN D16	KG	988.75
5	THÉP TRÒN D20	KG	919.75
6	THÉP TRÒN D25	KG	24.27
9	BÊ TÔNG f'c=25MPa	M3	2.05
10	BÊ TÔNG f'c=12MPa	M3	1.38

CÔNG TY TNHH TƯ VẤN XÂY DỰNG PHÚC KHANG LONG AN
THẨM TRA
Theo Văn bản số: 01 /TVPKLA
Ngày: 24/3/2026
Chủ trì bộ môn ký tên: Nguyễn Khánh Tân

BẢNG THỐNG KÊ THÉP MỐ A								
	SH	HÌNH DẠNG THÉP	Đường kính D (mm)	Chiều dài thanh (cm)	n (thanh)	Tổng chiều dài(m)	Pi (Kg/m)	Khối lượng (kg)
BỆ	B1	670	20	670	14	93.80	2.466	231.31
	B2	190	20	190	44	83.60	2.466	206.16
	B3	670	16	670	14	93.80	1.578	148.04
	B4	190; 65; 20	16	360	44	158.40	1.578	249.99
	B5	65; 15; 15	12	95	18	17.10	0.888	15.18
	B6	190; 15; 15	12	220	4	8.80	0.888	7.81
	B7	670; 15; 15	12	700	4	28.00	0.888	24.86
	B8	THÉP ĐẦU CỌC	6	600	10	60.00	0.222	13.32
TƯỜNG THÂN + TƯỜNG CÁNH	T1	XEM BẢN VẼ	20	477	41	195.57	2.466	482.28
	T2	617	12	617	12	74.04	0.888	65.73
	T3	617	16	617	6	37.02	1.578	58.43
	T4	127; 20	16	274	41	112.34	1.578	177.30
	T5	617	12	617	8	49.36	0.888	43.82
	T6	XEM BẢN VẼ	16	159	35	55.65	1.578	87.83
	T7	617	12	617	4	24.68	0.888	21.91
	T8	70	25	70	9	6.30	3.853	24.27
	T9	65	12	65	4	2.60	0.888	2.31
	T10	60	12	60	6	3.60	0.888	3.20
	T11	45; 15	12	105	4	4.20	0.888	3.73
	T12	240; 15; 15	16	525	16	84.00	1.578	132.57
	T12A	XEM BẢN VẼ	16	533	16	85.28	1.578	134.59
	T13	250-252; 15	12	517	6	31.02	0.888	27.54
		215-220; 15; 15	12	480	16	76.80	0.888	68.18
	T14	65; 15; 15	12	95	12	11.40	0.888	10.12
	T15	150; 15	12	165	4	6.60	0.888	5.86
GỐI	G1	45; 45; 7	10	149	7*5	52.15	0.617	32.15
	G2	30; 45; 7	10	134	10*5	67.00	0.617	41.31

BAN QLDA XÃ KHÁNH HƯNG	CÔNG TY TNHH TƯ VẤN TKXD GT-TL 9	GIÁM ĐỐC	THIẾT KẾ		VŨ VĂN THẮNG	BÁO CÁO KINH TẾ KỸ THUẬT	THÉP MỐ B (2/2)	
			CHỦ TRÌ THIẾT KẾ		VŨ VĂN THẮNG	CÔNG TRÌNH: CẦU KÊNH TẬP ĐOÀN 2		
			CHỦ NHIỆM DỰ ÁN		VŨ VĂN THẮNG	ĐỊA ĐIỂM XD: XÃ KHÁNH HƯNG - TỈNH TÂY NINH	TL: XEM BV	2026-HEC9-CKTX-10
		NGUYỄN VĂN NGHĨA	KIỂM TRA		NGUYỄN VĂN NGHĨA		Ngày HT: 03/2026	Số tờ: 01

CÔNG TY TNHH TƯ VẤN THIẾT KẾ XÂY DỰNG GIAO THÔNG - THỦY LỢI 9 - M.S.D.N: 1102021353 - C.T.C.P.H.H - T. LONG AN - T. TÂY NINH

BỐ TRÍ BẢN QUÁ ĐỘ

TỶ LỆ 1/50

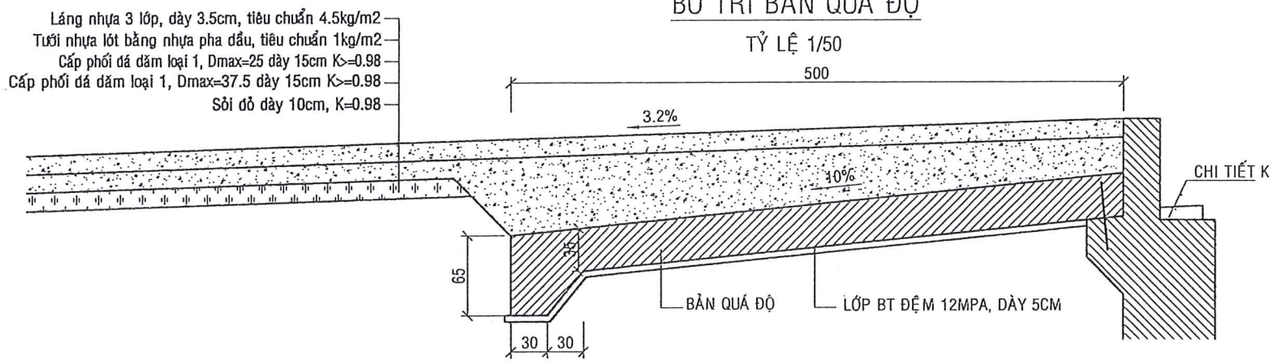

I-I

TỶ LỆ 1/50

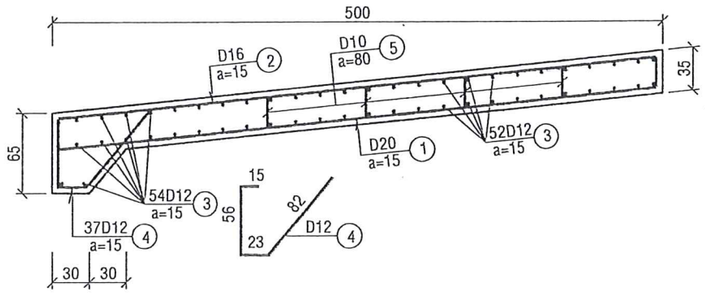

II-II

TỶ LỆ 1/50

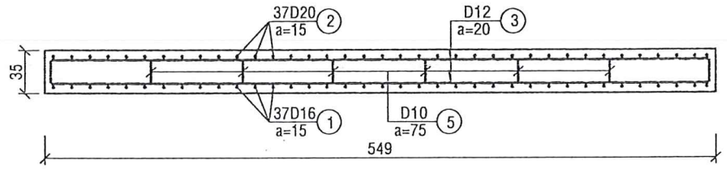

THÉP BẢN QUÁ ĐỘ

TỶ LỆ 1/50

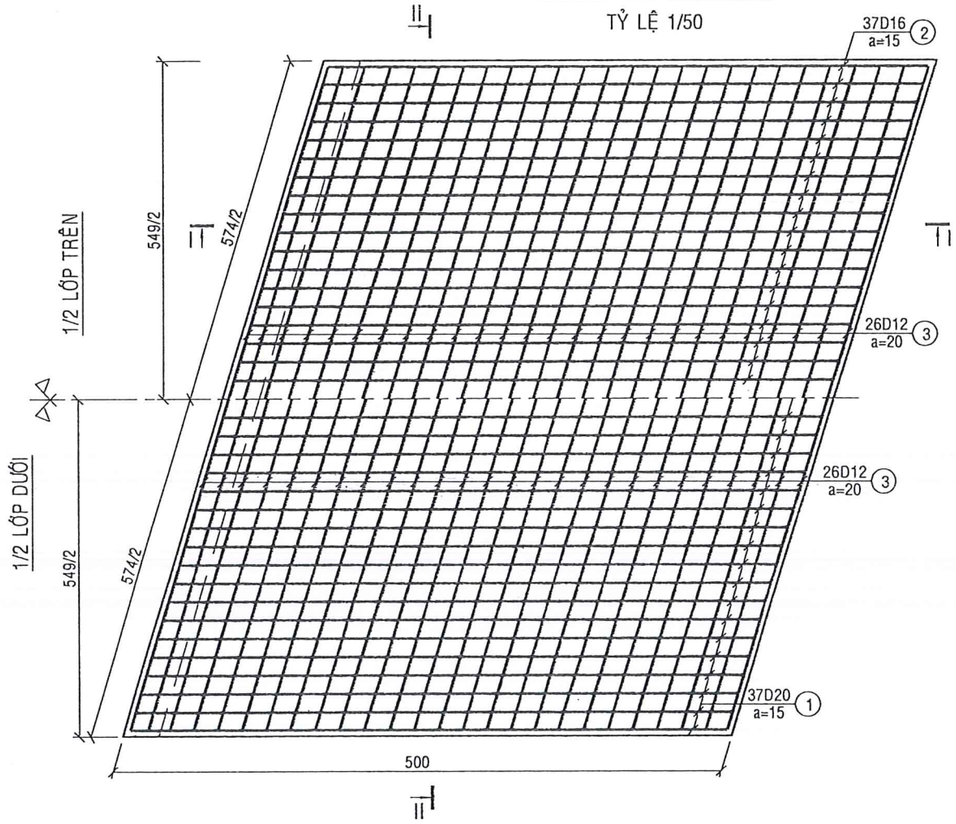

UBND XÃ KHÁNH HƯNG
ĐÃ PHÊ DUYỆT
(Kèm theo QĐ số: 1612 /QĐ-UBND)
Ngày 07 tháng 4 năm 2026

CÔNG TY TNHH TƯ VẤN XÂY DỰNG PHÚC KHANG LONG AN
THẨM TRA
Theo Văn bản số: ...01.../TVPKLA
Ngày: 24/3/2026
Chủ trì bộ môn ký tên: Nguyễn Khánh Tân

BẢNG THỐNG KÊ THÉP MỐ A

	SH	HÌNH DẠNG THÉP	Đường kính D (mm)	Chiều dài thanh (cm)	n (thanh)	Tổng chiều dài(m)	Pi (Kg/m)	Khối lượng (kg)
BẢN QUÁ ĐỘ	1	492	20	492	37	182.04	2.466	448.91
	2	492	16	492	37	182.04	1.578	287.30
	3	564 (20, 20)	12	604	54	326.16	0.888	289.55
	4	XEM BẢN VẼ	12	176	37	65.12	0.888	57.81
	5	25 (10, 10)	10	45	24	10.80	0.617	6.66

BẢNG TỔNG HỢP KHỐI LƯỢNG THÉP

	THÀNH PHẦN	ĐƠN VỊ	KHỐI LƯỢNG	
			1 BẢN	2 BẢN
1	THÉP TRÒN D10	KG	6.66	13.32
2	THÉP TRÒN D12	KG	347.36	694.72
3	THÉP TRÒN D16	KG	287.3	574.60
4	THÉP TRÒN D20	KG	448.91	897.82
5	BÊ TÔNG f'c=25MPa	KG	10.385	20.77
6	BÊ TÔNG f'c=12MPa	M3	1.375	2.75

BAN QLDA XÃ KHÁNH HƯNG	CÔNG TY TNHH TƯ VẤN TKXD GT-TL 9	GIÁM ĐỐC	THIẾT KẾ		VŨ VĂN THẮNG	BÁO CÁO KINH TẾ KỸ THUẬT	BẢN QUÁ ĐỘ
			CHỦ TRÌ THIẾT KẾ		VŨ VĂN THẮNG	CÔNG TRÌNH: CẦU KÊNH TẬP ĐOÀN 2	
			CHỦ NHIỆM DỰ ÁN		VŨ VĂN THẮNG	ĐỊA ĐIỂM XD: XÃ KHÁNH HƯNG - TỈNH TÂY NINH	TL: XEM BV / Ngày HT: 03/2026 — 2026-HEC9-CKTX-11 — Số tờ: 01
		NGUYỄN VĂN NGHĨA	KIỂM TRA		NGUYỄN VĂN NGHĨA		

CÔNG TY TNHH TƯ VẤN THIẾT KẾ XÂY DỰNG GIAO THÔNG THỦY LỢI 9 - M.S.D.N: 1102021353 - C.T.T.N.H.H - T.P. LONG AN - T. TÂY NINH

CHI TIẾT TRỤ
TL 1/50

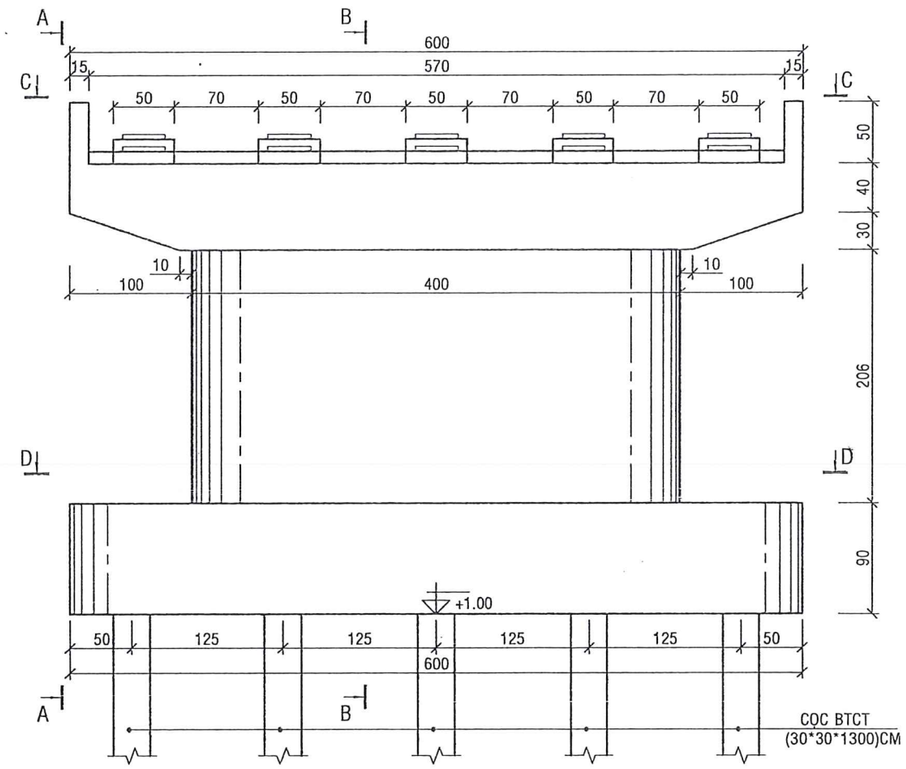

MẶT BÊN TRỤ (A-A)
TL 1/50

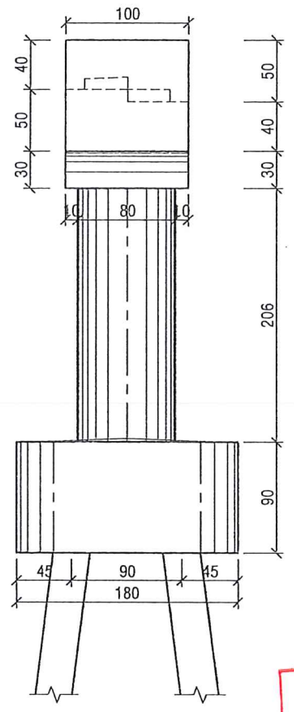

B-B
TL 1/50

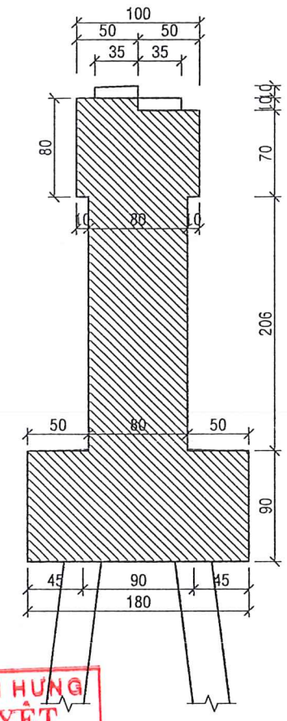

MẶT BẰNG TRỤ
TL 1/50

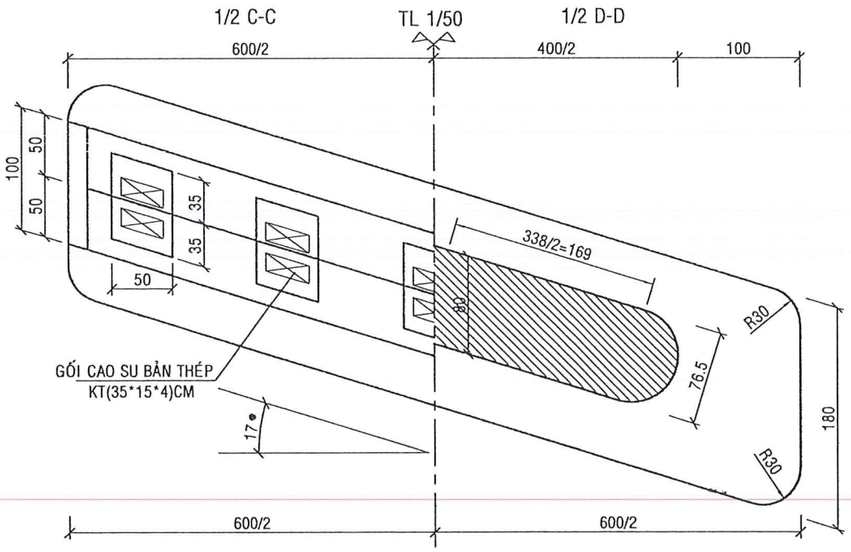

MẶT BẰNG TRỤ
TL 1/50

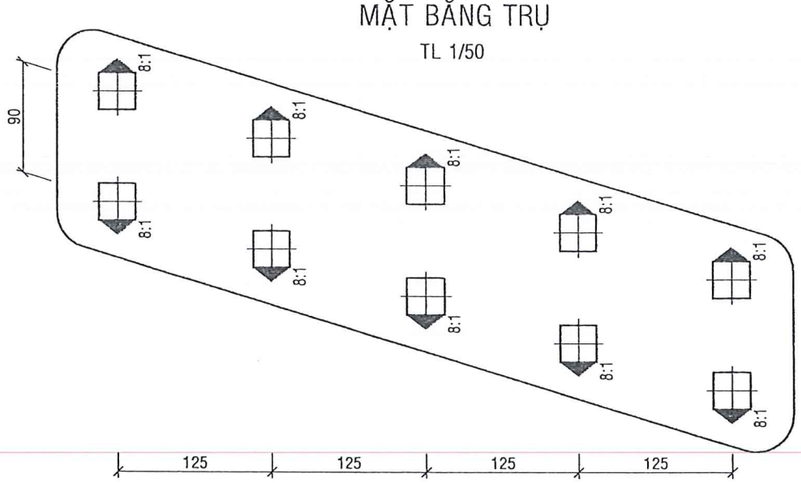

UBND XÃ KHÁNH HƯNG
ĐÃ PHÊ DUYỆT
(Kèm theo QĐ số: 1612 /QĐ-UBND)
Ngày 07 tháng 4 năm 2026

CÔNG TY TNHH TƯ VẤN XÂY DỰNG PHÚC KHANG LONG AN
THẨM TRA
Theo Văn bản số: 01 /TVPKLA
Ngày: 24/3/2026
Chủ trì bộ môn ký tên: Nguyễn Khánh Tân

GHI CHÚ:
- KÍCH THƯỚC BẢN VẼ GHI CM.
- CAO ĐỘ GHI M.

BAN QLDA XÃ KHÁNH HƯNG	CÔNG TY TNHH TƯ VẤN TKXD GT-TL9	GIÁM ĐỐC	THIẾT KẾ		VŨ VĂN THẮNG	BÁO CÁO KINH TẾ KỸ THUẬT	BỐ TRÍ CHUNG TRỤ
			CHỦ TRÌ THIẾT KẾ		VŨ VĂN THẮNG	CÔNG TRÌNH: CẦU KÊNH TẬP ĐOÀN 2	
			CHỦ NHIỆM DỰ ÁN		VŨ VĂN THẮNG	ĐỊA ĐIỂM XD: XÃ KHÁNH HƯNG - TỈNH TÂY NINH	TL: XEM BV
		NGUYỄN VĂN NGHĨA	KIỂM TRA		NGUYỄN VĂN NGHĨA		Ngày HT: 03/2026

2026-HEC9-CKTX-12 | Số tờ: 01

CÔNG TY TNHH TƯ VẤN THIẾT KẾ XÂY DỰNG GIAO THÔNG - THỦY LỢI - P. LONG AN - T. TÂY NINH

CÔNG TY TNHH TƯ VẤN XÂY DỰNG PHÚC KHANG LONG AN
THẨM TRA
Theo Văn bản số: 01./TVPKLA
Ngày: 24/3/2026
Chủ trì bộ môn ký tên: Nguyễn Khánh Tân

THÉP TRỤ CẦU

1/2 4-4 — TỶ LỆ 1/50 — 1/2 5-5

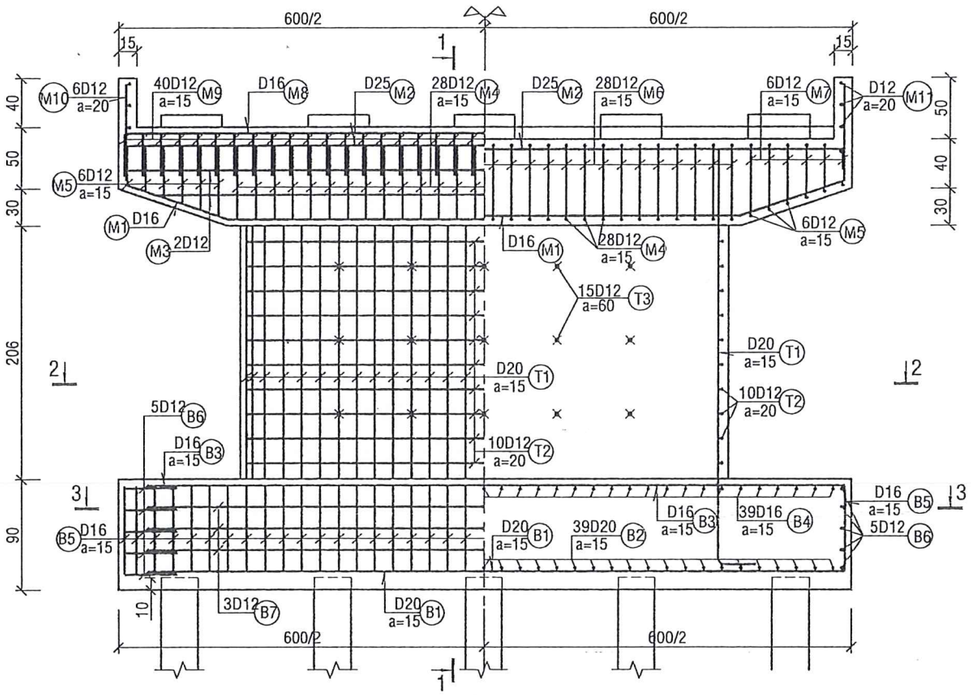

1-1

TỶ LỆ 1/50

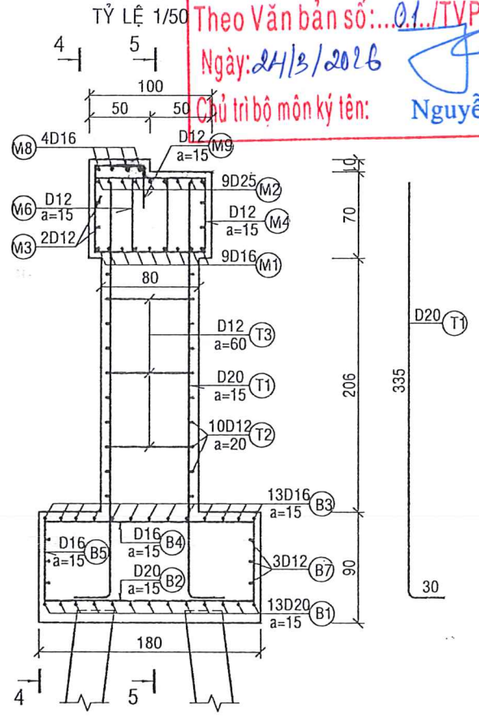

THÉP ĐÁ KÊ GỐI

TỶ LỆ 1/20

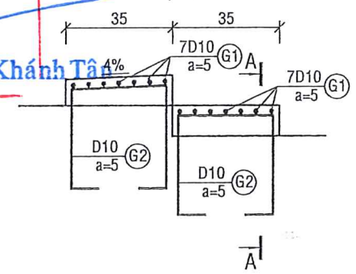

A-A

TỶ LỆ 1/20

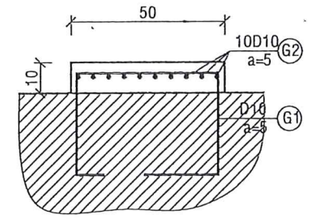

1/2 3-3

TỶ LỆ 1/50

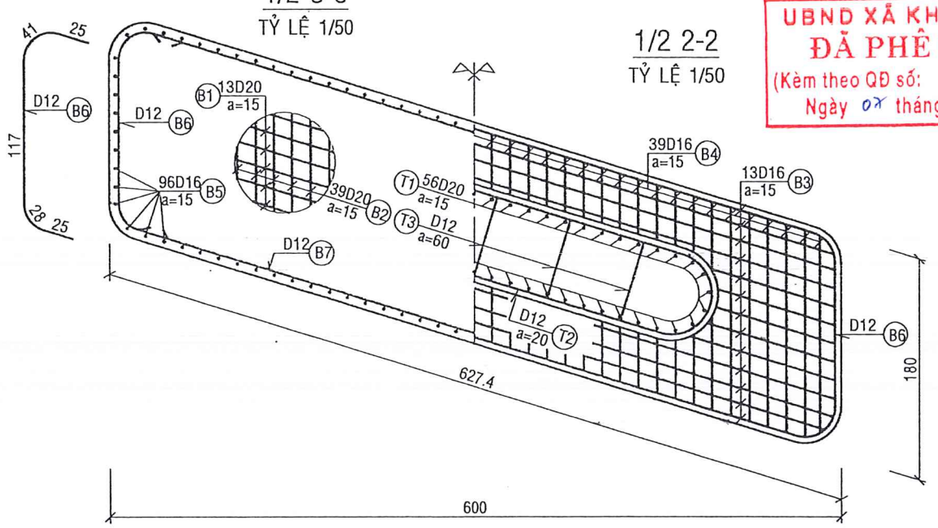

1/2 2-2

TỶ LỆ 1/50

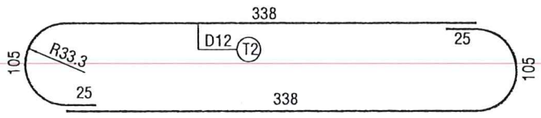

UBND XÃ KHÁNH HƯNG
ĐÃ PHÊ DUYỆT
(Kèm theo QĐ số: 1612 /QĐ-UBND)
Ngày 07 tháng 4 năm 2026

THÉP ĐẦU CỌC

TỶ LỆ 1/50

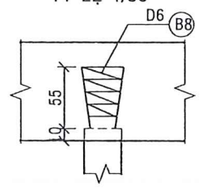

BẢNG TỔNG HỢP KHỐI LƯỢNG THÉP

	THÀNH PHẦN	ĐƠN VỊ	KHỐI LƯỢNG 1 TRỤ	KHỐI LƯỢNG 2 TRỤ
1	THÉP TRÒN D6	KG	13.32	26.64
2	THÉP TRÒN D10	KG	146.91	293.82
3	THÉP TRÒN D12	KG	476.71	953.42
4	THÉP TRÒN D16	KG	480.89	961.78
5	THÉP TRÒN D20	KG	865.35	1730.70
6	THÉP TRÒN D25	KG	213.96	427.92
9	BÊ TÔNG f'c=25MPa	M3	20.285	40.57

BẢNG THỐNG KÊ THÉP TRỤ

	SH	HÌNH DẠNG THÉP	Đường kính D (mm)	Chiều dài thanh (cm)	n (thanh)	Tổng chiều dài(m)	Pi (Kg/m)	Khối lượng (kg)
BỆ	B1	617	20	617	13	80.21	2.466	197.80
	B2	170	20	170	39	66.30	2.466	163.50
	B3	617	16	640	13	83.20	1.578	131.31
	B4	170	16	290	39	113.10	1.578	178.50
	B5	20 70 20	12	90	96	86.40	0.888	76.70
	B6	XEM BẢN VẼ	16	236	10	23.60	1.578	37.25
	B7	565	12	565	6	33.90	0.888	30.10
	B8	THÉP ĐẦU CỌC	6	600	10	60.00	0.222	13.32
TƯỜNG THÂN	T1	XEM BẢN VẼ	20	365	56	204.40	2.466	504.05
	T2	XEM BẢN VẼ	12	936	10	93.60	0.888	83.09
	T3	15 67 15	12	97	15	14.55	0.888	12.92
MŨ TRỤ	M1	20 95 438 95 20	16	668	9	60.12	1.578	94.88
	M2	617	25	617	9	55.53	3.853	213.96
	M3	563-617	12	590	4	23.60	0.888	20.95
	M4	15 90 60	12	330	28	92.40	0.888	82.03
	M5	15 90 32-57	12	299	12	35.88	0.888	31.85
	M6	15 60 23	12	196	28	54.88	0.888	48.72
	M7	15 32-57 23	12	165	26	42.90	0.888	38.08
	M8	617	16	617	4	24.68	1.578	38.95
	M9	35 40 35	12	110	40	44.00	0.888	39.06
	M10	79	12	79	6*2	9.48	0.888	8.42
	M11	90	12	90	3*2	5.40	0.888	4.79
GỐI	G1	45 45 7	10	149	7*5*2	104.30	0.617	64.30
	G2	45 30 7	10	134	10*5*2	134.00	0.617	82.61

BAN QLDA XÃ KHÁNH HƯNG	CÔNG TY TNHH TƯ VẤN TKXD GT-TL 9	GIÁM ĐỐC: NGUYỄN VĂN NGHĨA	THIẾT KẾ	VŨ VĂN THẮNG	BÁO CÁO KINH TẾ KỸ THUẬT CÔNG TRÌNH: CẦU KÊNH TẬP ĐOÀN 2 ĐỊA ĐIỂM XD: XÃ KHÁNH HƯNG - TỈNH TÂY NINH	THÉP TRỤ
			CHỦ TRÌ THIẾT KẾ	VŨ VĂN THẮNG		TL: XEM BV
			CHỦ NHIỆM DỰ ÁN	VŨ VĂN THẮNG		2026-HEC9-CKTX-13
			KIỂM TRA	NGUYỄN VĂN NGHĨA		Ngày HT: 03/2026 — Số tờ: 01

CÔNG TY TNHH TƯ VẤN THIẾT KẾ XÂY DỰNG GIAO THÔNG THỦY LỢI
M.S.D.N: 1102021353 - C.T.T.N.H.H - T. LONG AN - T. TÂY NINH

CỐT THÉP CỌC 30*30*1300 (CỌC THỬ)

TỶ LỆ 1/25

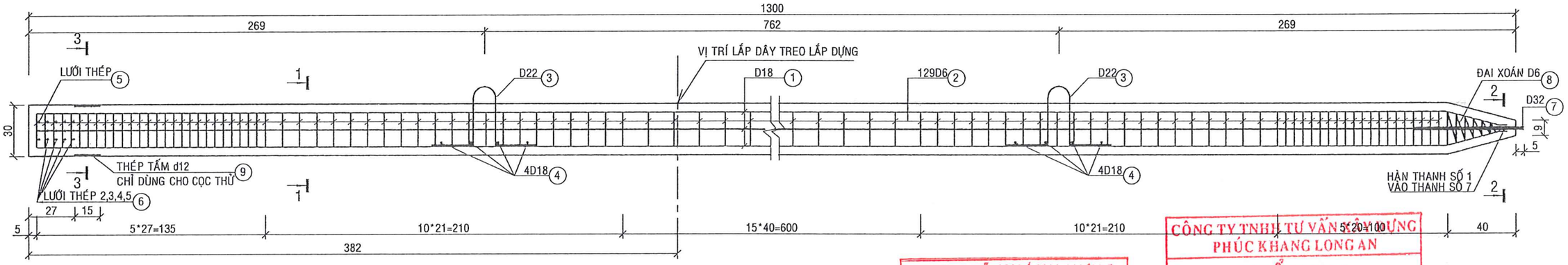

UBND XÃ KHÁNH HƯNG
ĐÃ PHÊ DUYỆT
(Kèm theo QĐ số: 1612 /QĐ-UBND
Ngày 01 tháng 4 năm 2026

CÔNG TY TNHH TƯ VẤN XÂY DỰNG PHÚC KHANG LONG AN
THẨM TRA
Theo Văn bản số: ...01.../TVPKLA
Ngày: 24/3/2026
Chủ trì bộ môn ký tên:
Nguyễn Khánh Tân

1-1

TỶ LỆ 1/25

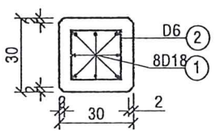

2-2

TỶ LỆ 1/10

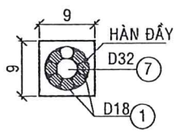

THÉP MÓC CẨU

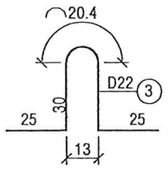

LƯỚI THÉP 1

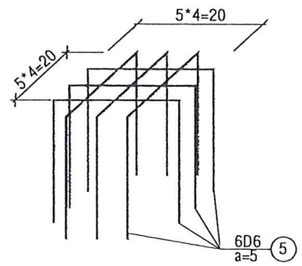

LƯỚI THÉP 2,3,4,5

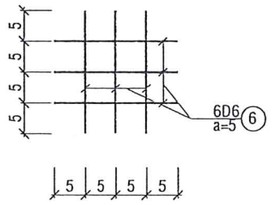

3-3

TỶ LỆ 1/10

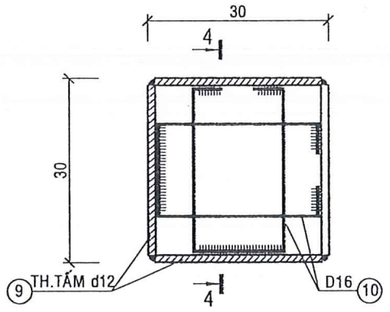

4-4

TỶ LỆ 1/10

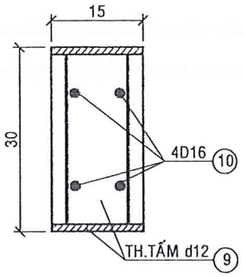

BẢNG TỔNG HỢP KHỐI LƯỢNG 20 CỌC				
	THÀNH PHẦN	ĐƠN VỊ	KHỐI LƯỢNG	
			1 CỌC	4 CỌC
1	BÊ TÔNG f'c=25MPa	M3	1.56	6.24
2	THÉP TRÒN D6	KG	28.04	112.16
3	THÉP TRÒN D16	KG	5.37	21.48
4	THÉP TRÒN D18	KG	218.77	875.08
5	THÉP TRÒN D22	KG	7.76	31.04
6	THÉP TRÒN D32	KG	4.1	16.40
8	THÉP TẤM d12	KG	16.96	67.84

BẢNG THỐNG KÊ THÉP COC

	SH	HÌNH DẠNG THÉP	Đường kính D (mm)	Chiều dài thanh (cm)	n (thanh)	Tổng chiều dài(m)	Pi (Kg/m)	Khối lượng (kg)
	1	1255 33 7	18	1349	8	107.92	1.997	215.57
	2	20 20	6	88	129	113.52	0.222	25.19
	3	XEM BẢN VẼ	22	130	2	2.60	2.984	7.76
	4	20	18	20	8	1.60	1.997	3.20
	5	30 20 30	6	80	6	4.80	0.222	1.07
	6	20	6	20	24	4.80	0.222	1.07
	7	65	32	65	1	0.65	6.313	4.10
	8	ĐAI XOÁN ĐẦU CỌC	6	320	1	3.20	0.222	0.71
	9	THÉP TẤM d12 (M2)		0.0450	4	0.18	94.20	16.96
	10	30 15 5	16	85	4	3.40	1.578	5.37

GHI CHÚ:
- KÍCH THƯỚC BẢN VẼ GHI CM, RIÊNG KÍCH THƯỚC HỘP NỐI CỌC GHI MM
- CAO ĐỘ GHI M.
- ĐƯỜNG KÍNH D CỦA THÉP GHI MM.
- CỐT THÉP CÓ ĐƯỜNG KÍNH D≥10 DÙNG MÁC CB400V
- VÁN KHUÔN:SỬ DỤNG VÁN KHUÔN THÉP.
- LỚP BÊ TÔNG BẢO VỆ 5CM

BAN QLDA XÃ KHÁNH HƯNG	CÔNG TY TNHH TƯ VẤN TKXD GT-TL 9	GIÁM ĐỐC	THIẾT KẾ		VŨ VĂN THẮNG	BÁO CÁO KINH TẾ KỸ THUẬT	THÉP CỌC THÍ NGHIỆM
			CHỦ TRÌ THIẾT KẾ		VŨ VĂN THẮNG	CÔNG TRÌNH: CẦU KÊNH TẬP ĐOÀN 2	
			CHỦ NHIỆM DỰ ÁN		VŨ VĂN THẮNG	ĐỊA ĐIỂM XD: XÃ KHÁNH HƯNG - TỈNH TÂY NINH	TL: XEM BV / Ngày HT: 03/2026 / 2026-HEC9-CKTX-14 / Số tờ: 01
		NGUYỄN VĂN NGHĨA	KIỂM TRA		NGUYỄN VĂN NGHĨA		

CÔNG TY TNHH TƯ VẤN THIẾT KẾ XÂY DỰNG GIAO THÔNG THỦY LỢI 9 - M.S.D.N: 1102021353 - C.T.T.N.H.H - P. LONG AN - T. TÂY NINH

CỐT THÉP CỌC 30*30*1300 (CỌC ĐẠI TRÀ)

TỶ LỆ 1/25

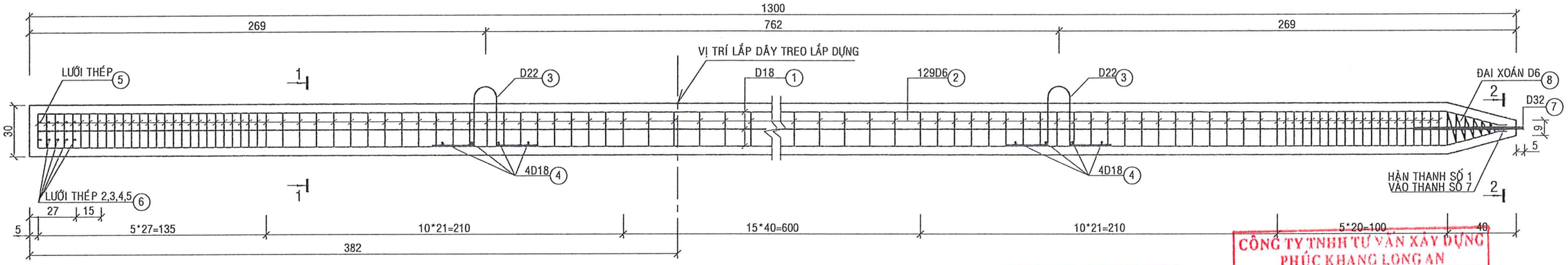

UBND XÃ KHÁNH HƯNG
ĐÃ PHÊ DUYỆT
(Kèm theo QĐ số: 1612 /QĐ-UBND)
Ngày 07 tháng 4 năm 2026

CÔNG TY TNHH TƯ VẤN XÂY DỰNG PHÚC KHANG LONG AN
THẨM TRA
Theo Văn bản số: ...01../TVPKLA
Ngày: 24/3/2026
Chủ trì bộ môn ký tên:
Nguyễn Khánh Tân

1-1

TỶ LỆ 1/25

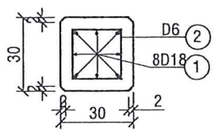

2-2

TỶ LỆ 1/10

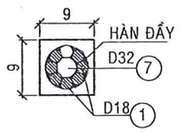

THÉP MÓC CẨU

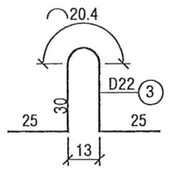

LƯỚI THÉP 1

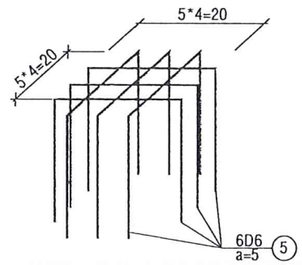

LƯỚI THÉP 2,3,4,5

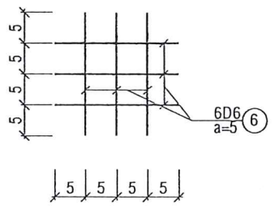

BẢNG THỐNG KÊ THÉP COC

	SH	HÌNH DẠNG THÉP	Đường kính D (mm)	Chiều dài thanh (cm)	n (thanh)	Tổng chiều dài(m)	Pi (Kg/m)	Khối lượng (kg)
	1	1255 7	18	1349	8	107.92	1.997	215.57
	2	20 20	6	88	129	113.52	0.222	25.19
	3	XEM BẢN VẼ	22	130	2	2.60	2.984	7.76
	4	20	18	20	8	1.60	1.997	3.20
	5	20 30 30	6	80	6	4.80	0.222	1.07
	6	20	6	20	24	4.80	0.222	1.07
	7	65	32	65	1	0.65	6.313	4.10
	8	ĐAI XOẮN ĐẦU CỌC	6	320	1	3.20	0.222	0.71

BẢNG TỔNG HỢP KHỐI LƯỢNG 20 CỌC

	THÀNH PHẦN	ĐƠN VỊ	KHỐI LƯỢNG	
			1 CỌC	36 CỌC
1	BÊ TÔNG f'c=25MPa	M3	1.56	56.16
2	THÉP TRÒN D6	KG	28.04	1009.44
4	THÉP TRÒN D18	KG	218.77	7875.72
5	THÉP TRÒN D22	KG	7.76	279.36
6	THÉP TRÒN D32	KG	4.1	147.60

GHI CHÚ:
- KÍCH THƯỚC BẢN VẼ GHI CM, RIÊNG KÍCH THƯỚC HỘP NỐI CỌC GHI MM
- CAO ĐỘ GHI M.
- ĐƯỜNG KÍNH D CỦA THÉP GHI MM.
- CỐT THÉP CÓ ĐƯỜNG KÍNH D≥10 DÙNG MÁC CB400V
- VÁN KHUÔN:SỬ DỤNG VÁN KHUÔN THÉP.
- LỚP BÊ TÔNG BẢO VỆ 5CM

BAN QLDA XÃ KHÁNH HƯNG	CÔNG TY TNHH TƯ VẤN TKXD GT-TL 9	GIÁM ĐỐC	THIẾT KẾ		VŨ VĂN THẮNG	BÁO CÁO KINH TẾ KỸ THUẬT	THÉP CỌC ĐẠI TRÀ	
			CHỦ TRÌ THIẾT KẾ		VŨ VĂN THẮNG	CÔNG TRÌNH: CẦU KÊNH TẬP ĐOÀN 2		
			CHỦ NHIỆM DỰ ÁN		VŨ VĂN THẮNG	ĐỊA ĐIỂM XD: XÃ KHÁNH HƯNG - TỈNH TÂY NINH	TL: XEM BV	2026-HEC9-CKTX-15
		NGUYỄN VĂN NGHĨA	KIỂM TRA		NGUYỄN VĂN NGHĨA		Ngày HT: 03/2026	Số tờ: 01

CÔNG TY TNHH TƯ VẤN THIẾT KẾ XÂY DỰNG GIAO THÔNG THỦY LỢI LONG AN

1/2 MẶT BẰNG THÉP BMC VÀ BỐ TRÍ DẦM NHỊP BIÊN

TL : 1/50

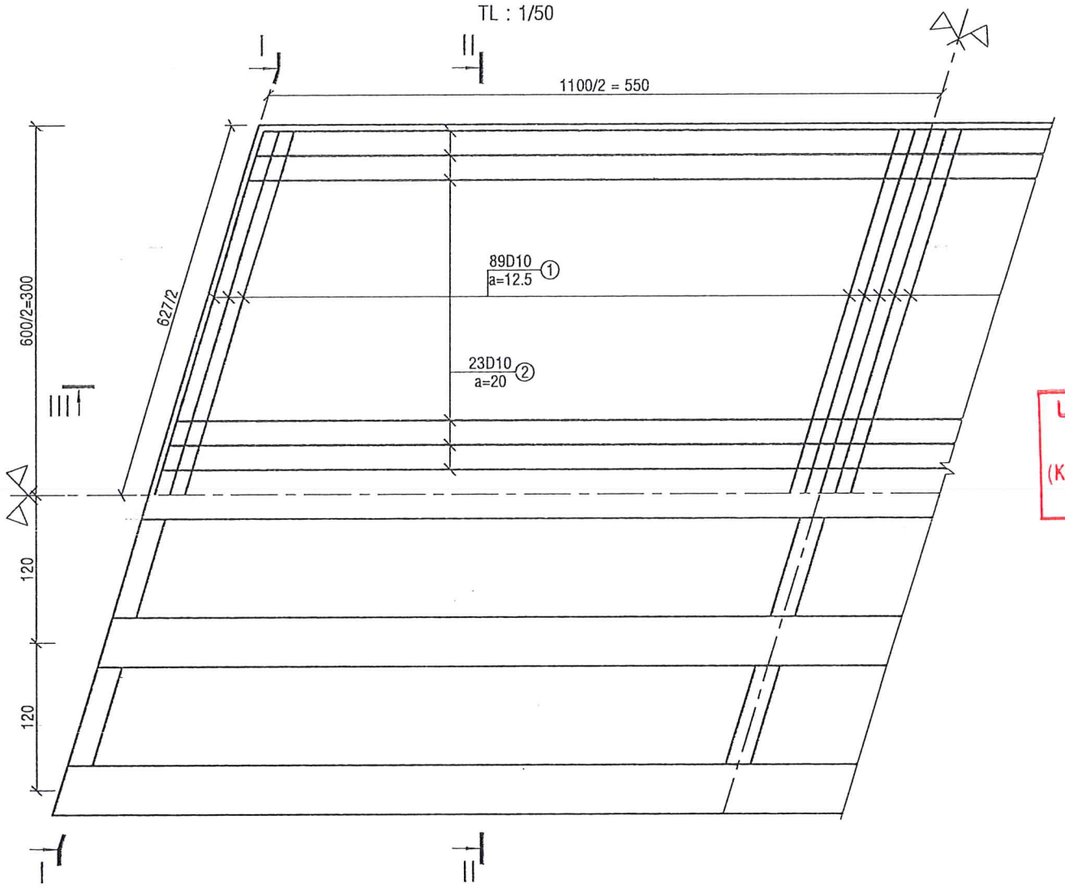

1/2 III-III

TL : 1/25

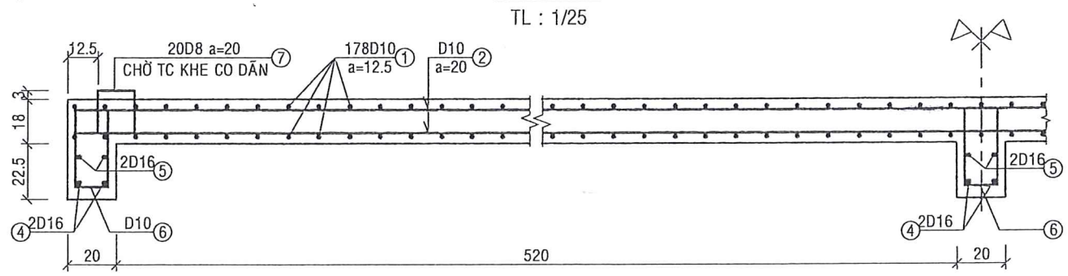

UBND XÃ KHÁNH HƯNG
ĐÃ PHÊ DUYỆT
(Kèm theo QĐ số: 1612 /QĐ-UBND)
Ngày 07 tháng 4 năm 2026

BÙ PHỤ TẠO ĐƯỜNG CONG

TL : 1/100

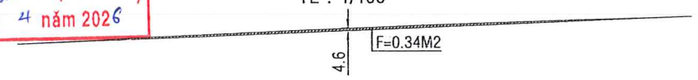

CÔNG TY TNHH TƯ VẤN XÂY DỰNG PHÚC KHANG LONG AN
THẨM TRA
Theo Văn bản số: 01/TVPKLA
Ngày: 24/3/2026
Chủ trì bộ môn ký tên: Nguyễn Khánh Tân

BẢNG THỐNG KÊ THÉP

	SH	HÌNH DẠNG THÉP	Đ.kính D (mm)	Chiều dài thanh (cm)	n (thanh)	Tổng chiều dài(m)	Pi (Kg/m)	Khối lượng (kg)
BẢN MẶT CẦU	1	621 (10, 10)	10	641	178	1140.98	0.617	703.41
	2	1094	10	1094	68	743.92	0.617	458.63
	3	43 (20)	10	142	148	210.16	0.617	129.56
	4	517 (10, 10)	16	537	6	32.22	1.578	50.85
	5	91	16	91	24	21.84	1.578	34.47
	6	33 (10)	10	101	72	72.72	0.617	44.83
	7	18 (15)	10	78	56	43.68	0.617	26.93

1/2 I-I

TL : 1/25

1/2 II-II

TL : 1/25

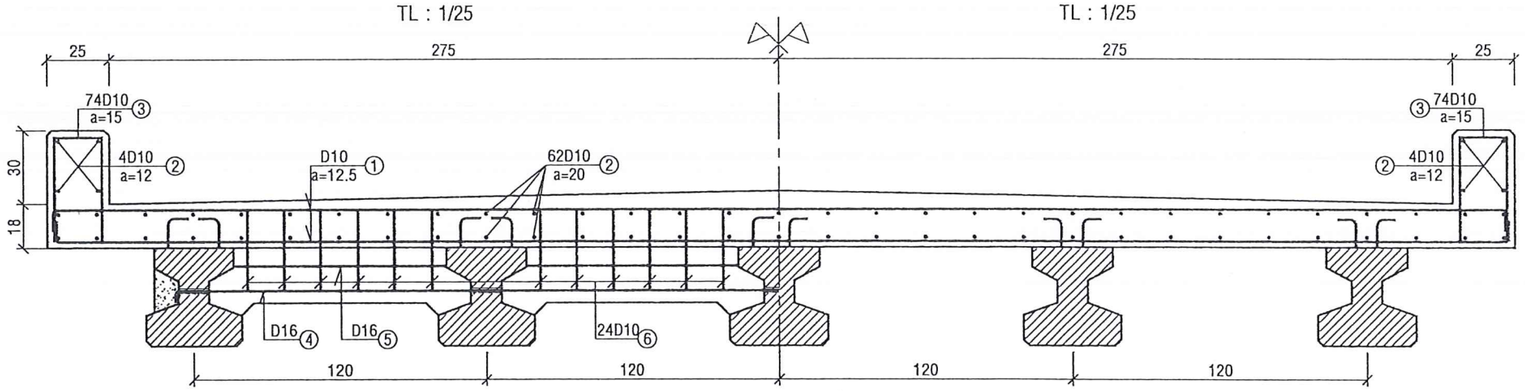

BẢNG TỔNG HỢP KHỐI LƯỢNG

	THÀNH PHẦN	Đ.VỊ	KH.LƯỢNG 1 NHỊP	KH.LƯỢNG 2 NHỊP
1	BÊ TÔNG f'c=30MPa	M3	17.59	35.18
2	THÉP TRÒN D10	KG	1363.36	2726.72
3	THÉP TRÒN D16	KG	85.32	170.64

GHI CHÚ:
- KÍCH THƯỚC BẢN VẼ GHI CM.
- ĐƯỜNG KÍNH D CỦA THÉP GHI MM.
- CỐT THÉP CÓ ĐƯỜNG KÍNH D≥10 DÙNG MÁC CB400V
- VÁN KHUÔN:SỬ DỤNG VÁN KHUÔN THÉP.
- LỚP BÊ TÔNG BẢO VỆ 3CM.

BAN QLDA XÃ KHÁNH HƯNG	CÔNG TY TNHH TƯ VẤN TKXD GT-TL 9	GIÁM ĐỐC	THIẾT KẾ		VŨ VĂN THẮNG	BÁO CÁO KINH TẾ KỸ THUẬT
			CHỦ TRÌ THIẾT KẾ		VŨ VĂN THẮNG	CÔNG TRÌNH: CẦU KÊNH TẬP ĐOÀN 2
			CHỦ NHIỆM DỰ ÁN		VŨ VĂN THẮNG	ĐỊA ĐIỂM XD: XÃ KHÁNH HƯNG - TỈNH TÂY NINH
		NGUYỄN VĂN NGHĨA	KIỂM TRA		NGUYỄN VĂN NGHĨA	

CÔNG TY TNHH TƯ VẤN THIẾT KẾ XÂY DỰNG GIAO THÔNG THỦY LỢI - M.S.D.N: 1102021353 - C.T.T.N.H.H - T. LONG AN - T. TÂY NINH

THÉP BẢN MẶT CẦU NHỊP BIÊN		
TL: XEM BV	2026-HEC9-CKTX-16	Số tờ: 01
Ngày HT: 03/2026		

1/2 MẶT BẰNG THÉP BMC VÀ BỐ TRÍ DẦM NHỊP BIÊN

TL : 1/50

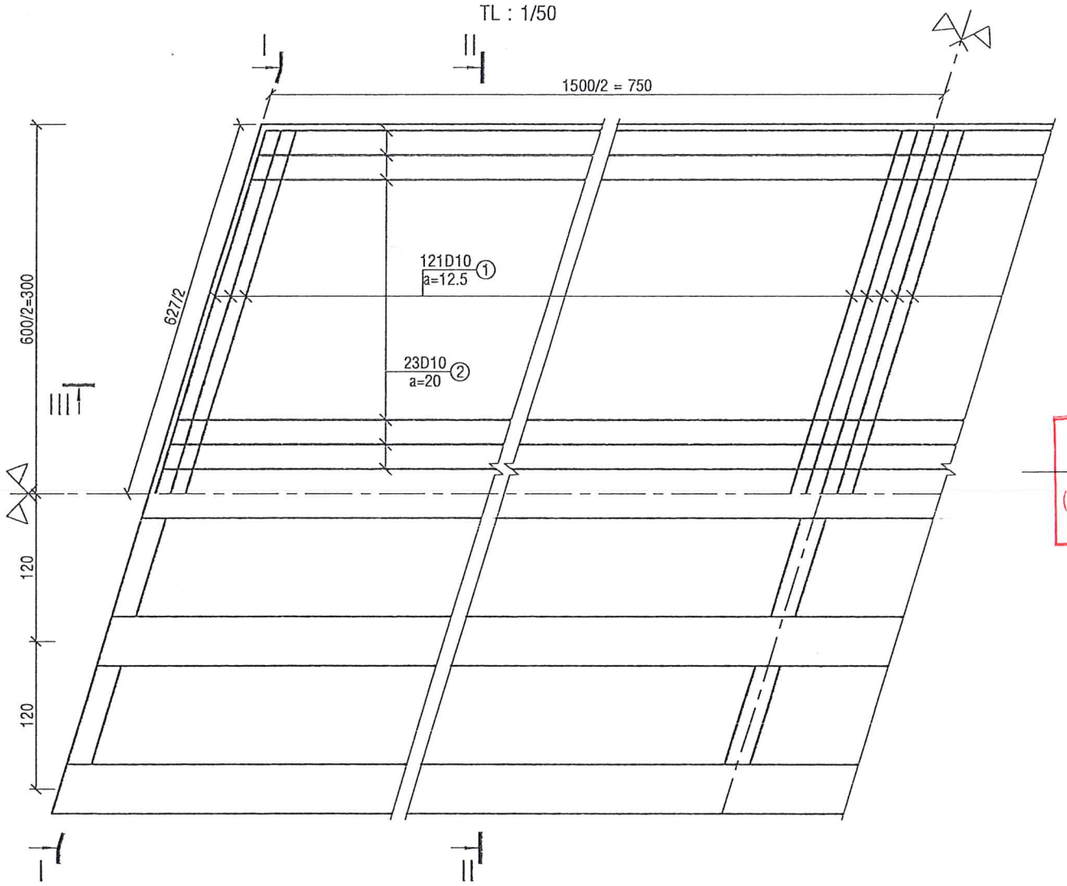

1/2 III-III

TL : 1/25

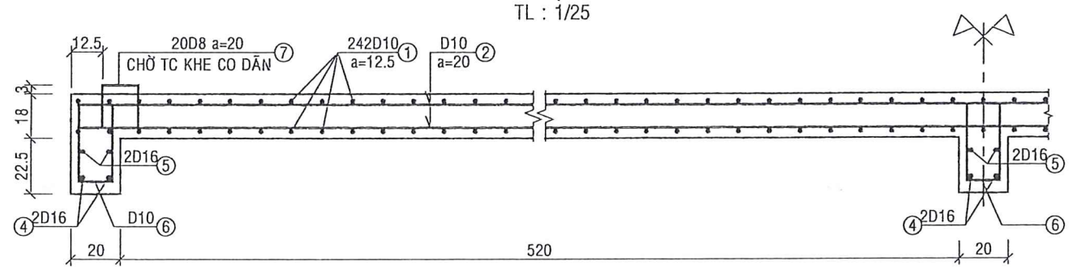

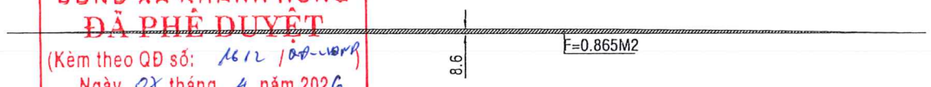

UBND XÃ KHÁNH HƯNG
ĐÃ PHÊ DUYỆT
(Kèm theo QĐ số: 1612 /QĐ-UBND)
Ngày 08 tháng 4 năm 2026

CÔNG TY TNHH TƯ VẤN XÂY DỰNG PHÚC KHANG LONG AN
THẨM TRA
Theo Văn bản số: 01 /TVPKLA
Ngày: 24/3/2026
Chủ trì bộ môn ký tên: Nguyễn Khánh Tân

BẢNG THỐNG KÊ THÉP								
	SH	HÌNH DẠNG THÉP	Đ.kính D (mm)	Chiều dài thanh (cm)	n (thanh)	Tổng chiều dài(m)	Pi (Kg/m)	Khối lượng (kg)
BẢN MẶT CẦU	1	10 621 10	10	641	242	1551.22	0.617	956.33
	2	1494	10	1524	68	1036.32	0.617	638.89
	3	43 20	10	142	202	286.84	0.617	176.84
	4	10 517 10	16	537	6	32.22	1.578	50.85
	5	109	16	109	24	26.16	1.578	41.29
	6	43 10	10	121	72	87.12	0.617	53.71
	7	18 15	10	78	56	43.68	0.617	26.93

1/2 I-I

TL : 1/25

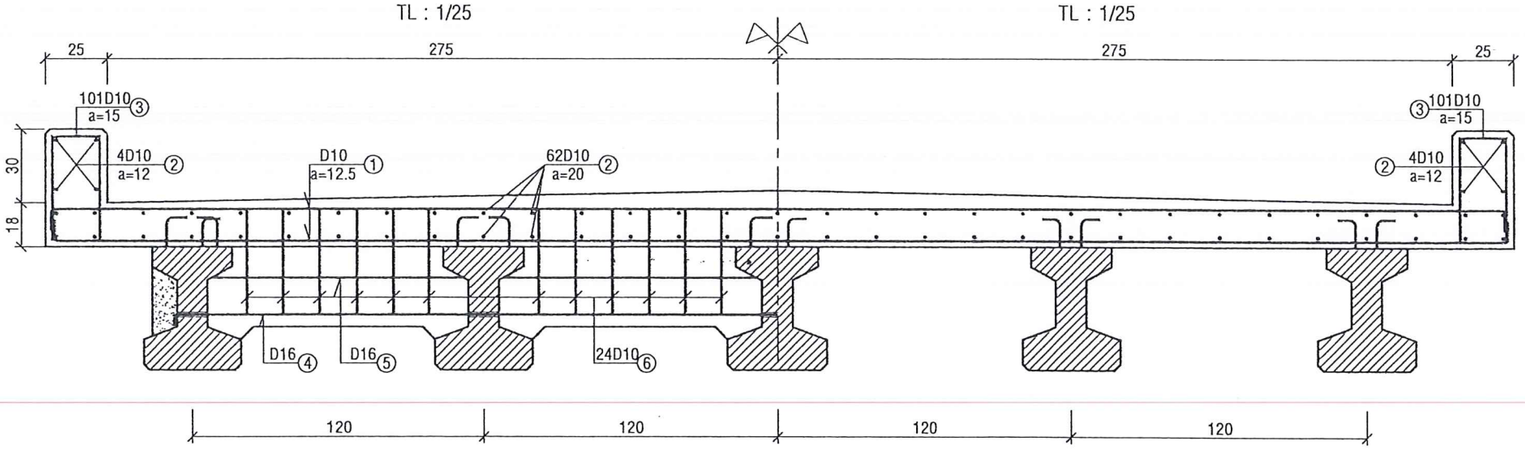

1/2 II-II

TL : 1/25

BẢNG TỔNG HỢP KHỐI LƯỢNG			
	THÀNH PHẦN	Đ.VỊ	KH.LƯỢNG
1	BÊ TÔNG f'c=30MPa	M3	26
2	THÉP TRÒN D10	KG	1852.7
3	THÉP TRÒN D16	KG	92.14

GHI CHÚ:
- KÍCH THƯỚC BẢN VẼ GHI CM.
- ĐƯỜNG KÍNH D CỦA THÉP GHI MM.
- CỐT THÉP CÓ ĐƯỜNG KÍNH D≥10 DÙNG MÁC CB400V
- VÁN KHUÔN:SỬ DỤNG VÁN KHUÔN THÉP.
- LỚP BÊ TÔNG BẢO VỆ 3CM.

BAN QLDA XÃ KHÁNH HƯNG	CÔNG TY TNHH TƯ VẤN TKXD GT-TL 9	GIÁM ĐỐC	THIẾT KẾ		VŨ VĂN THẮNG	BÁO CÁO KINH TẾ KỸ THUẬT CÔNG TRÌNH: CẦU KÊNH TẬP ĐOÀN 2 ĐỊA ĐIỂM XD: XÃ KHÁNH HƯNG - TỈNH TÂY NINH	THÉP BẢN MẶT CẦU NHỊP GIỮA
			CHỦ TRÌ THIẾT KẾ		VŨ VĂN THẮNG		TL: XEM BV
			CHỦ NHIỆM DỰ ÁN		VŨ VĂN THẮNG		Ngày HT: 03/2026
		NGUYỄN VĂN NGHĨA	KIỂM TRA		NGUYỄN VĂN NGHĨA		2026-HEC9-CKTX-17

Số tờ : 01

1/2 MẶT CHÍNH DẦM I400; L12.0M

TL 1/25

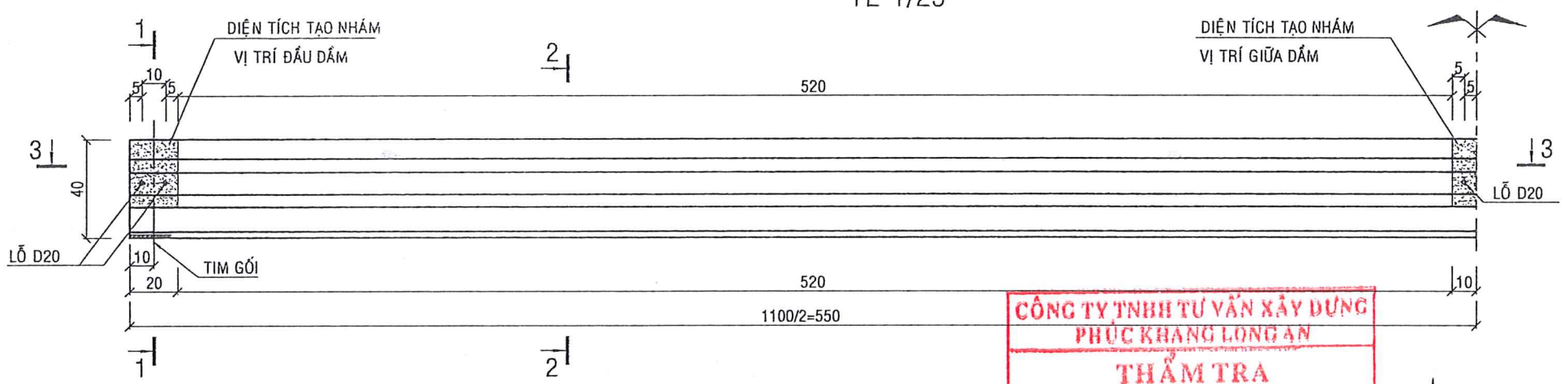

1/2 MẶT CẮT 3-3

TL 1/25

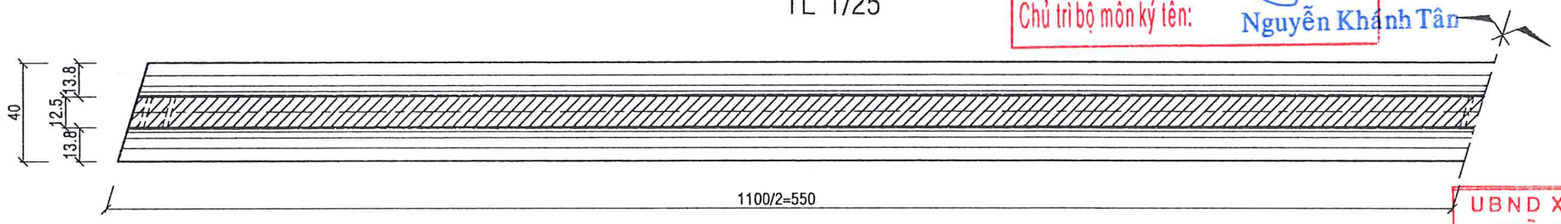

CÔNG TY TNHH TƯ VẤN XÂY DỰNG PHÚC KHANG LONG AN
THẨM TRA
Theo Văn bản số: 01 /TVPKLA
Ngày: 24/3/2026
Chủ trì bộ môn ký tên: Nguyễn Khánh Tân

UBND XÃ KHÁNH HƯNG
ĐÃ PHÊ DUYỆT
(Kèm theo QĐ số: 1612 /QĐ-UBND)
Ngày 07 tháng 4 năm 2026

GHI CHÚ

1) LOẠI DẦM: BTCT DỰL I-400
2) KÍCH THƯỚC CƠ BẢN VẢ TRỌNG LƯỢNG:
   - DÀI: 11 M.
   - CAO: 400 MM.
   - RỘNG BẦU TRÊN: 330 MM.
   - RỘNG BẦU DƯỚI : 400 MM.
   - TRỌNG LƯỢNG: 3.1 T.
3) THÔNG SỐ KỸ THUẬT CHÍNH:
   - TIÊU CHUẨN THIẾT KẾ: 22 TCN 272-05.
   - TẢI TRỌNG THIẾT KẾ: 0.5 HL93
   - CƯỜNG ĐỘ CHỊU NÉN CỦA BÊ TÔNG SAU 28 NGÀY ĐỐI VỚI MẪU TRỤ D150*300CM : F'C=60 MPa
   - CƯỜNG ĐỘ CHỊU NÉN CỦA BÊ TÔNG TẠI THỜI ĐIỂM CẮT CÁP (TÍNH THEO MẪU TRỤ TRÒN D150*300MM) F'C1=42MPa.
   - CÁP DỰL DÙNG LOẠI TAO XOẮN 7 SỢI DƯỜNG KÍNH 12.7MM, ĐỘ TỰ CHÙNG THẤP PHÙ HỢP VỚI TIÊU CHUẨN ASTM A416M GRADE 1860.
   - CỐT THÉP THƯỜNG PHÙ HỢP VỚI TIÊU CHUẨN JIS G 3112 CẤP SD390 HOẶC ASTM A615M CẤP 420
4) THÔNG SỐ KỸ THUẬT KHI CĂNG CÁP:
   - LỰC CĂNG CÁP : 135.4KN/TAO
   - ĐỘ VỒNG NGƯỢC NGAY SAU KHI CẮT CÁP : 16MM.
5) KÍCH THƯỚC TRÊN BẢN VẼ GHI MM.
6) ĐƯỜNG KÍCH D, CHIỀU DÀY THÉP GHI MM.

1-1

TL 1/15

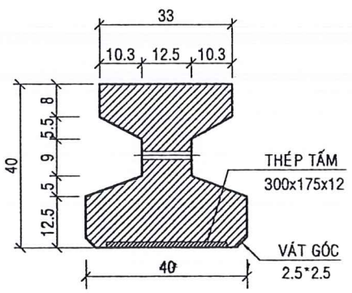

2-2

TL 1/15

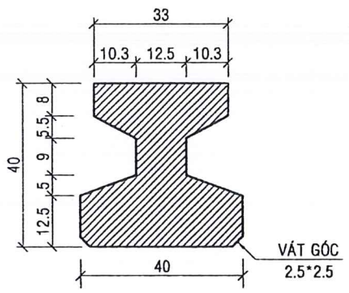

ĐÁNH SỐ THỨ TỰ CÁP

TL 1/15

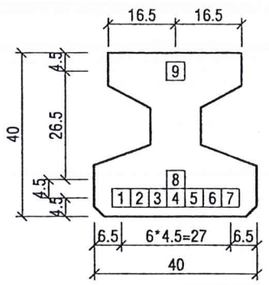

BỐ TRÍ CÁP ĐẦU DẦM

TL 1/15

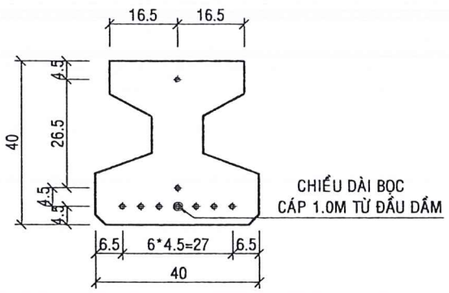

BỐ TRÍ CÁP GIỮA DẦM

TL 1/15

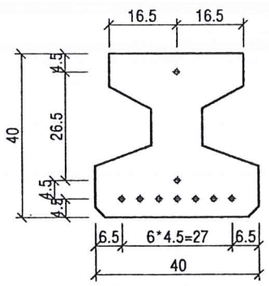

BAN QLDA XÃ KHÁNH HƯNG	CÔNG TY TNHH TƯ VẤN TKXD GT-TL 9	GIÁM ĐỐC	THIẾT KẾ		VŨ VĂN THẮNG	BÁO CÁO KINH TẾ KỸ THUẬT	DẦM CẦU L=11m (BỐ TRÍ CHUNG VÀ CÁP)
			CHỦ TRÌ THIẾT KẾ		VŨ VĂN THẮNG	CÔNG TRÌNH: CẦU KÊNH TẬP ĐOÀN 2	
			CHỦ NHIỆM DỰ ÁN		VŨ VĂN THẮNG	ĐỊA ĐIỂM XD:	TL: XEM BV
		NGUYỄN VĂN NGHĨA	KIỂM TRA		NGUYỄN VĂN NGHĨA	XÃ KHÁNH HƯNG - TỈNH TÂY NINH	Ngày HT: 03/2026

2026-HEC9-CKTX-18 | Số tờ: 01

CÔNG TY TNHH TƯ VẤN THIẾT KẾ XÂY DỰNG GIAO THÔNG THỦY LỢI - P. LONG AN - T. TÂY NINH

1/2 MẶT ĐỨNG BỐ TRÍ THÉP

TL 1/25

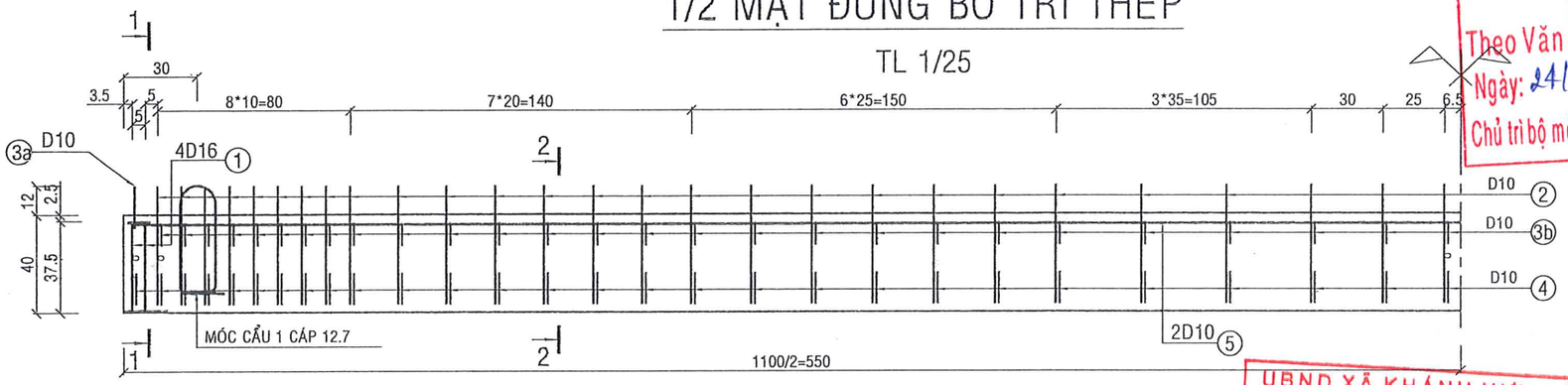

1-1

TL 1/15

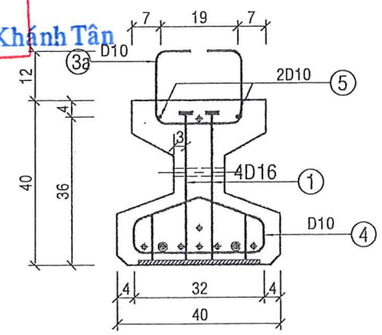

2-2

TL 1/15

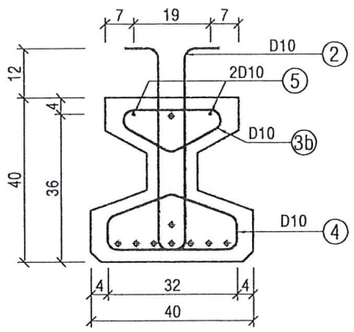

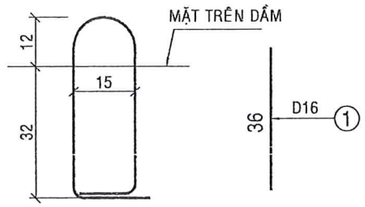

CÁP CẨU D12.7; L=126

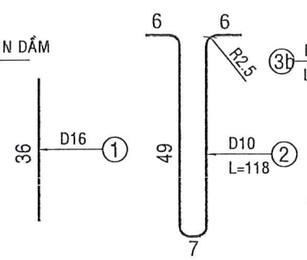

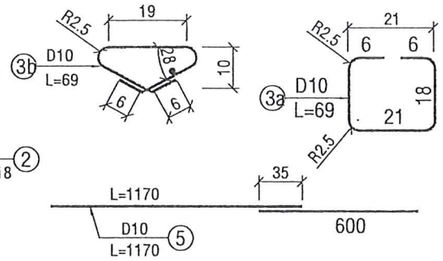

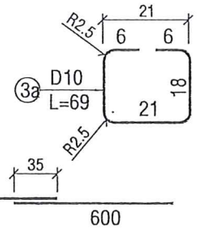

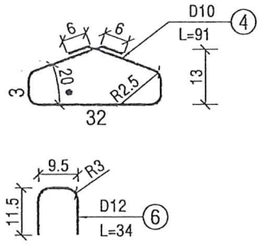

CHI TIẾT THÉP VÀ BẢN THÉP ĐẦU DẦM

TL 1/10

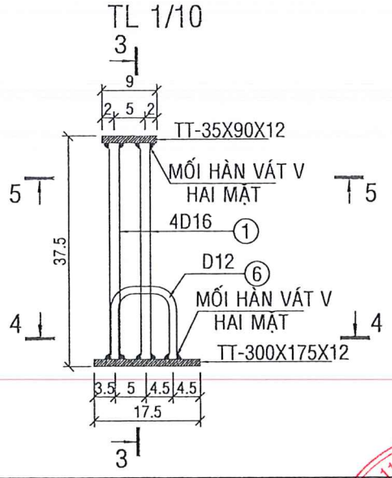

3-3

TL 1/10

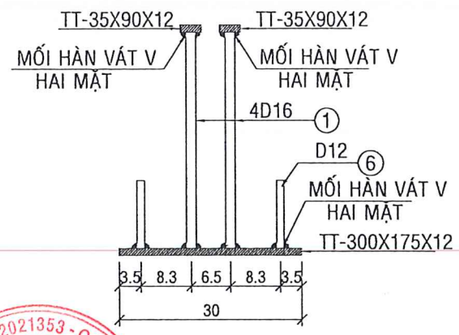

4-4

TL 1/10

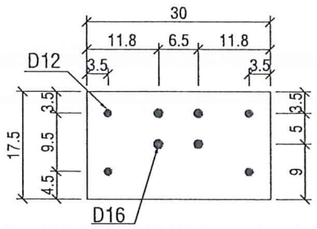

5-5

TL 1/10

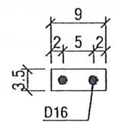

GHI CHÚ

- KÍCH THƯỚC TRÊN BẢN VẼ GHI CM.
- ĐƯỜNG KÍCH D, CHIỀU DÀY THÉP GHI MM.

BẢNG THỐNG KÊ THÉP

	SH	Đ.kính D (mm)	Ch.dài thanh (cm)	n (thanh)	Tổng chiều dài(m)	Pi (Kg/m)	Khối lượng (kg)
	CẨU CÁP	D12.7	126	2	2.52		
	C	D12.7	1300	9	117.00		
	1	16	36	8	2.88	1.578	4.55
	2	10	118	54	63.72	0.617	39.28
	3A	10	69	2	1.38	0.617	0.85
	3B	10	69	54	37.26	0.617	22.97
	4	10	91	56	50.96	0.617	31.42
	5	10	1095	2	21.90	0.617	13.50
	6	12	34	4	1.36	0.888	1.21
	TT	300*175*12		2	0.1050	94.20	9.89
	TT	35*90*12		4	0.0126	94.20	1.19

BẢNG TỔNG HỢP KHỐI LƯỢNG

	THÀNH PHẦN	ĐƠN VỊ	KHỐI LƯỢNG
1	BÊ TÔNG 60MPa	M3	1.24
2	THÉP TRÒN D10	KG	107.6
3	THÉP TRÒN D12	KG	1.07
4	THÉP TRÒN D16	KG	4.49
5	THÉP TẤM 12MM	KG	10.48
6	CÁP 12.7	M	119.52

CÔNG TY TNHH TƯ VẤN XÂY DỰNG PHÚC KHANG LONG AN
THẨM TRA
Theo Văn bản số: 01 .../TVPKLA
Ngày: 24/3/2026
Chủ trì bộ môn ký tên: Nguyễn Khánh Tân

UBND XÃ KHÁNH HƯNG
ĐÃ PHÊ DUYỆT
(Kèm theo QĐ số: 1612 /QĐ-UBND)
Ngày 02 tháng 4 năm 2026

BAN QLDA XÃ KHÁNH HƯNG	CÔNG TY TNHH TƯ VẤN TKXD GT-TL 9	GIÁM ĐỐC	THIẾT KẾ		VŨ VĂN THẮNG	BÁO CÁO KINH TẾ KỸ THUẬT	DẦM CẦU L=11m(CỐT THÉP)
			CHỦ TRÌ THIẾT KẾ		VŨ VĂN THẮNG	CÔNG TRÌNH: CẦU KÊNH TẬP ĐOÀN 2	
			CHỦ NHIỆM DỰ ÁN		VŨ VĂN THẮNG	ĐỊA ĐIỂM XD:	TL: XEM BV / 2026-HEC9-CKTX-19 / Số tờ: 01
		NGUYỄN VĂN NGHĨA	KIỂM TRA		NGUYỄN VĂN NGHĨA	XÃ KHÁNH HƯNG - TỈNH TÂY NINH	Ngày HT: 03/2026

CÔNG TY TNHH TƯ VẤN THIẾT KẾ XÂY DỰNG GIAO THÔNG - THỦY LỢI 9 - M.S.D.N: 1102021353 - C.T.T.N.H.H - T. LONG AN - T. TÂY NINH

1/2 MẶT CHÍNH DẦM I400; L12.0M

TL 1/25

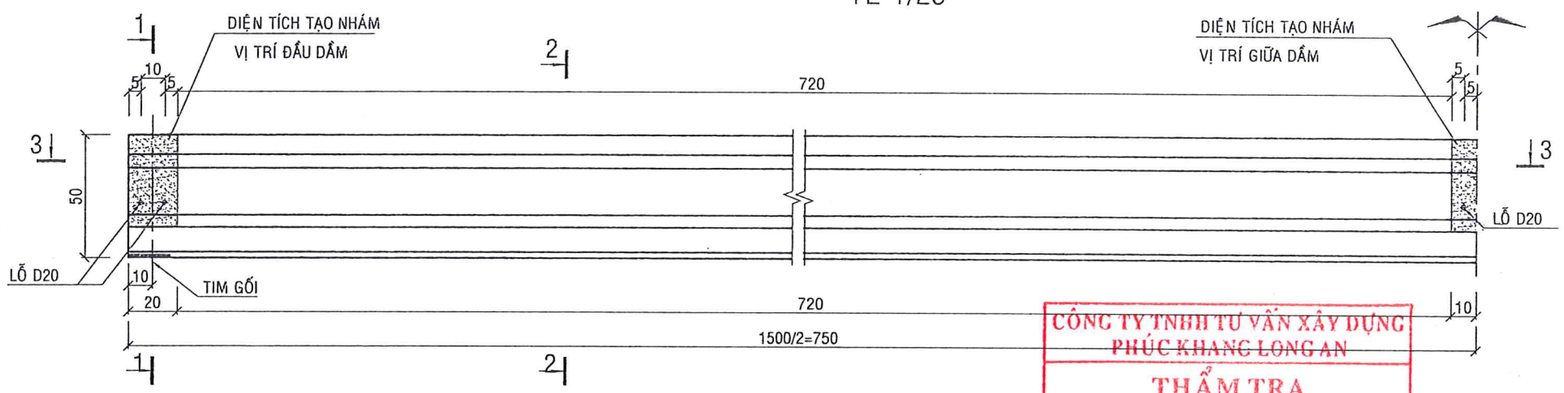

1/2 MẶT CẮT 3-3

TL 1/25

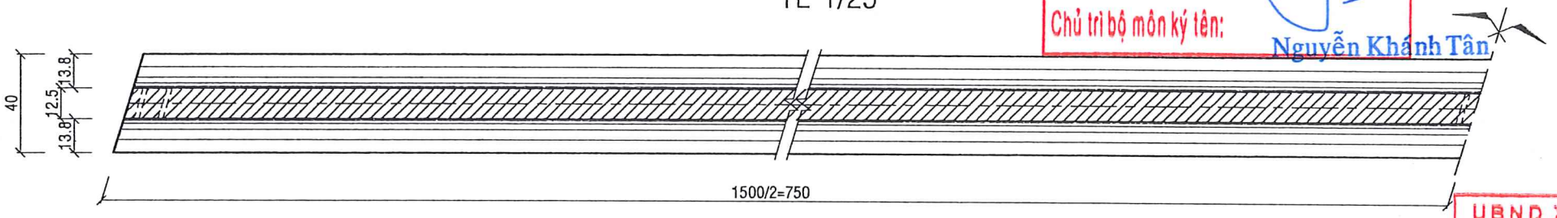

CÔNG TY TNHH TƯ VẤN XÂY DỰNG PHÚC KHANG LONG AN
THẨM TRA
Theo Văn bản số: 01/TVPKLA
Ngày: 24/3/2026
Chủ trì bộ môn ký tên: Nguyễn Khánh Tân

GHI CHÚ

1) LOẠI DẦM: BTCT DỰL I-400

2) KÍCH THƯỚC CƠ BẢN VẢ TRỌNG LƯỢNG:
- DÀI: 15 M.
- CAO: 500 MM.
- RỘNG BẦU TRÊN: 330 MM.
- RỘNG BẦU DƯỚI : 400 MM.
- TRỌNG LƯỢNG: 4.7 T.

3) THÔNG SỐ KỸ THUẬT CHÍNH:
- TIÊU CHUẨN THIẾT KẾ: 22 TCN 272-05.
- TẢI TRỌNG THIẾT KẾ: 0.5 HL93
- CƯỜNG ĐỘ CHỊU NÉN CỦA BÊ TÔNG SAU 28 NGÀY ĐỐI VỚI MẪU TRỤ D150*300CM : F'C=60 MPa
- CƯỜNG ĐỘ CHỊU NÉN CỦA BÊ TÔNG TẠI THỜI ĐIỂM CẮT CÁP (TÍNH THEO MẪU TRỤ TRÒN D150*300MM) F'C1=42MPa.
- CÁP DỰL DÙNG LOẠI TAO XOẮN 7 SỢI DƯỜNG KÍNH 12.7MM, ĐỘ TỰ CHÙNG THẤP PHÙ HỢP VỚI TIÊU CHUẨN ASTM A416M GRADE 1860.
- CỐT THÉP THƯỜNG PHÙ HỢP VỚI TIÊU CHUẨN JIS G 3112 CẤP SD390 HOẶC ASTM A615M CẤP 420

4) THÔNG SỐ KỸ THUẬT KHI CĂNG CÁP:
- LỰC CĂNG CÁP : 135.4KN/TAO
- ĐỘ VỒNG NGƯỢC NGAY SAU KHI CẮT CÁP : 29.7MM.

5) KÍCH THƯỚC TRÊN BẢN VẼ GHI MM.

6) ĐƯỜNG KÍCH D, CHIỀU DÀY THÉP GHI MM.

UBND XÃ KHÁNH HƯNG
ĐÃ PHÊ DUYỆT
(Kèm theo QĐ số: 1612/QĐ-UBND)
Ngày 02 tháng 4 năm 2026

1-1

TL 1/15

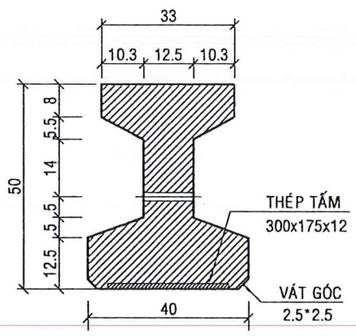

2-2

TL 1/15

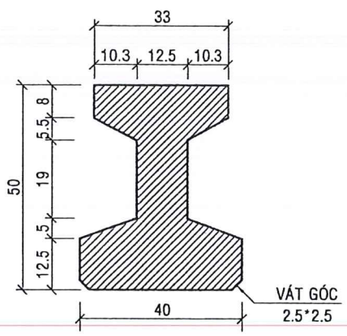

ĐÁNH SỐ THỨ TỰ CÁP

TL 1/15

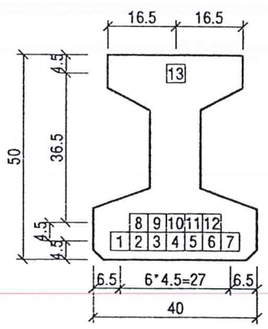

BỐ TRÍ CÁP ĐẦU DẦM

TL 1/15

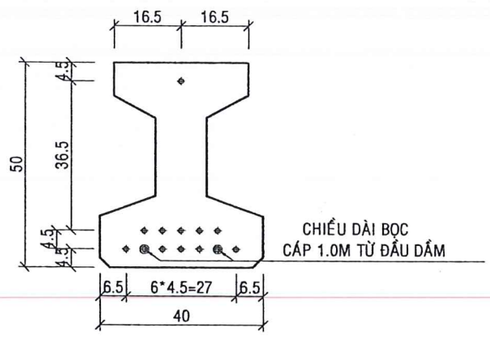

BỐ TRÍ CÁP GIỮA DẦM

TL 1/15

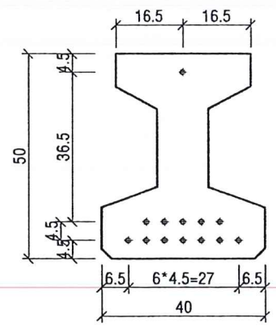

BAN QLDA XÃ KHÁNH HƯNG	CÔNG TY TNHH TƯ VẤN TKXD GT-TL 9	GIÁM ĐỐC	THIẾT KẾ		VŨ VĂN THẮNG	BÁO CÁO KINH TẾ KỸ THUẬT CÔNG TRÌNH: CẦU KÊNH TẬP ĐOÀN 2 ĐỊA ĐIỂM XD: XÃ KHÁNH HƯNG - TỈNH TÂY NINH	DẦM CẦU L=15m (BỐ TRÍ CHUNG VÀ CÁP)	
			CHỦ TRÌ THIẾT KẾ		VŨ VĂN THẮNG		TL: XEM BV	Số tờ:
			CHỦ NHIỆM DỰ ÁN		VŨ VĂN THẮNG		2026-HEC9-CKTX-20	01
		NGUYỄN VĂN NGHĨA	KIỂM TRA		NGUYỄN VĂN NGHĨA		Ngày HT: 03/2026	

CÔNG TY TNHH TƯ VẤN THIẾT KẾ XÂY DỰNG GIAO THÔNG THỦY LỢI

1/2 MẶT ĐỨNG BỐ TRÍ THÉP

TL 1/25

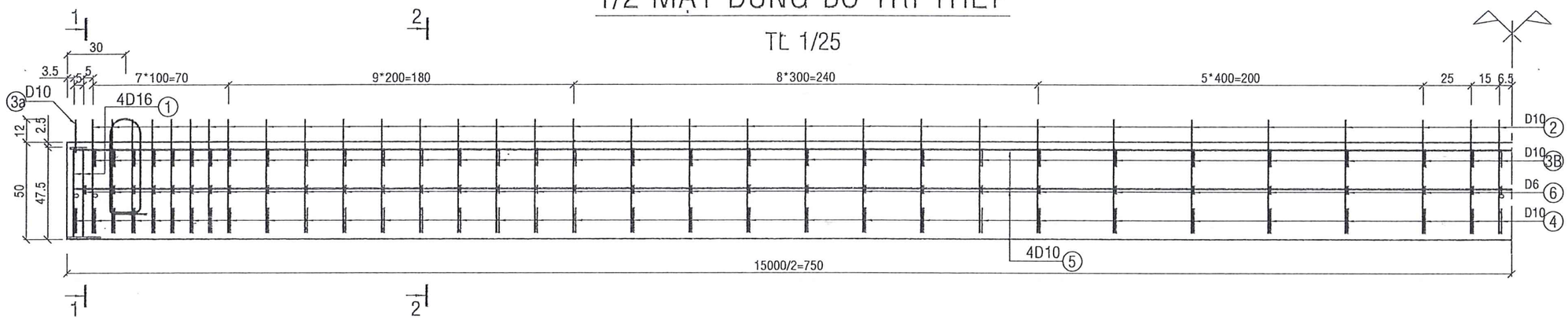

1-1

TL 1/15

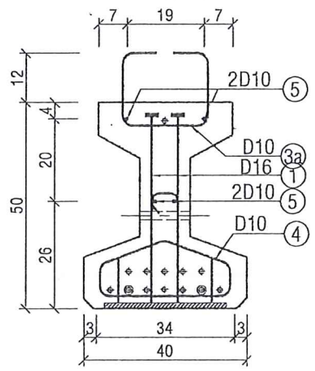

2-2

TL 1/15

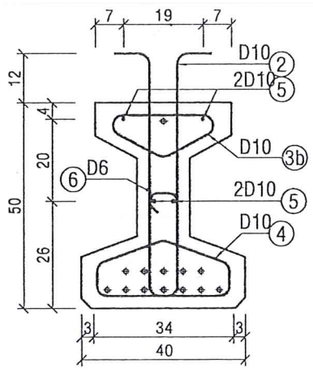

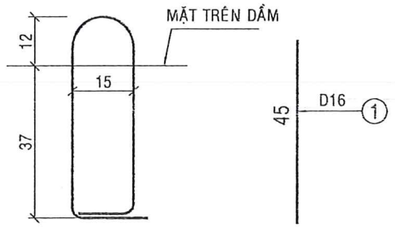

CÁP CẨU D12.7; L=136

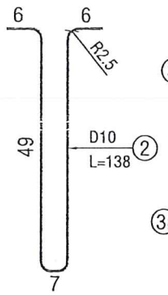

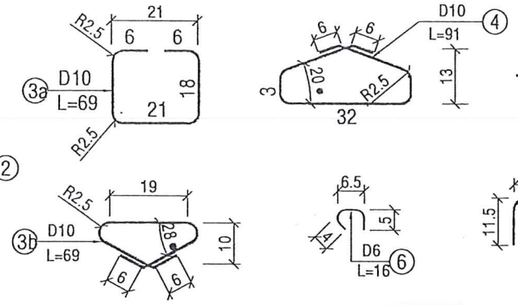

CHI TIẾT THÉP VÀ BẢN THÉP ĐẦU DẦM

TL 1/10

3-3

TL 1/10

5-5

TL 1/10

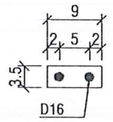

4-4

TL 1/10

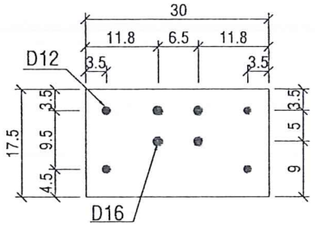

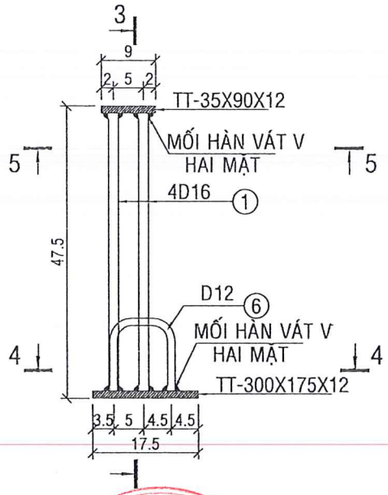

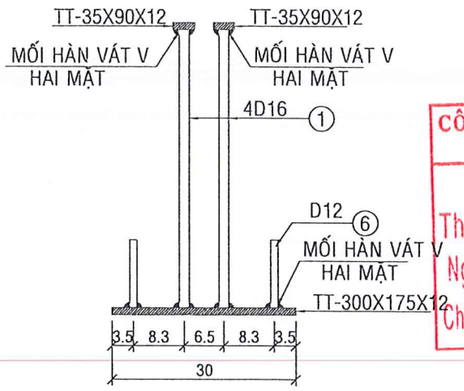

KHỐI LƯỢNG CỐT THÉP

KÍ HIỆU	ĐƯỜNG KÍNH (MM)	SỐ LƯỢNG (THANH)	CHIỀU DÀI (M)	TỔNG CHIỀU DÀI (M)	KHỐI LƯỢNG ĐƠN VỊ (KG/M)	TỔNG KHỐI LƯỢNG (KG)
CÁP CẨU	D12.7	2	1.360	2.72		
C1	D12.7	13	17.000	221		
1	DB16	8	0.450	3.6	1.580	5.69
2	DB10	64	1.375	88.0	0.617	54.30
3A	DB10	2	0.690	1.4	0.617	0.85
3B	DB10	64	0.685	43.8	0.617	27.05
4	DB10	66	0.905	59.7	0.617	36.85
5	DB10	4	15.300	61.2	0.617	37.76
6	RB6	62	0.155	9.61	0.222	2.13
7	DB12	4	0.300	1.2	0.888	1.07
TT	300x175x12	2			4.95	9.89
TT	35X90X12	2			0.297	0.59

TỔNG HỢP KHỐI LƯỢNG

NHÓM TRỌNG LƯỢNG	TỔNG TRỌNG LƯỢNG
RB = 6	2.13
DB = 10	156.81
DB = 12	1.07
DB = 16	5.69
THÉP TẤM 300x175x12	9.89
THÉP TẤM 35x90x12	0.59
BT f'c=60MPa M^3	2.25

UBND XÃ KHÁNH HƯNG
ĐÃ PHÊ DUYỆT
(Kèm theo QĐ số: 1612 /QĐ-UBND)
Ngày 07 tháng 4 năm 2026

CÔNG TY TNHH TƯ VẤN XÂY DỰNG PHÚC KHANG LONG AN
THẨM TRA
Theo Văn bản số: 01 /TVPKLA
Ngày: 24/3/2026
Chủ trì bộ môn ký tên: Nguyễn Khánh Tân

BAN QLDA XÃ KHÁNH HƯNG	CÔNG TY TNHH TƯ VẤN TKXD GT-TL 9	GIÁM ĐỐC	THIẾT KẾ		VŨ VĂN THẮNG	BÁO CÁO KINH TẾ KỸ THUẬT
			CHỦ TRÌ THIẾT KẾ		VŨ VĂN THẮNG	CÔNG TRÌNH: CẦU KÊNH TẬP ĐOÀN 2
			CHỦ NHIỆM DỰ ÁN		VŨ VĂN THẮNG	ĐỊA ĐIỂM XD: XÃ KHÁNH HƯNG - TỈNH TÂY NINH
		NGUYỄN VĂN NGHĨA	KIỂM TRA		NGUYỄN VĂN NGHĨA	

DẦM CẦU L=15m(CỐT THÉP)

TL: XEM BV | Ngày HT: 03/2026 | 2026-HEC9-CKTX-21 | Số tờ: 01

MẶT BẰNG BỐ TRÍ KHE CO DÃN

TL 1/50

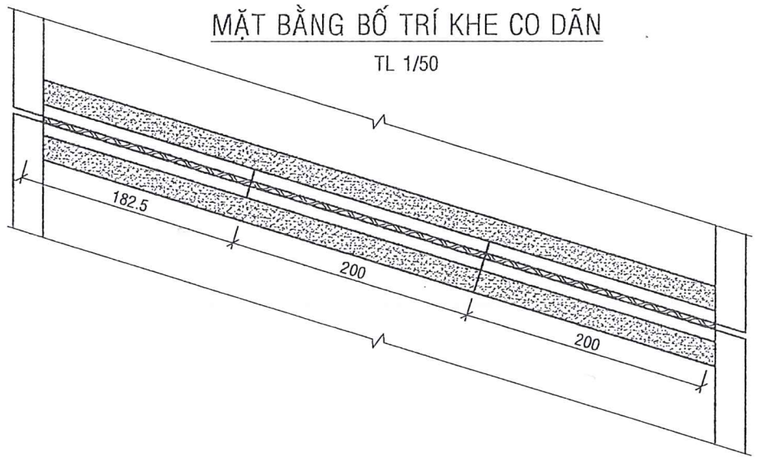

CẮT NGANG KHE CO DÃN NHỊP VỚI MỐ

TL 1/10

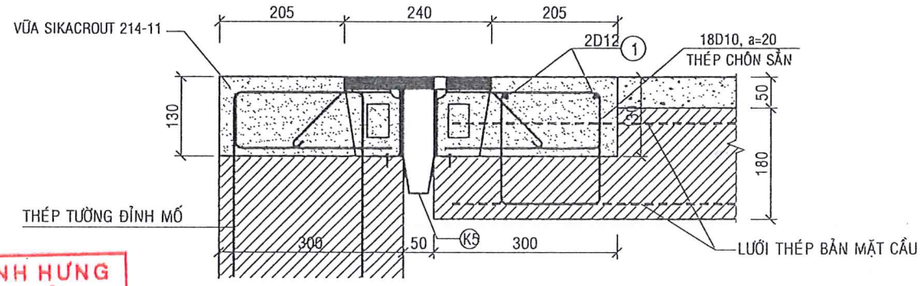

UBND XÃ KHÁNH HƯNG
ĐÃ PHÊ DUYỆT
(Kèm theo QĐ số: 1612 /QĐ-UBND)
Ngày 07 tháng 11 năm 2026

CẮT NGANG KHE CO DÃN NHỊP VỚI MỐ

TL 1/10

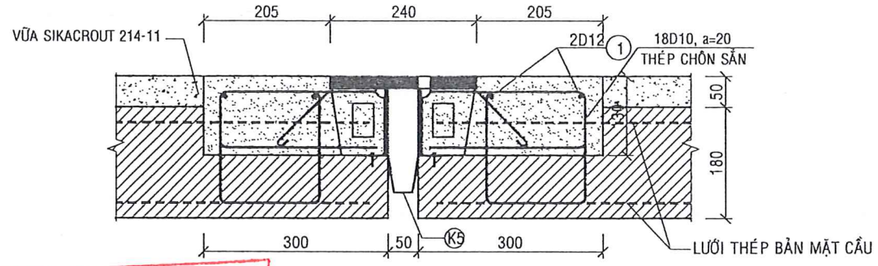

CHI TIẾT BỐ TRÍ CỐT THÉP NEO KHE CO DÃN (KIỂU RS22-20A)

TL 1/20

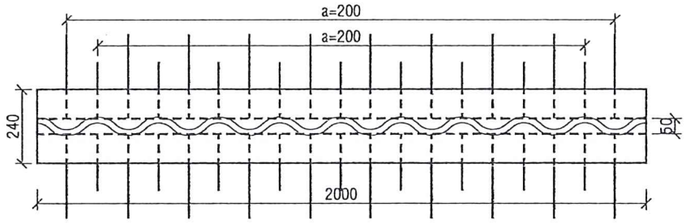

CHI TIẾT KHE CO DÃN NHỊP VỚI MỐ

TL 1/10

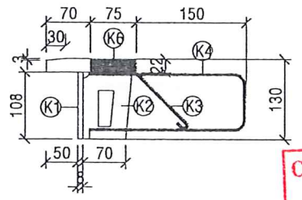

CÔNG TY TNHH TƯ VẤN XÂY DỰNG PHÚC KHANG LONG AN
THẨM TRA
Theo Văn bản số: 01 /TVPKLA
Ngày: 24/3/2026
Chủ trì bộ môn ký tên: Nguyễn Khánh Tân

CHI TIẾT K1 (TẤM ĐỨNG)
(d6*108*L)

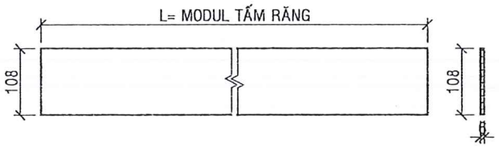

CHI TIẾT K2
(d6*87*108)

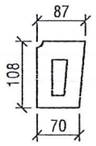

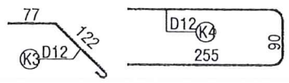

CHI TIẾT K5 (MÁNG THOÁT NƯỚC)
(0.5mm*250*2975)

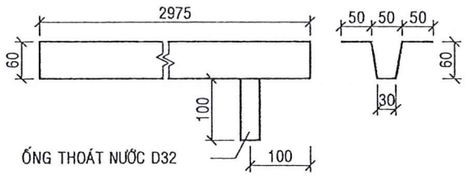

GHI CHÚ:

-Khe co giãn kí hiệu: RS22-20A
-Tấm mặt răng lược được chế tạo từ thép hợp kim có giới hạn chảy: >345Mpa, giới hạn bền: 450-630Mpa
-Các chi tiết neo dạng bản sử dụng thép cacbon cán nóng có giới hạn chảy: >245 Mpa, giới hạn bền >400Mpa.
-Các chi tiết neo dạng thanh sử dụng thép tròn gai có giới hạn chảy >300Mpa, giới hạn bền >500Mpa.
-Bề mặt khe co giãn được mạ kẽm nhúng nóng.
-Máng chắn nước sử dụng thép không gỉ inox sus 304.
-Khi thi công lắp đặt khe co giãn cần phải điều chỉnh khe hở phù hợp với nhiệt độ tại thời điểm lắp đặt, các thông số kích thước trên bản vẽ được tính toán tại thời điểm nhiệt độ là 25 ° C.(Xem bảng thông số nhiệt độ lắp đặt khe co giãn).
- Thanh thép số 1 là cốt thép bổ sung không thuộc phạm vi cung cấp của nhà sản xuất
-Trong quá trình thi công thực tế, tận dụng tối đa cốt thép chờ từ tường đỉnh mố.
-Kích thước trong bản vẽ dùng đơn vị mm.

BẢNG QUY CÁCH VẬT LIỆU

	THÀNH PHẦN	KÝ HIỆU	KHỐI LƯỢNG
1	TẤM ĐỨNG	K1	d6*108*L
2	TẤM NEO	K2	d6*87*108
3	THANH NEO MÓC	K3	D12*260
4	THANH NEO VÒNG	K4	D12*620
5	MÁNG THU NƯỚC INOX	K5	DÀY 5MM
6	TẤM MẶT	K6	DÀY 22MM

ĐẶC TÍNH KỸ THUẬT

TỔNG ĐỘ DỊCH CHUYỂN (MM)	BƯỚC SÓNG (MM)	CHIỀU DÀY TẤM MẶT (MM)	CHIỀU RỘNG KHE CO DÃN NỞ NHIỆT (MM)
20	200	22	30-50

BẢNG THỐNG KÊ THÉP BỔ SUNG 4 KHE CO DÃN

SH	HÌNH DẠNG THÉP	Đường kính D (mm)	Chiều dài thanh (cm)	n (thanh)	Tổng chiều dài(m)	Pi (Kg/m)	Khối lượng (kg)
1	575	12	575	4*3	69.00	0.888	61.26

BAN QLDA XÃ KHÁNH HƯNG	CÔNG TY TNHH TƯ VẤN TKXD GT-TL 9	GIÁM ĐỐC	THIẾT KẾ	VŨ VĂN THẮNG	BÁO CÁO KINH TẾ KỸ THUẬT	KHE CO DÃN
			CHỦ TRÌ THIẾT KẾ	VŨ VĂN THẮNG	CÔNG TRÌNH: CẦU KÊNH TẬP ĐOÀN 2	
			CHỦ NHIỆM DỰ ÁN	VŨ VĂN THẮNG	ĐỊA ĐIỂM XD: XÃ KHÁNH HƯNG - TỈNH TÂY NINH	TL: XEM BV / Ngày HT: 03/2026 — 2026-HEC9-CKTX-22 — Số tờ: 01
		NGUYỄN VĂN NGHĨA	KIỂM TRA	NGUYỄN VĂN NGHĨA		

CÔNG TY TNHH TƯ VẤN THIẾT KẾ XÂY DỰNG GIAO THÔNG - THỦY LỢI 9 — M.S.D.N: 1102021353 - C.T.T.N.H.H — LONG AN - T. TÂY NINH

MẶT BẰNG BỐ TRÍ LỖ THOÁT NƯỚC

TỶ LỆ 1/200

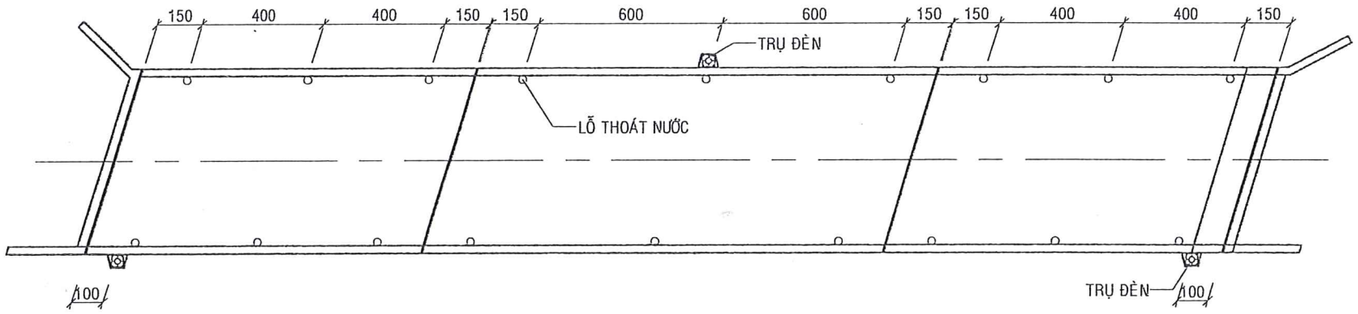

LỖ THOÁT NƯỚC

TỶ LỆ 1/25

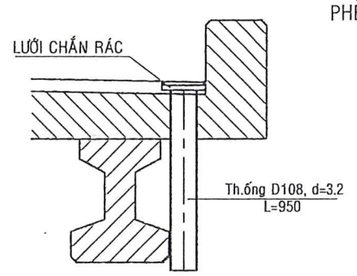

BỘ LƯỚI CHẮN RÁC

TỶ LỆ 1/10

PHỄU THU NƯỚC BẰNG GANG

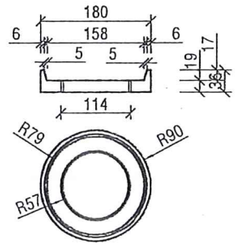

CHI TIẾT NẮP ĐẬY

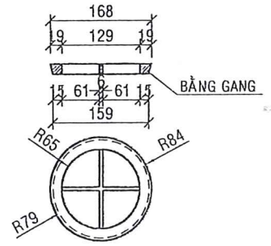

TRỤ ĐÈN

LỆ 1/20

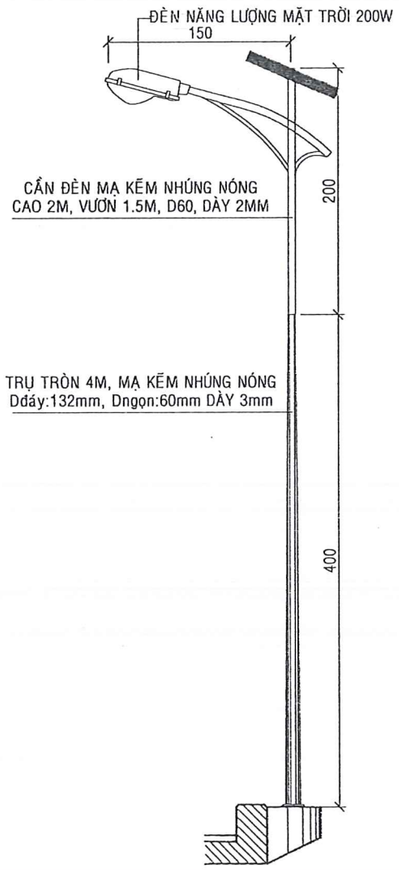

BỆ ĐỠ TRỤ ĐÈN

LỆ 1/20

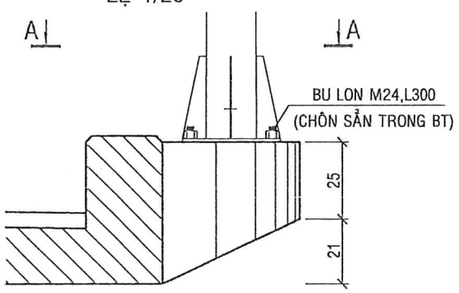

THÉP BỆ ĐỠ TRỤ ĐÈN

LỆ 1/20

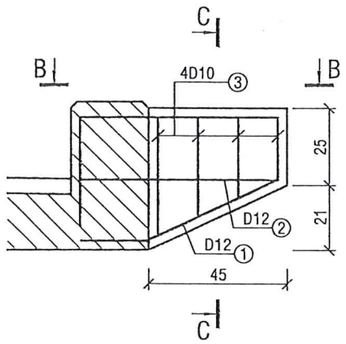

C-C

LỆ 1/20

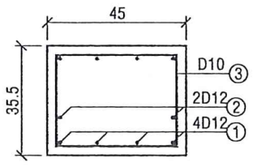

B-B

LỆ 1/20

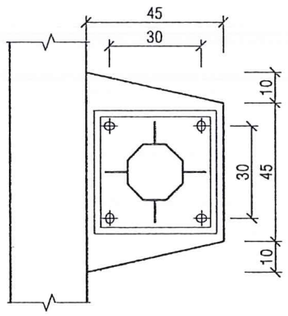

B-B

LỆ 1/20

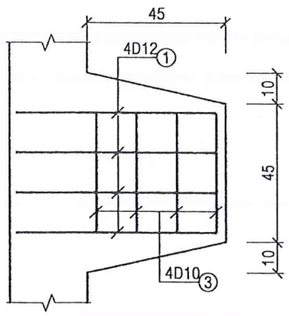

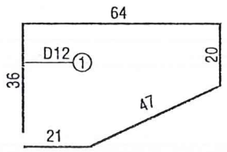

UBND XÃ KHÁNH HƯNG
ĐÃ PHÊ DUYỆT
(Kèm theo QĐ số: 1612 /QĐ-UBND)
Ngày 07 tháng 4 năm 2026

BẢNG THỐNG KÊ THÉP

	SH	HÌNH DẠNG THÉP	Đ.kính D (mm)	Chiều dài thanh (cm)	n (thanh)	Tổng chiều dài(m)	Pi (Kg/m)	Khối lượng (kg)
BỆ ĐỠ TRỤ ĐÈN	1	XEM BẢN VẼ	12	188	4	7.52	0.888	6.68
	2	64	12	64	2	1.28	0.888	1.14
	3	20-38 39	10	151	4	6.04	0.617	3.72

BẢNG TỔNG HỢP KHỐI LƯỢNG BỆ ĐỠ TRỤ ĐÈN

	THÀNH PHẦN	ĐƠN VỊ	KHỐI LƯỢNG	
			1 bệ	3 bệ
1	BÊ TÔNG f'c=25MPa	M3	0.088	0.26
2	THÉP TRÒN D10	KG	3.72	11.16
3	THÉP TRÒN D12	KG	7.82	23.46
5	BULON M24, L300	BỘ	4	12.00
6				

CÔNG TY TNHH TƯ VẤN XÂY DỰNG PHÚC KHANG LONG AN
THẨM TRA
Theo Văn bản số: 01 /TVPKLA
Ngày: 24/3/2026
Chủ trì bộ môn ký tên: Nguyễn Khánh Tân

GHI CHÚ:
- KÍCH THƯỚC BẢN VẼ GHI CM.
- ĐƯỜNG KÍNH D CỦA THÉP GHI MM.

BAN QLDA XÃ KHÁNH HƯNG	CÔNG TY TNHH TƯ VẤN TKXD GT-TL 9	GIÁM ĐỐC	THIẾT KẾ		VŨ VĂN THẮNG	BÁO CÁO KINH TẾ KỸ THUẬT	LỖ THOÁT NƯỚC + TRỤ ĐÈN	
			CHỦ TRÌ THIẾT KẾ		VŨ VĂN THẮNG	CÔNG TRÌNH: CẦU KÊNH TẬP ĐOÀN 2		
			CHỦ NHIỆM DỰ ÁN		VŨ VĂN THẮNG	ĐỊA ĐIỂM XD: XÃ KHÁNH HƯNG - TỈNH TÂY NINH	TL: XEM BV	2026-HEC9-CKTX-23
		NGUYỄN VĂN NGHĨA	KIỂM TRA		NGUYỄN VĂN NGHĨA		Ngày HT: 03/2026	Số tờ: 01

CÔNG TY TNHH TƯ VẤN THIẾT KẾ XÂY DỰNG GIAO THÔNG - THỦY LỢI 9 - M.S.D.N: 1102021353 - C.T.T.N.H.H - LONG AN - T. TÂY NINH

LAN CAN NHỊP GIỮA

TỶ LỆ 1/50

1856*8=14848

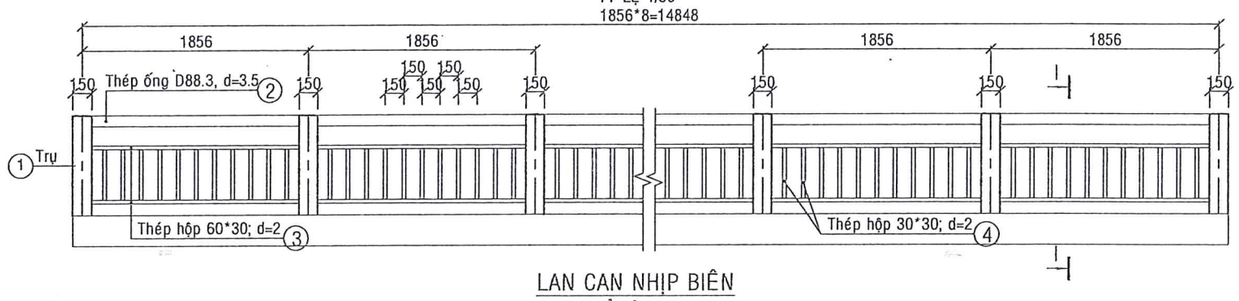

LAN CAN NHỊP BIÊN

TỶ LỆ 1/50

1808*6=10848

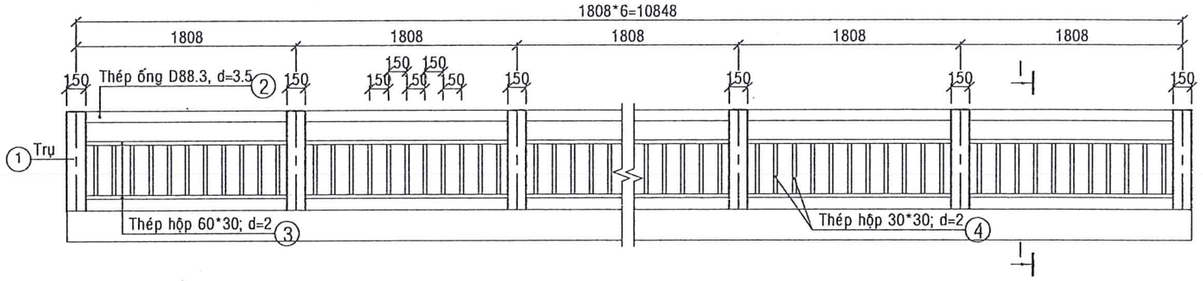

LAN CAN TƯỜNG CÁNH

TỶ LỆ 1/50

2050

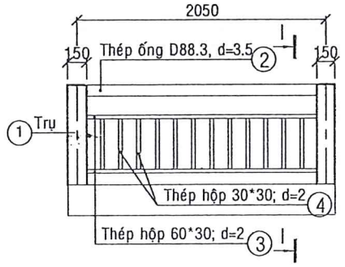

MẶT CẮT I-I

TL 1/25

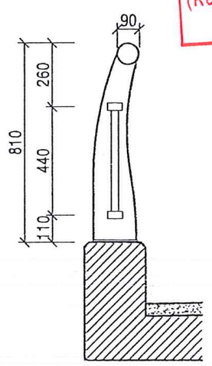

UBND XÃ KHÁNH HƯNG
ĐÃ PHÊ DUYỆT
(Kèm theo QĐ số: 1612 /QĐ-UBND)
Ngày 07 tháng 4 năm 2026

LAN CAN NHỊP GIỮA

TỶ LỆ 1/50

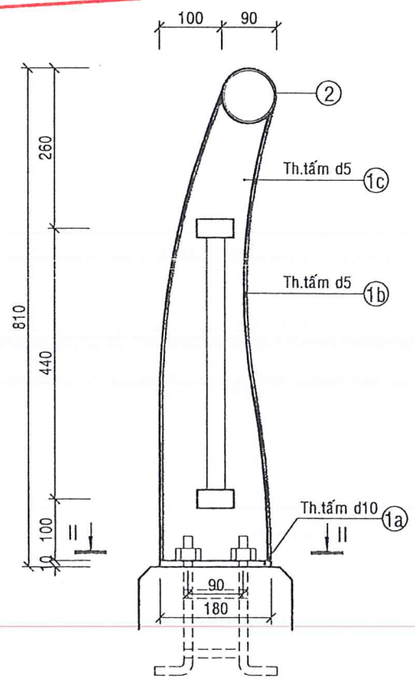

MẶT CẮT II-II

TL 1/10

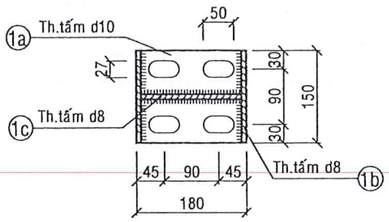

BẢNG THỐNG KÊ THÉP LAN CAN NHỊP GIỮA

	SH	QUY CÁCH	Đ.vị	Ch.dài/ D.Tích	n (thanh)	Tổng Ch.dài(m)/ DT(m2)	Trọng lượng đơn vị	Khối lượng (kg)	
								1 lan can	2 lan can
TRỤ	1a	Thép tấm d=10mm (200*150)	m2	0.0300	9	0.2700	78.500	21.20	42.39
	1b	Thép tấm d=5mm (770*130)	m2	0.1001	18	1.8018	39.250	70.72	141.44
	1c	Thép tấm d=5mm (760*170)	m2	0.1290	9	1.1610	39.250	45.57	91.14
LAN CAN	2	Thép ống D=88.3; d=3.5;L=15000	m	15.0000	1	15.00	7.320	109.80	219.60
	3	Thép hộp 60*30; d=2;L=1856	m	1.86	8	14.85	2.675	39.72	79.44
	4	Thép hộp 30*30; d=2;L=410	m	0.4100	88	36.0800	1.733	62.53	125.05
	5	Bulon D22; L300 (cả Ecu)	cái		4*9			36.00	72.00

BẢNG THỐNG KÊ THÉP LAN CAN NHỊP BIÊN

	SH	QUY CÁCH	Đ.vị	Ch.dài/ D.Tích	n (thanh)	Tổng Ch.dài(m)/ DT(m2)	Trọng lượng đơn vị	Khối lượng (kg)	
								1 lan can	4 lan can
TRỤ	1a	Thép tấm d=10mm (200*150)	m2	0.0300	7	0.2100	78.500	16.49	65.94
	1b	Thép tấm d=5mm (770*130)	m2	0.1001	14	1.4014	39.250	55.00	220.02
	1c	Thép tấm d=5mm (760*170)	m2	0.1290	7	0.9030	39.250	35.44	141.77
LAN CAN	2	Thép ống D=88.3; d=3.5;L=11000	m	11.0000	1	11.00	7.320	80.52	322.08
	3	Thép hộp 60*30; d=2;L=1808	m	1.808	6	10.85	2.675	29.02	116.07
	4	Thép hộp 30*30; d=2;L=410	m	0.4100	66	27.0600	1.733	46.89	187.58
	5	Bulon D22; L300 (cả Ecu)	cái		4*7			28.00	56.00

BẢNG THỐNG KÊ THÉP LAN CAN TƯỜNG CÁNH

	SH	QUY CÁCH	Đ.vị	Ch.dài/ D.Tích	n (thanh)	Tổng Ch.dài(m)/ DT(m2)	Trọng lượng đơn vị	Khối lượng (kg)	
								1 lan can	4 lan can
TRỤ	1a	Thép tấm d=10mm (200*150)	m2	0.0300	2	0.0600	78.500	4.71	18.84
	1b	Thép tấm d=5mm (770*130)	m2	0.1001	4	0.4004	39.250	15.72	62.86
	1c	Thép tấm d=5mm (760*170)	m2	0.1290	2	0.2580	39.250	10.13	40.51
LAN CAN	2	Thép ống D=88.3; d=3.5;L=2200	m	2.2000	1	2.20	7.320	16.10	64.42
	3	Thép hộp 60*30; d=2;L=2050	m	2.050	1	2.05	2.675	5.48	21.93
	4	Thép hộp 30*30; d=2;L=410	m	0.4100	12	4.9200	1.733	8.53	34.11
	5	Bulon D22; L300 (cả Ecu)	cái		4*2			8.00	16.00

BẢNG TỔNG HỢP KHỐI LƯỢNG

STT	THÀNH PHẦN	ĐV	KH.LƯỢNG
1	Thép tấm d=5mm	kg	697.74
2	Thép tấm d=10mm	kg	127.17
3	Thép ống D=88,3; d=3.5	m	82.8
		kg	606.10
4	Thép 60*30; d=2	m	81.3
		kg	217.48
5	Thép 30*30; d=2	m	200.04
		kg	346.67
6	Bulon M22*640 (cả Ecu)	cái	144

GHI CHÚ:
- Kích thước bản vẽ, đường kính D và bề dày d của bản thép ghi mm (Đường kính D thép ống là đường kính ngoài).
- Vật liệu thép dùng thép CIII, que hàn dùng loại E42A hoặc tương đương.
- Khi chôn Bulon phải thẳng hàng và đúng cự ly để lắp ráp lan can được thuận tiện.
- Các chi tiết lan can phải được nhúng kẽm trong nhà máy với chiều dày nhúng kẽm >0.1mm.

CÔNG TY TNHH TƯ VẤN XÂY DỰNG PHÚC KHANG LONG AN
THẨM TRA
Theo Văn bản số: 01.../TVPKLA
Ngày: 24/3/2026
Chủ trì bộ môn ký tên:
Nguyễn Khánh Tân

BAN QLDA XÃ KHÁNH HƯNG	CÔNG TY TNHH TƯ VẤN TKXD GT-TL9	GIÁM ĐỐC	THIẾT KẾ		VŨ VĂN THẮNG	BÁO CÁO KINH TẾ KỸ THUẬT	LAN CAN CẦU	
			CHỦ TRÌ THIẾT KẾ		VŨ VĂN THẮNG	CÔNG TRÌNH: CẦU KÊNH TẬP ĐOÀN 2		
			CHỦ NHIỆM DỰ ÁN		VŨ VĂN THẮNG	ĐỊA ĐIỂM XD: XÃ KHÁNH HƯNG - TỈNH TÂY NINH	TL: XEM BV	2026-HEC9-CKTX-24
		NGUYỄN VĂN NGHĨA	KIỂM TRA		NGUYỄN VĂN NGHĨA		Ngày HT: 03/2026	Số tờ: 01

CÔNG TY TNHH TƯ VẤN THIẾT KẾ XÂY DỰNG GIAO THÔNG THỦY LỢI 9 - M.S.D.N: 1102021353 - C.T.T.N.H.H - T. LONG AN - T. TÂY NINH

MẶT BẰNG BỐ TRÍ TỔ CHỨC GIAO THÔNG

TỶ LỆ 1/300

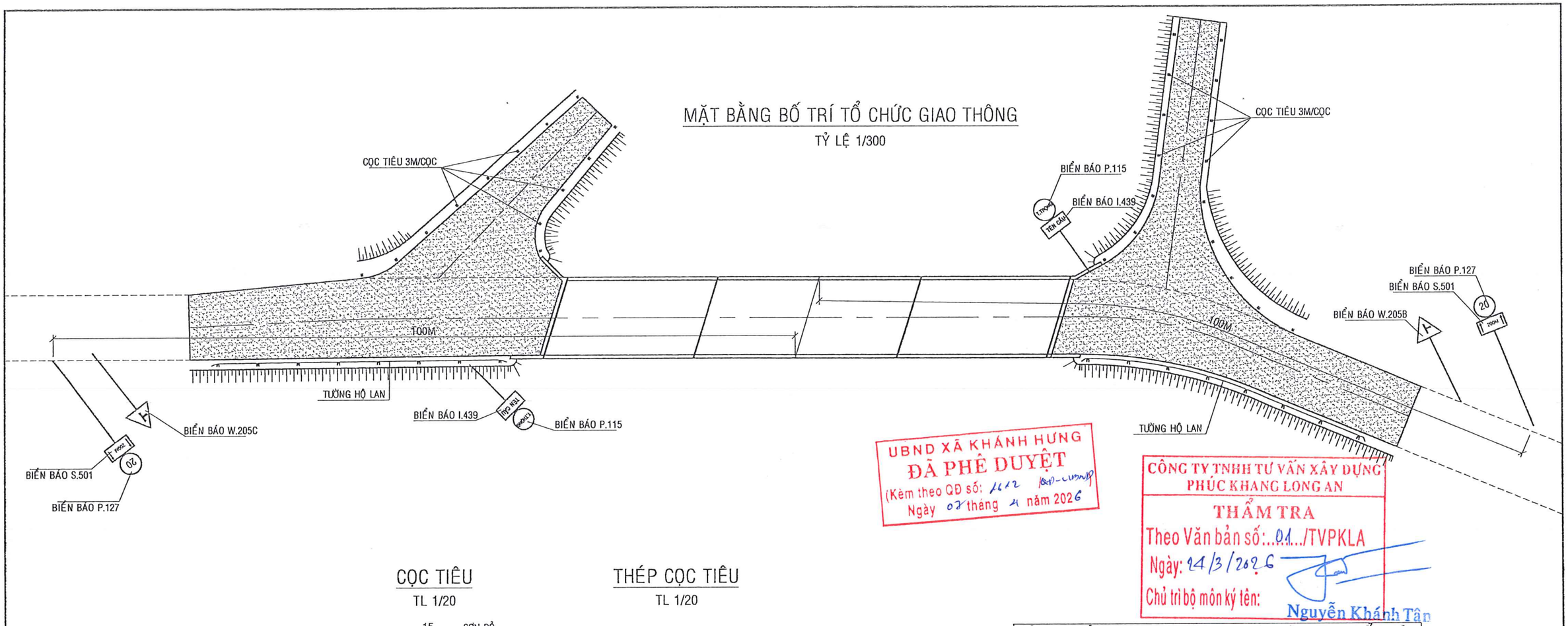

UBND XÃ KHÁNH HƯNG
ĐÃ PHÊ DUYỆT
(Kèm theo QĐ số: 1612 /QĐ-UBND)
Ngày 07 tháng 4 năm 2026

CÔNG TY TNHH TƯ VẤN XÂY DỰNG PHÚC KHANG LONG AN
THẨM TRA
Theo Văn bản số: ...01.../TVPKLA
Ngày: 24/3/2026
Chủ trì bộ môn ký tên:
Nguyễn Khánh Tân

CỌC TIÊU

TL 1/20

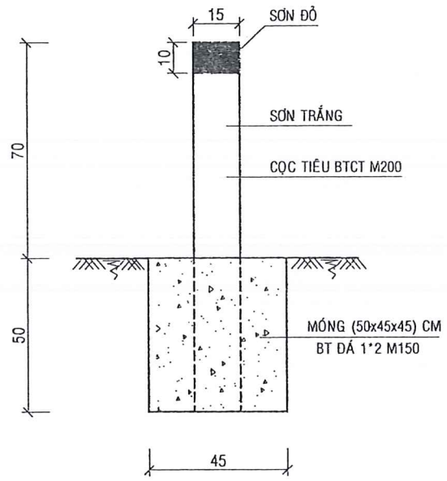

THÉP CỌC TIÊU

TL 1/20

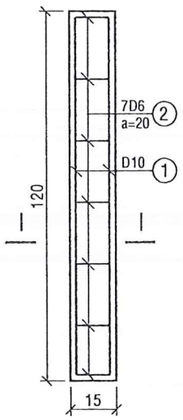

I-I

TL 1/20

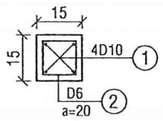

BẢNG THỐNG KÊ THÉP 49 CỌC TIÊU VÀ 2 TRỤ BIỂN BÁO

	SH	HÌNH DẠNG THÉP	Đường kính D (mm)	Chiều dài thanh (cm)	n (thanh)	Tổng ch.dài (m)	Pi (Kg/m)	Khối lượng (kg)
CỌC TIÊU	1	114	10	114	4*29	132.24	0.617	81.53
	2	10 10	6	48	7*29	97.44	0.222	21.63

BẢNG TỔNG HỢP KHỐI LƯỢNG

	THÀNH PHẦN	ĐƠN VỊ	KHỐI LƯỢNG
1	THÉP TRÒN D6	KG	21.63
2	THÉP TRÒN D10	KG	81.53
3	Bê tông móng f'c=16MPa	m3	0.78
4	Bê tông móng f'c=12MPa	m3	2.61

BAN QLDA XÃ KHÁNH HƯNG	CÔNG TY TNHH TƯ VẤN TKXD GT-TL 9	GIÁM ĐỐC	THIẾT KẾ		VŨ VĂN THẮNG	BÁO CÁO KINH TẾ KỸ THUẬT	BỐ TRÍ TỔ CHỨC GIAO THÔNG + CỌC TIÊU
			CHỦ TRÌ THIẾT KẾ		VŨ VĂN THẮNG	CÔNG TRÌNH: CẦU KÊNH TẬP ĐOÀN 2	
			CHỦ NHIỆM DỰ ÁN		VŨ VĂN THẮNG	ĐỊA ĐIỂM XD: XÃ KHÁNH HƯNG - TỈNH TÂY NINH	TL: XEM BV
		NGUYỄN VĂN NGHĨA	KIỂM TRA		NGUYỄN VĂN NGHĨA		Ngày HT: 03/2026

2026-HEC9-CKTX-25

Số tờ: 01

CÔNG TY TNHH TƯ VẤN THIẾT KẾ XÂY DỰNG GIAO THÔNG THỦY LỢI 9 - M.S.D.N: 1102021353 - C.T.T.N.H.H - T. LONG AN - T. TÂY NINH

UBND XÃ KHÁNH HƯNG
ĐÃ PHÊ DUYỆT
(Kèm theo QĐ số: 1811 / QĐ-UBND)
Ngày 07 tháng 4 năm 2026

CỘT BIỂN BÁO TẢI TRỌNG VÀ TÊN CẦU

TL 1/30

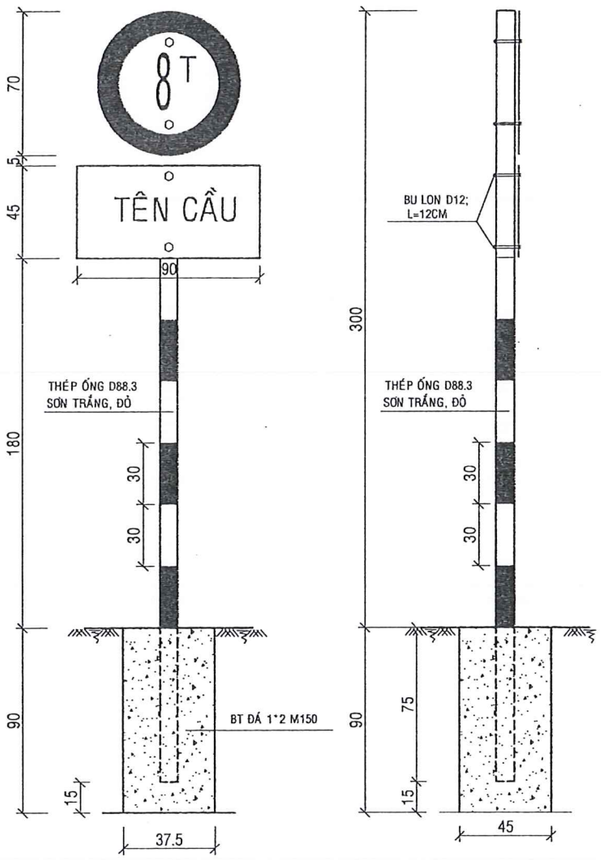

CỘT BIỂN BÁO GIỚI HẠN TỐC ĐỘ

TL 1/30

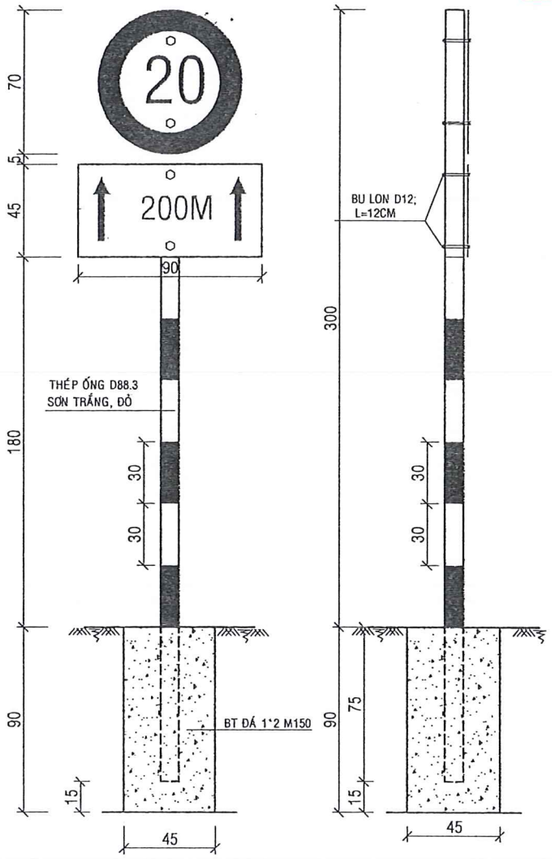

CỘT BIỂN BÁO ĐƯỜNG GIAO NHAU

TL 1/30

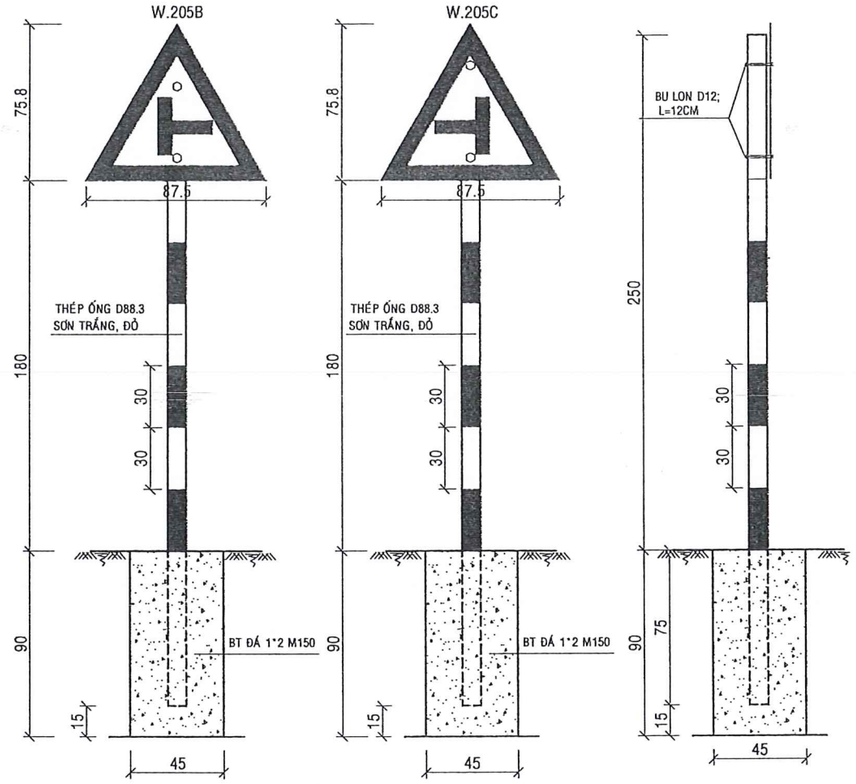

GHI CHÚ CỘT BIỂN BÁO:

- Kích thước bản vẽ ghi cm.
- Biển báo, cọc tiêu được gia công theo quy định QCVN 41:2024/BGTVT.
- Biển báo tên cầu được đặt ở đầu cầu các đuôi mố 10m phía bên phải theo hướng đến.
- Biển báo giới hạn tốc độ đặt cách tim cầu mỗi bên 100m.

CÔNG TY TNHH TƯ VẤN XÂY DỰNG PHÚC KHANG LONG AN
THẨM TRA
Theo Văn bản số: 01/TVPKLA
Ngày: 24/3/2026
Chủ trì bộ môn ký tên: Nguyễn Khánh Tân

BẢNG TỔNG HỢP KHỐI LƯỢNG

	THÀNH PHẦN	ĐƠN VỊ	KHỐI LƯỢNG
1	THÉP ỐNG TK D90, dày 3.2mm	M	21.5
		KG	144.48
2	BIỂN BÁO TẢI TRỌNG (SH P.115)	CÁI	2
3	BIỂN BÁO TÊN CẦU 60*30 (SH 439)	CÁI	2
4	BIỂN BÁO GIỚI HẠN TỐC ĐỘ (SH P.127)	CÁI	2
5	BIỂN BÁO PHẠM VI TÁC DỤNG (SH S.501)	CÁI	2
6	BIỂN BÁO ĐƯỜNG GIAO NHAU (SH W.205B)	CÁI	1
7	BIỂN BÁO ĐƯỜNG GIAO NHAU (SH W.205C)	CÁI	1
8	Bê tông móng f'c=12MPa	m3	1.09

BAN QLDA XÃ KHÁNH HƯNG	CÔNG TY TNHH TƯ VẤN TKXD GT-TL 9	GIÁM ĐỐC	THIẾT KẾ		VŨ VĂN THẮNG	BÁO CÁO KINH TẾ KỸ THUẬT CÔNG TRÌNH: CẦU KÊNH TẬP ĐOÀN 2 ĐỊA ĐIỂM XD: XÃ KHÁNH HƯNG - TỈNH TÂY NINH	BIỂN BÁO
			CHỦ TRÌ THIẾT KẾ		VŨ VĂN THẮNG		
			CHỦ NHIỆM DỰ ÁN		VŨ VĂN THẮNG		TL: XEM BV
		NGUYỄN VĂN NGHĨA	KIỂM TRA		NGUYỄN VĂN NGHĨA		Ngày HT: 03/2026

2026-HEC9-CKTX-26

Số tờ: 01

MẶT BẰNG 1 ĐOẠN TƯỜNG HỘ LAN
TL 1/25

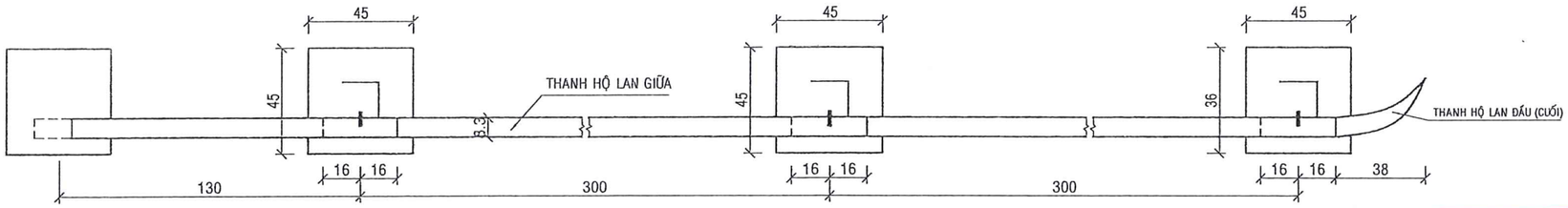

MẶT CẮT I-I
TL 1/25

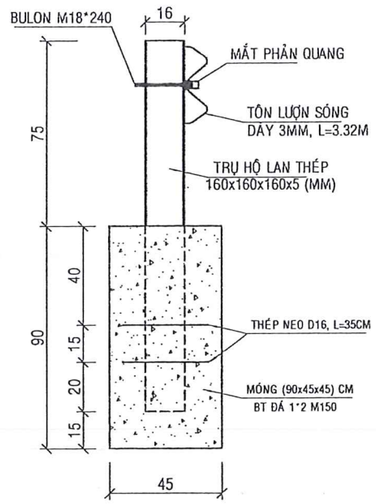

UBND XÃ KHÁNH HƯNG
ĐÃ PHÊ DUYỆT
(Kèm theo QĐ số: 1612 /QĐ-UBND
Ngày 07 tháng 4 năm 2026

MẶT ĐỨNG 1 ĐOẠN TƯỜNG HỘ LAN
TL 1/25

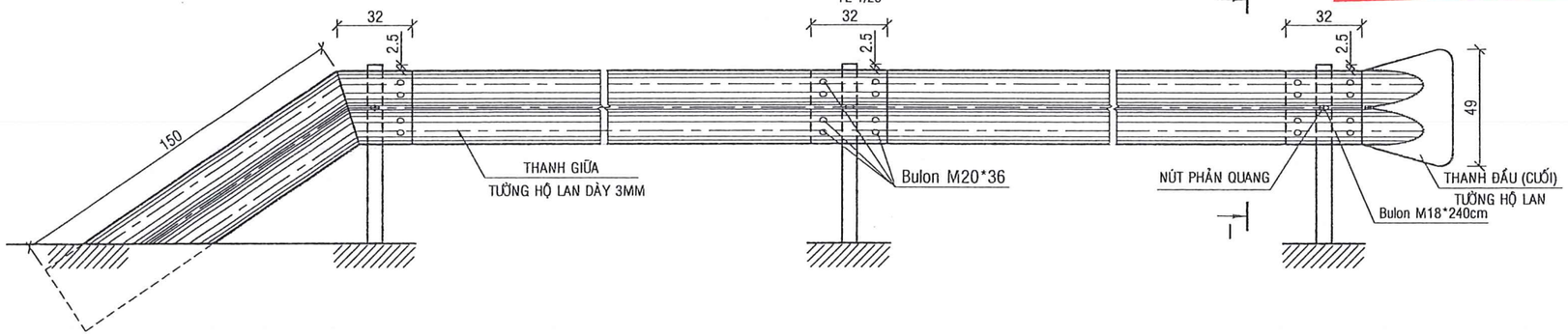

CÔNG TY TNHH TƯ VẤN XÂY DỰNG
PHÚC KHANG LONG AN
THẨM TRA
Theo Văn bản số: 01.../TVPKLA
Ngày: 24/3/2026
Chủ trì bộ môn ký tên: Nguyễn Khánh Tân

CHI TIẾT THANH ĐẦU (CUỐI)
TL 1/20

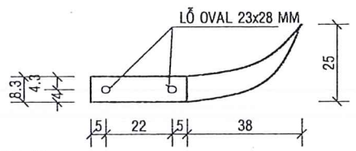

MẶT CẮT III-III
TL 1/20

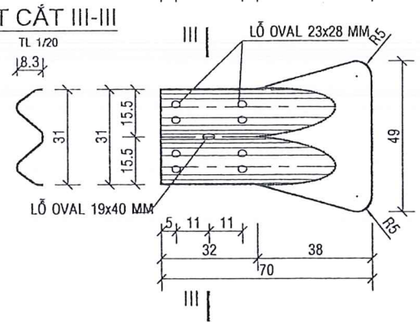

CHI TIẾT THANH TRỤ
TL 1/20

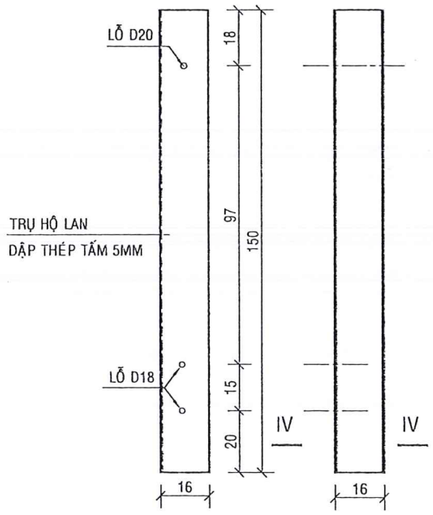

MẶT CẮT IV-IV
TL 1/10

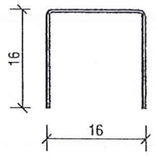

MẶT CẮT II-II
TL 1/20

CHI TIẾT THANH GIỮA
TL 1/20

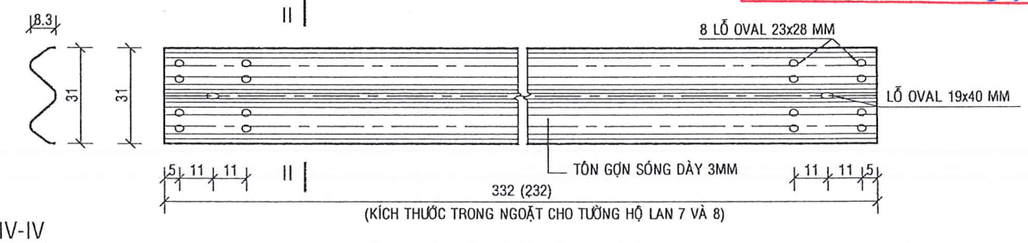

GHI CHÚ:
- Kích thước bản vẽ ghi cm, đường kính và chiều dày thép ghi mm.
- Trụ, thanh giữa, thanh đầu và các bulon phải được nhúng kẽm. Chiều dày nhúng kẽm d=0.1mm.

BẢNG TỔNG HỢP KHỐI LƯỢNG

	THÀNH PHẦN	ĐV	KH.LƯỢNG
1	Thép tròn D16 (16 trụ)	kg	17.67
2	Trụ thép tấm 5mm dập [160*160*160*1500 (16 thanh)	kg	452.16
3	Thanh giữa tôn 3mm gợn sóng; L=3.32m	Thanh	14
4	Thanh chéo đầu tôn 3mm gợn sóng; L=1.5m	Thanh	2
5	Thanh đầu đuôi cá tôn 3mm	Thanh	2
6	Bulon M18*240	Cái	16
7	Bulon M20*36	Cái	120.00
8	Bê tông móng f'c=12MPa	m3	3.28
9	Mắt phản quang	cái	16.00

BAN QLDA XÃ KHÁNH HƯNG	CÔNG TY TNHH TƯ VẤN TKXD GT-TL 9	GIÁM ĐỐC	THIẾT KẾ		VŨ VĂN THẮNG	BÁO CÁO KINH TẾ KỸ THUẬT	TƯỜNG HỘ LAN
			CHỦ TRÌ THIẾT KẾ		VŨ VĂN THẮNG	CÔNG TRÌNH: CẦU KÊNH TẬP ĐOÀN 2	
			CHỦ NHIỆM DỰ ÁN		VŨ VĂN THẮNG	ĐỊA ĐIỂM XD:	TL: XEM BV
		NGUYỄN VĂN NGHĨA	KIỂM TRA		NGUYỄN VĂN NGHĨA	XÃ KHÁNH HƯNG - TỈNH TÂY NINH	Ngày HT: 03/2026

2026-HEC9-CKTX-27 | Số tờ: 01

MẶT BẰNG ĐƯỜNG VÀO CẦU PHÍA MỐ A

TỶ LỆ 1/200

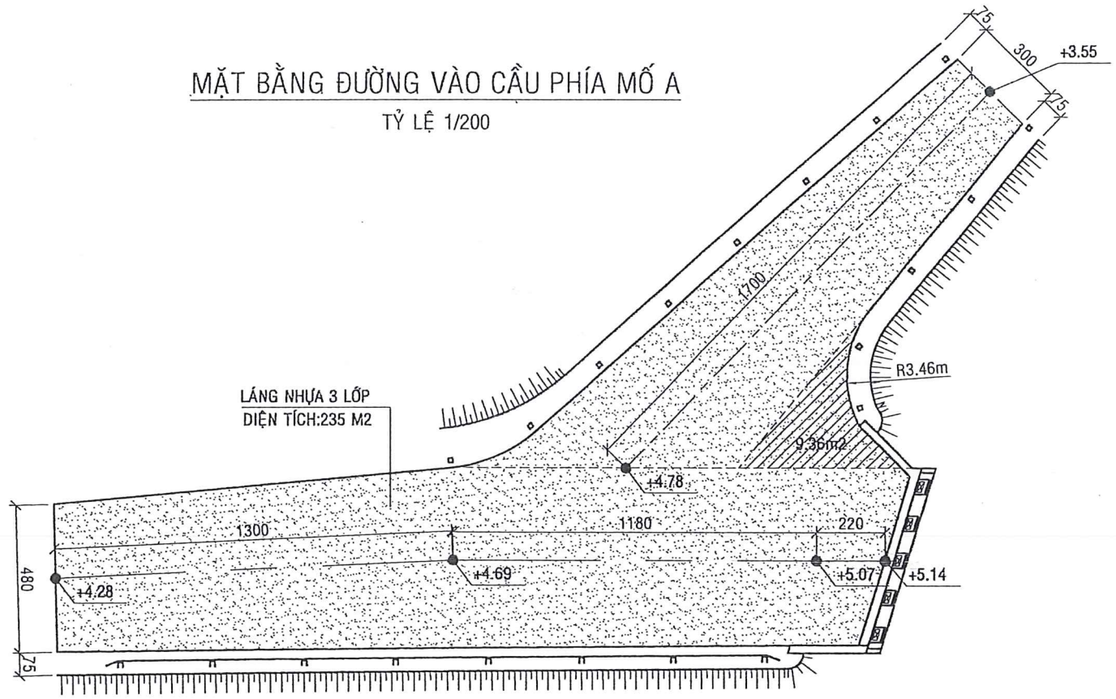

UBND XÃ KHÁNH HƯNG
ĐÃ PHÊ DUYỆT
(Kèm theo QĐ số: 1612 /QĐ-UBND
Ngày 02 tháng 4 năm 2026

CẮT DỌC ĐƯỜNG VÀO CẦU PHÍA MỐ A

TỶ LỆ 1/200

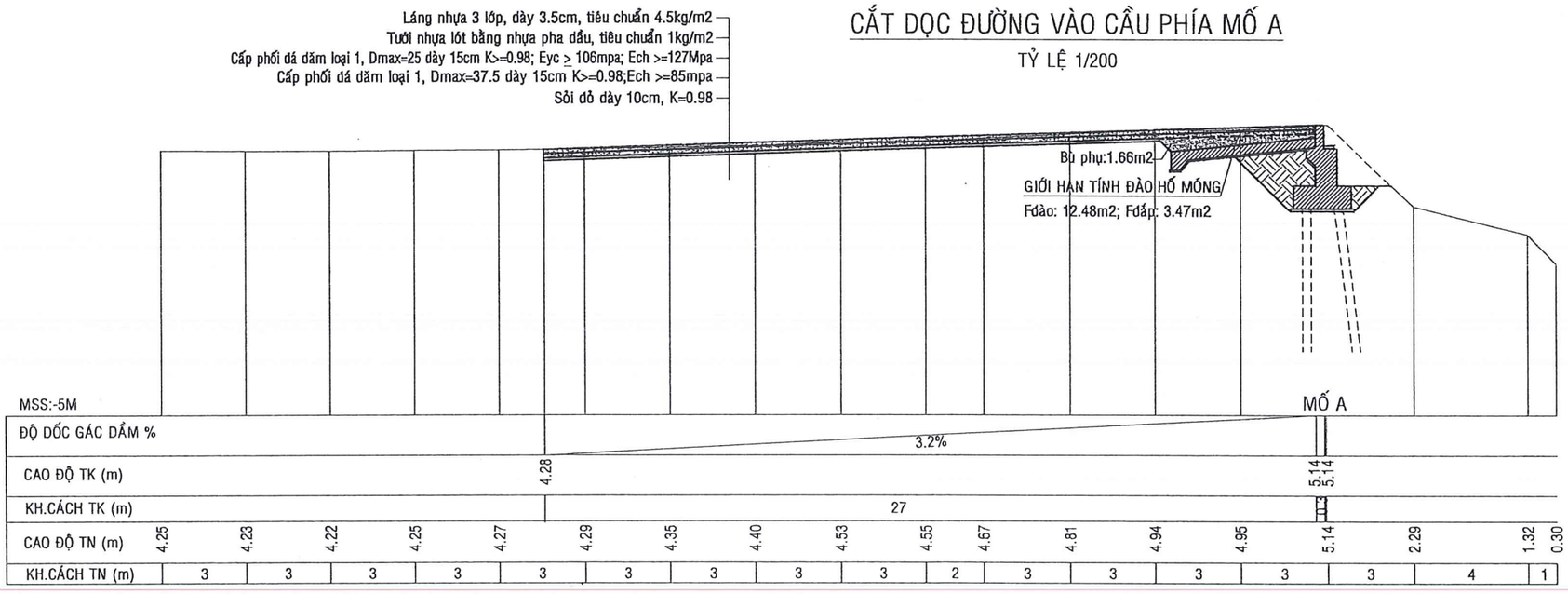

CÔNG TY TNHH TƯ VẤN XÂY DỰNG PHÚC KHANG LONG AN
THẨM TRA
Theo Văn bản số: 01 /TVPKLA
Ngày: 24/3/2026
Chủ trì bộ môn ký tên: Nguyễn Khánh Tân

BAN QLDA XÃ KHÁNH HƯNG	CÔNG TY TNHH TƯ VẤN TKXD GT-TL 9	GIÁM ĐỐC	THIẾT KẾ		VŨ VĂN THẮNG	BÁO CÁO KINH TẾ KỸ THUẬT	MẶT BẰNG + CẮT DỌC ĐƯỜNG DẪN VÀO CẦU PHÍA MỐ A
			CHỦ TRÌ THIẾT KẾ		VŨ VĂN THẮNG	CÔNG TRÌNH: CẦU KÊNH TẬP ĐOÀN 2	
			CHỦ NHIỆM DỰ ÁN		VŨ VĂN THẮNG	ĐỊA ĐIỂM XD: XÃ KHÁNH HƯNG - TỈNH TÂY NINH	TL: XEM BV / 2026-HEC9-CKTX-28 / Số tờ: 01
		NGUYỄN VĂN NGHĨA	KIỂM TRA		NGUYỄN VĂN NGHĨA		Ngày HT: 03/2026

CÔNG TY TNHH TƯ VẤN THIẾT KẾ XÂY DỰNG GIAO THÔNG - THỦY LỢI 9 - S.Đ.N: 1102021353 - C.T.T.N.H.H - LONG AN - T. TÂY NINH

CẮT NGANG ĐẠI DIỆN ĐƯỜNG VÀO CẦU PHÍA MỐ A

TỶ LỆ 1/100

ĐÀO NỀN : 1.83 M2
ĐẤT ĐẮP LỀ : 0.06 M2

- Láng nhựa 3 lớp, dày 3.5cm, tiêu chuẩn 4.5kg/m2
- Tưới nhựa lót bằng nhựa pha dầu, tiêu chuẩn 1kg/m2
- Cấp phối đá dăm loại 1, Dmax=25 dày 15cm K>=0.98; Eyc ≥ 106mpa; Ech >=127Mpa
- Cấp phối đá dăm loại 1, Dmax=37.5 dày 15cm K>=0.98;Ech >=85mpa
- Sỏi đỏ dày 10cm, K=0.98

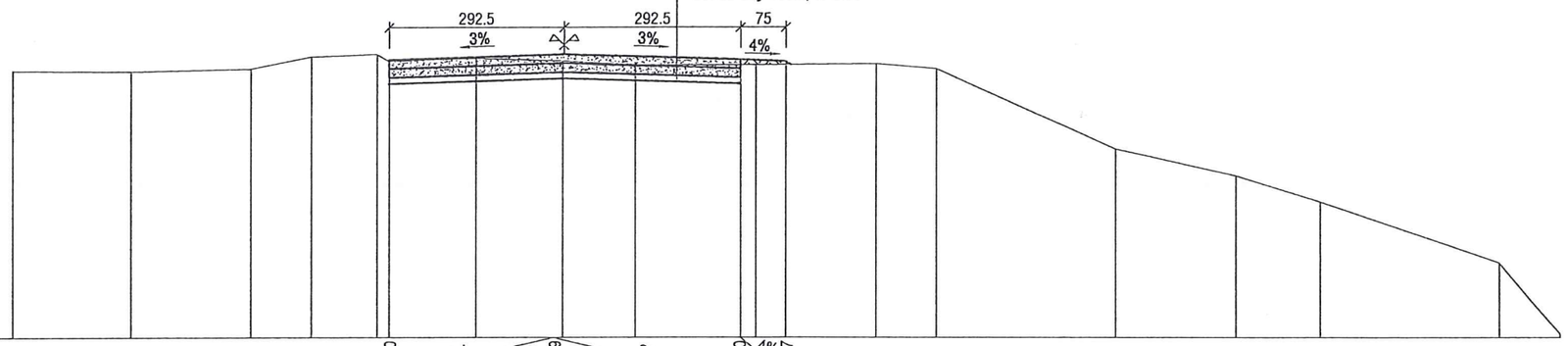

MSS 0.0M

CAO ĐỘ THIẾT KẾ (M)					4.60	3%	4.69	3%	4.60	4%	4.57								
KH.CÁCH THIẾT KẾ (M)						2.925		2.925		0.75									
CAO ĐỘ TỰ NHIÊN(M)	4.42	4.41	4.45	4.65	4.69	4.57	4.62	4.58	4.51	4.51	4.53	4.45	3.12	2.68	2.25	1.24	0.07		
KH.CÁCH TỰ NHIÊN(M)	2	2	1	1.1	0.2	1.45	1.45	1.2	2	2	1	3	2	1.4	3	1			

UBND XÃ KHÁNH HƯNG
ĐÃ PHÊ DUYỆT
(Kèm theo QĐ số: 1612 /QĐ-UBND)
Ngày 07 tháng 4 năm 2026

CẮT NGANG ĐẠI DIỆN ĐƯỜNG DÂN SINH PHÍA MỐ A

TỶ LỆ 1/100

ĐÀO NỀN : 1.75 M2
ĐẤT ĐẮP LỀ : 0.08 M2

- Láng nhựa 3 lớp, dày 3.5cm, tiêu chuẩn 4.5kg/m2
- Tưới nhựa lót bằng nhựa pha dầu, tiêu chuẩn 1kg/m2
- Cấp phối đá dăm loại 1, Dmax=25 dày 15cm K>=0.98; Eyc ≥ 106mpa; Ech >=127Mpa
- Cấp phối đá dăm loại 1, Dmax=37.5 dày 15cm K>=0.98;Ech >=85mpa
- Sỏi đỏ dày 10cm, K=0.98

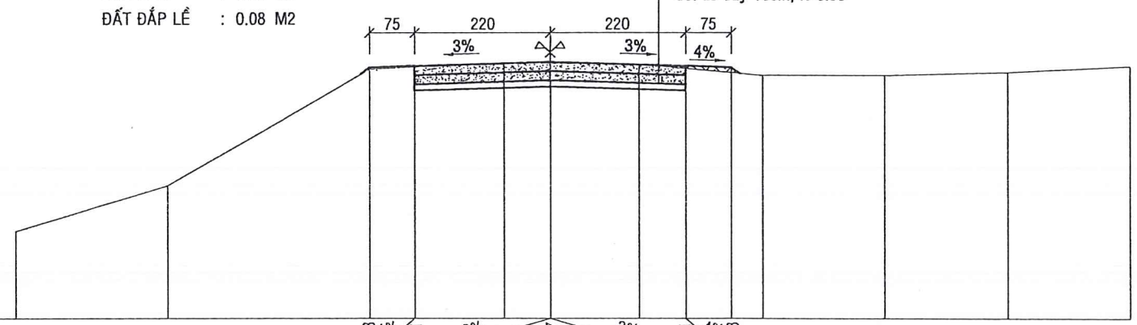

MSS 0.0M

CAO ĐỘ THIẾT KẾ (M)				4.08	4%	4.11	3%	4.17	3%	4.11	4%	4.08					
KH.CÁCH THIẾT KẾ (M)					0.75		2.2		2.2		0.75						
CAO ĐỘ TỰ NHIÊN(M)	1.42	2.16	4.10	4.16	4.13	3.95	3.95	4.00	4.10								
KH.CÁCH TỰ NHIÊN(M)	2.5	3.3	2.2	2.2	2	2	2	2									

CÔNG TY TNHH TƯ VẤN XÂY DỰNG PHÚC KHANG LONG AN
THẨM TRA
Theo Văn bản số: 01.../TVPKLA
Ngày: 24/3/2026
Chủ trì bộ môn ký tên:
Nguyễn Khánh Tân

BAN QLDA XÃ KHÁNH HƯNG	CÔNG TY TNHH TƯ VẤN TKXD GT-TL 9	GIÁM ĐỐC	THIẾT KẾ		VŨ VĂN THẮNG	BÁO CÁO KINH TẾ KỸ THUẬT	CẮT NGANG	
			CHỦ TRÌ THIẾT KẾ		VŨ VĂN THẮNG	CÔNG TRÌNH: CẦU KÊNH TẬP ĐOÀN 2	ĐƯỜNG DẪN VÀO CẦU PHÍA MỐ A	
			CHỦ NHIỆM DỰ ÁN		VŨ VĂN THẮNG	ĐỊA ĐIỂM XD:	TL: XEM BV	Số tờ:
		NGUYỄN VĂN NGHĨA	KIỂM TRA		NGUYỄN VĂN NGHĨA	XÃ KHÁNH HƯNG - TỈNH TÂY NINH	Ngày HT: 03/2026 — 2026-HEC9-CKTX-29	01

UBND XÃ KHÁNH HƯNG
ĐÃ PHÊ DUYỆT
(Kèm theo QĐ số: 1042 /QĐ-UBND)
Ngày 07 tháng 4 năm 2026

MẶT BẰNG ĐƯỜNG VÀO CẦU PHÍA MỐ B

TỶ LỆ 1/200

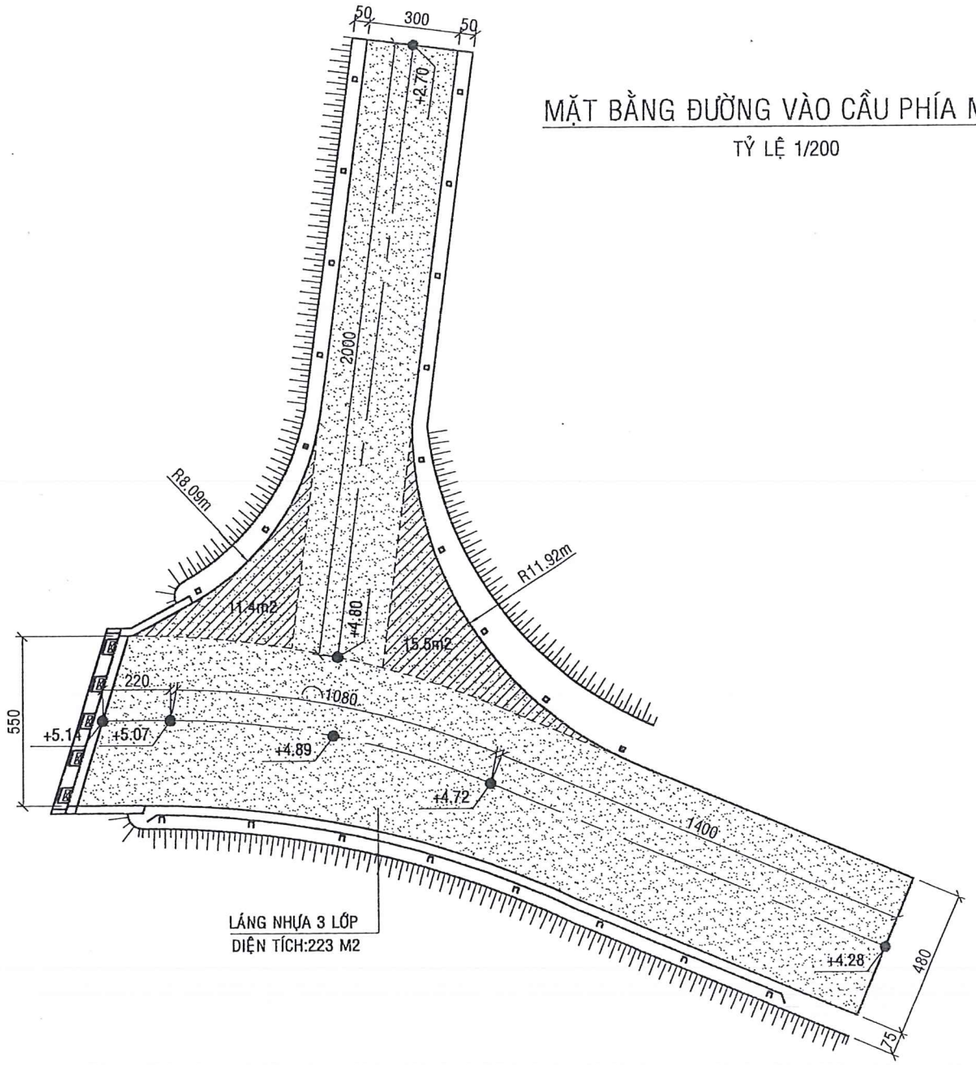

CẮT DỌC ĐƯỜNG VÀO CẦU PHÍA MỐ B

TỶ LỆ 1/200

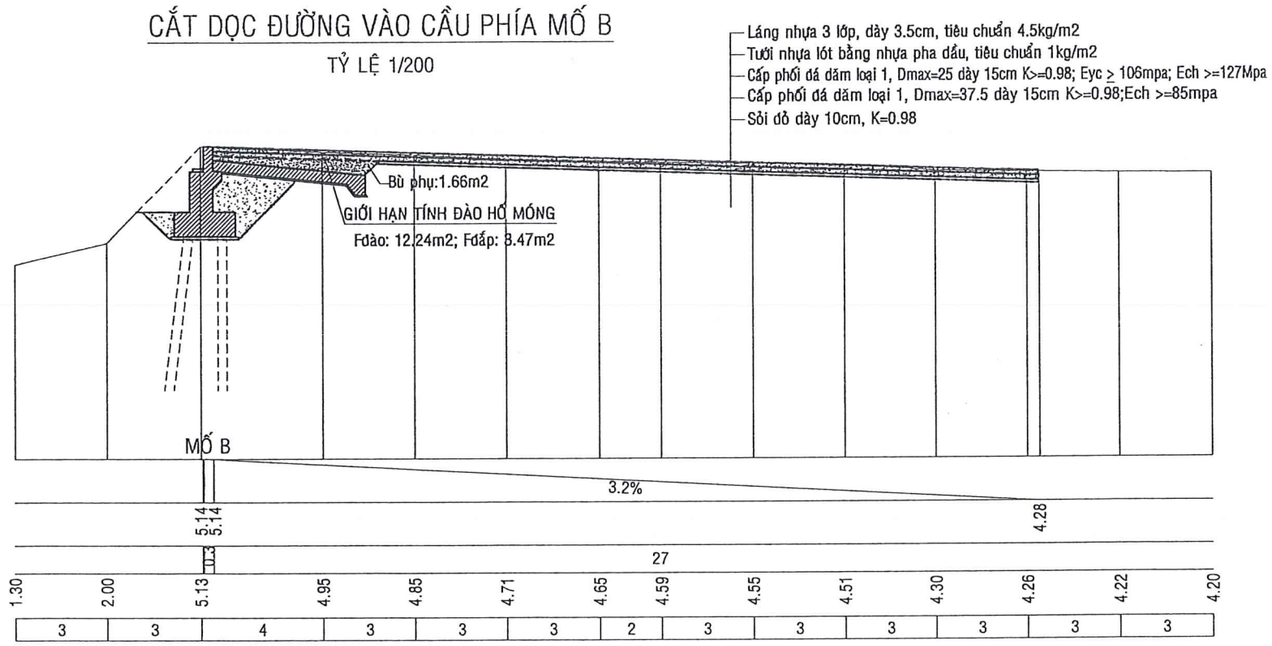

CÔNG TY TNHH TƯ VẤN XÂY DỰNG PHÚC KHANG LONG AN
THẨM TRA
Theo Văn bản số: 01/TVPKLA
Ngày: 24/3/2026
Chủ trì bộ môn ký tên:
Nguyễn Khánh Tân

BAN QLDA XÃ KHÁNH HƯNG	CÔNG TY TNHH TƯ VẤN TKXD GT-TL 9 — GIÁM ĐỐC — NGUYỄN VĂN NGHĨA	THIẾT KẾ		VŨ VĂN THẮNG	BÁO CÁO KINH TẾ KỸ THUẬT	MẶT BẰNG + CẮT DỌC ĐƯỜNG DẪN VÀO CẦU PHÍA MỐ B	
		CHỦ TRÌ THIẾT KẾ		VŨ VĂN THẮNG	CÔNG TRÌNH: CẦU KÊNH TẬP ĐOÀN 2		
		CHỦ NHIỆM DỰ ÁN		VŨ VĂN THẮNG	ĐỊA ĐIỂM XD: XÃ KHÁNH HƯNG - TỈNH TÂY NINH	TL: XEM BV	2026-HEC9-CKTX-30 — Số tờ: 01
		KIỂM TRA		NGUYỄN VĂN NGHĨA		Ngày HT: 03/2026	

CẮT NGANG ĐẠI DIỆN ĐƯỜNG VÀO CẦU PHÍA MỐ B

TỶ LỆ 1/100

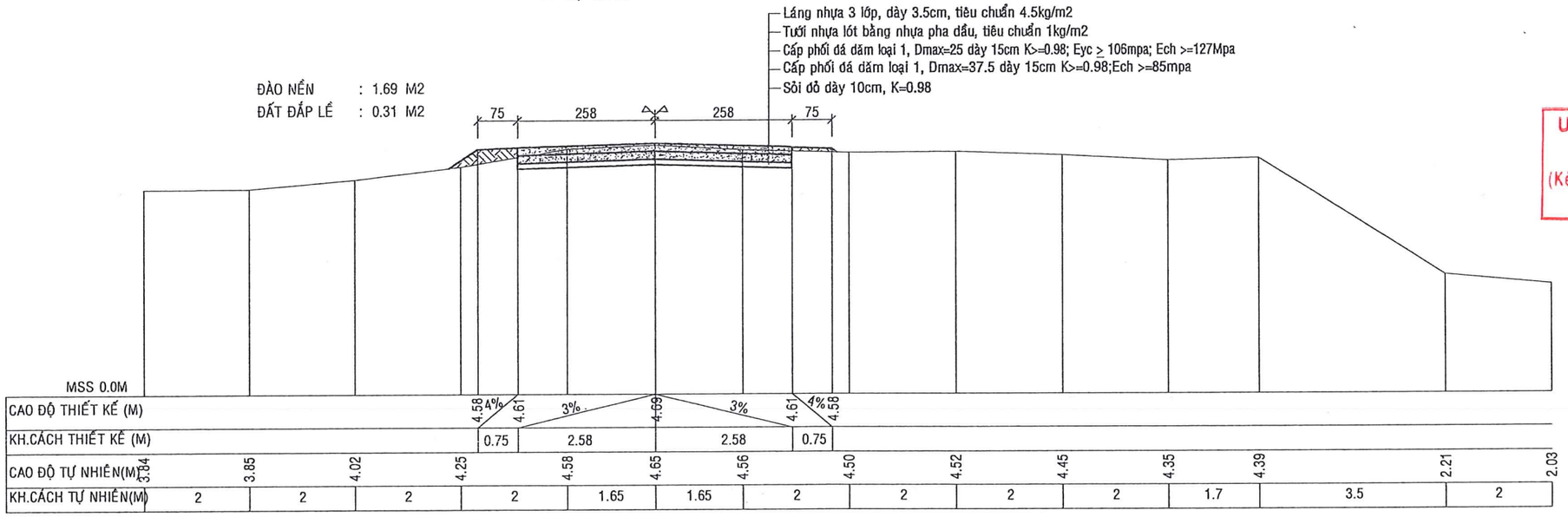

UBND XÃ KHÁNH HƯNG
ĐÃ PHÊ DUYỆT
(Kèm theo QĐ số: 1612 /QĐ-UBND
Ngày 07 tháng 4 năm 2026

CẮT NGANG ĐẠI DIỆN ĐƯỜNG DÂN SINH PHÍA MỐ B

TỶ LỆ 1/100

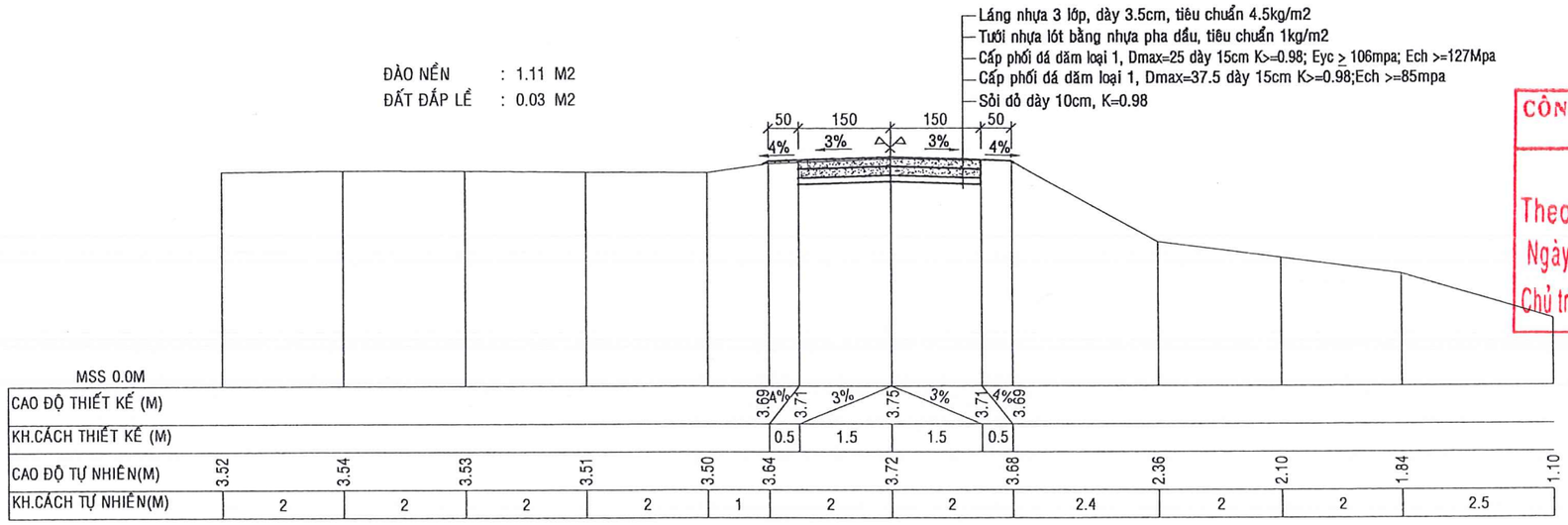

CÔNG TY TNHH TƯ VẤN XÂY DỰNG PHÚC KHANG LONG AN
THẨM TRA
Theo Văn bản số: ...01.../TVPKLA
Ngày: 24/3/2026
Chủ trì bộ môn ký tên:
Nguyễn Khánh Tân

BAN QLDA XÃ KHÁNH HƯNG	CÔNG TY TNHH TƯ VẤN TKXD GT-TL9	GIÁM ĐỐC NGUYỄN VĂN NGHĨA	THIẾT KẾ		VŨ VĂN THẮNG	BÁO CÁO KINH TẾ KỸ THUẬT CÔNG TRÌNH: CẦU KÊNH TẬP ĐOÀN 2 ĐỊA ĐIỂM XD: XÃ KHÁNH HƯNG - TỈNH TÂY NINH	CẮT NGANG ĐƯỜNG DẪN VÀO CẦU PHÍA MỐ B
			CHỦ TRÌ THIẾT KẾ		VŨ VĂN THẮNG		TL: XEM BV
			CHỦ NHIỆM DỰ ÁN		VŨ VĂN THẮNG		Ngày HT: 03/2026
			KIỂM TRA		NGUYỄN VĂN NGHĨA		2026-HEC9-CKTX-31

Số tờ: 01

CÔNG TY TNHH TƯ VẤN THIẾT KẾ XÂY DỰNG GIAO THÔNG THỦY LỢI 9 - M.S.D.N: 1102021353 - C.T.T.N.H.H - T. LONG AN - T. TÂY NINH

MẶT CHÍNH
TL 1/100

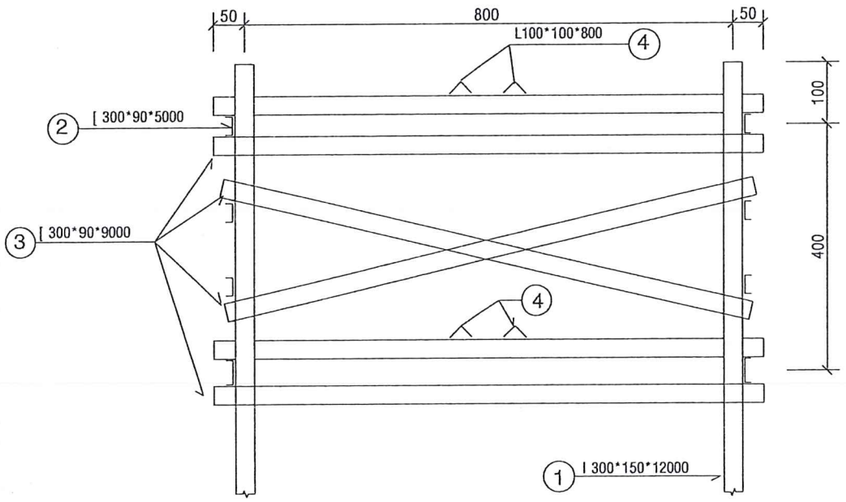

MẶT BÊN
TL 1/100

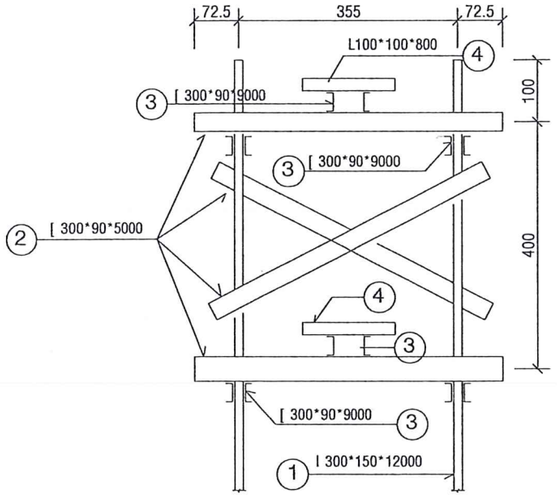

THI CÔNG ĐÓNG CỌC TRỤ

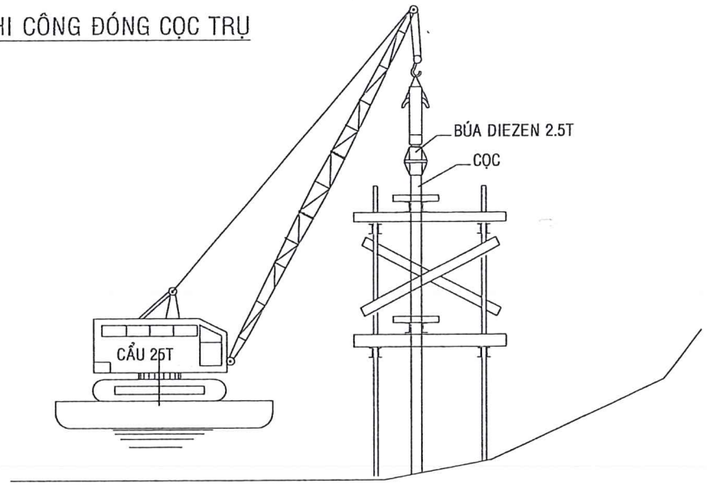

UBND XÃ KHÁNH HƯNG
ĐÃ PHÊ DUYỆT
(Kèm theo QĐ số: 462 /QĐ-UBND)
Ngày 07 tháng 4 năm 2026

QUI TRÌNH TỰ THI CÔNG ĐÓNG CỌC:
- CHUẨN BỊ MẶT BẰNG, VẬN CHUYỂN CỌC ĐẾN CÔNG TRƯỜNG.
- DÙNG CẨU 25T CẨU TẬP TRUNG ĐẾN NƠI ĐÓNG CỌC.
- ĐỊNH VỊ TIM MỐ, TRỤ
- LẮP ĐẶT KHUNG ĐỊNH VỊ. CỌC TRỤ KHUNG ĐỊNH VỊ ĐƯỢC ĐÓNG SÂU TRONG MẶT ĐẤT TỰ NHIÊN ≥ 6M.
- TIẾN HÀNH ĐÓNG CỌC BẰNG BÚA DIEZEL 2.5T KẾT HỢP VỚI CẨU 25T.
- THÁO DỠ KHUNG ĐỊNH VỊ.
- TOÀN BỘ QUY TRÌNH ĐÓNG CỌC TUÂN THỦ THEO TCVN 9394:2012.
- KHUNG ĐỊNH VỊ DÙNG CHO THI CÔNG ĐÓNG CỌC 2 TRỤ CẦU (T1, T2), LẮP ĐẶT THÁO DỠ 4 LẦN.
- KHUNG ĐỊNH VỊ DÙNG CHO THI CÔNG ĐÓNG CỌC 2 MỐ LẮP ĐẶT THÁO DỠ 3 LẦN.

MẶT BẰNG
TL 1/100

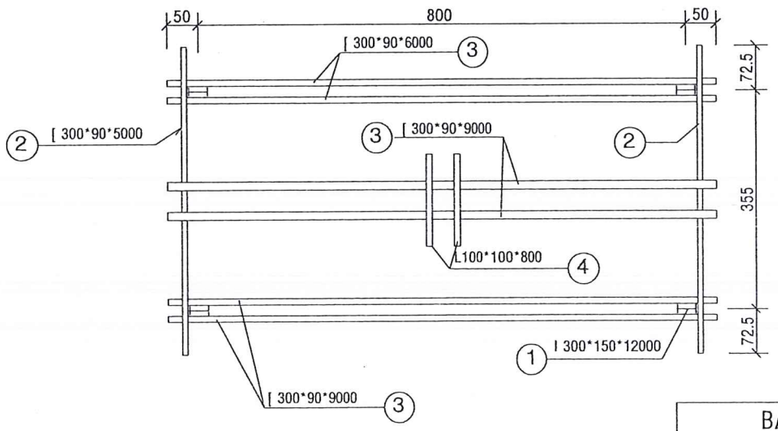

THI CÔNG ĐÓNG CỌC MỐ

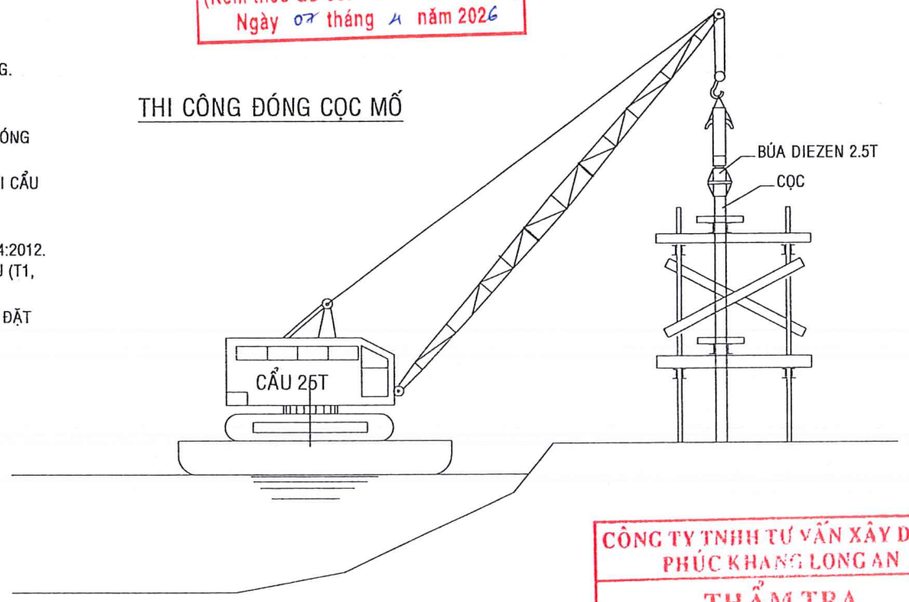

CÔNG TY TNHH TƯ VẤN XÂY DỰNG PHÚC KHANG LONG AN
THẨM TRA
Theo Văn bản số: ...01.../TVPKLA
Ngày: 24/3/2026
Chủ trì bộ môn ký tên: Nguyễn Khánh Tân

BẢNG THỐNG KÊ THÉP KHUNG ĐỊNH VỊ

SH	Cấu tạo	Chiều dài (m)	n (thanh)	Tổng L(m)	Pi (Kg/m)	Kh.lượng (kg)
1	I 300x150, L=12m	12.0	4	48.00	48.3	2318.40
2	[300x90, L=5m	5.0	6	30.00	38.1	1143.00
3	[300x90, L=9m	9.0	14	126.00	38.1	4800.60
4	L 100x100x10, L=0.8m	0.8	4	3.20	15	48.00

BAN QLDA XÃ KHÁNH HƯNG	CÔNG TY TNHH TƯ VẤN TKXD GT-TL 9	GIÁM ĐỐC	THIẾT KẾ		VŨ VĂN THẮNG	BÁO CÁO KINH TẾ KỸ THUẬT	KHUNG ĐỊNH VỊ ĐÓNG CỌC
			CHỦ TRÌ THIẾT KẾ		VŨ VĂN THẮNG	CÔNG TRÌNH: CẦU KÊNH TẬP ĐOÀN 2	TL: XEM BV / 2026-HEC9-CKTX-32 / Số tờ: 01
			CHỦ NHIỆM DỰ ÁN		VŨ VĂN THẮNG	ĐỊA ĐIỂM XD: XÃ KHÁNH HƯNG - TỈNH TÂY NINH	Ngày HT: 03/2026
		NGUYỄN VĂN NGHĨA	KIỂM TRA		NGUYỄN VĂN NGHĨA		

CÔNG TY TNHH TƯ VẤN THIẾT KẾ XÂY DỰNG GIAO THÔNG THỦY LỢI 9 - M.S.D.N: 1102021353 - C.T.T.N.H.H - T. LONG AN - T. TÂY NINH

CẮT DỌC ĐỊNH VỊ ĐÓNG CỌC

TỶ LỆ 1/200

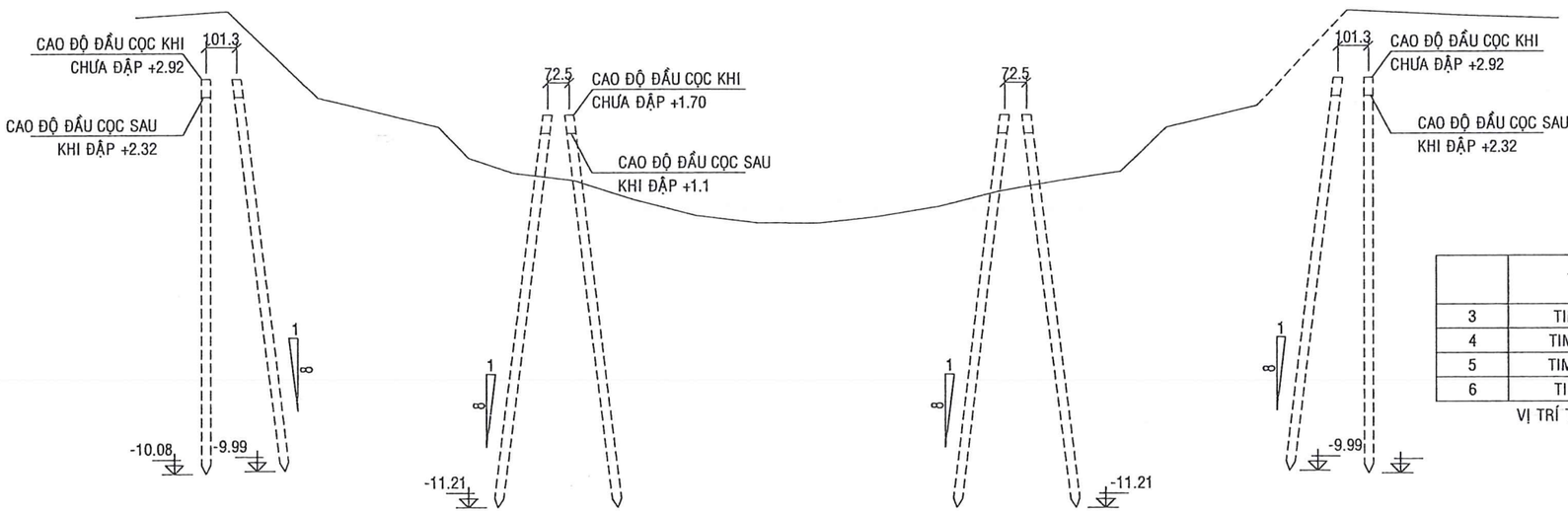

UBND XÃ KHÁNH HƯNG
ĐÃ PHÊ DUYỆT
(Kèm theo QĐ số: 1612 /QĐ-UBND
Ngày 07 tháng 4 năm 2026

	TÊN MỐC	TOẠ ĐỘ	
		X	Y
3	TIM BỆ MỐ A	1215389.219	501852.847
4	TIM BỆ TRỤ T1	1215399.629	501856.717
5	TIM BỆ TRỤ T2	1215413.783	501861.980
6	TIM BỆ MỐ B	1215424.194	501865.850

VỊ TRÍ TIM CỌC ĐƯỢC XÁC ĐỊNH TỪ TỌA ĐỘ TIM MỐ TRỤ

MẶT BẰNG BỐ TRÍ CỌC

TL 1/200

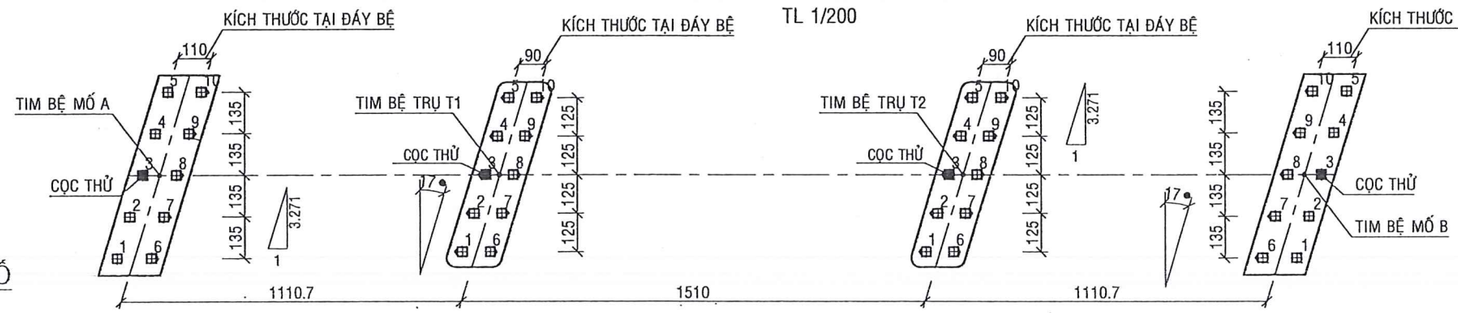

CÔNG TY TNHH TƯ VẤN XÂY DỰNG PHÚC KHANG LONG AN
THẨM TRA
Theo Văn bản số: 01/TVPKLA
Ngày: 24/3/2026
Chủ trì bộ môn ký tên:
Nguyễn Khánh Tân

BIỆN PHÁP THI CÔNG MỐ

BƯỚC 1:
- Vận chuyển cọc đúc sẵn ra hiện trường
- Định vị vị trí tim mố và tim cọc.
- Đóng và lắp dựng khung định vị,
- Đóng cọc thử và xác định chiều dài cọc.
- Đóng cọc btct bằng búa diezen kết hợp cẩu.

BƯỚC 2:
- Đào hố móng bằng máy đào & thủ công đến cao trình thiết kế.
- Đập và dọn sạch đầu cọc.
-Hút nước, đổ bệ tông lót đáy.

BƯỚC 3:
- Lắp đặt cốt thép.
- Lắp dựng ván khuôn, hút nước đổ bê tông mố

BIỆN PHÁP THI CÔNG TRỤ

BƯỚC 1:
- Vận chuyển cọc đúc sẵn ra hiện trường
- Định vị vị trí tim trụ và tim cọc.
- Đóng và lắp dựng khung định vị,
- Đóng cọc thử và xác định chiều dài cọc.
- Đóng cọc btct bằng búa diezen kết hợp cẩu.

BƯỚC 2:
- Đập và dọn sạch đầu cọc.
- Đợi con triều xuống dưới +1.0m, tiến hành lắp đặt cốt thép và ván khuôn bệ.
- Sau khi lắp đặt ván khuôn và thép, đợi khi con triều xuống dưới +1.0m thì tiến hành đỗ bê tông bệ

BƯỚC 4:
- Sau khi bê tông bệ đạt cường độ, lắp dựng ván khuôn đổ bê tông thân trụ và các phần trên của trụ.
- Khi bê tông đạt cường độ, tháo dở ván khuôn, hoàn thiện.

BAN QLDA XÃ KHÁNH HƯNG	CÔNG TY TNHH TƯ VẤN TKXD GT-TL 9	GIÁM ĐỐC	THIẾT KẾ		VŨ VĂN THẮNG	BÁO CÁO KINH TẾ KỸ THUẬT CÔNG TRÌNH: CẦU KÊNH TẬP ĐOÀN 2 ĐỊA ĐIỂM XD: XÃ KHÁNH HƯNG - TỈNH TÂY NINH	ĐỊNH VỊ ĐÓNG CỌC và BIỆN PHÁP THI CÔNG CHỦ ĐẠO
			CHỦ TRÌ THIẾT KẾ		VŨ VĂN THẮNG		TL: XEM BV
			CHỦ NHIỆM DỰ ÁN		VŨ VĂN THẮNG		2026-HEC9-CKTX-33
		NGUYỄN VĂN NGHĨA	KIỂM TRA		NGUYỄN VĂN NGHĨA		Ngày HT: 03/2026

Số tờ: 01

CÔNG TY TNHH TƯ VẤN THIẾT KẾ XÂY DỰNG GIAO THÔNG THỦY LỢI 9 - M.S.D.N: 1102021353 - C.T.T.N.H.H - T. LONG AN - T. TÂY NINH

THI CÔNG LẮP DẦM CẦU NHỊP BIÊN

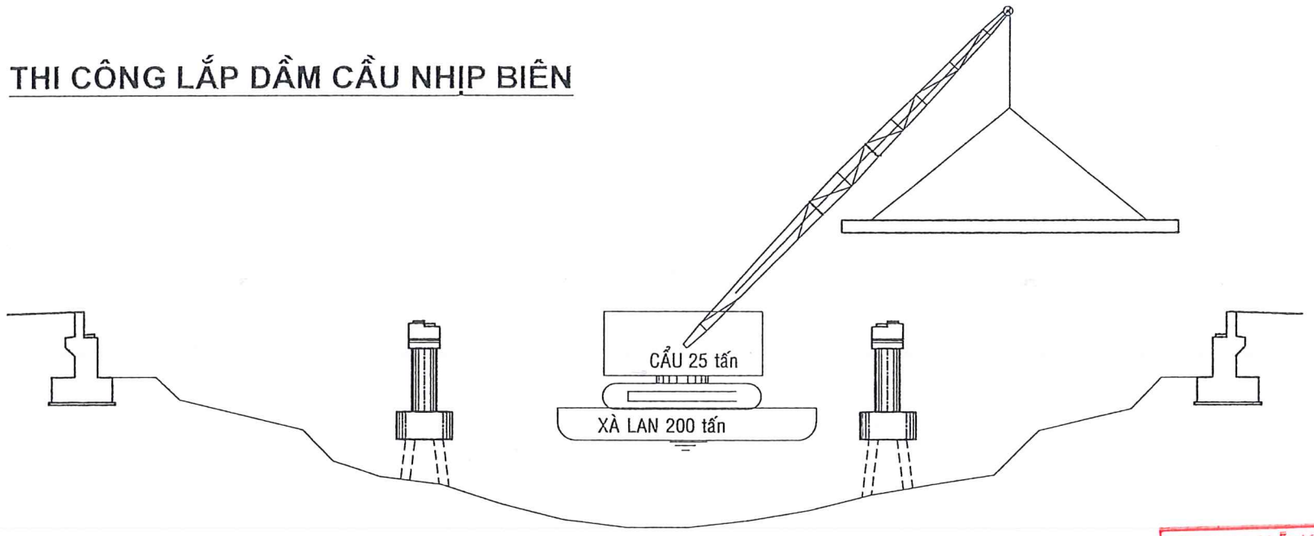

UBND XÃ KHÁNH HƯNG
ĐÃ PHÊ DUYỆT
(Kèm theo QĐ số: 1612 /QĐ-UBND
Ngày 07 tháng 4 năm 2026

THI CÔNG LẮP DẦM CẦU GIỮA

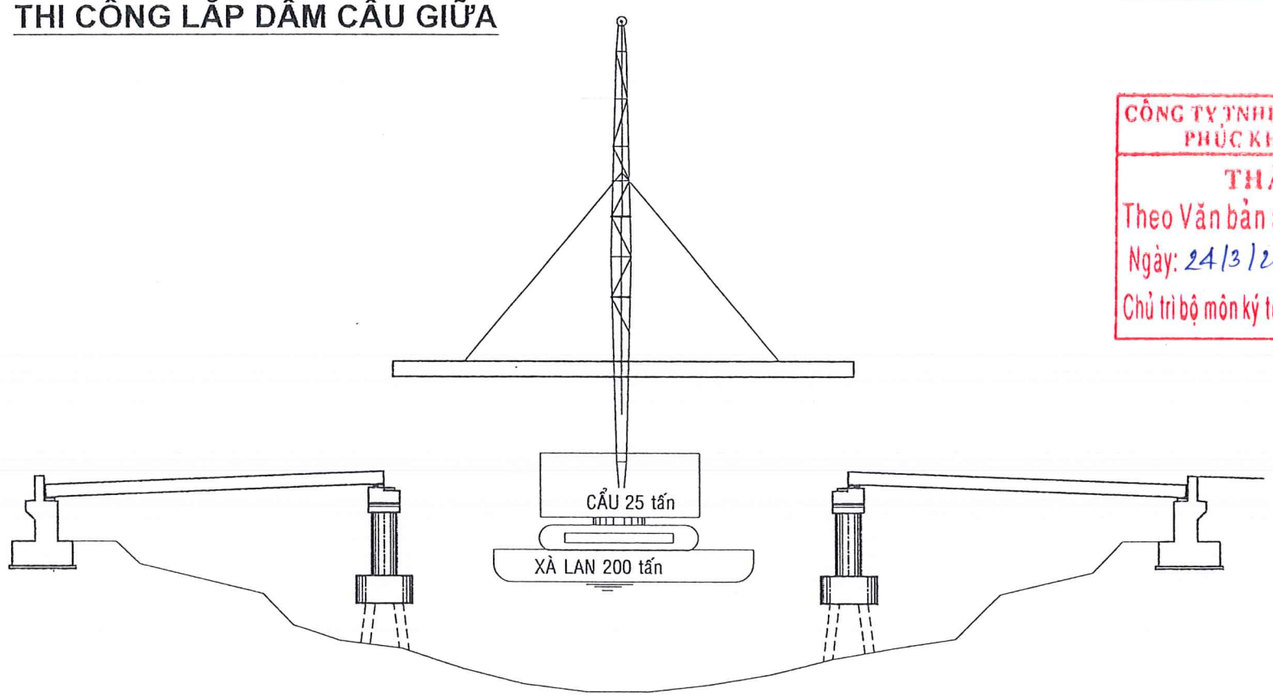

CÔNG TY TNHH TƯ VẤN XÂY DỰNG PHÚC KHANG LONG AN
THẨM TRA
Theo Văn bản số:...01.../TVPKLA
Ngày: 24/3/2026
Chủ trì bộ môn ký tên: Nguyễn Khánh Tân

BƯỚC CHUẨN BỊ
- CHUẨN BỊ MẶT BẰNG, VẬT TƯ THIẾT BỊ XE MÁY (TÀU KÉO, XÀ LAN CHỨA DẦM, XÀ LAN+CẨN CẨU).
- DẦM BTTA ĐƯỢC ĐÚC TẠI NHÀ MÁY VÀ VẬN CHUYỂN ĐẾN CÔNG TRƯỜNG BẰNG ĐƯỜNG THỦY.
- DẦM BT DUL ĐƯỢC ĐẶT TRÊN XÀ LAN 200T, THỜI GIAN DỰ KIẾN THI CÔNG LẮP DẦM LÀ 5 NGÀY.

BƯỚC 1:
DÙNG CẨU 25T ĐỨNG TRÊN XÀ LAN 200T VÀ CẨU LẦN LƯỢT DẦM I40, L= 12M ĐẶT TRÊN TRỤ VÀ MỐ

BƯỚC 2:
- DI CHUYỂN XÀ LAN VÀ CẨU ĐẾN SÁT BỜ PHÍA ĐỐI DIỆN VÀ DÙNG CẨU CẨU DẦM I40, L=12M LẮP VÀO TRỤ VÀ MỐ ĐỐI DIỆN

BƯỚC 3:
- DI CHUYỂN XÀ LAN VÀ DÙNG CẨU CẨU DẦM I40; L12M LẮP VÀO TRỤ GIỮA T1 VÀ T2.

CHÚ Ý: SAU KHI CẨU LẮP ĐẶT DẦM HẾT CHO 1 NHỊP THÌ TIẾN HÀNH GÔNG DẦM CẨN THẬN VÀ CHẮC CHẮN.

BAN QLDA XÃ KHÁNH HƯNG	CÔNG TY TNHH TƯ VẤN TKXD GT-TL 9	GIÁM ĐỐC	THIẾT KẾ		VŨ VĂN THẮNG	BÁO CÁO KINH TẾ KỸ THUẬT	THI CÔNG GÁC DẦM	
			CHỦ TRÌ THIẾT KẾ		VŨ VĂN THẮNG	CÔNG TRÌNH: CẦU KÊNH TẬP ĐOÀN 2		
			CHỦ NHIỆM DỰ ÁN		VŨ VĂN THẮNG	ĐỊA ĐIỂM XD: XÃ KHÁNH HƯNG - TỈNH TÂY NINH	TL: XEM BV	2026-HEC9-CKTX-34 / Số tờ: 01
		NGUYỄN VĂN NGHĨA	KIỂM TRA		NGUYỄN VĂN NGHĨA		Ngày HT: 03/2026	

CÔNG TY TNHH TƯ VẤN THIẾT KẾ XÂY DỰNG GIAO THÔNG THỦY LỢI 9 - M.S.D.N: 1102021353 - P. LONG AN - T. TÂY NINH

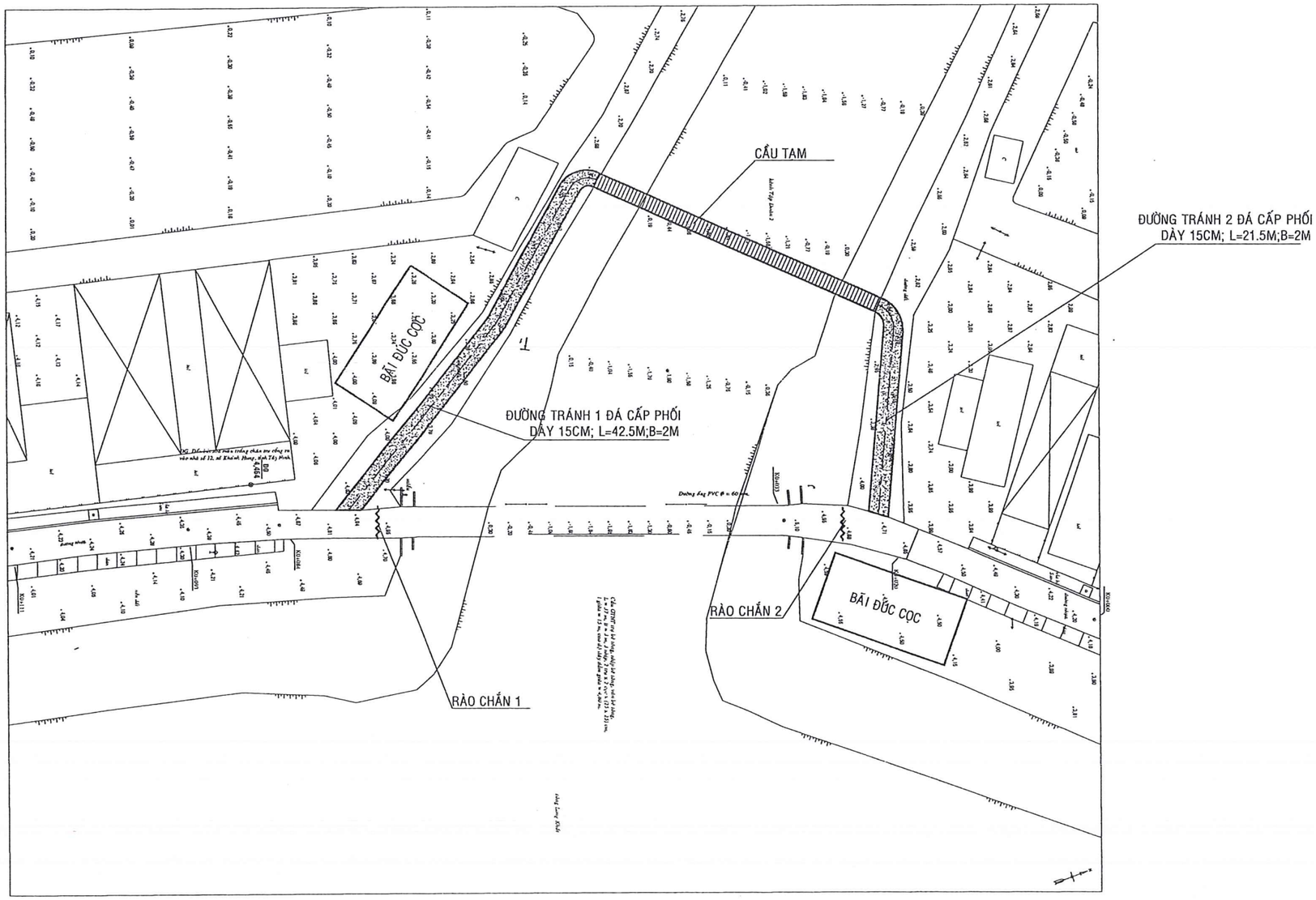

UBND XÃ KHÁNH HƯNG
ĐÃ PHÊ DUYỆT
(Kèm theo QĐ số: 1612 /QĐ-UBND)
Ngày 02 tháng 4 năm 2026

BÃI ĐÚC CỌC

TỶ LỆ 1/200

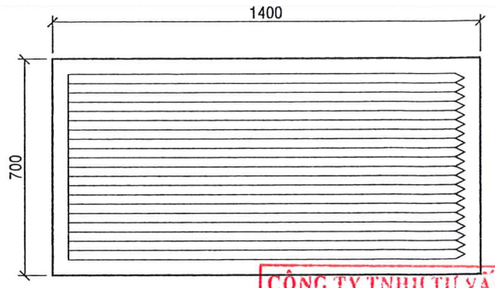

CÔNG TY TNHH TƯ VẤN XÂY DỰNG PHÚC KHANG LONG AN
THẨM TRA
Theo Văn bản số: 01/TVPKLA
Ngày: 24/3/2026
Chủ trì bộ môn ký tên:
Nguyễn Khánh Tân

KẾT CẤU BÃI ĐÚC CỌC

BAN QLDA XÃ KHÁNH HƯNG	CÔNG TY TNHH TƯ VẤN TKXD GT-TL9	GIÁM ĐỐC	THIẾT KẾ		VŨ VĂN THẮNG	BÁO CÁO KINH TẾ KỸ THUẬT	MẶT BẰNG CÔNG TRƯỜNG
			CHỦ TRÌ THIẾT KẾ		VŨ VĂN THẮNG	CÔNG TRÌNH: CẦU KÊNH TẬP ĐOÀN 2	
			CHỦ NHIỆM DỰ ÁN		VŨ VĂN THẮNG	ĐỊA ĐIỂM XD:	TL: XEM BV
		NGUYỄN VĂN NGHĨA	KIỂM TRA		NGUYỄN VĂN NGHĨA	XÃ KHÁNH HƯNG - TỈNH TÂY NINH	Ngày HT: 03/2026

2026-HEC9-CKTX-35

Số tờ: 01

CẮT DỌC CẦU TẠM

TL: 1/100

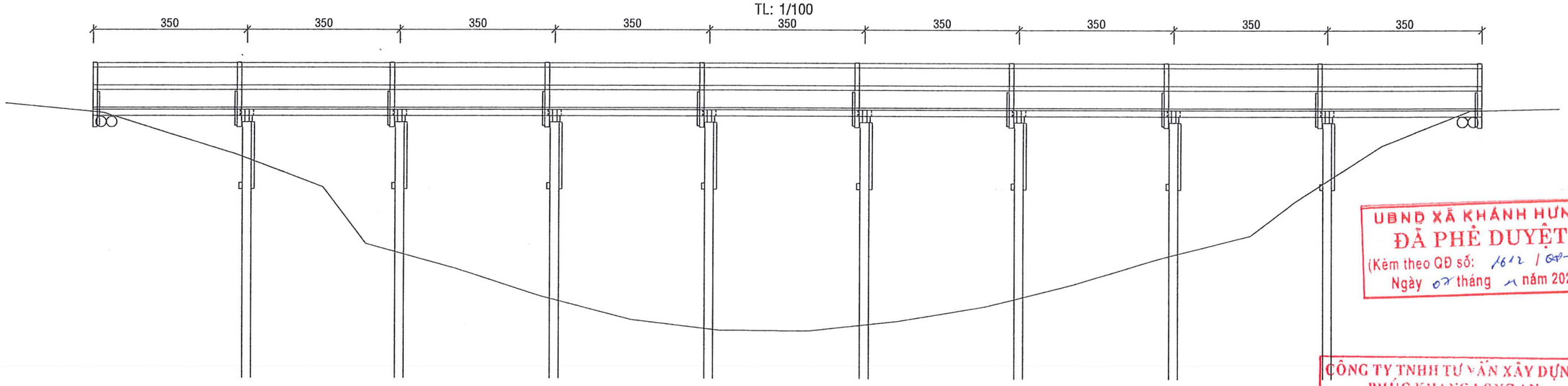

UBND XÃ KHÁNH HƯNG
ĐÃ PHÊ DUYỆT
(Kèm theo QĐ số: 1612 / QĐ-UBND)
Ngày 07 tháng 4 năm 2026

CÔNG TY TNHH TƯ VẤN XÂY DỰNG PHÚC KHANG LONG AN
THẨM TRA
Theo Văn bản số: 01.../TVPKLA
Ngày: 24/3/2026
Chủ trì bộ môn ký tên:
Nguyễn Khánh Tân

CẮT NGANG CẦU TẠM

TỶ LỆ 1/25

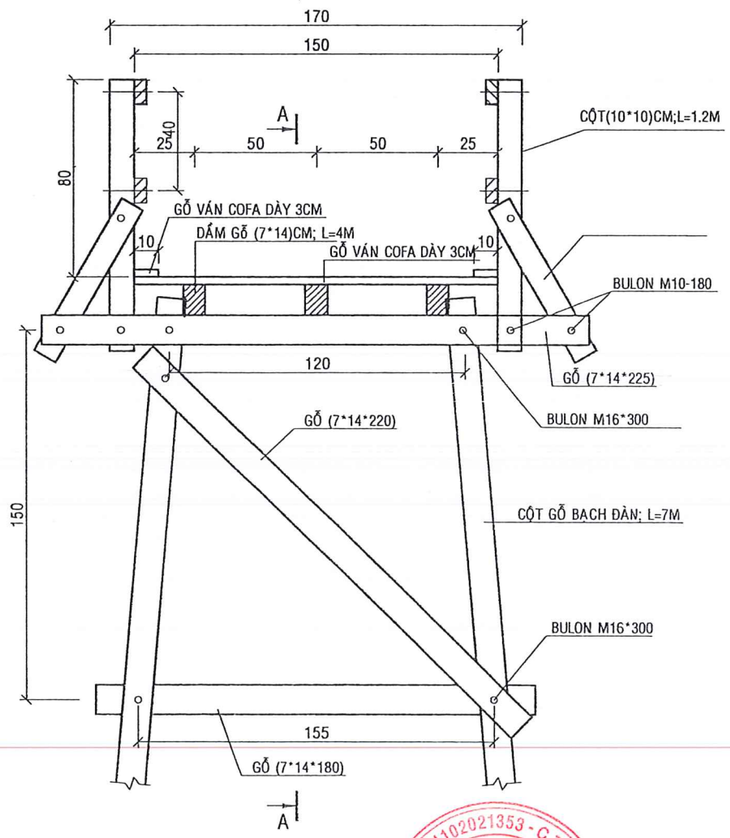

A-A

TỶ LỆ 1/25

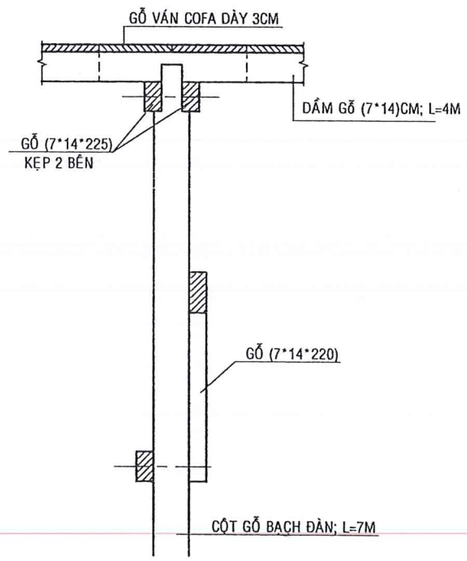

BẢNG TỔNG HỢP KHỐI LƯỢNG CẦU TẠM				
	THÀNH PHẦN	ĐƠN VỊ	DIỄN GIẢI	KHỐI LƯỢNG
1	GỖ BẠCH ĐÀN	M		118.00
	Cột		7*8*2	112.00
	Gối		1.5*4	6.00
2	GỖ XẺ	M3		2.46
	Dầm		(4*0.07*0.14)*3*9	1.06
	Giằng trên		(2.25*0.07*0.14)*8*2	0.35
	Giằng dưới		(1.8*0.07*0.14)*5	0.09
	Giằng chéo		(2.2*0.07*0.14)*5	0.11
	Cột lan can		1.2*0.1*0.1*20	0.24
	Thanh lan can + thanh chống		(27*4+0.7*20)*0.05*0.1	0.61
3	GỖ VÁN	M3	0.03*1.5*27+0.03*0.1*31.5*2	1.40
4	BULON M16*300	CÁI		31
5	BULON M10*180	CÁI		100
6	ĐINH 8CM	KG		10

BAN QLDA XÃ KHÁNH HƯNG	CÔNG TY TNHH TƯ VẤN TKXD GT-TL 9	GIÁM ĐỐC	THIẾT KẾ		VŨ VĂN THẮNG	BÁO CÁO KINH TẾ KỸ THUẬT	CẦU TẠM
			CHỦ TRÌ THIẾT KẾ		VŨ VĂN THẮNG	CÔNG TRÌNH: CẦU KÊNH TẬP ĐOÀN 2	
			CHỦ NHIỆM DỰ ÁN		VŨ VĂN THẮNG	ĐỊA ĐIỂM XD: XÃ KHÁNH HƯNG - TỈNH TÂY NINH	TL: XEM BV
		NGUYỄN VĂN NGHĨA	KIỂM TRA		NGUYỄN VĂN NGHĨA		Ngày HT: 03/2026

2026-HEC9-CKTX-36

Số tờ: 01

MẶT ĐỨNG RÀO CHẮN 1

TỶ LỆ 1/50

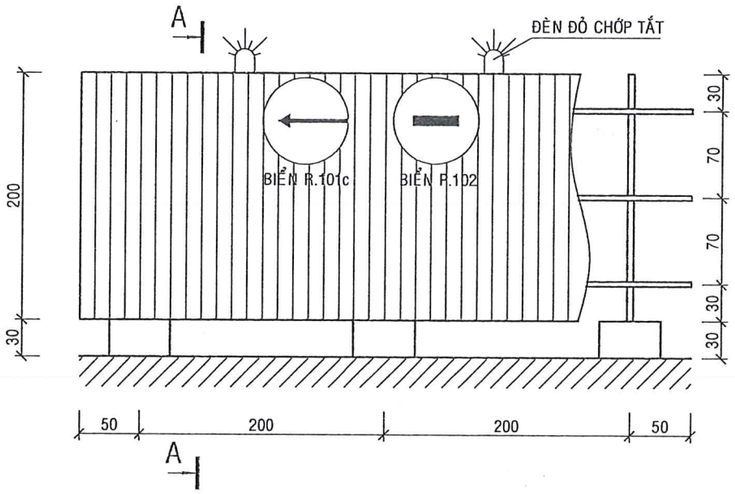

MẶT ĐỨNG RÀO CHẮN 2

TỶ LỆ 1/50

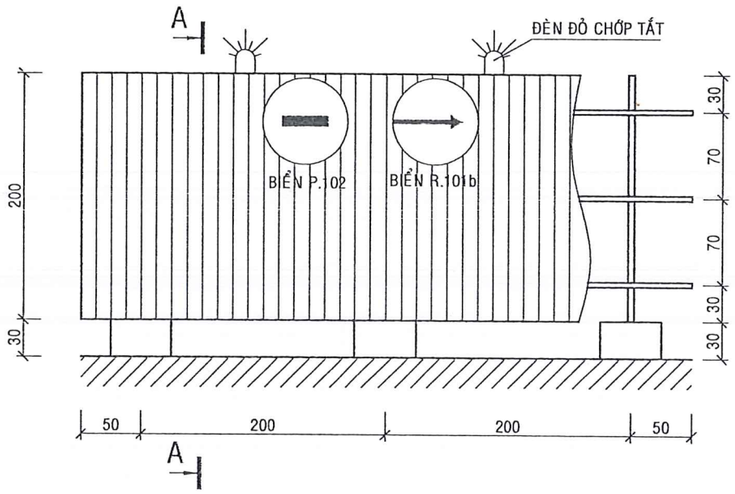

A-A

TỶ LỆ 1/20

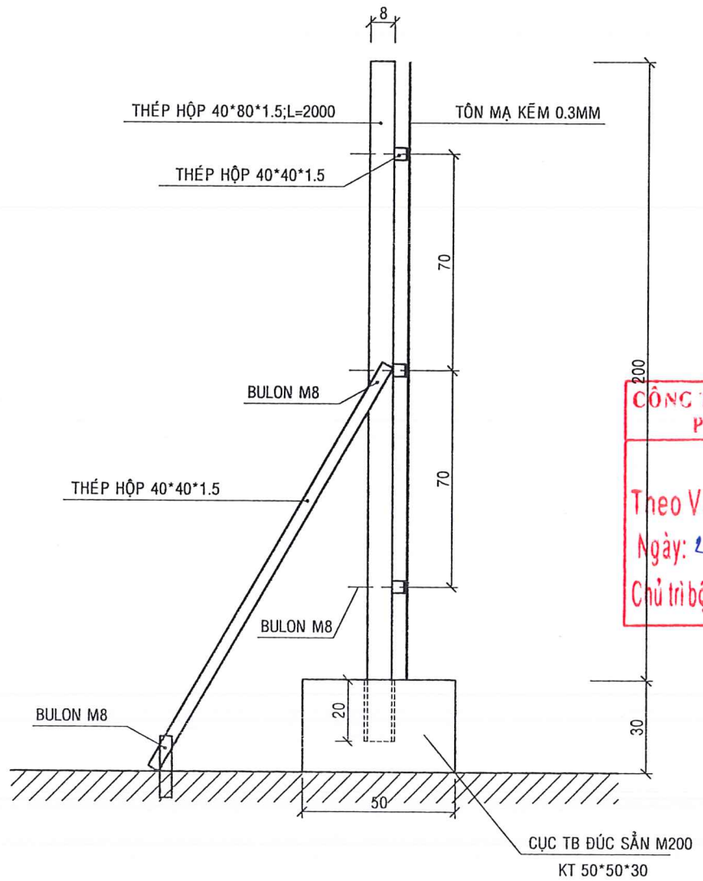

UBND XÃ KHÁNH HƯNG
ĐÃ PHÊ DUYỆT
(Kèm theo QĐ số: 1612 /QĐ-UBND)
Ngày 07 tháng 11 năm 2026

CÔNG TY TNHH TƯ VẤN XÂY DỰNG PHÚC KHANG LONG AN
THẨM TRA
Theo Văn bản số: 01.../TVPKLA
Ngày: 24/3/2026
Chủ trì bộ môn ký tên:
Nguyễn Khánh Tân

BAN QLDA XÃ KHÁNH HƯNG	GIÁM ĐỐC	THIẾT KẾ		VŨ VĂN THẮNG	BÁO CÁO KINH TẾ KỸ THUẬT	RÀO CHẮN	
CÔNG TY TNHH TƯ VẤN TKXD GT-TL 9		CHỦ TRÌ THIẾT KẾ		VŨ VĂN THẮNG	CÔNG TRÌNH: CẦU KÊNH TẬP ĐOÀN 2		
		CHỦ NHIỆM DỰ ÁN		VŨ VĂN THẮNG	ĐỊA ĐIỂM XD: XÃ KHÁNH HƯNG - TỈNH TÂY NINH	TL: XEM BV	2026-HEC9-CKTX-37
	NGUYỄN VĂN NGHĨA	KIỂM TRA		NGUYỄN VĂN NGHĨA		Ngày HT: 03/2026	Số tờ: 01

CÔNG TY TNHH TƯ VẤN THIẾT KẾ XÂY DỰNG GIAO THÔNG - THỦY LỢI 9 - M.S.D.N: 1102021353 - C.T.T.N.H.H - T. LONG AN - T. TÂY NINH