UỶ BAN NHÂN DÂN PHƯỜNG KHƯƠNG ĐÌNH

BAN QUẢN LÝ DỰ ÁN ĐẦU TƯ - HẠ TẦNG PHƯỜNG KHƯƠNG ĐÌNH

UBND PHƯỜNG KHƯƠNG ĐÌNH
PHÒNG KINH TẾ, HẠ TẦNG VÀ ĐÔ THỊ
THẨM ĐỊNH
Theo Văn bản số: 151 / KTHT&ĐT
Ngày 04 tháng 4 năm 2026
Ký tên:
Lê Công Trường

DỰ ÁN: CẢI TẠO ĐƯỜNG VÀ THOÁT NƯỚC NGÕ 105, 129 ĐƯỜNG NGUYỄN TRÃI, PHƯỜNG KHƯƠNG ĐÌNH

BƯỚC: BÁO CÁO KINH TẾ KỸ THUẬT

BAN QUẢN LÝ DỰ ÁN ĐẦU TƯ - HẠ TẦNG PHƯỜNG KHƯƠNG ĐÌNH
PHÊ DUYỆT
Theo Quyết định số: 63 / QĐ-...
Ngày 04 tháng 4 năm 2026
Ký tên:
Đỗ Thanh Mai

CÔNG TY CỔ PHẦN TƯ VẤN VÀ ĐẦU TƯ BẮC DƯƠNG
THẨM TRA
Theo Văn bản số 26.1 / 2026/BCTT
ngày 31 tháng 03 năm 2026
Chủ trì bộ môn ký tên:
Đặng văn Tuyển

HỒ SƠ THIẾT KẾ

TẬP II: BẢN VẼ THIẾT KẾ

(Theo báo cáo thẩm tra số: 26.1/2026/BCTT ngày 31/03/2026 của Công ty cổ phần tư vấn và đầu tư Bắc Dương)

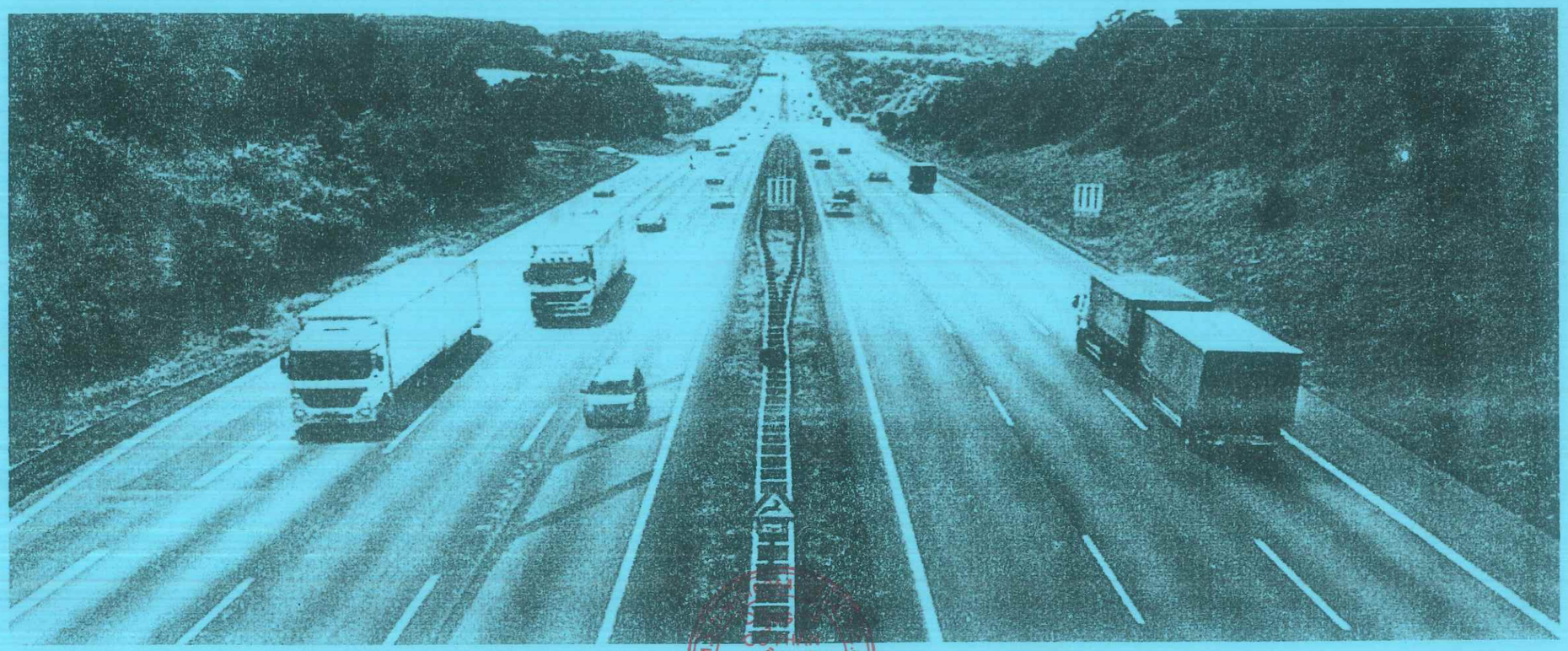

ĐƠN VỊ TƯ VẤN:

CÔNG TY CỔ PHẦN ĐẦU TƯ HOÀNG PHÁT T&T

UỶ BAN NHÂN DÂN PHƯỜNG KHƯƠNG ĐÌNH

BAN QUẢN LÝ DỰ ÁN ĐẦU TƯ - HẠ TẦNG PHƯỜNG KHƯƠNG ĐÌNH

----------***----------

DỰ ÁN: CẢI TẠO ĐƯỜNG VÀ THOÁT NƯỚC NGÕ 105, 129 ĐƯỜNG NGUYỄN TRÃI, PHƯỜNG KHƯƠNG ĐÌNH

BƯỚC: BÁO CÁO KINH TẾ KỸ THUẬT

HỒ SƠ THIẾT KẾ

TẬP II: BẢN VẼ THIẾT KẾ

CÔNG TY CỔ PHẦN TƯ VẤN VÀ ĐẦU TƯ BẮC DƯƠNG
THẨM TRA
Theo Văn bản số 26.1 / 2026 / BCTT
ngày 31 tháng 3 năm 2026
Chủ trì bộ môn ký tên:
Đặng văn Tuyển

UBND PHƯỜNG KHƯƠNG ĐÌNH
PHÒNG KINH TẾ, HẠ TẦNG VÀ ĐÔ THỊ
THẨM ĐỊNH
Theo Văn bản số: 151 / KTHT&ĐT
Ngày 04 tháng 4 năm 2026
Ký tên:
Lê Công Trường

BAN QUẢN LÝ DỰ ÁN ĐẦU TƯ - HẠ TẦNG PHƯỜNG KHƯƠNG ĐÌNH
PHÊ DUYỆT
Theo Quyết định số: 634 / QĐ-UBND
Ngày 04 tháng 4 năm 2026
Ký tên:
Vũ Thanh Nghị

THỰC HIỆN:	PHẠM THỊ LƯƠNG
CHỦ TRÌ THIẾT KẾ:	LÊ DUY TÙNG
CHỦ NHIỆM DỰ ÁN:	PHẠM TRỌNG QUỲNH

ĐẠI DIỆN CHỦ ĐẦU TƯ	CƠ QUAN THẨM ĐỊNH	ĐƠN VỊ TƯ VẤN THẨM TRA:	ĐƠN VỊ TƯ VẤN THIẾT KẾ:	
BAN QUẢN LÝ DỰ ÁN ĐẦU TƯ - HẠ TẦNG PHƯỜNG KHƯƠNG ĐÌNH	PHÒNG KINH TẾ, HẠ TẦNG VÀ ĐÔ THỊ PHƯỜNG KHƯƠNG ĐÌNH	CÔNG TY CỔ PHẦN TƯ VẤN VÀ ĐẦU TƯ BẮC DƯƠNG	CÔNG TY CỔ PHẦN ĐẦU TƯ HOÀNG PHÁT T&T	CÔNG TY CỔ PHẦN PCCC HOÀNG DƯƠNG
PHÓ GIÁM ĐỐC	PHÓ TRƯỞNG PHÒNG	GIÁM ĐỐC	GIÁM ĐỐC	GIÁM ĐỐC
Vũ Quang Trung	Nguyễn Văn Kiên	ĐỖ VĂN TRƯỞNG	Nguyễn Mạnh Tú	Huỳnh Văn Phong

HÀ NỘI, THÁNG 04 NĂM 2026

DỰ ÁN: CẢI TẠO ĐƯỜNG VÀ THOÁT NƯỚC NGÕ 105, 129
ĐƯỜNG NGUYỄN TRÃI, PHƯỜNG KHƯƠNG ĐÌNH
DANH MỤC BẢN VẼ

STT	TÊN BẢN VẼ	KÝ HIỆU	TỶ LỆ
I	BẢN VẼ ĐIỂN HÌNH		NBV
II	BẢN VẼ HIỆN TRẠNG		
III	BẢN VẼ THIẾT KẾ		
1	BÌNH ĐỒ GIAO THÔNG VÀ THOÁT NƯỚC		NBV
2	TRẮC DỌC - TRẮC NGANG THIẾT KẾ		NBV
IV	ĐẢM BẢO GIAO THÔNG		
V	ĐƯỜNG ỐNG NƯỚC KHÔ PCCC		
VI	KHỐI LƯỢNG		

CÔNG TY CỔ PHẦN TƯ VẤN VÀ ĐẦU TƯ BẮC DƯƠNG
THẨM TRA
Theo Văn bản số: 26.1 / 2020/BCTT
ngày 31 tháng 3 năm 2026
Chủ trì bộ môn ký tên:
Đặng văn Tuyển

UBND PHƯỜNG KHƯƠNG ĐÌNH
PHÒNG KINH TẾ, HẠ TẦNG VÀ ĐÔ THỊ
THẨM ĐỊNH
Theo Văn bản số: 151 / KTHT&ĐT
Ngày 04 tháng 4 năm 2026
Ký tên:
Lê Công Trường

BAN QUẢN LÝ DỰ ÁN ĐẦU TƯ - HẠ TẦNG PHƯỜNG KHƯƠNG ĐÌNH
PHÊ DUYỆT
Theo Quyết định số: 634 / QĐ-UBND
Ngày 04 tháng 4 năm 2026
Ký tên:
Vũ Thanh Nghị

M.S.D.N: 0109647691 - C.T.C.P
CÔNG TY CỔ PHẦN ĐẦU TƯ HOÀNG PHÁT T&T
Q. HOÀNG MAI - T.P HÀ NỘI

CÔNG TY CỔ PHẦN TƯ VẤN VÀ ĐẦU TƯ BẮC DƯƠNG
THẨM TRA
Theo Văn bản số: 26-1/2026/BCTT
ngày 31 tháng 3 năm 2026
Chủ trì bộ môn ký tên:
Đặng văn Tuyến

UBND PHƯỜNG KHƯƠNG ĐÌNH
PHÒNG KINH TẾ, HẠ TẦNG VÀ ĐÔ THỊ
THẨM ĐỊNH
Theo Văn bản số: 151/ KTHT&ĐT
Ngày 04 tháng 4 năm 2026
Ký tên:
Lê Công Trường

I. BẢN VẼ ĐIỂN HÌNH

BAN QUẢN LÝ DỰ ÁN ĐẦU TƯ - HẠ TẦNG PHƯỜNG KHƯƠNG ĐÌNH
PHÊ DUYỆT
Theo Quyết định số: 6341/QĐ-UBND
Ngày 04 tháng 4 năm 2026
Ký tên:
Vũ Thanh Nghị

M.S.D.N: 0109647691-C.T.C.P
CÔNG TY CỔ PHẦN ĐẦU TƯ HOÀNG PHÁT T&T
Q. HOÀNG MAI - T.P HÀ NỘI

CẮT NGANG ĐIỂN HÌNH - TUYẾN 1

MẶT ĐƯỜNG HIỆN TRẠNG

ÁP DỤNG TỪ CỌC DT1 ĐẾN CỌC D1

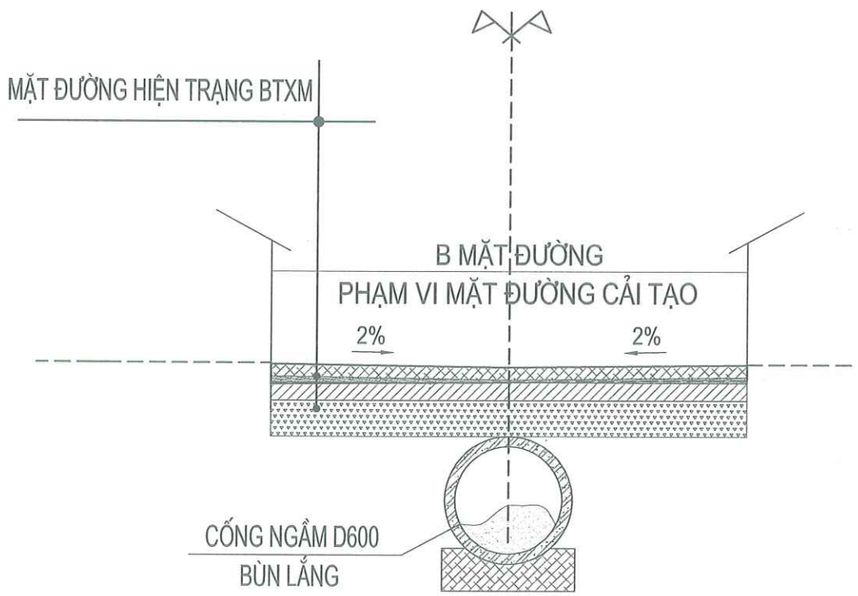

MẶT ĐƯỜNG CẢI TẠO

ÁP DỤNG TỪ CỌC DT1 ĐẾN CỌC D1

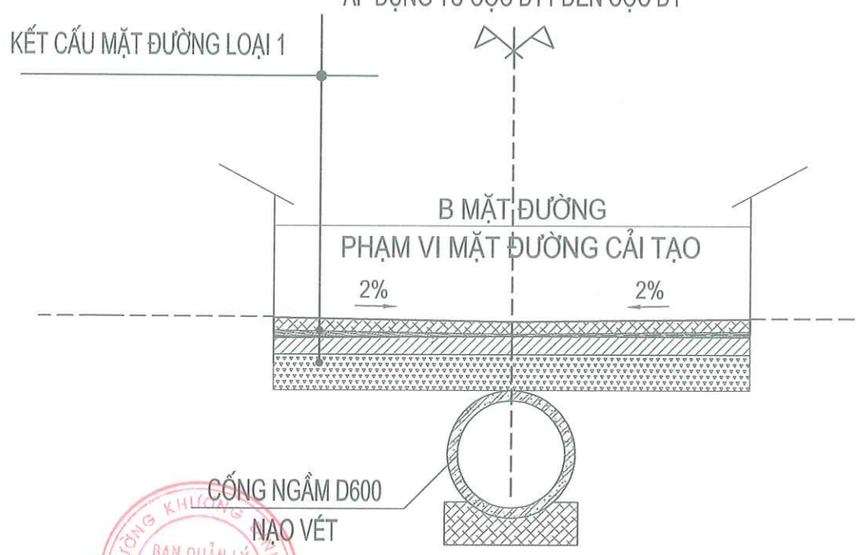

MẶT ĐƯỜNG HIỆN TRẠNG

ÁP DỤNG TỪ CỌC D1 ĐẾN CỌC 3

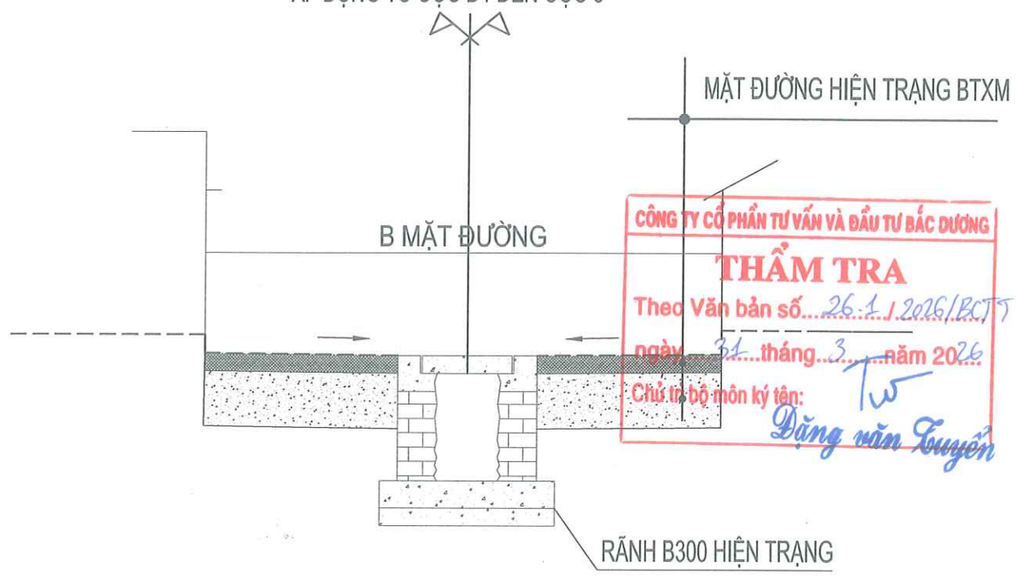

CÔNG TY CỔ PHẦN TƯ VẤN VÀ ĐẦU TƯ BẮC DƯƠNG
THẨM TRA
Theo Văn bản số 26.1/2026/BCTT
ngày 31 tháng 3 năm 2026
Chủ trì bộ môn ký tên:
Đặng văn Tuyển

BAN QUẢN LÝ DỰ ÁN ĐẦU TƯ - HẠ TẦNG PHƯỜNG KHƯƠNG ĐÌNH
PHÊ DUYỆT
Theo Quyết định số: 634/QĐ-UBND
Ngày 04 tháng 4 năm 2026
Ký tên:
Vũ Thanh Nghị

MẶT ĐƯỜNG CẢI TẠO

ÁP DỤNG TỪ CỌC D1 ĐẾN CỌC 3

UBND PHƯỜNG KHƯƠNG ĐÌNH
PHÒNG KINH TẾ, HẠ TẦNG VÀ ĐÔ THỊ
THẨM ĐỊNH
Theo Văn bản số: 151/KTHT&ĐT
Ngày 04 tháng 4 năm 2026
Ký tên:
Lê Công Trường

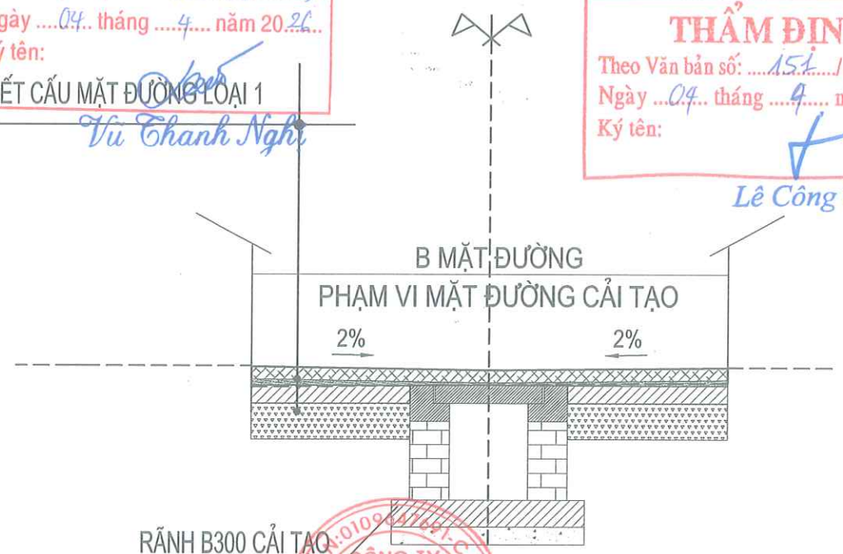

UỶ BAN NHÂN DÂN PHƯỜNG KHƯƠNG ĐÌNH BAN QUẢN LÝ DỰ ÁN ĐẦU TƯ - HẠ TẦNG PHƯỜNG KHƯƠNG ĐÌNH ĐƠN VỊ TƯ VẤN: CÔNG TY CỔ PHẦN ĐẦU TƯ HOÀNG PHÁT T&T	DỰ ÁN: CẢI TẠO ĐƯỜNG VÀ THOÁT NƯỚC NGÕ 105, 129 ĐƯỜNG NGUYỄN TRÃI, PHƯỜNG KHƯƠNG ĐÌNH BƯỚC: BÁO CÁO KINH TẾ KỸ THUẬT	THỰC HIỆN	PHẠM THỊ LƯƠNG		HÀ NỘI, THÁNG 04 NĂM 2026 CÔNG TY CỔ PHẦN ĐẦU TƯ HOÀNG PHÁT T&T GIÁM ĐỐC NGUYỄN MẠNH TÚ	CẮT NGANG ĐIỂN HÌNH - TUYẾN 1
		CHỦ TRÌ THIẾT KẾ	LÊ DUY TÙNG			TỶ LỆ BẢN VẼ: 1/25 / BẢN VẼ SỐ: 01/01
		CHỦ NHIỆM DỰ ÁN	PHẠM TRỌNG QUỲNH			LẦN XUẤT BẢN: 01 / MÃ SỐ SẢN PHẨM: TVHP.1.2026

CẮT NGANG ĐIỂN HÌNH - TUYẾN 2

MẶT ĐƯỜNG HIỆN TRẠNG

ÁP DỤNG TỪ CỌC DT2 ĐẾN CỌC 1A

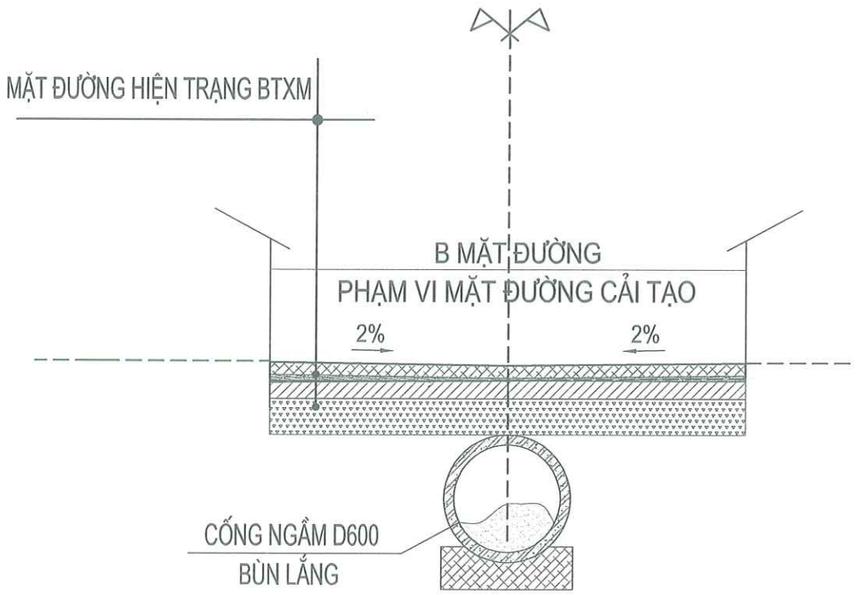

MẶT ĐƯỜNG CẢI TẠO

ÁP DỤNG TỪ CỌC 1A ĐẾN CỌC CT2

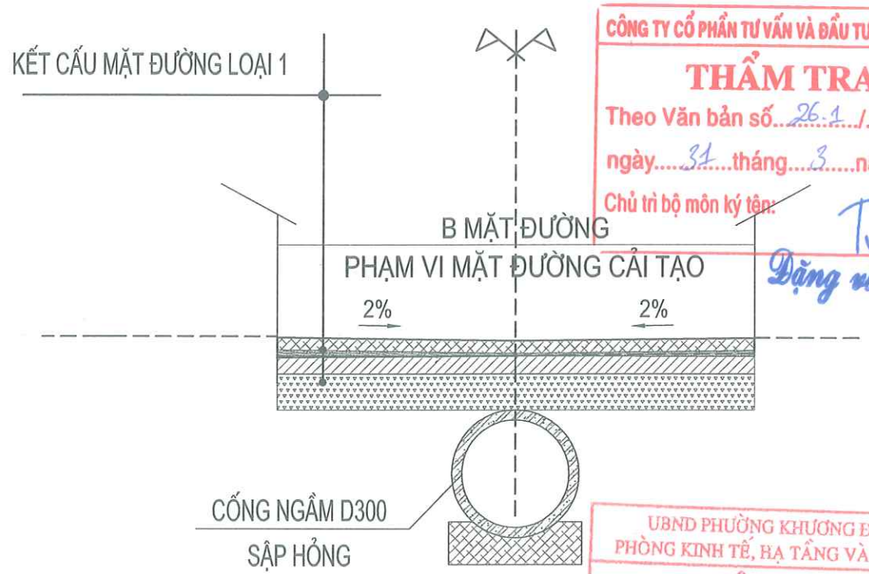

CÔNG TY CỔ PHẦN TƯ VẤN VÀ ĐẦU TƯ BẮC DƯƠNG
THẨM TRA
Theo Văn bản số: 26.1 /2026/BCTT
ngày 31 tháng 3 năm 2026
Chủ trì bộ môn ký tên:
Đặng văn Tuyển

UBND PHƯỜNG KHƯƠNG ĐÌNH
PHÒNG KINH TẾ, HẠ TẦNG VÀ ĐÔ THỊ
THẨM ĐỊNH
Văn bản số: 151 / KTHT&ĐT
Ngày 04 tháng 4 năm 2026
Ký tên:
Lê Công Trường

MẶT ĐƯỜNG CẢI TẠO

ÁP DỤNG TỪ CỌC DT2 ĐẾN CỌC 1A

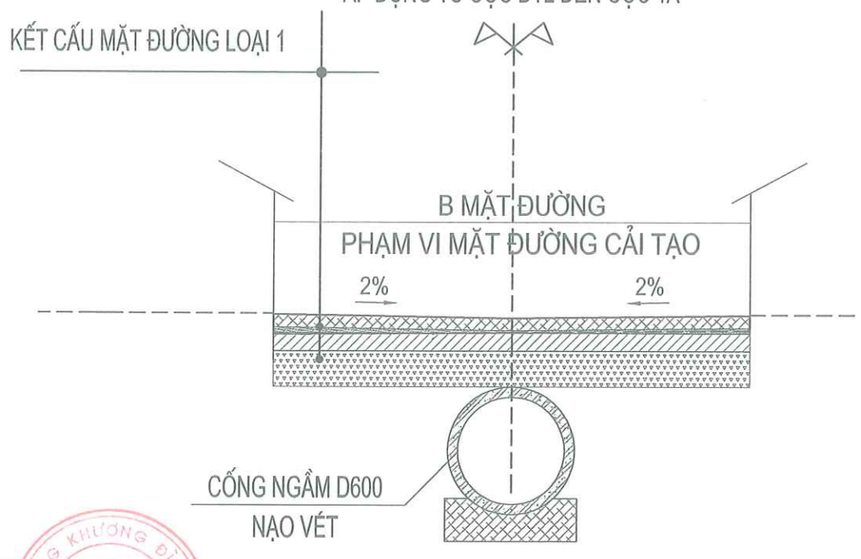

MẶT ĐƯỜNG CẢI TẠO

ÁP DỤNG TỪ CỌC 1A ĐẾN CỌC CT2

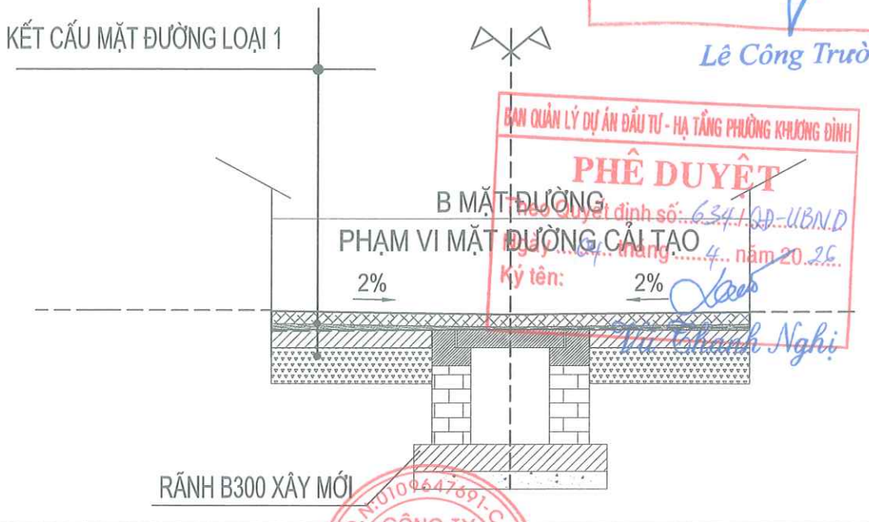

BAN QUẢN LÝ DỰ ÁN ĐẦU TƯ - HẠ TẦNG PHƯỜNG KHƯƠNG ĐÌNH
PHÊ DUYỆT
Theo Quyết định số: 634/QĐ-UBND
ngày 04 tháng 4 năm 2026
Ký tên:
Vũ Thanh Nghị

UỶ BAN NHÂN DÂN PHƯỜNG KHƯƠNG ĐÌNH BAN QUẢN LÝ DỰ ÁN ĐẦU TƯ - HẠ TẦNG PHƯỜNG KHƯƠNG ĐÌNH ĐƠN VỊ TƯ VẤN: CÔNG TY CỔ PHẦN ĐẦU TƯ HOÀNG PHÁT T&T	DỰ ÁN: CẢI TẠO ĐƯỜNG VÀ THOÁT NƯỚC NGÕ 105, 129 ĐƯỜNG NGUYỄN TRÃI, PHƯỜNG KHƯƠNG ĐÌNH BƯỚC: BÁO CÁO KINH TẾ KỸ THUẬT	THỰC HIỆN	PHẠM THỊ LƯƠNG		HÀ NỘI, THÁNG 04 NĂM 2026 CÔNG TY CỔ PHẦN ĐẦU TƯ HOÀNG PHÁT T&T GIÁM ĐỐC NGUYỄN MẠNH TÚ	CẮT NGANG ĐIỂN HÌNH - TUYẾN 2
		CHỦ TRÌ THIẾT KẾ	LÊ DUY TÙNG			TỶ LỆ BẢN VẼ: 1/25 / BẢN VẼ SỐ: 01/01
		CHỦ NHIỆM DỰ ÁN	PHẠM TRỌNG QUỲNH			LẦN XUẤT BẢN: 01 / MÃ SỐ SẢN PHẨM: TVHP.1.2026

CẮT NGANG ĐIỂN HÌNH - TUYẾN 3

MẶT ĐƯỜNG HIỆN TRẠNG

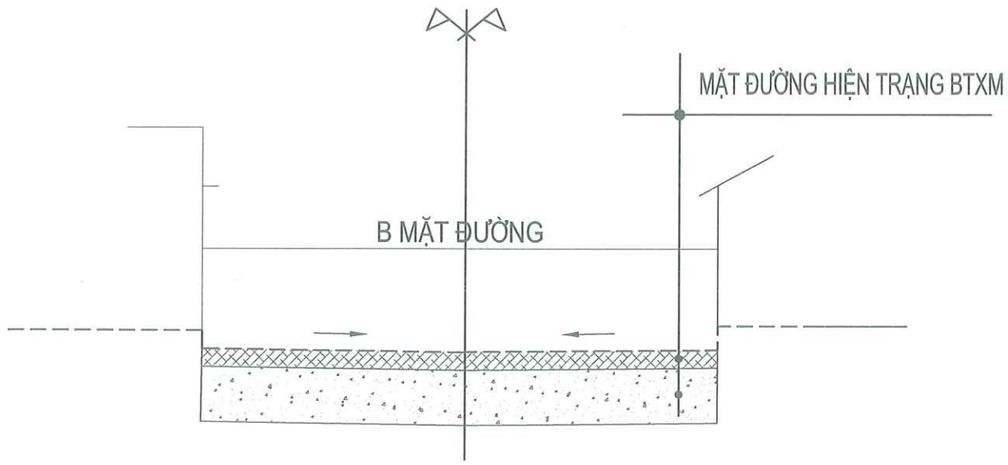

MẶT ĐƯỜNG CẢI TẠO

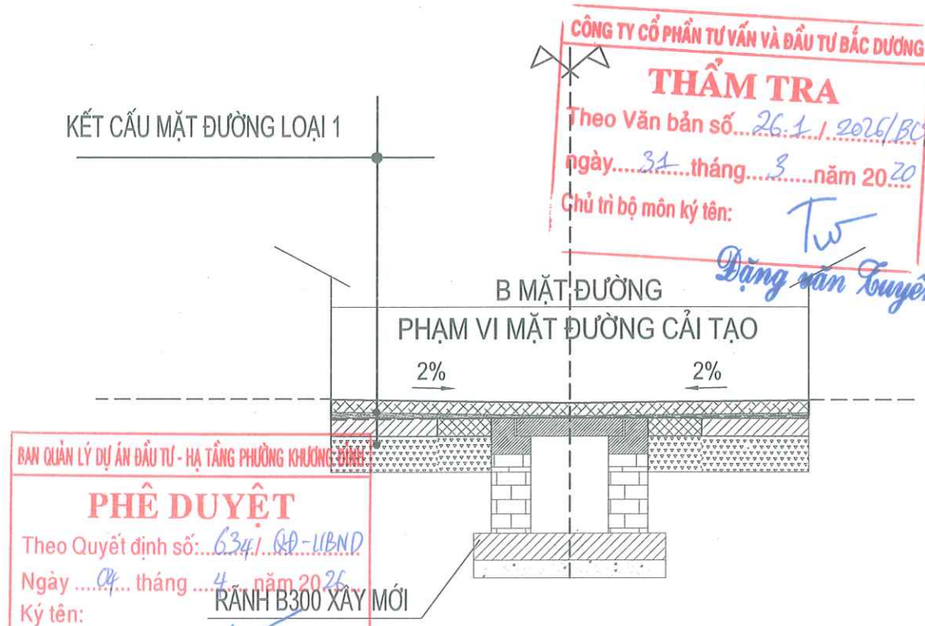

CÔNG TY CỔ PHẦN TƯ VẤN VÀ ĐẦU TƯ BẮC DƯƠNG
THẨM TRA
Theo Văn bản số: 26.1./2026/BCTT
ngày 31 tháng 3 năm 2026
Chủ trì bộ môn ký tên:
Đặng Văn Tuyển

BAN QUẢN LÝ DỰ ÁN ĐẦU TƯ - HẠ TẦNG PHƯỜNG KHƯƠNG ĐÌNH
PHÊ DUYỆT
Theo Quyết định số: 634/QĐ-UBND
Ngày 04 tháng 4 năm 2026
Ký tên:
Vũ Thanh Nghị

UBND PHƯỜNG KHƯƠNG ĐÌNH
PHÒNG KINH TẾ, HẠ TẦNG VÀ ĐÔ THỊ
THẨM ĐỊNH
Theo Văn bản số: 157/ KTHT&ĐT
Ngày 04 tháng 4 năm 2026
Ký tên:
Lê Công Trường

UỶ BAN NHÂN DÂN PHƯỜNG KHƯƠNG ĐÌNH BAN QUẢN LÝ DỰ ÁN ĐẦU TƯ - HẠ TẦNG PHƯỜNG KHƯƠNG ĐÌNH	DỰ ÁN: CẢI TẠO ĐƯỜNG VÀ THOÁT NƯỚC NGÕ 105, 129 ĐƯỜNG NGUYỄN TRÃI, PHƯỜNG KHƯƠNG ĐÌNH	THỰC HIỆN	PHẠM THỊ LƯƠNG		HÀ NỘI, THÁNG 04 NĂM 2026 CÔNG TY CỔ PHẦN ĐẦU TƯ HOÀNG PHÁT T&T GIÁM ĐỐC	CẮT NGANG ĐIỂN HÌNH - TUYẾN 3
ĐƠN VỊ TƯ VẤN: CÔNG TY CỔ PHẦN ĐẦU TƯ HOÀNG PHÁT T&T	BƯỚC: BÁO CÁO KINH TẾ KỸ THUẬT	CHỦ TRÌ THIẾT KẾ	LÊ DUY TÙNG		NGUYỄN MẠNH TÚ	TỶ LỆ BẢN VẼ: 1/25 / BẢN VẼ SỐ: 01/01
		CHỦ NHIỆM DỰ ÁN	PHẠM TRỌNG QUỲNH			LẦN XUẤT BẢN: 01 / MÃ SỐ SẢN PHẨM: TVHP.1.2026

CẮT NGANG ĐIỂN HÌNH - TUYẾN 4

MẶT ĐƯỜNG HIỆN TRẠNG

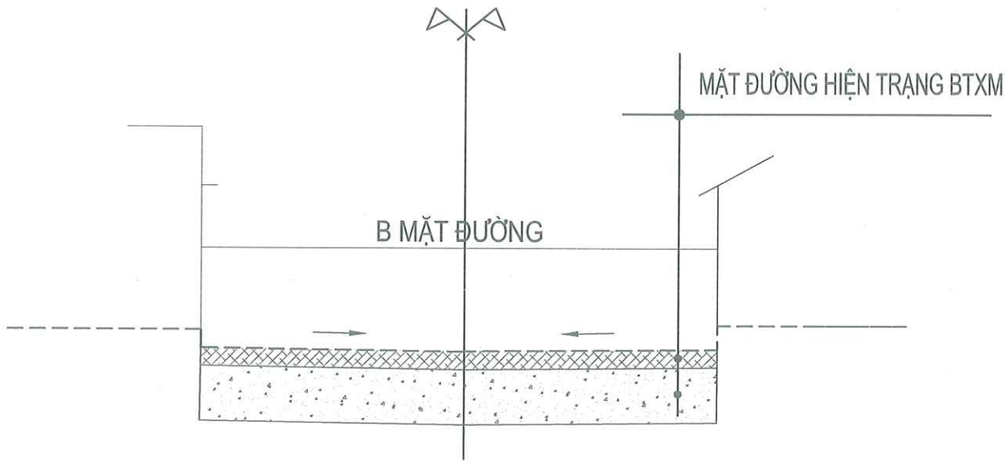

MẶT ĐƯỜNG CẢI TẠO

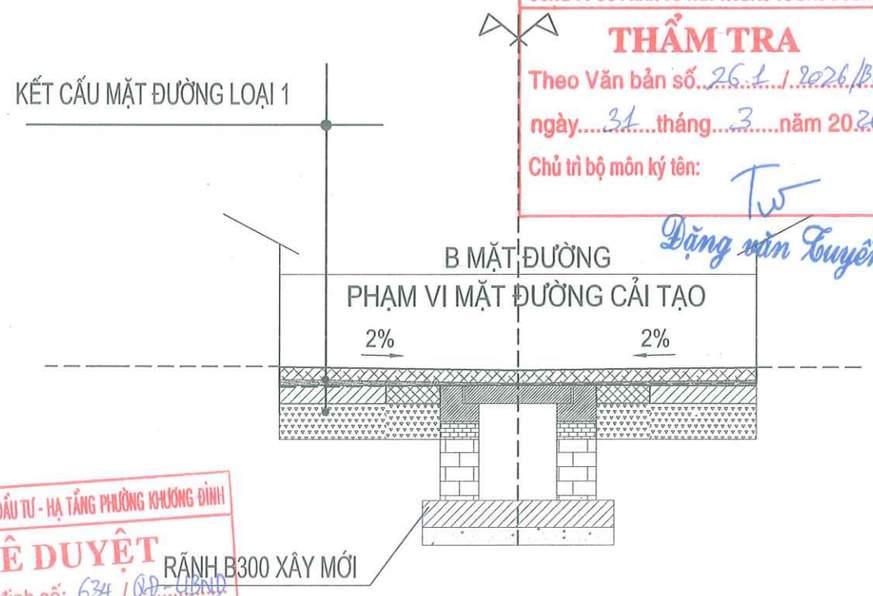

CÔNG TY CỔ PHẦN TƯ VẤN VÀ ĐẦU TƯ BẮC DƯƠNG
THẨM TRA
Theo Văn bản số 261/2026/BCTT
ngày 31 tháng 3 năm 2026
Chủ trì bộ môn ký tên:
Đặng văn Tuyển

BAN QUẢN LÝ DỰ ÁN ĐẦU TƯ - HẠ TẦNG PHƯỜNG KHƯƠNG ĐÌNH
PHÊ DUYỆT
Theo Quyết định số: 634 / QĐ-UBND
Ngày 04 tháng 4 năm 2026
Ký tên:
Vũ Thanh Nghị

UBND PHƯỜNG KHƯƠNG ĐÌNH
PHÒNG KINH TẾ, HẠ TẦNG VÀ ĐÔ THỊ
THẨM ĐỊNH
Theo Văn bản số: 451 / KTHT&ĐT
Ngày 04 tháng 4 năm 2026
Ký tên:
Lê Công Trường

UỶ BAN NHÂN DÂN PHƯỜNG KHƯƠNG ĐÌNH BAN QUẢN LÝ DỰ ÁN ĐẦU TƯ - HẠ TẦNG PHƯỜNG KHƯƠNG ĐÌNH	DỰ ÁN: CẢI TẠO ĐƯỜNG VÀ THOÁT NƯỚC NGÕ 105, 129 ĐƯỜNG NGUYỄN TRÃI, PHƯỜNG KHƯƠNG ĐÌNH	THỰC HIỆN	PHẠM THỊ LƯƠNG		HÀ NỘI, THÁNG 04 NĂM 2026 CÔNG TY CỔ PHẦN ĐẦU TƯ HOÀNG PHÁT T&T GIÁM ĐỐC	CẮT NGANG ĐIỂN HÌNH - TUYẾN 4	
ĐƠN VỊ TƯ VẤN: CÔNG TY CỔ PHẦN ĐẦU TƯ HOÀNG PHÁT T&T	BƯỚC: BÁO CÁO KINH TẾ KỸ THUẬT	CHỦ TRÌ THIẾT KẾ	LÊ DUY TÙNG		NGUYỄN MẠNH TÚ	TỶ LỆ BẢN VẼ: 1/25	BẢN VẼ SỐ: 01/01
		CHỦ NHIỆM DỰ ÁN	PHẠM TRỌNG QUỲNH			LẦN XUẤT BẢN: 01	MÃ SỐ SẢN PHẨM: TVHP.1.2026

CẮT NGANG ĐIỂN HÌNH - TUYẾN 5

CÔNG TY CỔ PHẦN TƯ VẤN VÀ ĐẦU TƯ BẮC DƯƠNG
THẨM TRA
Theo Văn bản số 26.1 / 2026/BCTT
ngày 31 tháng 3 năm 2026
Chủ trì bộ môn ký tên:
Đặng văn Tuyển

MẶT ĐƯỜNG HIỆN TRẠNG
ÁP DỤNG TỪ CỌC DT5 ĐẾN CỌC 5B

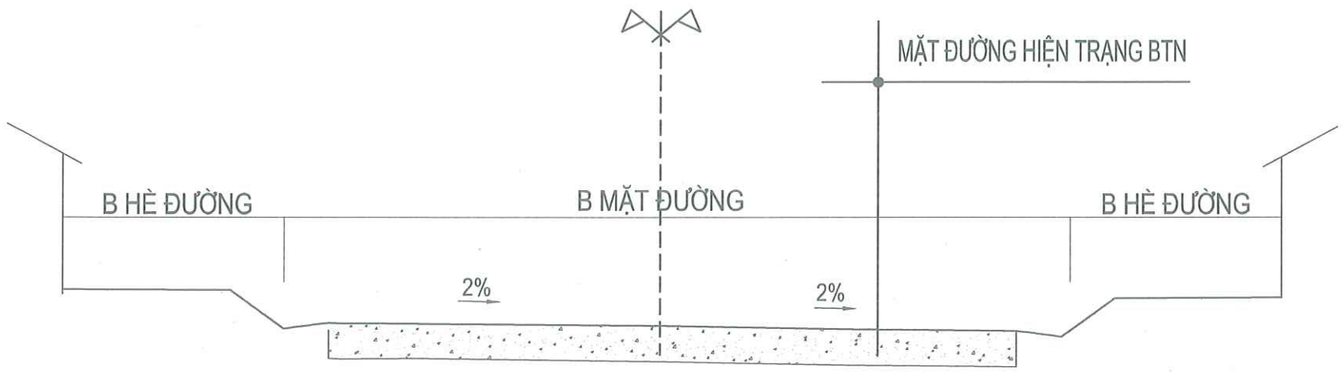

MẶT ĐƯỜNG HIỆN TRẠNG
ÁP DỤNG TỪ CỌC 5B ĐẾN CỌC D9

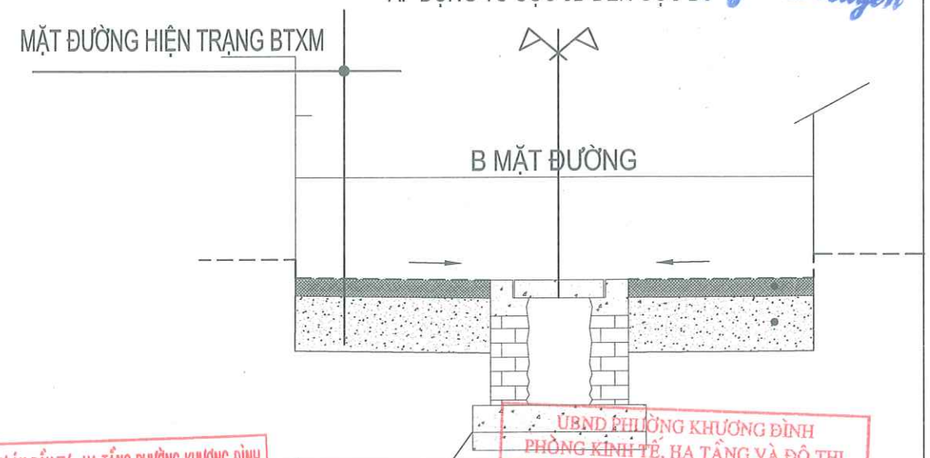

BAN QUẢN LÝ DỰ ÁN ĐẦU TƯ - HẠ TẦNG PHƯỜNG KHƯƠNG ĐÌNH
PHÊ DUYỆT
Theo Quyết định số: 634 / QĐ-UBND
Ngày 04 tháng 4 năm 2026
Ký tên:
Vũ Thanh Nghị

ỦBND PHƯỜNG KHƯƠNG ĐÌNH
PHÒNG KINH TẾ, HẠ TẦNG VÀ ĐÔ THỊ
THẨM ĐỊNH
Theo Văn bản số: 151 / KTHT&ĐT
Ngày 04 tháng 4 năm 2026
Ký tên:
Lê Công Trường

MẶT ĐƯỜNG CẢI TẠO
ÁP DỤNG TỪ CỌC DT5 ĐẾN CỌC 5B

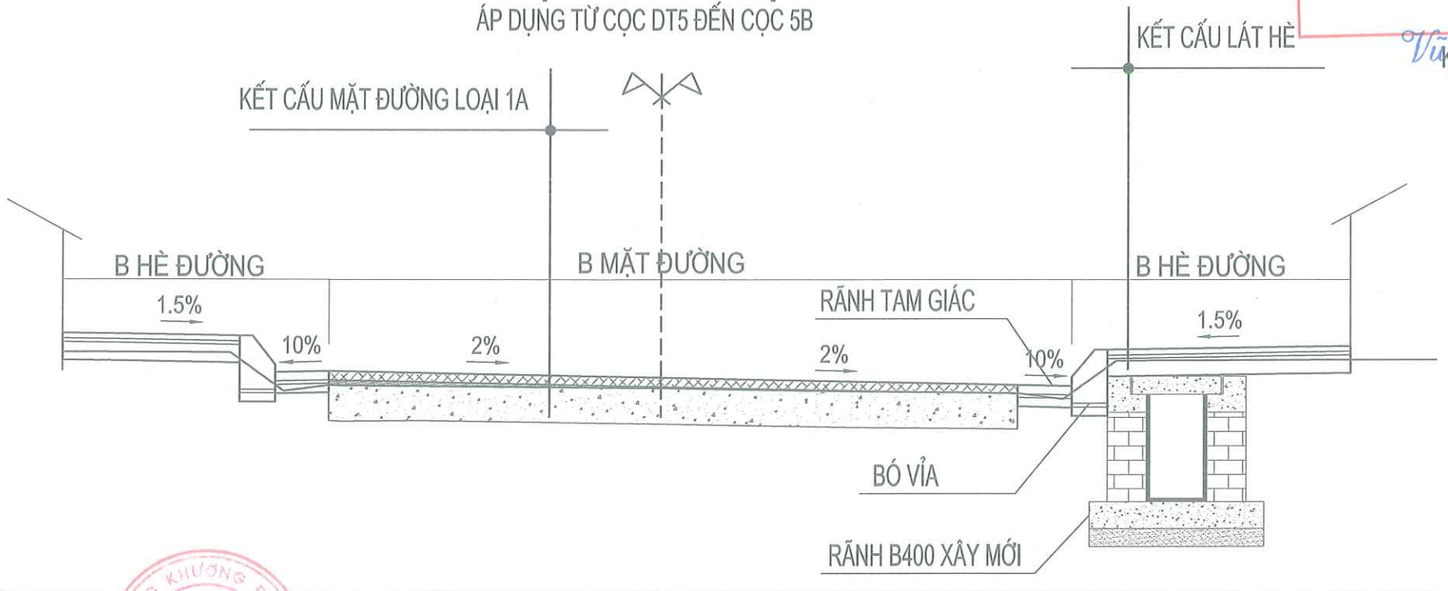

MẶT ĐƯỜNG CẢI TẠO
ÁP DỤNG TỪ CỌC 5B ĐẾN CỌC D9

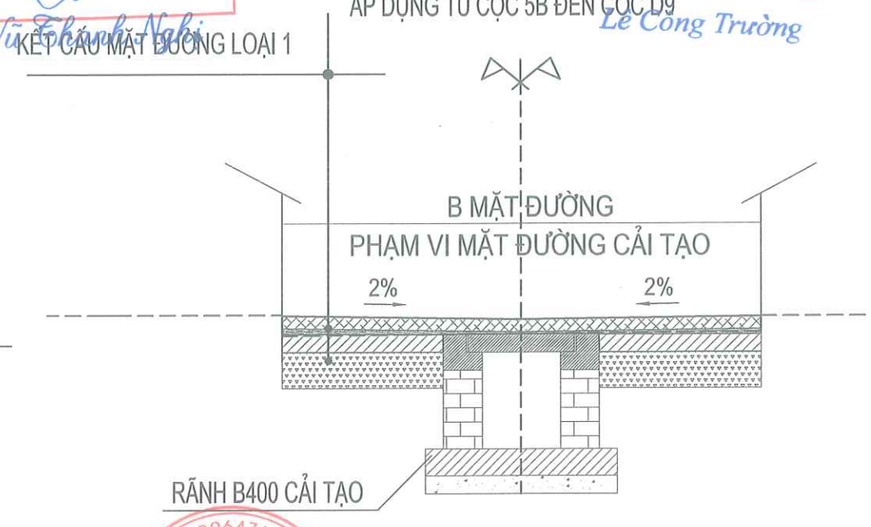

UỶ BAN NHÂN DÂN PHƯỜNG KHƯƠNG ĐÌNH BAN QUẢN LÝ DỰ ÁN ĐẦU TƯ - HẠ TẦNG PHƯỜNG KHƯƠNG ĐÌNH	DỰ ÁN: CẢI TẠO ĐƯỜNG VÀ THOÁT NƯỚC NGÕ 105, 129 ĐƯỜNG NGUYỄN TRÃI, PHƯỜNG KHƯƠNG ĐÌNH	THỰC HIỆN	PHẠM THỊ LƯƠNG	HÀ NỘI, THÁNG 04 NĂM 2026 CÔNG TY CỔ PHẦN ĐẦU TƯ HOÀNG PHÁT T&T GIÁM ĐỐC	CẮT NGANG ĐIỂN HÌNH - TUYẾN 5
ĐƠN VỊ TƯ VẤN: CÔNG TY CỔ PHẦN ĐẦU TƯ HOÀNG PHÁT T&T	BƯỚC: BÁO CÁO KINH TẾ KỸ THUẬT	CHỦ TRÌ THIẾT KẾ	LÊ DUY TÙNG	NGUYỄN MẠNH TÚ	TỶ LỆ BẢN VẼ: 1/25 — BẢN VẼ SỐ: 01/02
		CHỦ NHIỆM DỰ ÁN	PHẠM TRỌNG QUỲNH		LẦN XUẤT BẢN: 01 — MÃ SỐ SẢN PHẨM: TVHP.1.2026

CÔNG TY CỔ PHẦN HOÀNG PHÁT T&T — M.S.D.N: 0109647691-C.T.C.P — Q. HOÀNG MAI - T.P HÀ NỘI

CẮT NGANG ĐIỂN HÌNH - TUYẾN 5

CÔNG TY CỔ PHẦN TƯ VẤN VÀ ĐẦU TƯ BẮC DƯƠNG
THẨM TRA
Theo Văn bản số 26.1/2026/KCTT
ngày 31 tháng 3 năm 2026
Chủ trì bộ môn ký tên:
Đặng văn Tuyến

MẶT ĐƯỜNG HIỆN TRẠNG

ÁP DỤNG TỪ CỌC D9 ĐẾN CỌC CT5

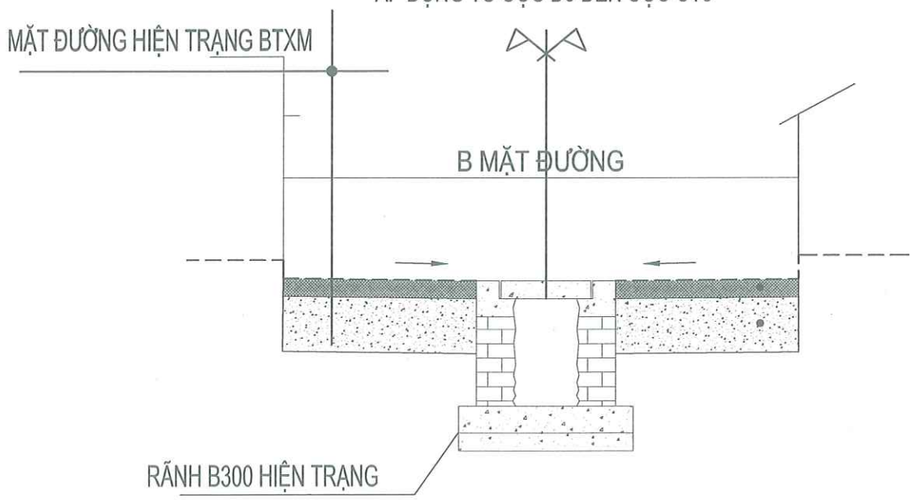

UBND PHƯỜNG KHƯƠNG ĐÌNH
PHÒNG KINH TẾ, HẠ TẦNG VÀ ĐÔ THỊ
THẨM ĐỊNH
Theo Văn bản số: 151 / KTHT&ĐT
Ngày 04 tháng 4 năm 2026
Ký tên:
Lê Công Trường

MẶT ĐƯỜNG CẢI TẠO

ÁP DỤNG TỪ CỌC D9 ĐẾN CỌC CT5

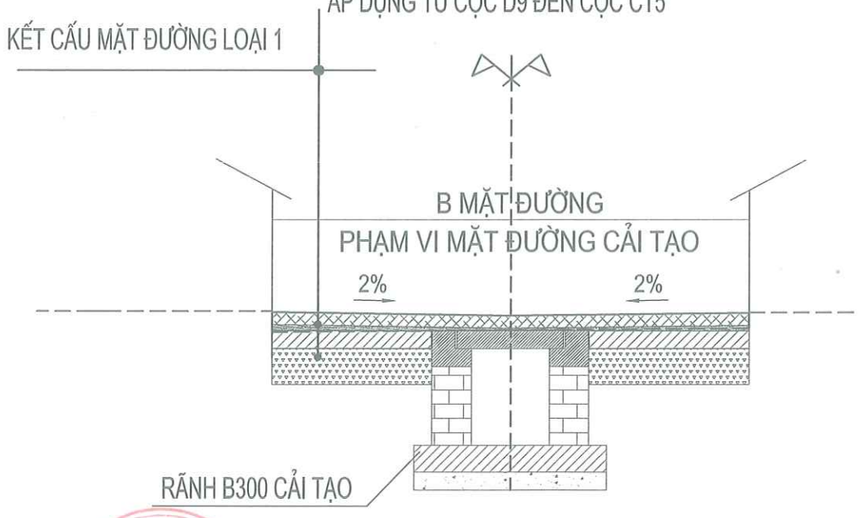

MẶT ĐƯỜNG CẢI TẠO

ĐOẠN CÓ ỐNG PCCC CỌC 5B-CỌC D9

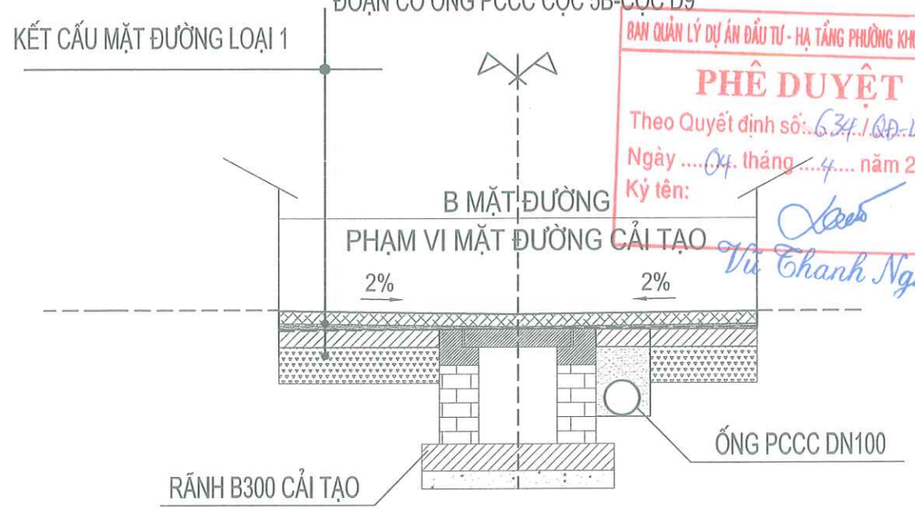

BAN QUẢN LÝ DỰ ÁN ĐẦU TƯ - HẠ TẦNG PHƯỜNG KHƯƠNG ĐÌNH
PHÊ DUYỆT
Theo Quyết định số: 634/QĐ-UBND
Ngày 04 tháng 4 năm 2026
Ký tên:
Vũ Thanh Nghị

UỶ BAN NHÂN DÂN PHƯỜNG KHƯƠNG ĐÌNH BAN QUẢN LÝ DỰ ÁN ĐẦU TƯ - HẠ TẦNG PHƯỜNG KHƯƠNG ĐÌNH	DỰ ÁN: CẢI TẠO ĐƯỜNG VÀ THOÁT NƯỚC NGÕ 105, 129 ĐƯỜNG NGUYỄN TRÃI, PHƯỜNG KHƯƠNG ĐÌNH	THỰC HIỆN	PHẠM THỊ LƯƠNG		HÀ NỘI, THÁNG 04 NĂM 2026 CÔNG TY CỔ PHẦN ĐẦU TƯ HOÀNG PHÁT T&T GIÁM ĐỐC NGUYỄN MẠNH TÚ	CẮT NGANG ĐIỂN HÌNH - TUYẾN 5
ĐƠN VỊ TƯ VẤN: CÔNG TY CỔ PHẦN ĐẦU TƯ HOÀNG PHÁT T&T	BƯỚC: BÁO CÁO KINH TẾ KỸ THUẬT	CHỦ TRÌ THIẾT KẾ	LÊ DUY TÙNG			TỶ LỆ BẢN VẼ: 1/25 / BẢN VẼ SỐ: 02/02
		CHỦ NHIỆM DỰ ÁN	PHẠM TRỌNG QUỲNH			LẦN XUẤT BẢN: 01 / MÃ SỐ SẢN PHẨM: TVHP.1.2026

CẮT NGANG ĐIỂN HÌNH - TUYẾN 7

CÔNG TY CỔ PHẦN TƯ VẤN VÀ ĐẦU TƯ BẮC DƯƠNG
THẨM TRA
Theo Văn bản số: 26.1 / 2026/BCTT
ngày 31 tháng 3 năm 2026
Chủ trì bộ môn ký tên:
Đặng văn Tuyến

MẶT ĐƯỜNG HIỆN TRẠNG

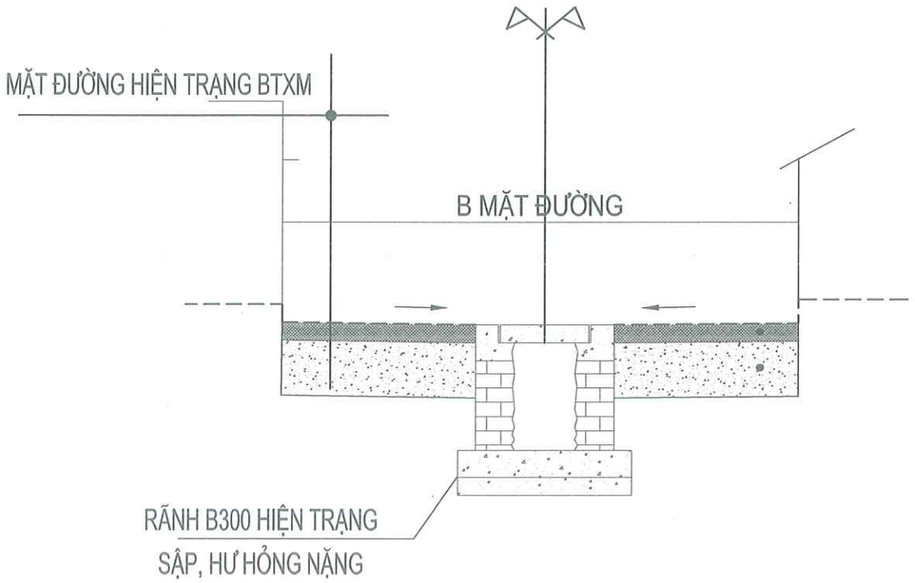

MẶT ĐƯỜNG CẢI TẠO

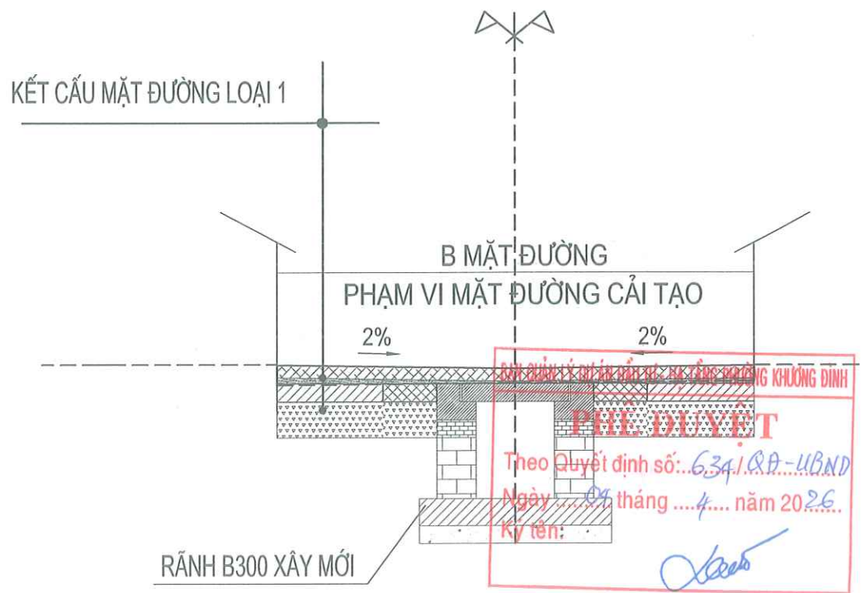

ỦY BAN NHÂN DÂN PHƯỜNG KHƯƠNG ĐÌNH
PHÊ DUYỆT
Theo Quyết định số: 634/QĐ-UBND
Ngày 04 tháng 4 năm 2026
Ký tên:
Vũ Thanh Nghị

UBND PHƯỜNG KHƯƠNG ĐÌNH
PHÒNG KINH TẾ, HẠ TẦNG VÀ ĐÔ THỊ
THẨM ĐỊNH
Theo Văn bản số: 151 / KTHT&ĐT
Ngày 04 tháng 4 năm 2026
Ký tên:
Lê Công Trường

UỶ BAN NHÂN DÂN PHƯỜNG KHƯƠNG ĐÌNH BAN QUẢN LÝ DỰ ÁN ĐẦU TƯ - HẠ TẦNG PHƯỜNG KHƯƠNG ĐÌNH	DỰ ÁN: CẢI TẠO ĐƯỜNG VÀ THOÁT NƯỚC NGÕ 105, 129 ĐƯỜNG NGUYỄN TRÃI, PHƯỜNG KHƯƠNG ĐÌNH	THỰC HIỆN	PHẠM THỊ LƯƠNG		HÀ NỘI, THÁNG 04 NĂM 2026 CÔNG TY CỔ PHẦN ĐẦU TƯ HOÀNG PHÁT T&T GIÁM ĐỐC NGUYỄN MẠNH TÚ	CẮT NGANG ĐIỂN HÌNH - TUYẾN 7
ĐƠN VỊ TƯ VẤN: CÔNG TY CỔ PHẦN ĐẦU TƯ HOÀNG PHÁT T&T	BƯỚC: BÁO CÁO KINH TẾ KỸ THUẬT	CHỦ TRÌ THIẾT KẾ	LÊ DUY TÙNG			TỶ LỆ BẢN VẼ: 1/25 — BẢN VẼ SỐ: 01/01
		CHỦ NHIỆM DỰ ÁN	PHẠM TRỌNG QUỲNH			LẦN XUẤT BẢN: 01 — MÃ SỐ SẢN PHẨM: TVHP.1.2026

CẮT NGANG ĐIỂN HÌNH - TUYẾN 8

CÔNG TY CỔ PHẦN TƯ VẤN VÀ ĐẦU TƯ BẮC DƯƠNG
THẨM TRA
Theo Văn bản số: 26.1/2026/BCTT
ngày: 31 tháng 3 năm 2026
Chủ trì bộ môn ký tên:
Đặng văn Tuyến

MẶT ĐƯỜNG HIỆN TRẠNG

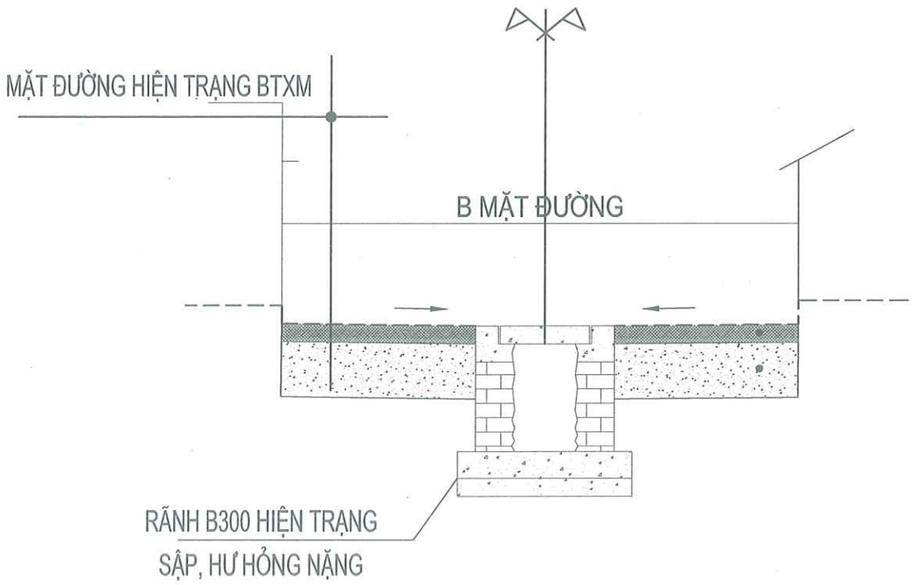

MẶT ĐƯỜNG CẢI TẠO

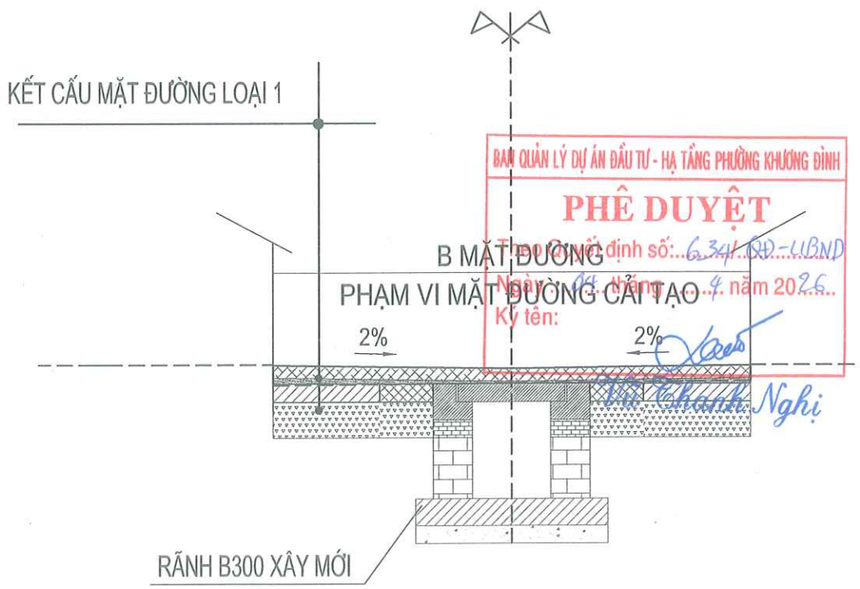

BAN QUẢN LÝ DỰ ÁN ĐẦU TƯ - HẠ TẦNG PHƯỜNG KHƯƠNG ĐÌNH
PHÊ DUYỆT
Theo Quyết định số: 634/QĐ-UBND
Ngày 04 tháng 4 năm 2026
Ký tên:
Vũ Thanh Nghị

UBND PHƯỜNG KHƯƠNG ĐÌNH
PHÒNG KINH TẾ, HẠ TẦNG VÀ ĐÔ THỊ
THẨM ĐỊNH
Theo Văn bản số: 151 / KTHT&ĐT
Ngày 04 tháng 4 năm 2026
Ký tên:
Lê Công Trường

UỶ BAN NHÂN DÂN PHƯỜNG KHƯƠNG ĐÌNH BAN QUẢN LÝ DỰ ÁN ĐẦU TƯ - HẠ TẦNG PHƯỜNG KHƯƠNG ĐÌNH	DỰ ÁN: CẢI TẠO ĐƯỜNG VÀ THOÁT NƯỚC NGÕ 105, 129 ĐƯỜNG NGUYỄN TRÃI, PHƯỜNG KHƯƠNG ĐÌNH	THỰC HIỆN	PHẠM THỊ LƯƠNG		HÀ NỘI, THÁNG 04 NĂM 2026 CÔNG TY CỔ PHẦN ĐẦU TƯ HOÀNG PHÁT T&T GIÁM ĐỐC NGUYỄN MẠNH TÚ	CẮT NGANG ĐIỂN HÌNH - TUYẾN 8
ĐƠN VỊ TƯ VẤN: CÔNG TY CỔ PHẦN ĐẦU TƯ HOÀNG PHÁT T&T	BƯỚC: BÁO CÁO KINH TẾ KỸ THUẬT	CHỦ TRÌ THIẾT KẾ	LÊ DUY TÙNG			TỶ LỆ BẢN VẼ: 1/25 — BẢN VẼ SỐ: 01/01
		CHỦ NHIỆM DỰ ÁN	PHẠM TRỌNG QUỲNH			LẦN XUẤT BẢN: 01 — MÃ SỐ SẢN PHẨM: TVHP.1.2026

CẮT NGANG ĐIỂN HÌNH - TUYẾN 9

CÔNG TY CỔ PHẦN TƯ VẤN VÀ ĐẦU TƯ BẮC DƯƠNG
THẨM TRA
Theo Văn bản số 26-1/2026/BCTT
ngày 31 tháng 3 năm 2026
Chủ trì bộ môn ký tên:
Đặng Văn Tuyến

MẶT ĐƯỜNG HIỆN TRẠNG
ÁP DỤNG TỪ CỌC DT9 ĐẾN CỌC T11

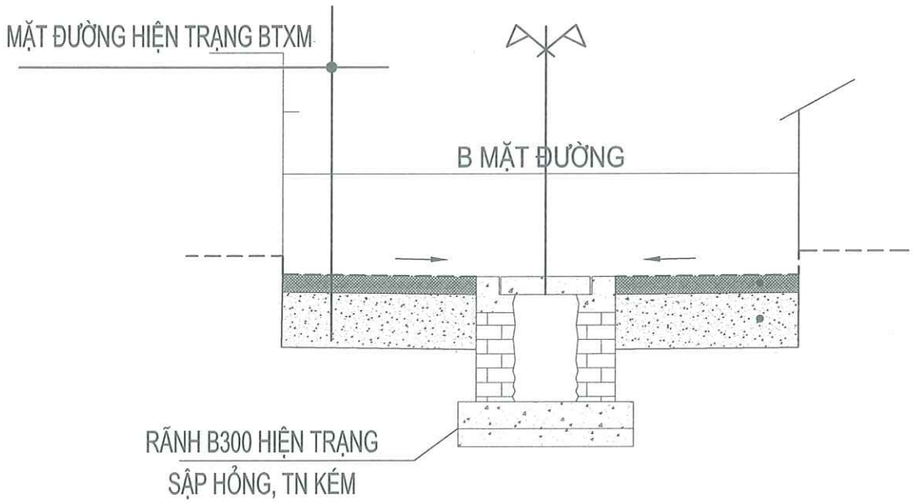

MẶT ĐƯỜNG HIỆN TRẠNG
ÁP DỤNG TỪ CỌC T11 ĐẾN CỌC D4

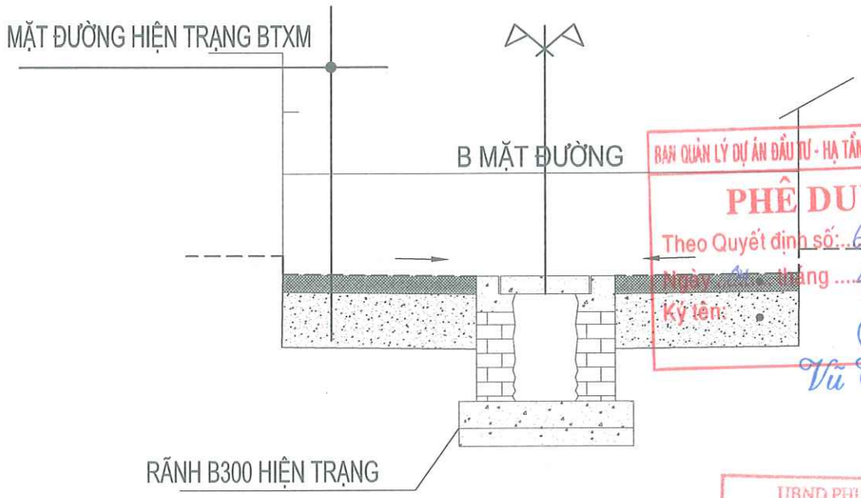

BAN QUẢN LÝ DỰ ÁN ĐẦU TƯ - HẠ TẦNG PHƯỜNG KHƯƠNG ĐÌNH
PHÊ DUYỆT
Theo Quyết định số: 634/QĐ-UBND
Ngày 04 tháng 4 năm 2026
Ký tên:
Vũ Thanh Nghị

MẶT ĐƯỜNG CẢI TẠO
ÁP DỤNG TỪ CỌC DT9 ĐẾN CỌC T11

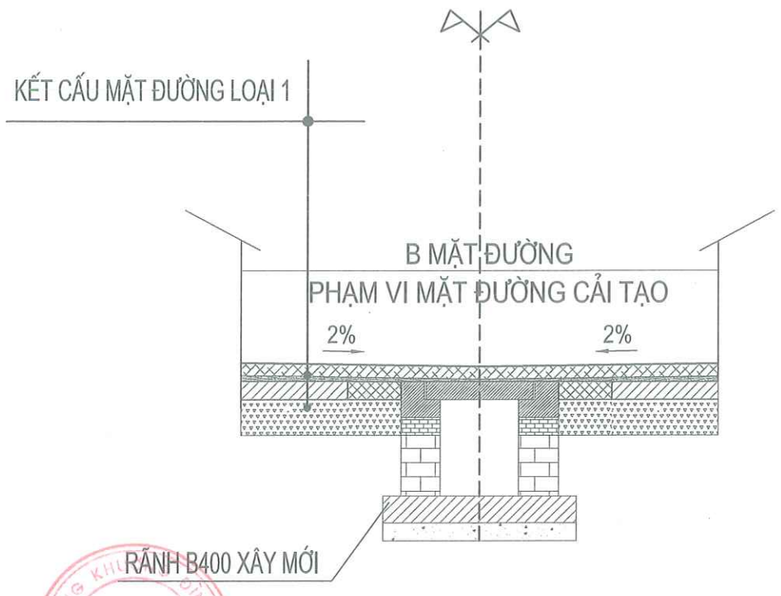

MẶT ĐƯỜNG CẢI TẠO
ÁP DỤNG TỪ CỌC T11 ĐẾN CỌC D4

UBND PHƯỜNG KHƯƠNG ĐÌNH
PHÒNG KINH TẾ, HẠ TẦNG VÀ ĐÔ THỊ
THẨM ĐỊNH
Theo Văn bản số: 151/KTHT&ĐT
Ngày 04 tháng 4 năm 2026
Ký tên:
Lê Công Trường

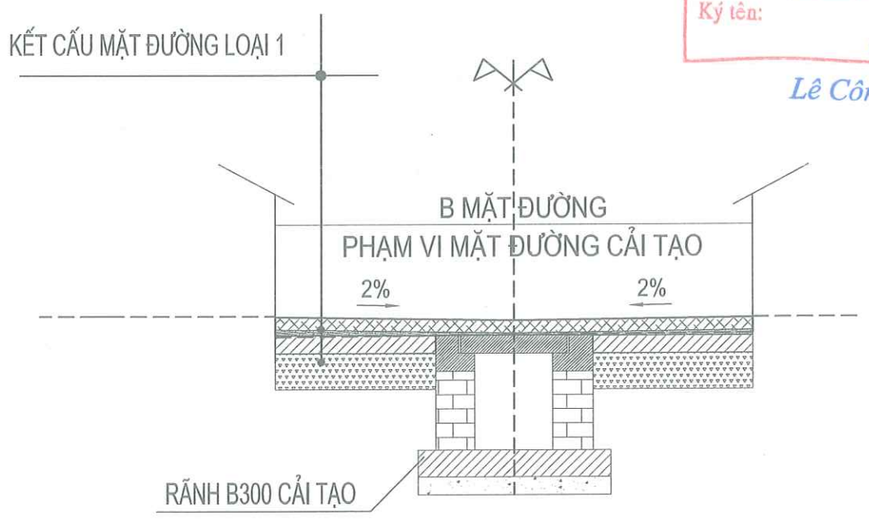

UỶ BAN NHÂN DÂN PHƯỜNG KHƯƠNG ĐÌNH BAN QUẢN LÝ DỰ ÁN ĐẦU TƯ - HẠ TẦNG PHƯỜNG KHƯƠNG ĐÌNH	DỰ ÁN: CẢI TẠO ĐƯỜNG VÀ THOÁT NƯỚC NGÕ 105, 129 ĐƯỜNG NGUYỄN TRÃI, PHƯỜNG KHƯƠNG ĐÌNH	THỰC HIỆN	PHẠM THỊ LƯƠNG		HÀ NỘI, THÁNG 04 NĂM 2026 CÔNG TY CỔ PHẦN ĐẦU TƯ HOÀNG PHÁT T&T GIÁM ĐỐC	CẮT NGANG ĐIỂN HÌNH - TUYẾN 9
ĐƠN VỊ TƯ VẤN: CÔNG TY CỔ PHẦN ĐẦU TƯ HOÀNG PHÁT T&T	BƯỚC: BÁO CÁO KINH TẾ KỸ THUẬT	CHỦ TRÌ THIẾT KẾ	LÊ DUY TÙNG		NGUYỄN MẠNH TÚ	TỶ LỆ BẢN VẼ: 1/25 / BẢN VẼ SỐ: 01/01
		CHỦ NHIỆM DỰ ÁN	PHẠM TRỌNG QUỲNH			LẦN XUẤT BẢN: 01 / MÃ SỐ SẢN PHẨM: TVHP.1.2026

CẮT NGANG ĐIỂN HÌNH - TUYẾN 10

CÔNG TY CỔ PHẦN TƯ VẤN VÀ ĐẦU TƯ BẮC DƯƠNG
THẨM TRA
Theo Văn bản số: 26.1./2026/BCTT
ngày 31 tháng 3 năm 2026
Chủ trì bộ môn ký tên:
Đặng văn Tuyển

MẶT ĐƯỜNG HIỆN TRẠNG

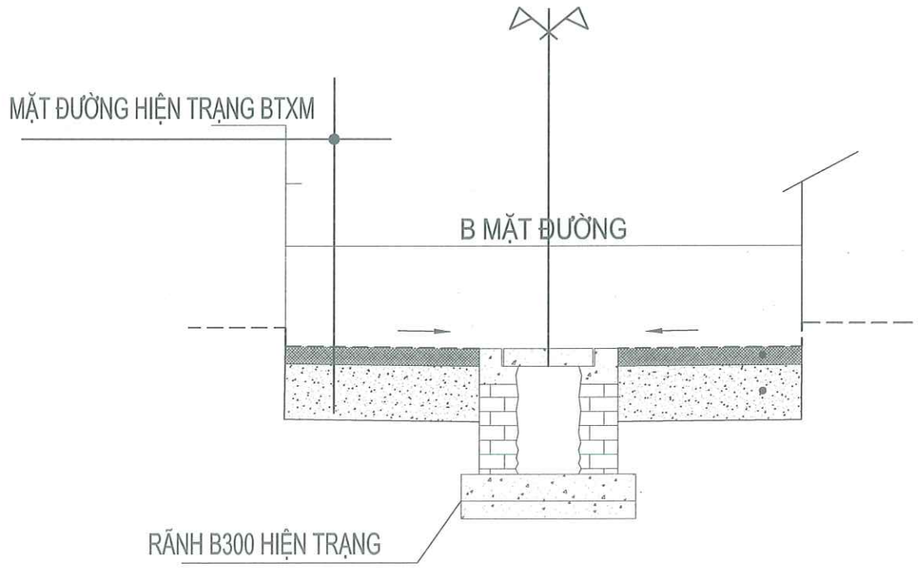

MẶT ĐƯỜNG CẢI TẠO

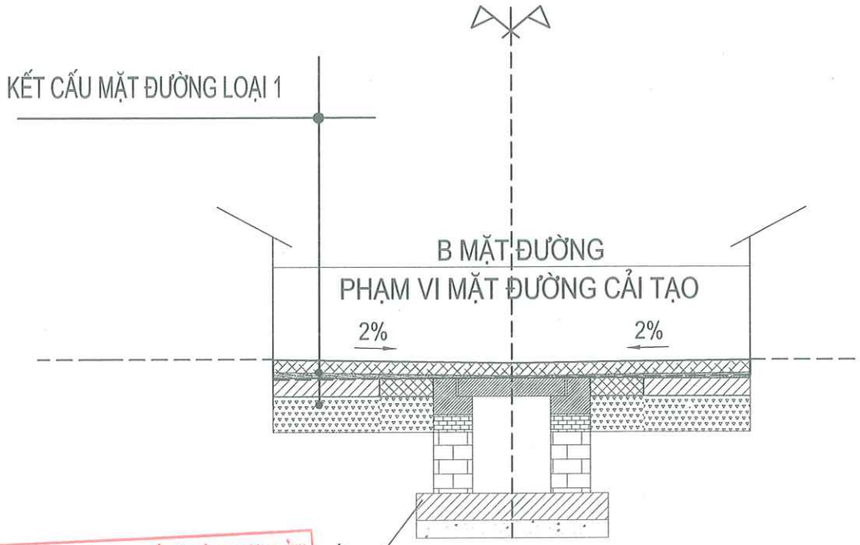

BAN QUẢN LÝ DỰ ÁN ĐẦU TƯ - HẠ TẦNG PHƯỜNG KHƯƠNG ĐÌNH
PHÊ DUYỆT
Theo Quyết định số: 634./QĐ-UBND
Ngày 04 tháng 4 năm 2026
Ký tên:
Vũ Thanh Nghị

UBND PHƯỜNG KHƯƠNG ĐÌNH
PHÒNG KINH TẾ, HẠ TẦNG VÀ ĐÔ THỊ
THẨM ĐỊNH
Theo Văn bản số: 151./KTHT&ĐT
Ngày 04 tháng 4 năm 2026
Ký tên:
Lê Công Trường

UỶ BAN NHÂN DÂN PHƯỜNG KHƯƠNG ĐÌNH BAN QUẢN LÝ DỰ ÁN ĐẦU TƯ - HẠ TẦNG PHƯỜNG KHƯƠNG ĐÌNH	DỰ ÁN: CẢI TẠO ĐƯỜNG VÀ THOÁT NƯỚC NGÕ 105, 129 ĐƯỜNG NGUYỄN TRÃI, PHƯỜNG KHƯƠNG ĐÌNH	THỰC HIỆN	PHẠM THỊ LƯƠNG		HÀ NỘI, THÁNG 04 NĂM 2026 CÔNG TY CỔ PHẦN ĐẦU TƯ HOÀNG PHÁT T&T GIÁM ĐỐC NGUYỄN MẠNH TÚ	CẮT NGANG ĐIỂN HÌNH - TUYẾN 10
ĐƠN VỊ TƯ VẤN: CÔNG TY CỔ PHẦN ĐẦU TƯ HOÀNG PHÁT T&T	BƯỚC: BÁO CÁO KINH TẾ KỸ THUẬT	CHỦ TRÌ THIẾT KẾ	LÊ DUY TÙNG			TỶ LỆ BẢN VẼ: 1/25 / BẢN VẼ SỐ: 01/01
		CHỦ NHIỆM DỰ ÁN	PHẠM TRỌNG QUỲNH			LẦN XUẤT BẢN: 01 / MÃ SỐ SẢN PHẨM: TVHP.1.2026

CẮT NGANG ĐIỂN HÌNH - TUYẾN 11

CÔNG TY CỔ PHẦN TƯ VẤN VÀ ĐẦU TƯ BẮC DƯƠNG
THẨM TRA
Theo Văn bản số 26.1 / 2026 (BCTT
ngày 31 tháng 3 năm 2026.
Chủ trì bộ môn ký tên:
Đặng văn Tuyến

MẶT ĐƯỜNG HIỆN TRẠNG

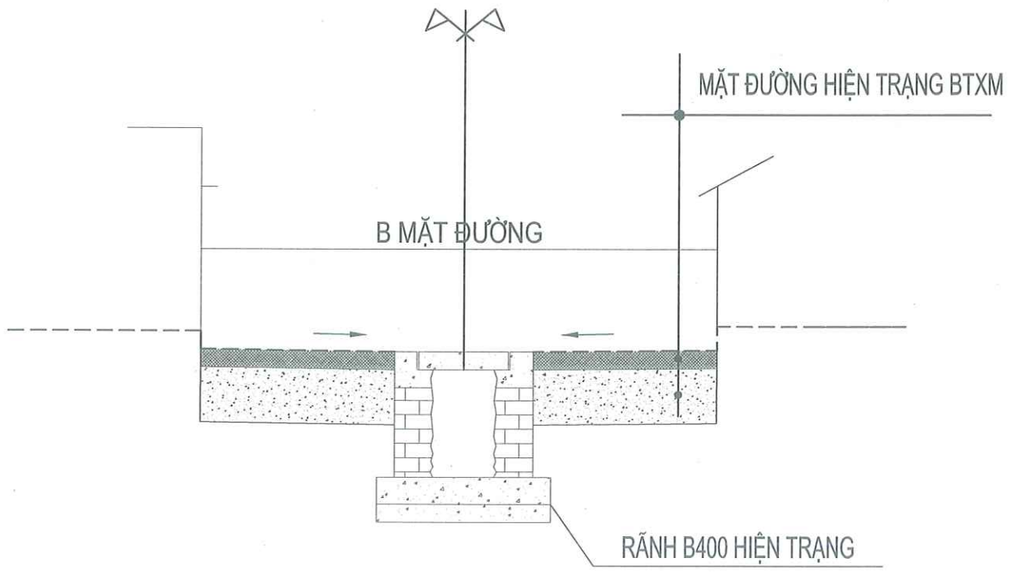

MẶT ĐƯỜNG CẢI TẠO

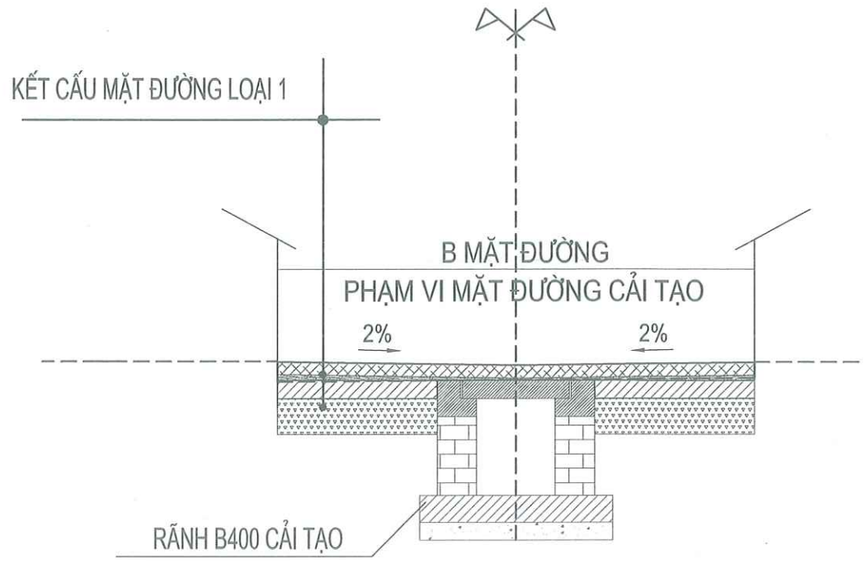

BAN QUẢN LÝ DỰ ÁN ĐẦU TƯ - HẠ TẦNG PHƯỜNG KHƯƠNG ĐÌNH
PHÊ DUYỆT
Theo Quyết định số: 634 / QĐ - UBND
Ngày 04 tháng 4 năm 2026
Ký tên:
Vũ Thanh Nghị

UBND PHƯỜNG KHƯƠNG ĐÌNH
PHÒNG KINH TẾ, HẠ TẦNG VÀ ĐÔ THỊ
THẨM ĐỊNH
Theo Văn bản số: 151 / KTHT&ĐT
Ngày 04 tháng 4 năm 2026
Ký tên:
Lê Công Trường

UỶ BAN NHÂN DÂN PHƯỜNG KHƯƠNG ĐÌNH BAN QUẢN LÝ DỰ ÁN ĐẦU TƯ - HẠ TẦNG PHƯỜNG KHƯƠNG ĐÌNH	DỰ ÁN: CẢI TẠO ĐƯỜNG VÀ THOÁT NƯỚC NGÕ 105, 129 ĐƯỜNG NGUYỄN TRÃI, PHƯỜNG KHƯƠNG ĐÌNH	THỰC HIỆN	PHẠM THỊ LƯƠNG		HÀ NỘI, THÁNG 04 NĂM 2026 CÔNG TY CỔ PHẦN ĐẦU TƯ HOÀNG PHÁT T&T GIÁM ĐỐC NGUYỄN MẠNH TÚ	7CẮT NGANG ĐIỂN HÌNH - TUYẾN 11
ĐƠN VỊ TƯ VẤN: CÔNG TY CỔ PHẦN ĐẦU TƯ HOÀNG PHÁT T&T	BƯỚC: BÁO CÁO KINH TẾ KỸ THUẬT	CHỦ TRÌ THIẾT KẾ	LÊ DUY TÙNG			TỶ LỆ BẢN VẼ: 1/25 — BẢN VẼ SỐ: 01/01
		CHỦ NHIỆM DỰ ÁN	PHẠM TRỌNG QUỲNH			LẦN XUẤT BẢN: 01 — MÃ SỐ SẢN PHẨM: TVHP.1.2026

CẮT NGANG ĐIỂN HÌNH - TUYẾN 12

CÔNG TY CỔ PHẦN TƯ VẤN VÀ ĐẦU TƯ BẮC DƯƠNG
THẨM TRA
Theo Văn bản số: 26.1./2026/BCTT
ngày 31 tháng 3 năm 2026
Chủ trì bộ môn ký tên:
Đặng văn Tuyển

MẶT ĐƯỜNG HIỆN TRẠNG

ÁP DỤNG TỪ CỌC DT12 ĐẾN CỌC CT12

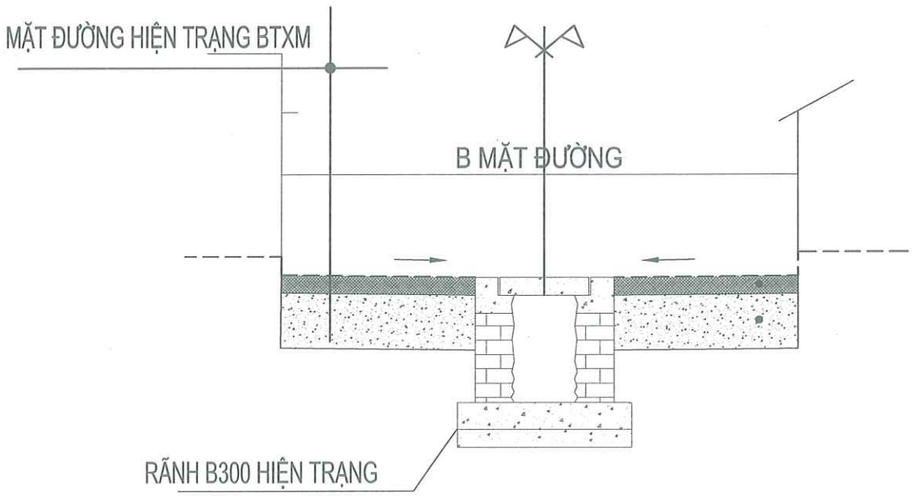

UBND PHƯỜNG KHƯƠNG ĐÌNH
PHÒNG KINH TẾ, HẠ TẦNG VÀ ĐÔ THỊ
THẨM ĐỊNH
Theo Văn bản số: 151 / KTHT&ĐT
Ngày 04 tháng 4 năm 2026
Ký tên:
Lê Công Trường

MẶT ĐƯỜNG CẢI TẠO

ÁP DỤNG TỪ CỌC DT12 ĐẾN CỌC D1

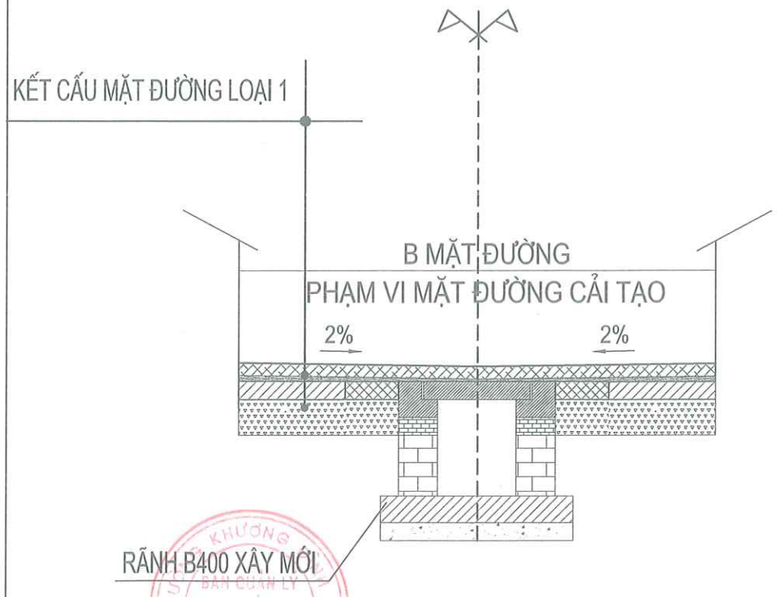

MẶT ĐƯỜNG CẢI TẠO

ÁP DỤNG TỪ CỌC D1 ĐẾN CỌC CT12

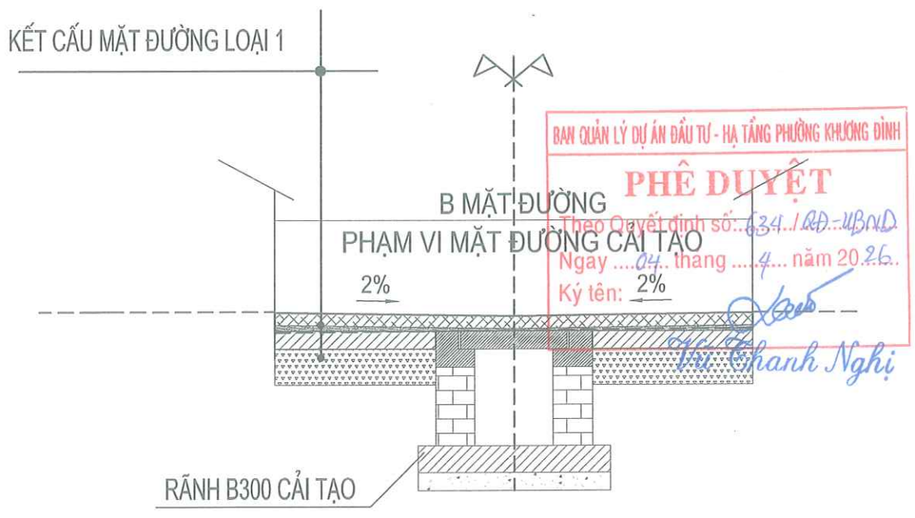

BAN QUẢN LÝ DỰ ÁN ĐẦU TƯ - HẠ TẦNG PHƯỜNG KHƯƠNG ĐÌNH
PHÊ DUYỆT
Theo Quyết định số: 634 / QĐ-UBND
Ngày 04 tháng 4 năm 2026
Ký tên:
Vũ Thanh Nghị

UỶ BAN NHÂN DÂN PHƯỜNG KHƯƠNG ĐÌNH BAN QUẢN LÝ DỰ ÁN ĐẦU TƯ - HẠ TẦNG PHƯỜNG KHƯƠNG ĐÌNH	DỰ ÁN: CẢI TẠO ĐƯỜNG VÀ THOÁT NƯỚC NGÕ 105, 129 ĐƯỜNG NGUYỄN TRÃI, PHƯỜNG KHƯƠNG ĐÌNH	THỰC HIỆN	PHẠM THỊ LƯƠNG		HÀ NỘI, THÁNG 04 NĂM 2026 CÔNG TY CỔ PHẦN ĐẦU TƯ HOÀNG PHÁT T&T GIÁM ĐỐC NGUYỄN MẠNH TÚ	CẮT NGANG ĐIỂN HÌNH - TUYẾN 12
ĐƠN VỊ TƯ VẤN: CÔNG TY CỔ PHẦN ĐẦU TƯ HOÀNG PHÁT T&T	BƯỚC: BÁO CÁO KINH TẾ KỸ THUẬT	CHỦ TRÌ THIẾT KẾ	LÊ DUY TÙNG			TỶ LỆ BẢN VẼ: 1/25 / BẢN VẼ SỐ: 01/01
		CHỦ NHIỆM DỰ ÁN	PHẠM TRỌNG QUỲNH			LẦN XUẤT BẢN: 01 / MÃ SỐ SẢN PHẨM: TVHP.1.2026

CẮT NGANG ĐIỂN HÌNH - TUYẾN 13

CÔNG TY CỔ PHẦN TƯ VẤN VÀ ĐẦU TƯ BẮC DƯƠNG
THẨM TRA
Theo Văn bản số...26.1./2026/BDTT
ngày....31....tháng....3.....năm 2026
Chủ trì bộ môn ký tên:
Đặng văn Tuyến

MẶT ĐƯỜNG HIỆN TRẠNG

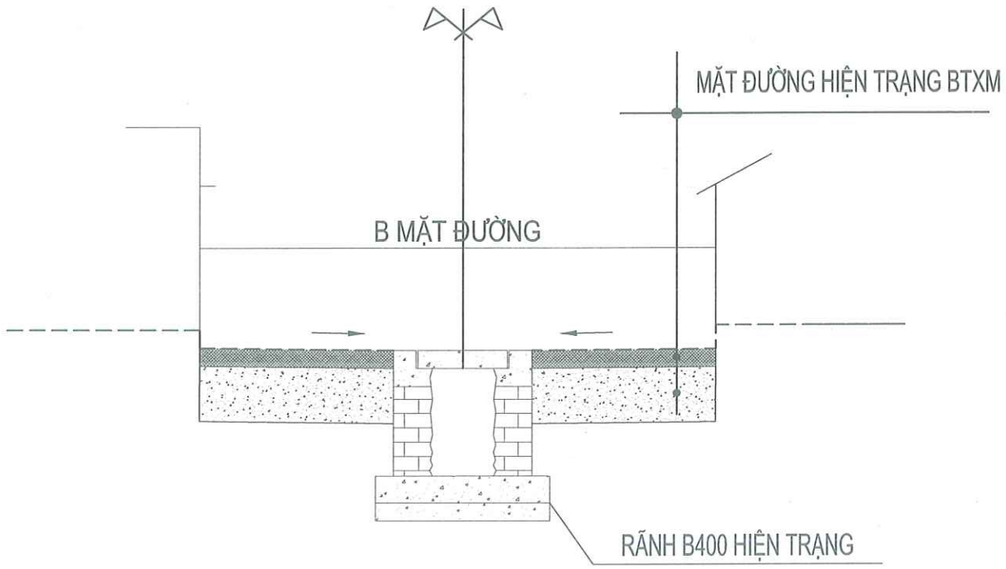

MẶT ĐƯỜNG CẢI TẠO

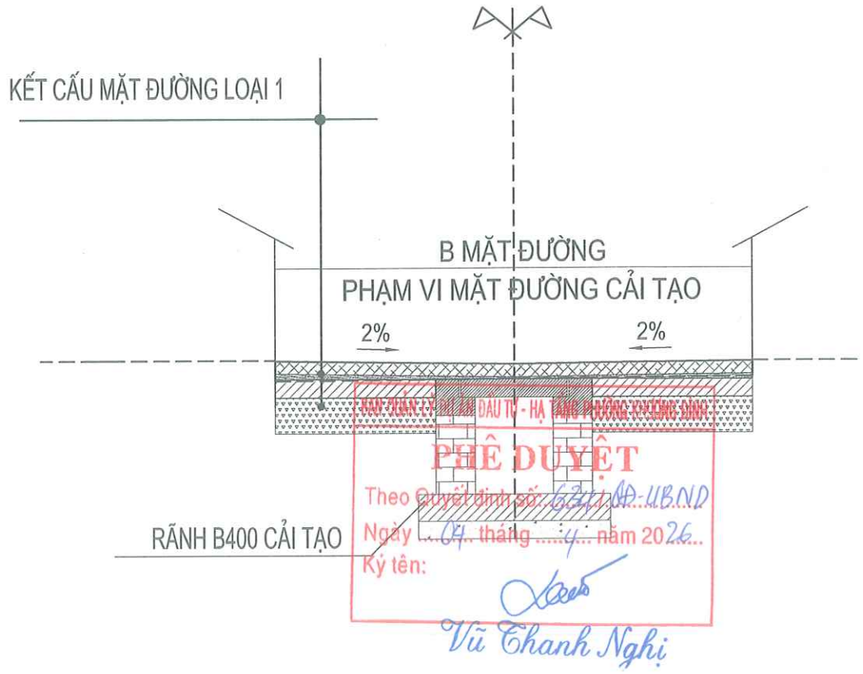

BAN QUẢN LÝ DỰ ÁN ĐẦU TƯ - HẠ TẦNG PHƯỜNG KHƯƠNG ĐÌNH
PHÊ DUYỆT
Theo Quyết định số: 631/QĐ-UBND
Ngày ...04... tháng ....4.... năm 2026...
Ký tên:
Vũ Thanh Nghị

UBND PHƯỜNG KHƯƠNG ĐÌNH
PHÒNG KINH TẾ, HẠ TẦNG VÀ ĐÔ THỊ
THẨM ĐỊNH
Theo Văn bản số: .....151...../ KTHT&ĐT
Ngày ...04... tháng ....4.... năm 2026.
Ký tên:
Lê Công Trường

UỶ BAN NHÂN DÂN PHƯỜNG KHƯƠNG ĐÌNH BAN QUẢN LÝ DỰ ÁN ĐẦU TƯ - HẠ TẦNG PHƯỜNG KHƯƠNG ĐÌNH	DỰ ÁN: CẢI TẠO ĐƯỜNG VÀ THOÁT NƯỚC NGÕ 105, 129 ĐƯỜNG NGUYỄN TRÃI, PHƯỜNG KHƯƠNG ĐÌNH	THỰC HIỆN	PHẠM THỊ LƯƠNG		HÀ NỘI, THÁNG 04 NĂM 2026 CÔNG TY CỔ PHẦN ĐẦU TƯ HOÀNG PHÁT T&T GIÁM ĐỐC NGUYỄN MẠNH TÚ	7CẮT NGANG ĐIỂN HÌNH - TUYẾN 13
ĐƠN VỊ TƯ VẤN: CÔNG TY CỔ PHẦN ĐẦU TƯ HOÀNG PHÁT T&T	BƯỚC: BÁO CÁO KINH TẾ KỸ THUẬT	CHỦ TRÌ THIẾT KẾ	LÊ DUY TÙNG			TỶ LỆ BẢN VẼ: 1/25 — BẢN VẼ SỐ: 01/01
		CHỦ NHIỆM DỰ ÁN	PHẠM TRỌNG QUỲNH			LẦN XUẤT BẢN: 01 — MÃ SỐ SẢN PHẨM: TVHP.1.2026

CẮT NGANG ĐIỂN HÌNH - TUYẾN 14

CÔNG TY CỔ PHẦN TƯ VẤN VÀ ĐẦU TƯ BẮC DƯƠNG
THẨM TRA
Theo Văn bản số 26.1.1.2026/BCTT
ngày 31 tháng 3 năm 2026
Chủ trì bộ môn ký tên:
Đặng văn Tuyến

MẶT ĐƯỜNG HIỆN TRẠNG

ÁP DỤNG TỪ CỌC DT14 ĐẾN CỌC 1A+8.5M

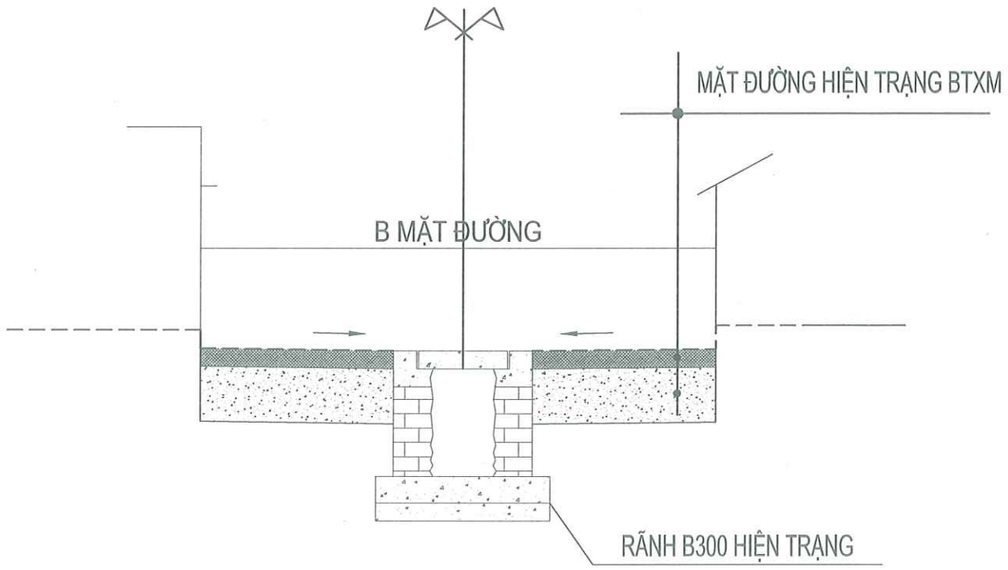

MẶT ĐƯỜNG HIỆN TRẠNG

ÁP DỤNG TỪ CỌC 1A+8.5M ĐẾN CỌC CT14

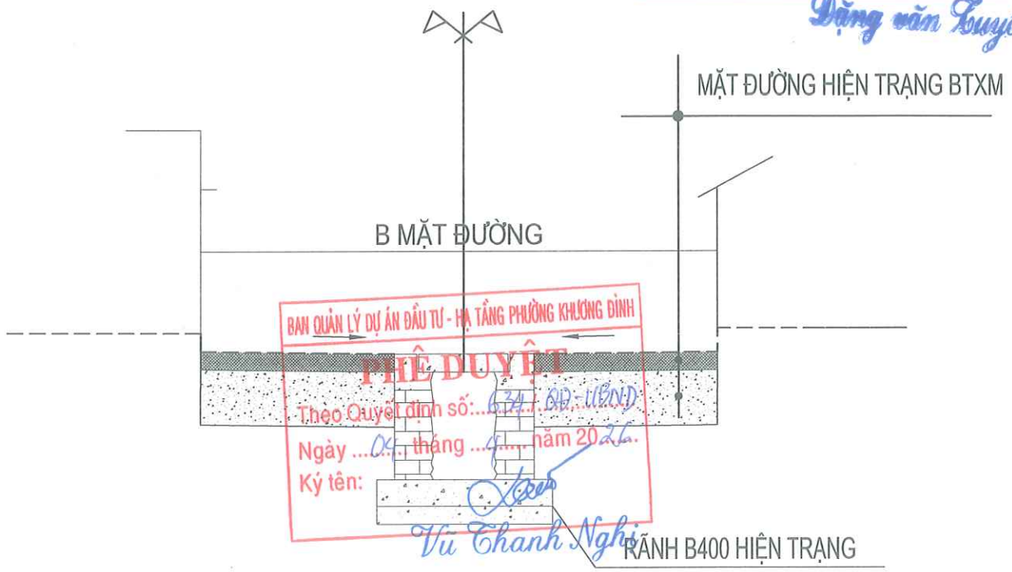

BAN QUẢN LÝ DỰ ÁN ĐẦU TƯ - HẠ TẦNG PHƯỜNG KHƯƠNG ĐÌNH
PHÊ DUYỆT
Theo Quyết định số: 634/ QĐ-UBND
Ngày 04 tháng 4 năm 2026
Ký tên:
Vũ Thanh Nghị

MẶT ĐƯỜNG CẢI TẠO

ÁP DỤNG TỪ CỌC DT14 ĐẾN CỌC 1A+8.5M

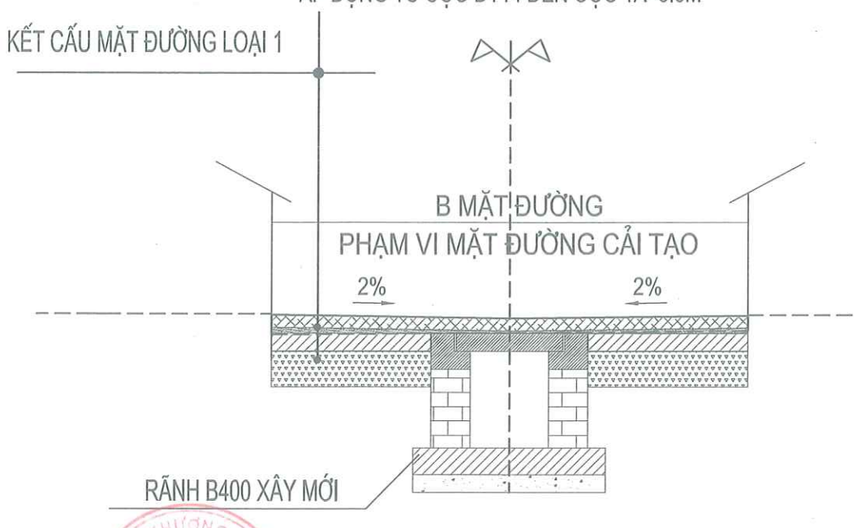

MẶT ĐƯỜNG CẢI TẠO

ÁP DỤNG TỪ CỌC 1A+8.5M ĐẾN CỌC CT14

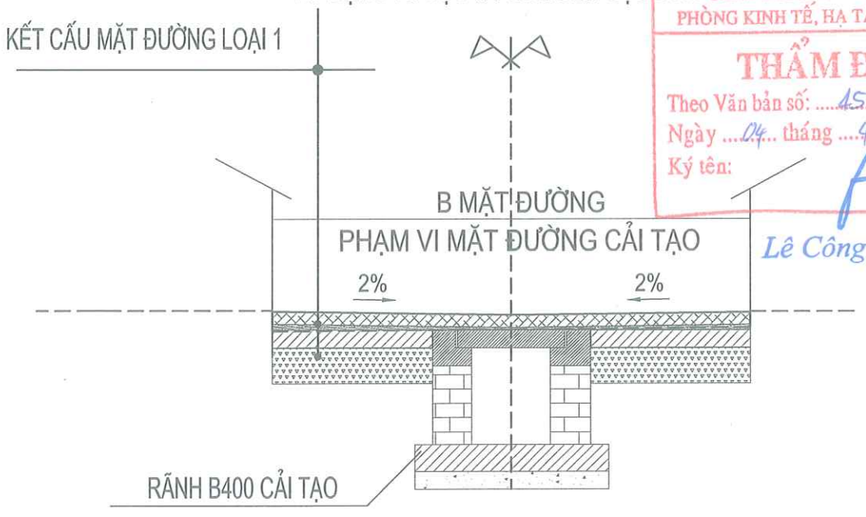

UBND PHƯỜNG KHƯƠNG ĐÌNH
PHÒNG KINH TẾ, HẠ TẦNG VÀ ĐÔ THỊ
THẨM ĐỊNH
Theo Văn bản số: 454 / KTHT&ĐT
Ngày 04 tháng 4 năm 2026
Ký tên:
Lê Công Trường

UỶ BAN NHÂN DÂN PHƯỜNG KHƯƠNG ĐÌNH BAN QUẢN LÝ DỰ ÁN ĐẦU TƯ - HẠ TẦNG PHƯỜNG KHƯƠNG ĐÌNH	DỰ ÁN: CẢI TẠO ĐƯỜNG VÀ THOÁT NƯỚC NGÕ 105, 129 ĐƯỜNG NGUYỄN TRÃI, PHƯỜNG KHƯƠNG ĐÌNH	THỰC HIỆN	PHẠM THỊ LƯƠNG		HÀ NỘI, THÁNG 04 NĂM 2026 CÔNG TY CỔ PHẦN ĐẦU TƯ HOÀNG PHÁT T&T GIÁM ĐỐC	7CẮT NGANG ĐIỂN HÌNH - TUYẾN 14
ĐƠN VỊ TƯ VẤN: CÔNG TY CỔ PHẦN ĐẦU TƯ HOÀNG PHÁT T&T	BƯỚC: BÁO CÁO KINH TẾ KỸ THUẬT	CHỦ TRÌ THIẾT KẾ	LÊ DUY TÙNG		NGUYỄN MẠNH TÚ	TỶ LỆ BẢN VẼ: 1/25 / BẢN VẼ SỐ: 01/01
		CHỦ NHIỆM DỰ ÁN	PHẠM TRỌNG QUỲNH			LẦN XUẤT BẢN: 01 / MÃ SỐ SẢN PHẨM: TVHP.1.2026

CẮT NGANG ĐIỂN HÌNH - TUYẾN 15

CÔNG TY CỔ PHẦN TƯ VẤN VÀ ĐẦU TƯ BẮC DƯƠNG
THẨM TRA
Theo Văn bản số...26.1/2026/BCTT
ngày...31.....tháng...3.....năm 2026
Chủ trì bộ môn ký tên:
Đặng văn Tuyển

MẶT ĐƯỜNG HIỆN TRẠNG

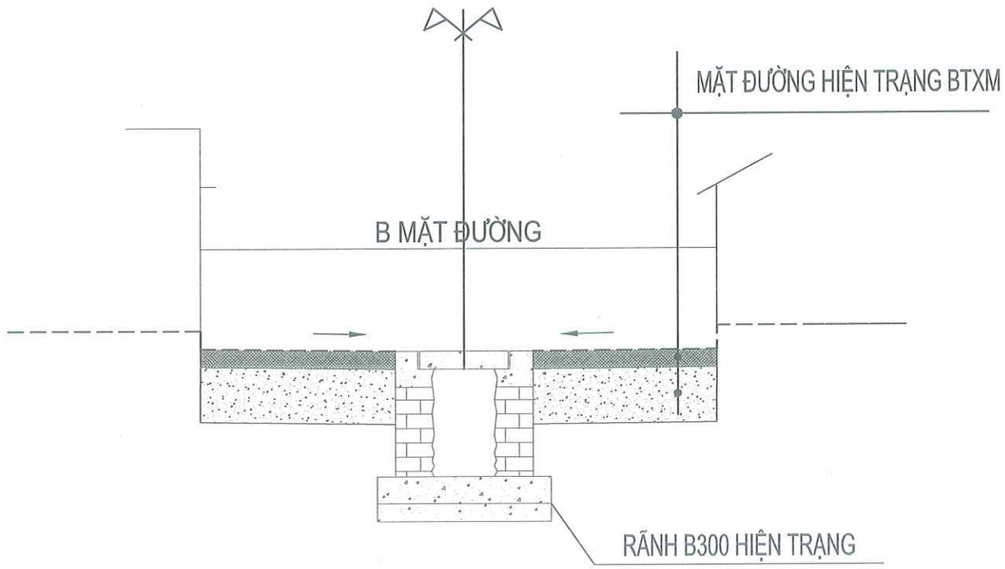

MẶT ĐƯỜNG CẢI TẠO

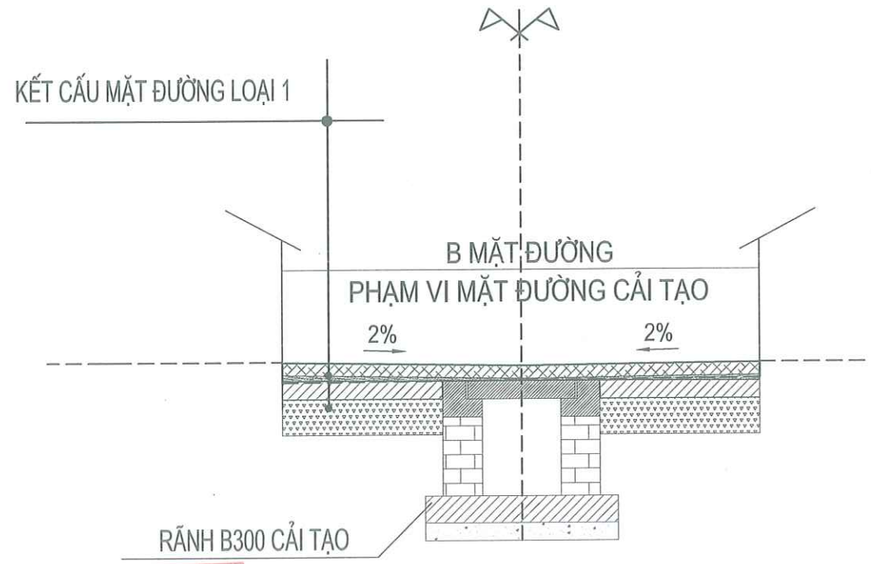

BAN QUẢN LÝ DỰ ÁN ĐẦU TƯ - HẠ TẦNG PHƯỜNG KHƯƠNG ĐÌNH
PHÊ DUYỆT
Theo Quyết định số:...634/QĐ-UBND
Ngày ....04.. tháng ....4.... năm 2026..
Ký tên:
Vũ Thanh Nghị

UBND PHƯỜNG KHƯƠNG ĐÌNH
PHÒNG KINH TẾ, HẠ TẦNG VÀ ĐÔ THỊ
THẨM ĐỊNH
Theo Văn bản số: ....157..../ KTHT&ĐT
Ngày ...04... tháng ....4.... năm 2026
Ký tên:
Lê Công Trường

UỶ BAN NHÂN DÂN PHƯỜNG KHƯƠNG ĐÌNH BAN QUẢN LÝ DỰ ÁN ĐẦU TƯ - HẠ TẦNG PHƯỜNG KHƯƠNG ĐÌNH	DỰ ÁN: CẢI TẠO ĐƯỜNG VÀ THOÁT NƯỚC NGÕ 105, 129 ĐƯỜNG NGUYỄN TRÃI, PHƯỜNG KHƯƠNG ĐÌNH	THỰC HIỆN	PHẠM THỊ LƯƠNG		HÀ NỘI, THÁNG 04 NĂM 2026 CÔNG TY CỔ PHẦN ĐẦU TƯ HOÀNG PHÁT T&T GIÁM ĐỐC NGUYỄN MẠNH TÚ	7CẮT NGANG ĐIỂN HÌNH - TUYẾN 15
ĐƠN VỊ TƯ VẤN: CÔNG TY CỔ PHẦN ĐẦU TƯ HOÀNG PHÁT T&T	BƯỚC: BÁO CÁO KINH TẾ KỸ THUẬT	CHỦ TRÌ THIẾT KẾ	LÊ DUY TÙNG			TỶ LỆ BẢN VẼ: 1/25 — BẢN VẼ SỐ: 01/01
		CHỦ NHIỆM DỰ ÁN	PHẠM TRỌNG QUỲNH			LẦN XUẤT BẢN: 01 — MÃ SỐ SẢN PHẨM: TVHP.1.2026

CẮT NGANG ĐIỂN HÌNH - TUYẾN 16

CÔNG TY CỔ PHẦN TƯ VẤN VÀ ĐẦU TƯ BẮC DƯƠNG
THẨM TRA
Theo Văn bản số...26.1 / 2026 / BCTT
ngày.....31.....tháng.....3.....năm 2026
Chủ trì bộ môn ký tên:
Đặng văn Tuyển

MẶT ĐƯỜNG HIỆN TRẠNG

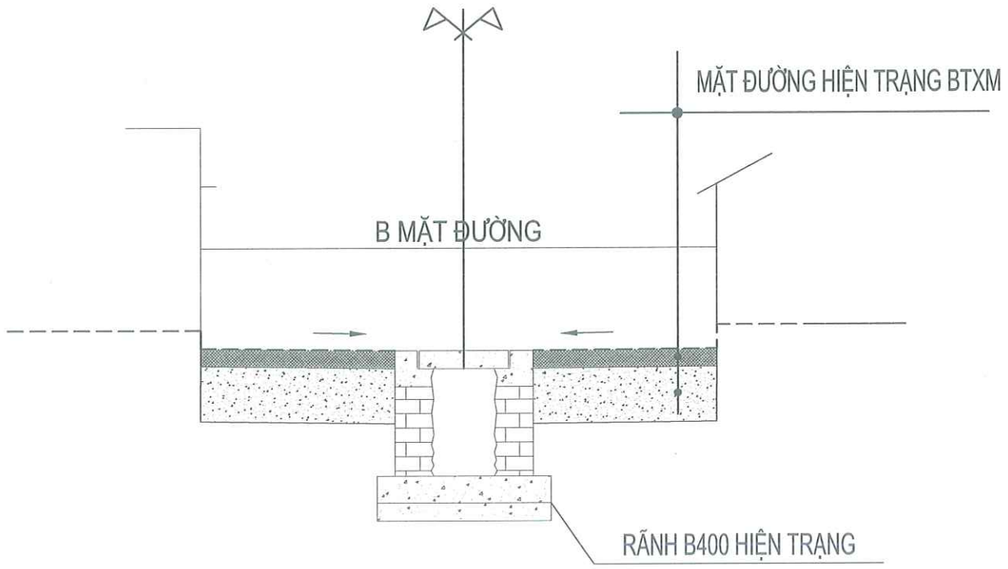

MẶT ĐƯỜNG CẢI TẠO

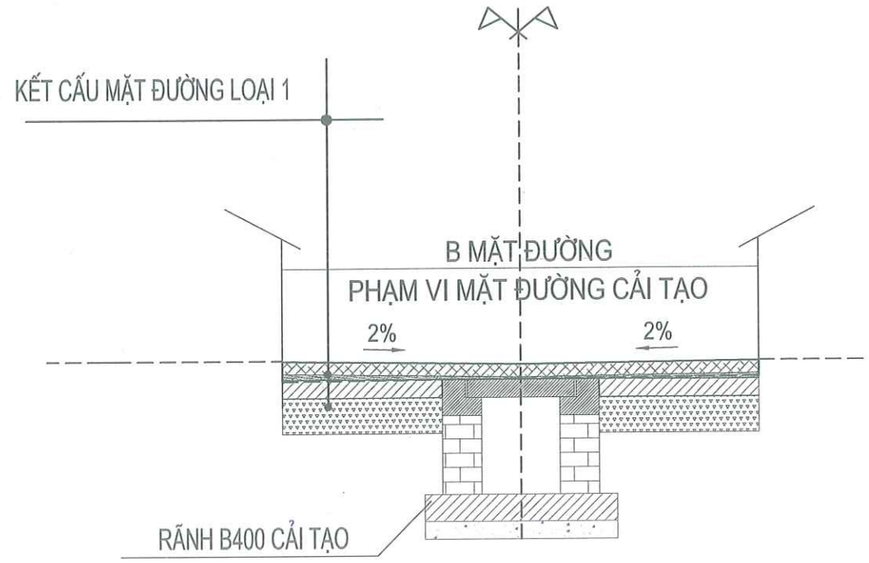

BAN QUẢN LÝ DỰ ÁN ĐẦU TƯ - HẠ TẦNG PHƯỜNG KHƯƠNG ĐÌNH
PHÊ DUYỆT
Theo Quyết định số:..634 / QĐ - UBND
Ngày ...04.. tháng ....4... năm 2026..
Ký tên:
Vũ Thanh Nghị

UBND PHƯỜNG KHƯƠNG ĐÌNH
PHÒNG KINH TẾ, HẠ TẦNG VÀ ĐÔ THỊ
THẨM ĐỊNH
Theo Văn bản số: ....151..../ KTHT&ĐT
Ngày ...04.. tháng ...4.... năm 2026.
Ký tên:
Lê Công Trường

UỶ BAN NHÂN DÂN PHƯỜNG KHƯƠNG ĐÌNH BAN QUẢN LÝ DỰ ÁN ĐẦU TƯ - HẠ TẦNG PHƯỜNG KHƯƠNG ĐÌNH	DỰ ÁN: CẢI TẠO ĐƯỜNG VÀ THOÁT NƯỚC NGÕ 105, 129 ĐƯỜNG NGUYỄN TRÃI, PHƯỜNG KHƯƠNG ĐÌNH	THỰC HIỆN	PHẠM THỊ LƯƠNG		HÀ NỘI, THÁNG 04 NĂM 2026 CÔNG TY CỔ PHẦN ĐẦU TƯ HOÀNG PHÁT T&T GIÁM ĐỐC NGUYỄN MẠNH TÚ	7CẮT NGANG ĐIỂN HÌNH - TUYẾN 16
ĐƠN VỊ TƯ VẤN: CÔNG TY CỔ PHẦN ĐẦU TƯ HOÀNG PHÁT T&T	BƯỚC: BÁO CÁO KINH TẾ KỸ THUẬT	CHỦ TRÌ THIẾT KẾ	LÊ DUY TÙNG			TỶ LỆ BẢN VẼ: 1/25 — BẢN VẼ SỐ: 01/01
		CHỦ NHIỆM DỰ ÁN	PHẠM TRỌNG QUỲNH			LẦN XUẤT BẢN: 01 — MÃ SỐ SẢN PHẨM: TVHP.1.2026

CẮT NGANG ĐIỂN HÌNH - TUYẾN 17

CÔNG TY CỔ PHẦN TƯ VẤN VÀ ĐẦU TƯ BẮC DƯƠNG
THẨM TRA
Theo Văn bản số: 26.1/2026/BCTT
ngày 31 tháng 3 năm 2026
Chủ trì bộ môn ký tên:
Đặng văn Tuyển

MẶT ĐƯỜNG HIỆN TRẠNG

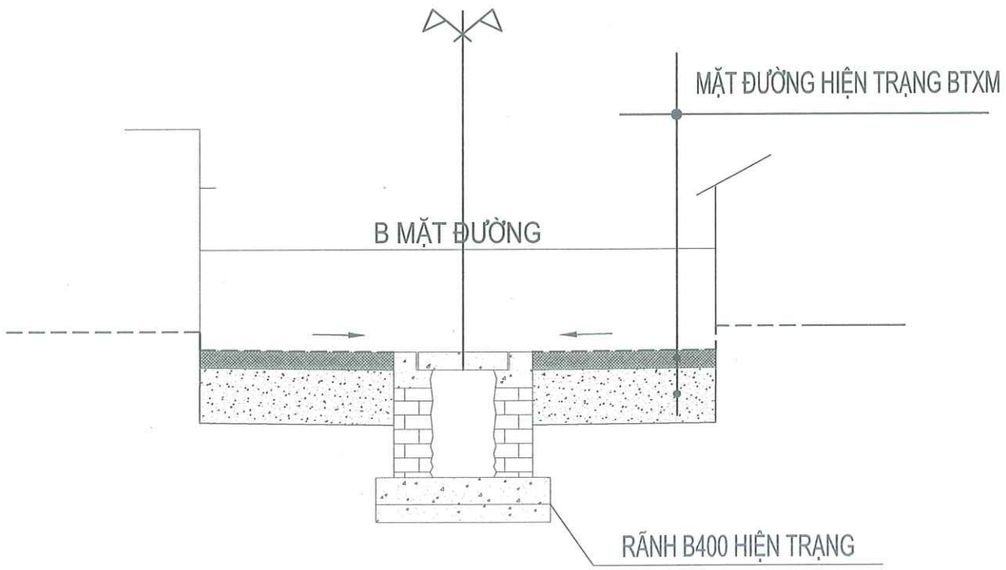

MẶT ĐƯỜNG CẢI TẠO

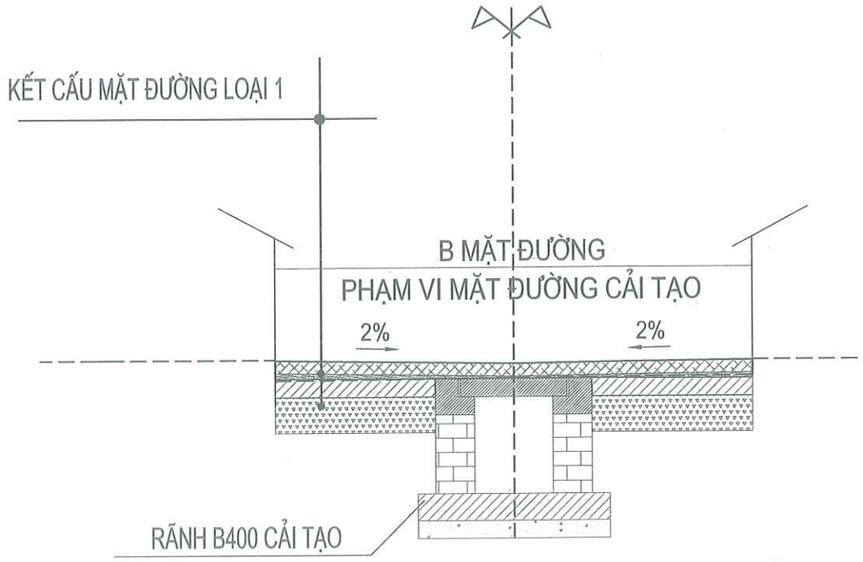

BAN QUẢN LÝ DỰ ÁN ĐẦU TƯ - HẠ TẦNG PHƯỜNG KHƯƠNG ĐÌNH
PHÊ DUYỆT
Theo Quyết định số: 634/QĐ-UBND
Ngày 04 tháng 4 năm 2026
Ký tên:
Vũ Thanh Nghị

UBND PHƯỜNG KHƯƠNG ĐÌNH
PHÒNG KINH TẾ, HẠ TẦNG VÀ ĐÔ THỊ
THẨM ĐỊNH
Theo Văn bản số: 151/KTHT&ĐT
Ngày 04 tháng 4 năm 2026
Ký tên:
Lê Công Trường

UỶ BAN NHÂN DÂN PHƯỜNG KHƯƠNG ĐÌNH BAN QUẢN LÝ DỰ ÁN ĐẦU TƯ - HẠ TẦNG PHƯỜNG KHƯƠNG ĐÌNH	DỰ ÁN: CẢI TẠO ĐƯỜNG VÀ THOÁT NƯỚC NGÕ 105, 129 ĐƯỜNG NGUYỄN TRÃI, PHƯỜNG KHƯƠNG ĐÌNH	THỰC HIỆN	PHẠM THỊ LƯƠNG		HÀ NỘI, THÁNG 04 NĂM 2026 CÔNG TY CỔ PHẦN ĐẦU TƯ HOÀNG PHÁT T&T GIÁM ĐỐC NGUYỄN MẠNH TÚ	7CẮT NGANG ĐIỂN HÌNH - TUYẾN 17
ĐƠN VỊ TƯ VẤN: CÔNG TY CỔ PHẦN ĐẦU TƯ HOÀNG PHÁT T&T	BƯỚC: BÁO CÁO KINH TẾ KỸ THUẬT	CHỦ TRÌ THIẾT KẾ	LÊ DUY TÙNG			TỶ LỆ BẢN VẼ: 1/25 — BẢN VẼ SỐ: 01/01
		CHỦ NHIỆM DỰ ÁN	PHẠM TRỌNG QUỲNH			LẦN XUẤT BẢN: 01 — MÃ SỐ SẢN PHẨM: TVHP.1.2026

CẮT NGANG ĐIỂN HÌNH - TUYẾN 18

CÔNG TY CỔ PHẦN TƯ VẤN VÀ ĐẦU TƯ BẮC DƯƠNG
THẨM TRA
Theo Văn bản số 26.1.1.2026/BC TT
ngày 31 tháng 3 năm 2026
Chủ trì bộ môn ký tên:
Đặng văn Tuyển

MẶT ĐƯỜNG HIỆN TRẠNG

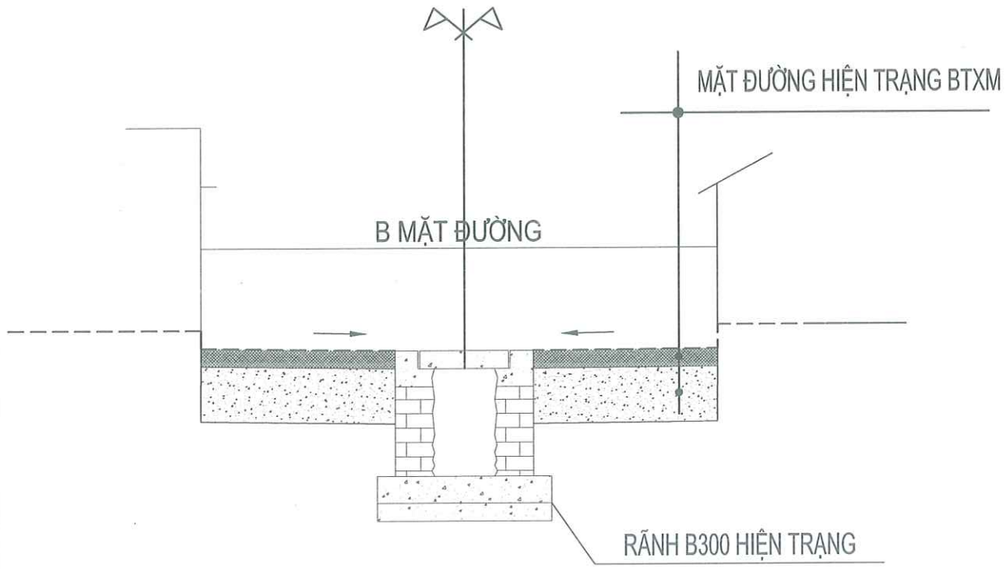

MẶT ĐƯỜNG CẢI TẠO

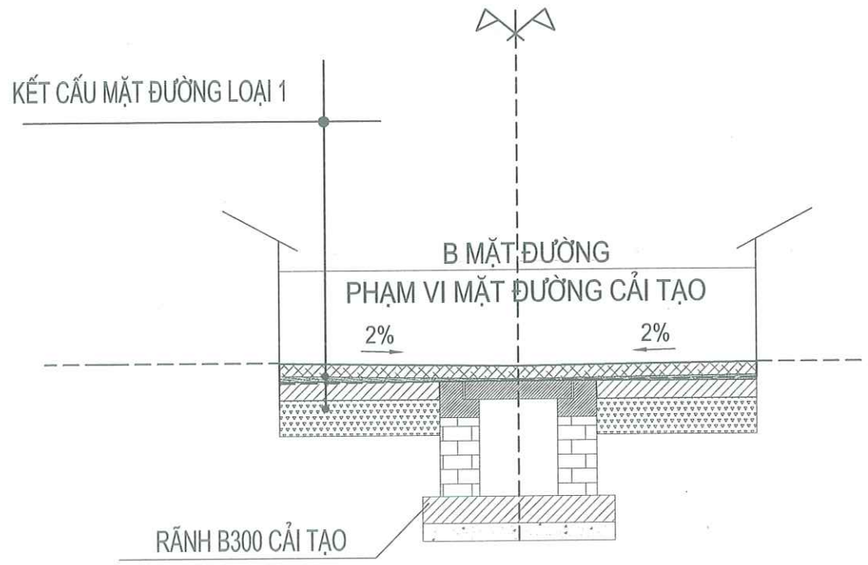

BAN QUẢN LÝ DỰ ÁN ĐẦU TƯ - HẠ TẦNG PHƯỜNG KHƯƠNG ĐÌNH
PHÊ DUYỆT
Theo Quyết định số: 634/QĐ-UBND
Ngày 04 tháng 4 năm 2026
Ký tên:
Vũ Thanh Nghị

UBND PHƯỜNG KHƯƠNG ĐÌNH
PHÒNG KINH TẾ, HẠ TẦNG VÀ ĐÔ THỊ
THẨM ĐỊNH
Theo Văn bản số: 151 / KTHT&ĐT
Ngày 07 tháng 4 năm 2026
Ký tên:
Lê Công Trường

UỶ BAN NHÂN DÂN PHƯỜNG KHƯƠNG ĐÌNH BAN QUẢN LÝ DỰ ÁN ĐẦU TƯ - HẠ TẦNG PHƯỜNG KHƯƠNG ĐÌNH	DỰ ÁN: CẢI TẠO ĐƯỜNG VÀ THOÁT NƯỚC NGÕ 105, 129 ĐƯỜNG NGUYỄN TRÃI, PHƯỜNG KHƯƠNG ĐÌNH	THỰC HIỆN	PHẠM THỊ LƯƠNG		HÀ NỘI, THÁNG 04 NĂM 2026 CÔNG TY CỔ PHẦN ĐẦU TƯ HOÀNG PHÁT T&T GIÁM ĐỐC NGUYỄN MẠNH TÚ	7CẮT NGANG ĐIỂN HÌNH - TUYẾN 18
ĐƠN VỊ TƯ VẤN: CÔNG TY CỔ PHẦN ĐẦU TƯ HOÀNG PHÁT T&T	BƯỚC: BÁO CÁO KINH TẾ KỸ THUẬT	CHỦ TRÌ THIẾT KẾ	LÊ DUY TÙNG			TỶ LỆ BẢN VẼ: 1/25 — BẢN VẼ SỐ: 01/01
		CHỦ NHIỆM DỰ ÁN	PHẠM TRỌNG QUỲNH			LẦN XUẤT BẢN: 01 — MÃ SỐ SẢN PHẨM: TVHP.1.2026

CẮT NGANG ĐIỂN HÌNH - TUYẾN 19

CÔNG TY CỔ PHẦN TƯ VẤN VÀ ĐẦU TƯ BẮC DƯƠNG
THẨM TRA
Theo Văn bản số...26.1/2026/BCTT
ngày...31.....tháng...3.....năm 2026
Chủ trì bộ môn ký tên:
Đặng văn Tuyển

MẶT ĐƯỜNG HIỆN TRẠNG

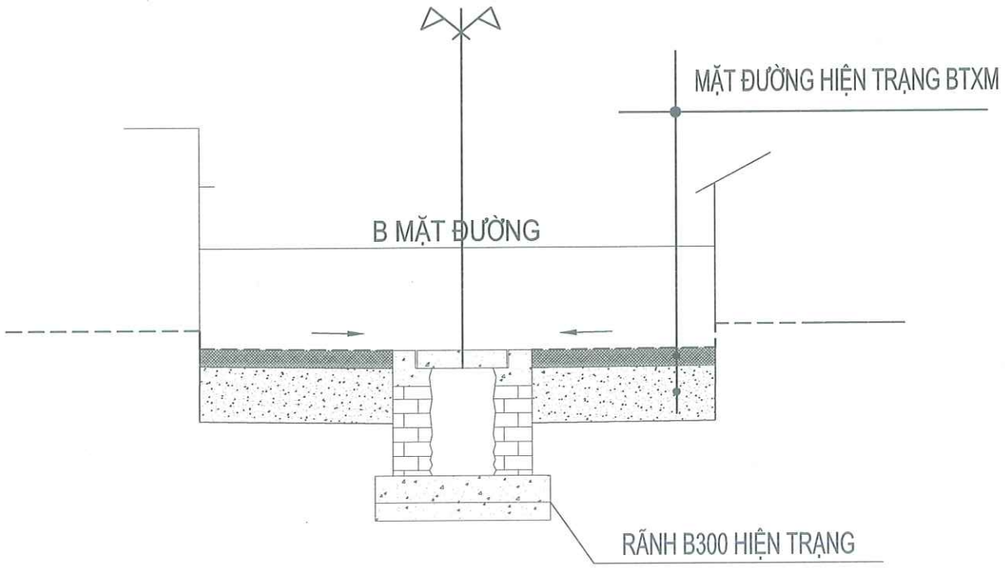

MẶT ĐƯỜNG CẢI TẠO

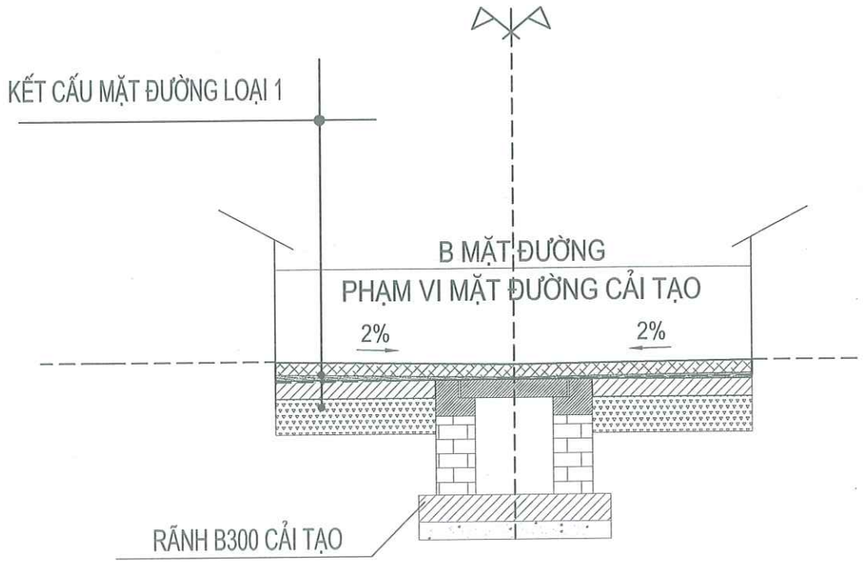

BAN QUẢN LÝ DỰ ÁN ĐẦU TƯ - HẠ TẦNG PHƯỜNG KHƯƠNG ĐÌNH
PHÊ DUYỆT
Theo Quyết định số:...634/QĐ-UBND
Ngày ....04.. tháng ....4.... năm 2026..
Ký tên:
Vũ Thanh Nghị

UBND PHƯỜNG KHƯƠNG ĐÌNH
PHÒNG KINH TẾ, HẠ TẦNG VÀ ĐÔ THỊ
THẨM ĐỊNH
Theo Văn bản số: ....151...../ KTHT&ĐT
Ngày ...04.. tháng ....4..... năm 2026..
Ký tên:
Lê Công Trường

UỶ BAN NHÂN DÂN PHƯỜNG KHƯƠNG ĐÌNH BAN QUẢN LÝ DỰ ÁN ĐẦU TƯ - HẠ TẦNG PHƯỜNG KHƯƠNG ĐÌNH	DỰ ÁN: CẢI TẠO ĐƯỜNG VÀ THOÁT NƯỚC NGÕ 105, 129 ĐƯỜNG NGUYỄN TRÃI, PHƯỜNG KHƯƠNG ĐÌNH	THỰC HIỆN	PHẠM THỊ LƯƠNG		HÀ NỘI, THÁNG 04 NĂM 2026 CÔNG TY CỔ PHẦN ĐẦU TƯ HOÀNG PHÁT T&T GIÁM ĐỐC NGUYỄN MẠNH TÚ	7CẮT NGANG ĐIỂN HÌNH - TUYẾN 19
ĐƠN VỊ TƯ VẤN: CÔNG TY CỔ PHẦN ĐẦU TƯ HOÀNG PHÁT T&T	BƯỚC: BÁO CÁO KINH TẾ KỸ THUẬT	CHỦ TRÌ THIẾT KẾ	LÊ DUY TÙNG			TỶ LỆ BẢN VẼ: 1/25 — BẢN VẼ SỐ: 01/01
		CHỦ NHIỆM DỰ ÁN	PHẠM TRỌNG QUỲNH			LẦN XUẤT BẢN: 01 — MÃ SỐ SẢN PHẨM: TVHP.1.2026

CẮT NGANG ĐIỂN HÌNH - TUYẾN 20

CÔNG TY CỔ PHẦN TƯ VẤN VÀ ĐẦU TƯ BẮC DƯƠNG
THẨM TRA
Theo Văn bản số: 261 / 2026 / BCAT
ngày: 31 tháng: 3 năm 2026
Chủ trì bộ môn ký tên:
Đặng văn Tuyển

MẶT ĐƯỜNG HIỆN TRẠNG

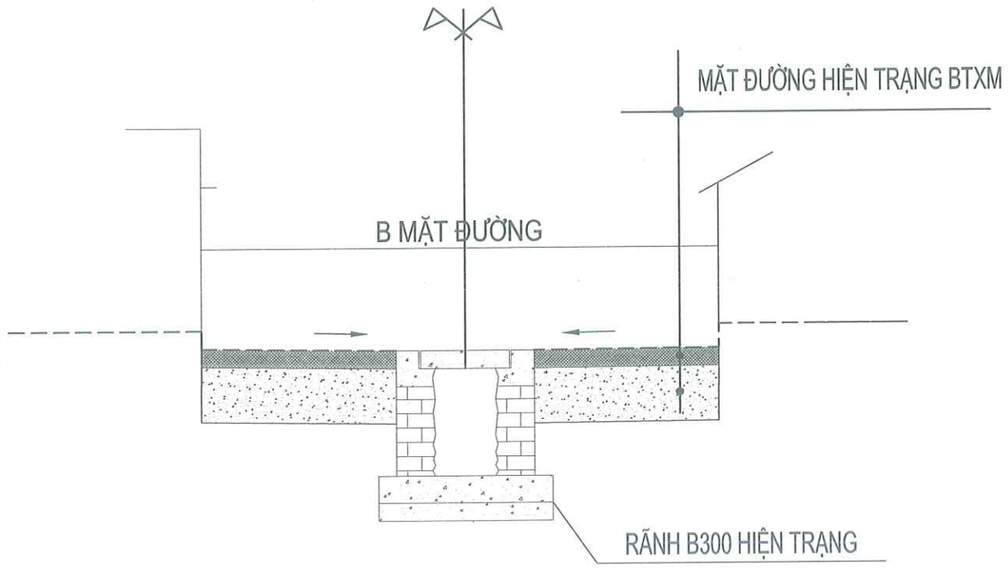

MẶT ĐƯỜNG CẢI TẠO

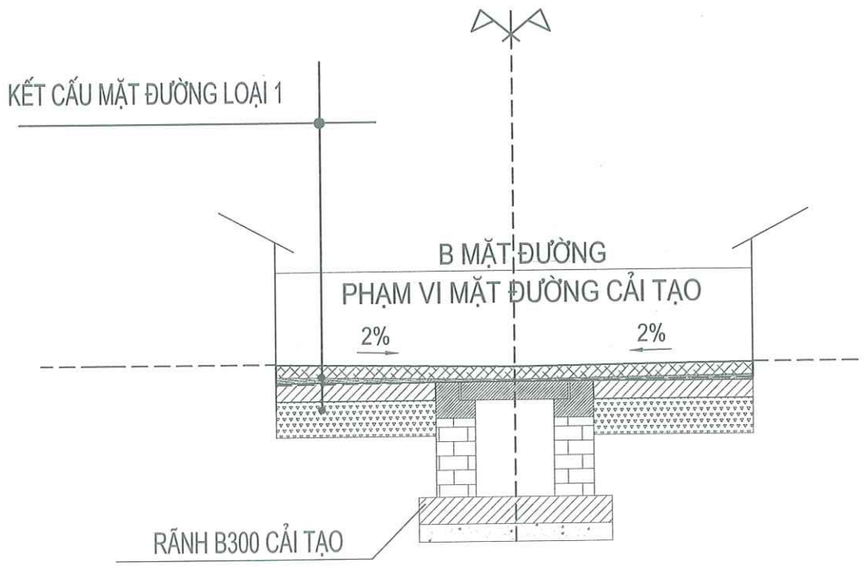

BAN QUẢN LÝ DỰ ÁN ĐẦU TƯ - HẠ TẦNG PHƯỜNG KHƯƠNG ĐÌNH
PHÊ DUYỆT
Theo Quyết định số: 634 / QĐ - UBND
Ngày 04 tháng 4 năm 2026
Ký tên:
Vũ Thanh Nghị

UBND PHƯỜNG KHƯƠNG ĐÌNH
PHÒNG KINH TẾ, HẠ TẦNG VÀ ĐÔ THỊ
THẨM ĐỊNH
Theo Văn bản số: 151 / KTHT&ĐT
Ngày 04 tháng 4 năm 2026
Ký tên:
Lê Công Trường

UỶ BAN NHÂN DÂN PHƯỜNG KHƯƠNG ĐÌNH BAN QUẢN LÝ DỰ ÁN ĐẦU TƯ - HẠ TẦNG PHƯỜNG KHƯƠNG ĐÌNH	DỰ ÁN: CẢI TẠO ĐƯỜNG VÀ THOÁT NƯỚC NGÕ 105, 129 ĐƯỜNG NGUYỄN TRÃI, PHƯỜNG KHƯƠNG ĐÌNH	THỰC HIỆN	PHẠM THỊ LƯƠNG		HÀ NỘI, THÁNG 04 NĂM 2026 CÔNG TY CỔ PHẦN ĐẦU TƯ HOÀNG PHÁT T&T GIÁM ĐỐC	7CẮT NGANG ĐIỂN HÌNH - TUYẾN 20
		CHỦ TRÌ THIẾT KẾ	LÊ DUY TÙNG			TỶ LỆ BẢN VẼ: 1/25 / BẢN VẼ SỐ: 01/01
ĐƠN VỊ TƯ VẤN: CÔNG TY CỔ PHẦN ĐẦU TƯ HOÀNG PHÁT T&T	BƯỚC: BÁO CÁO KINH TẾ KỸ THUẬT	CHỦ NHIỆM DỰ ÁN	PHẠM TRỌNG QUỲNH		NGUYỄN MẠNH TÚ	LẦN XUẤT BẢN: 01 / MÃ SỐ SẢN PHẨM: TVHP.1.2026

CẮT NGANG ĐIỂN HÌNH - TUYẾN 21

CÔNG TY CỔ PHẦN TƯ VẤN VÀ ĐẦU TƯ BẮC DƯƠNG
THẨM TRA
Theo Văn bản số: 261/2026/BCTT
ngày 31 tháng 3 năm 2026
Chủ trì bộ môn ký tên:
Đặng văn Tuyến

MẶT ĐƯỜNG HIỆN TRẠNG

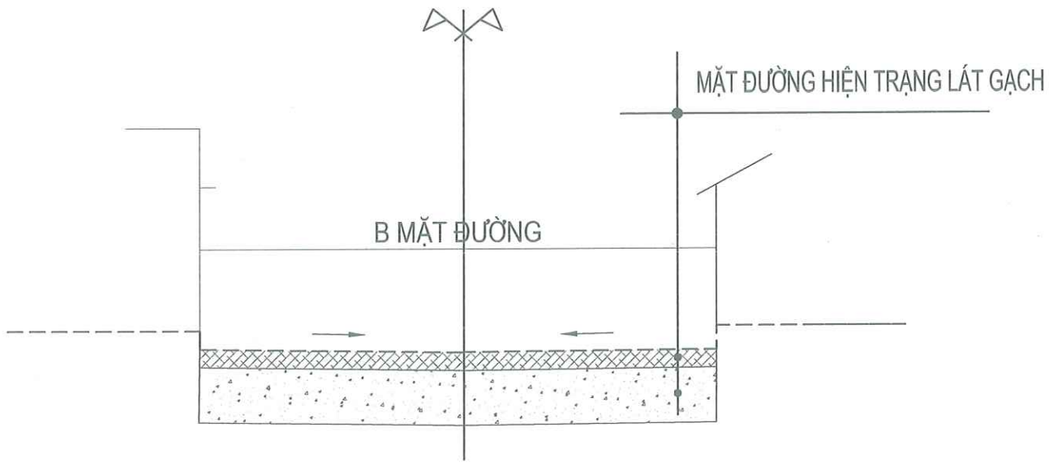

MẶT ĐƯỜNG CẢI TẠO

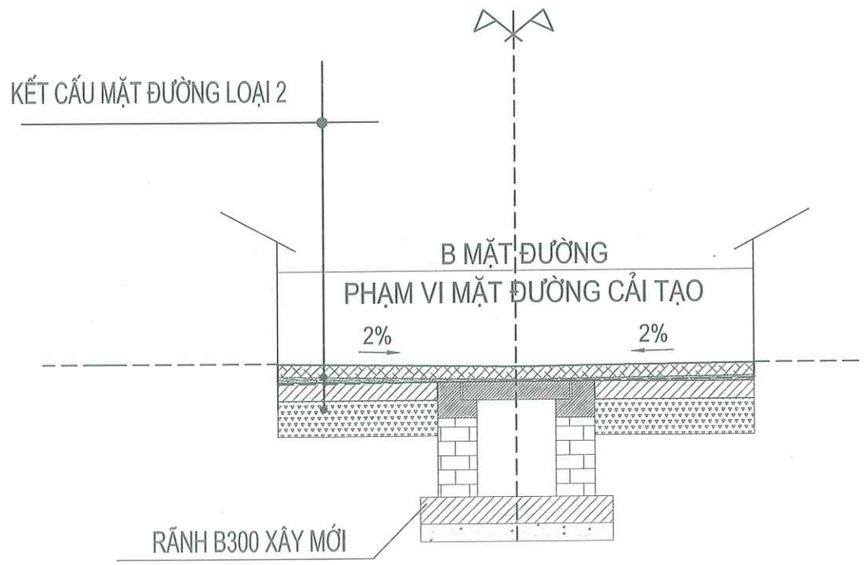

BAN QUẢN LÝ DỰ ÁN ĐẦU TƯ - HẠ TẦNG PHƯỜNG KHƯƠNG ĐÌNH
PHÊ DUYỆT
Theo Quyết định số: 634 / QĐ-UBND
Ngày 04 tháng 4 năm 2026
Ký tên:
Vũ Thanh Nghị

UBND PHƯỜNG KHƯƠNG ĐÌNH
PHÒNG KINH TẾ, HẠ TẦNG VÀ ĐÔ THỊ
THẨM ĐỊNH
Theo Văn bản số: 151 / KTHT&ĐT
Ngày 04 tháng 4 năm 2026
Ký tên:
Lê Công Trường

UỶ BAN NHÂN DÂN PHƯỜNG KHƯƠNG ĐÌNH BAN QUẢN LÝ DỰ ÁN ĐẦU TƯ - HẠ TẦNG PHƯỜNG KHƯƠNG ĐÌNH	DỰ ÁN: CẢI TẠO ĐƯỜNG VÀ THOÁT NƯỚC NGÕ 105, 129 ĐƯỜNG NGUYỄN TRÃI, PHƯỜNG KHƯƠNG ĐÌNH	THỰC HIỆN	PHẠM THỊ LƯƠNG		HÀ NỘI, THÁNG 04 NĂM 2026 CÔNG TY CỔ PHẦN ĐẦU TƯ HOÀNG PHÁT T&T GIÁM ĐỐC NGUYỄN MẠNH TÚ	7CẮT NGANG ĐIỂN HÌNH - TUYẾN 21
ĐƠN VỊ TƯ VẤN: CÔNG TY CỔ PHẦN ĐẦU TƯ HOÀNG PHÁT T&T	BƯỚC: BÁO CÁO KINH TẾ KỸ THUẬT	CHỦ TRÌ THIẾT KẾ	LÊ DUY TÙNG			TỶ LỆ BẢN VẼ: 1/25 — BẢN VẼ SỐ: 01/01
		CHỦ NHIỆM DỰ ÁN	PHẠM TRỌNG QUỲNH			LẦN XUẤT BẢN: 01 — MÃ SỐ SẢN PHẨM: TVHP.1.2026

CẮT NGANG ĐIỂN HÌNH - TUYẾN 22

CÔNG TY CỔ PHẦN TƯ VẤN VÀ ĐẦU TƯ BẮC DƯƠNG
THẨM TRA
Theo Văn bản số 26.1/2026/BCTT
ngày 31 tháng 3 năm 2026
Chủ trì bộ môn ký tên:
Đặng văn Tuyến

MẶT ĐƯỜNG HIỆN TRẠNG

ÁP DỤNG TỪ CỌC DT22 ĐẾN CỌC CT22

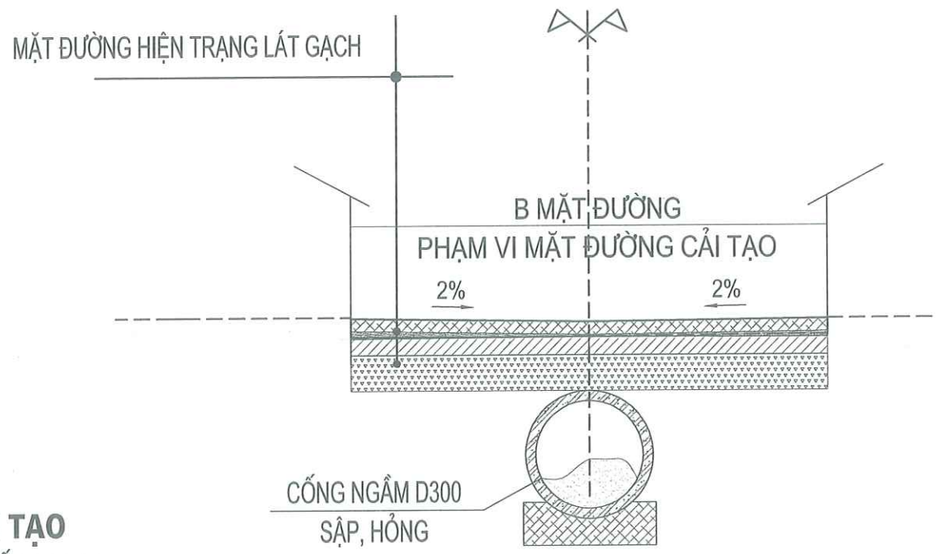

UBND PHƯỜNG KHƯƠNG ĐÌNH
PHÒNG KINH TẾ, HẠ TẦNG VÀ ĐÔ THỊ
THẨM ĐỊNH
Theo Văn bản số: 151 / KTHT&ĐT
Ngày 04 tháng 4 năm 2026.
Ký tên:
Lê Công Trường

MẶT ĐƯỜNG CẢI TẠO

ÁP DỤNG TỪ CỌC DT22 ĐẾN CỌC D1

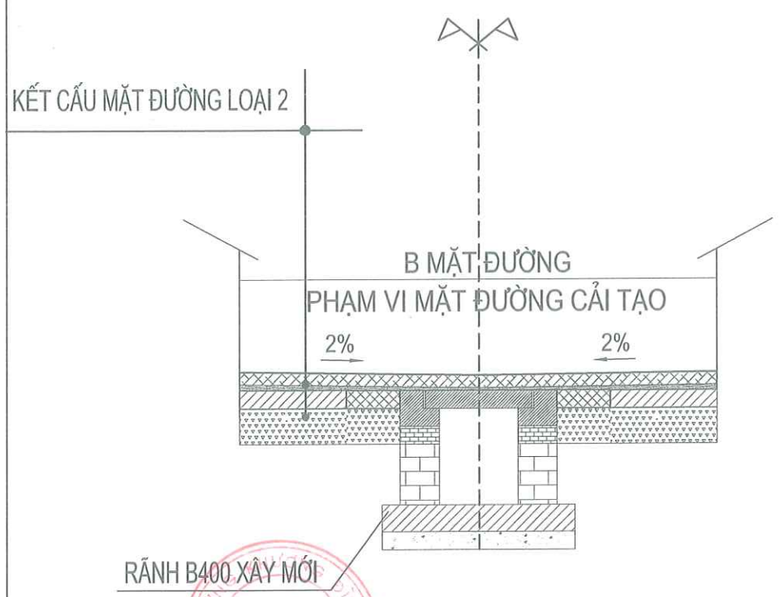

MẶT ĐƯỜNG CẢI TẠO

ÁP DỤNG TỪ CỌC D1 ĐẾN CỌC CT22

BAN QUẢN LÝ DỰ ÁN ĐẦU TƯ - HẠ TẦNG PHƯỜNG KHƯƠNG ĐÌNH
PHÊ DUYỆT
Theo Quyết định số: 04/QĐ-UBND
Ngày 04 tháng 4 năm 2026
Ký tên:
Vũ Thanh Nghị

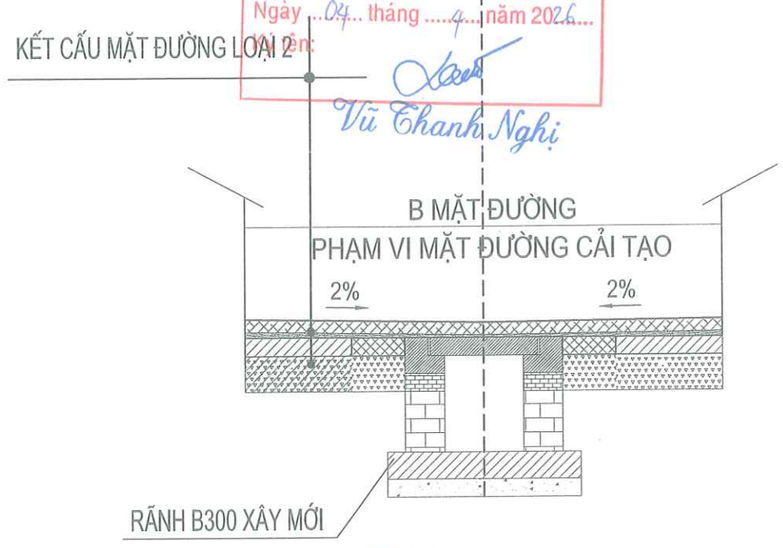

UỶ BAN NHÂN DÂN PHƯỜNG KHƯƠNG ĐÌNH BAN QUẢN LÝ DỰ ÁN ĐẦU TƯ - HẠ TẦNG PHƯỜNG KHƯƠNG ĐÌNH	DỰ ÁN: CẢI TẠO ĐƯỜNG VÀ THOÁT NƯỚC NGÕ 105, 129 ĐƯỜNG NGUYỄN TRÃI, PHƯỜNG KHƯƠNG ĐÌNH	THỰC HIỆN	PHẠM THỊ LƯƠNG	HÀ NỘI, THÁNG 04 NĂM 2026 CÔNG TY CỔ PHẦN ĐẦU TƯ HOÀNG PHÁT T&T GIÁM ĐỐC NGUYỄN MẠNH TÚ	CẮT NGANG ĐIỂN HÌNH - TUYẾN 22
ĐƠN VỊ TƯ VẤN: CÔNG TY CỔ PHẦN ĐẦU TƯ HOÀNG PHÁT T&T	BƯỚC: BÁO CÁO KINH TẾ KỸ THUẬT	CHỦ TRÌ THIẾT KẾ	LÊ DUY TÙNG		TỶ LỆ BẢN VẼ: 1/25 — BẢN VẼ SỐ: 01/01
		CHỦ NHIỆM DỰ ÁN	PHẠM TRỌNG QUỲNH		LẦN XUẤT BẢN: 01 — MÃ SỐ SẢN PHẨM: TVHP.1.2026

CẮT NGANG ĐIỂN HÌNH - TUYẾN 23

CÔNG TY CỔ PHẦN TƯ VẤN VÀ ĐẦU TƯ BẮC DƯƠNG
THẨM TRA
Theo Văn bản số 261 / 2026 / BCTT
ngày 31 tháng 3 năm 2026
Chủ trì bộ môn ký tên:
Đặng văn Tuyến

UBND PHƯỜNG KHƯƠNG ĐÌNH
PHÒNG KINH TẾ, HẠ TẦNG VÀ ĐÔ THỊ
THẨM ĐỊNH
Theo Văn bản số: 151 / KTHT&ĐT
Ngày 04 tháng 4 năm 2026
Ký tên:
Lê Công Trường

MẶT ĐƯỜNG HIỆN TRẠNG

ÁP DỤNG TỪ CỌC DT23 ĐẾN CỌC CT23

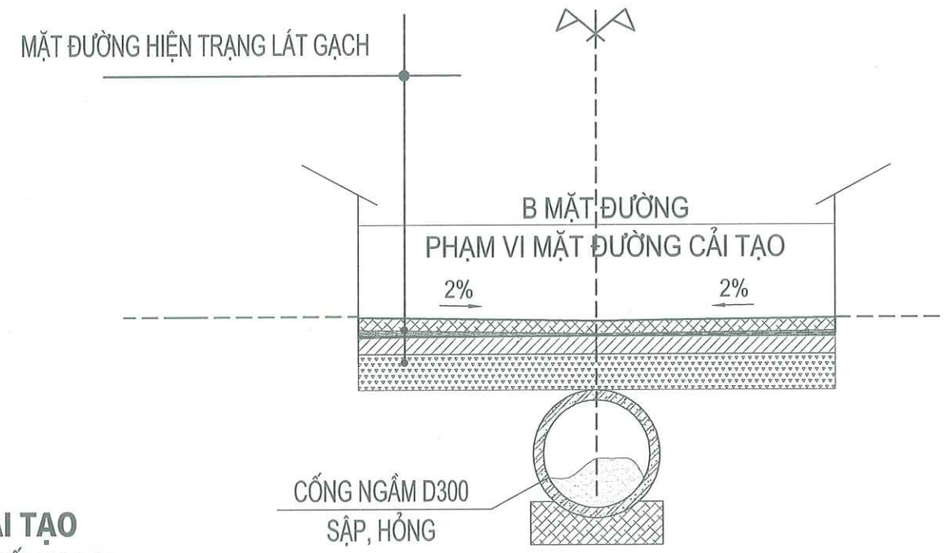

MẶT ĐƯỜNG CẢI TẠO

ÁP DỤNG TỪ CỌC DT23 ĐẾN CỌC D2

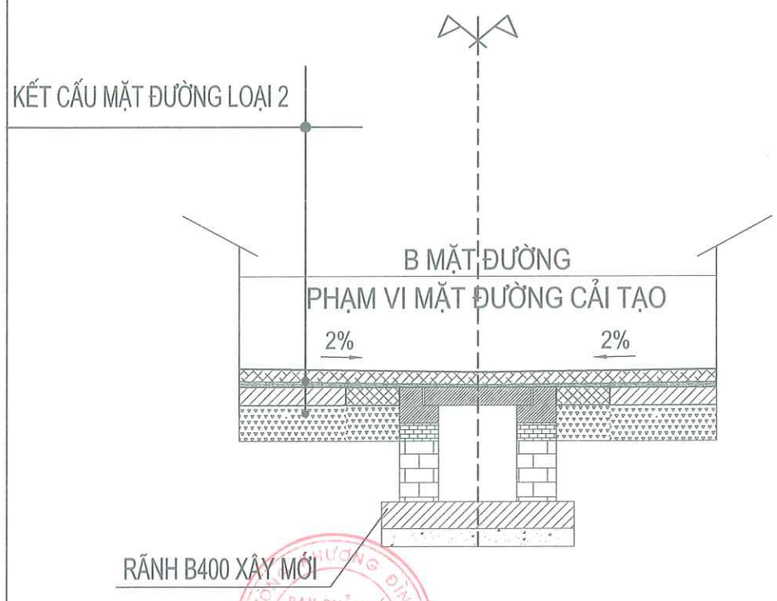

MẶT ĐƯỜNG CẢI TẠO

ÁP DỤNG TỪ CỌC D2 ĐẾN CỌC CT23

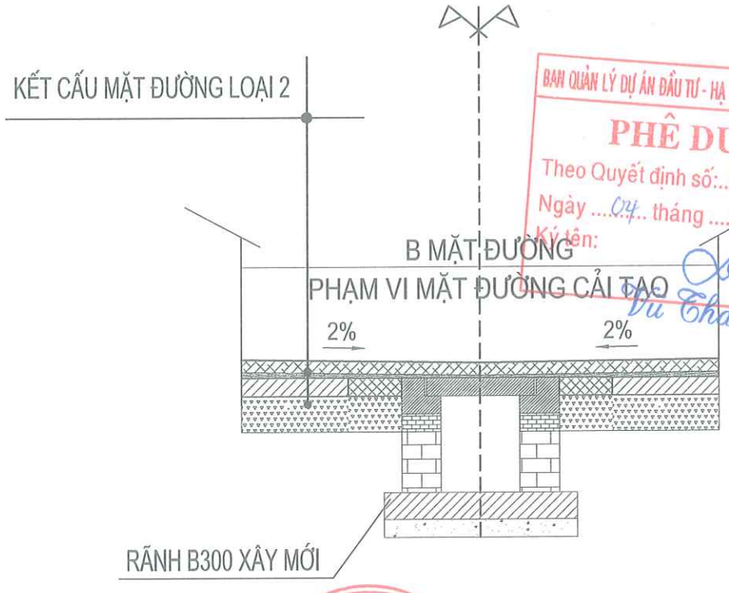

BAN QUẢN LÝ DỰ ÁN ĐẦU TƯ - HẠ TẦNG PHƯỜNG KHƯƠNG ĐÌNH
PHÊ DUYỆT
Theo Quyết định số: 634 / QĐ - UBND
Ngày 04 tháng 4 năm 2026
Ký tên:
Vũ Thanh Nghị

UỶ BAN NHÂN DÂN PHƯỜNG KHƯƠNG ĐÌNH **BAN QUẢN LÝ DỰ ÁN ĐẦU TƯ - HẠ TẦNG PHƯỜNG KHƯƠNG ĐÌNH** **ĐƠN VỊ TƯ VẤN:** **CÔNG TY CỔ PHẦN ĐẦU TƯ HOÀNG PHÁT T&T**	**DỰ ÁN: CẢI TẠO ĐƯỜNG VÀ THOÁT NƯỚC NGÕ 105, 129 ĐƯỜNG NGUYỄN TRÃI, PHƯỜNG KHƯƠNG ĐÌNH** BƯỚC: BÁO CÁO KINH TẾ KỸ THUẬT	THỰC HIỆN	PHẠM THỊ LƯƠNG		HÀ NỘI, THÁNG 04 NĂM 2026 CÔNG TY CỔ PHẦN ĐẦU TƯ HOÀNG PHÁT T&T GIÁM ĐỐC NGUYỄN MẠNH TÚ	**CẮT NGANG ĐIỂN HÌNH - TUYẾN 23**
		CHỦ TRÌ THIẾT KẾ	LÊ DUY TÙNG			TỶ LỆ BẢN VẼ: 1/25 — BẢN VẼ SỐ: 01/01
		CHỦ NHIỆM DỰ ÁN	PHẠM TRỌNG QUỲNH			LẦN XUẤT BẢN: 01 — MÃ SỐ SẢN PHẨM: TVHP.1.2026

CẮT NGANG ĐIỂN HÌNH - TUYẾN 24

CÔNG TY CỔ PHẦN TƯ VẤN VÀ ĐẦU TƯ BẮC DƯƠNG
THẨM TRA
Theo Văn bản số 26.1 /2026/BCTT
ngày 31 tháng 3 năm 2026
Chủ trì bộ môn ký tên:
Đặng văn Tuyển

MẶT ĐƯỜNG HIỆN TRẠNG

ÁP DỤNG TỪ CỌC DT24 ĐẾN CỌC CT24
ĐOẠN VUỐT NỐI RA ĐƯỜNG THƯỢNG ĐÌNH

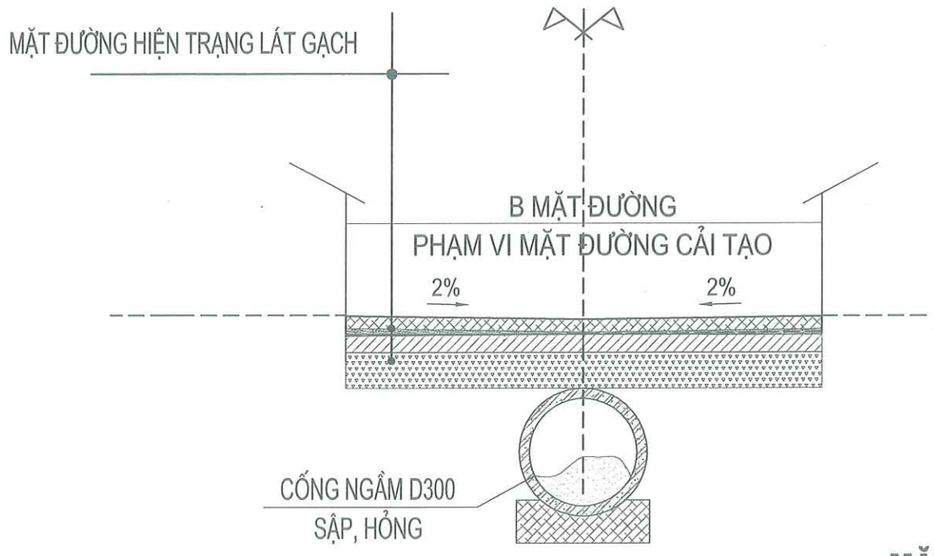

MẶT ĐƯỜNG CẢI TẠO

ÁP DỤNG TỪ CỌC DT24 ĐẾN CỌC CT24

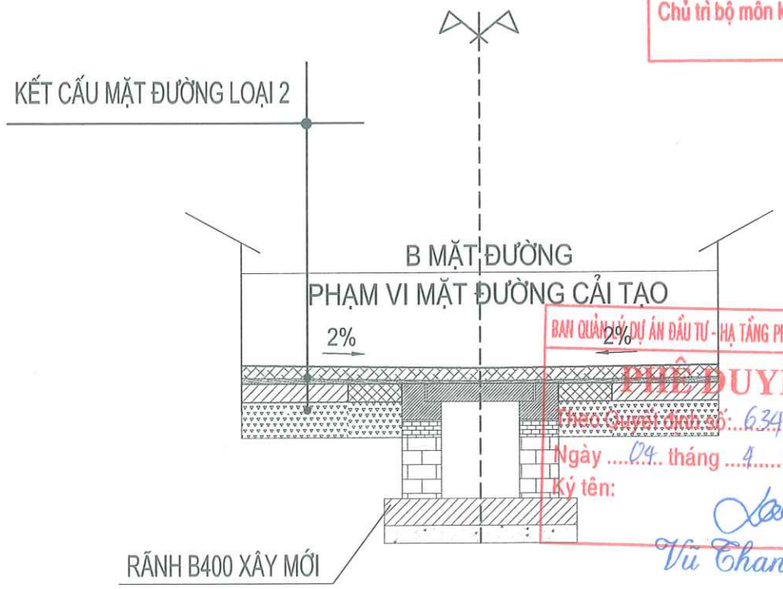

BAN QUẢN LÝ DỰ ÁN ĐẦU TƯ - HẠ TẦNG PHƯỜNG KHƯƠNG ĐÌNH
PHÊ DUYỆT
Theo Quyết định số: 634 / QĐ-UBND
Ngày 04 tháng 4 năm 2026
Ký tên:
Vũ Thanh Nghị

MẶT ĐƯỜNG CẢI TẠO

ĐOẠN VUỐT NỐI RA ĐƯỜNG THƯỢNG ĐÌNH

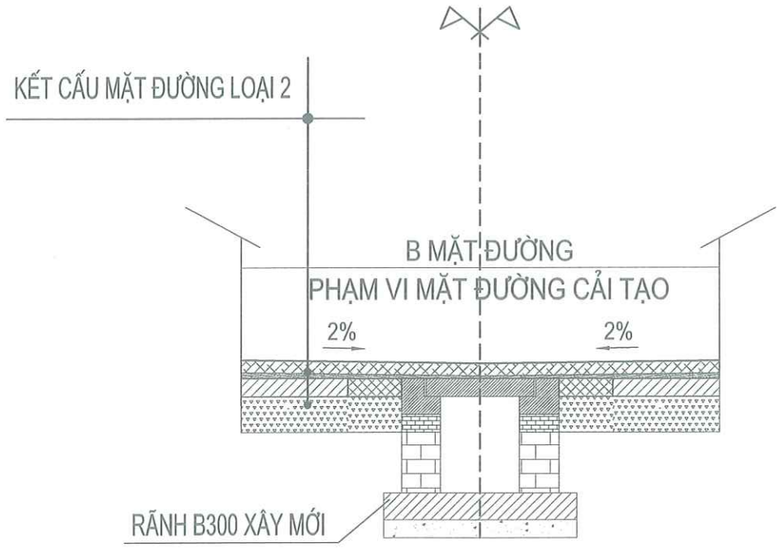

UBND PHƯỜNG KHƯƠNG ĐÌNH
PHÒNG KINH TẾ, HẠ TẦNG VÀ ĐÔ THỊ
THẨM ĐỊNH
Theo Văn bản số: 151 / KTHT&ĐT
Ngày 04 tháng 4 năm 2026
Ký tên:
Lê Công Trường

UỶ BAN NHÂN DÂN PHƯỜNG KHƯƠNG ĐÌNH BAN QUẢN LÝ DỰ ÁN ĐẦU TƯ - HẠ TẦNG PHƯỜNG KHƯƠNG ĐÌNH	DỰ ÁN: CẢI TẠO ĐƯỜNG VÀ THOÁT NƯỚC NGÕ 105, 129 ĐƯỜNG NGUYỄN TRÃI, PHƯỜNG KHƯƠNG ĐÌNH	THỰC HIỆN	PHẠM THỊ LƯƠNG		HÀ NỘI, THÁNG 04 NĂM 2026 CÔNG TY CỔ PHẦN ĐẦU TƯ HOÀNG PHÁT T&T GIÁM ĐỐC	CẮT NGANG ĐIỂN HÌNH - TUYẾN 24	
ĐƠN VỊ TƯ VẤN: CÔNG TY CỔ PHẦN ĐẦU TƯ HOÀNG PHÁT T&T	BƯỚC: BÁO CÁO KINH TẾ KỸ THUẬT	CHỦ TRÌ THIẾT KẾ	LÊ DUY TÙNG			TỶ LỆ BẢN VẼ: 1/25	BẢN VẼ SỐ: 01/01
		CHỦ NHIỆM DỰ ÁN	PHẠM TRỌNG QUỲNH		NGUYỄN MẠNH TÚ	LẦN XUẤT BẢN: 01	MÃ SỐ SẢN PHẨM: TVHP.1.2026

CẮT NGANG ĐIỂN HÌNH - TUYẾN 25

CÔNG TY CỔ PHẦN TƯ VẤN VÀ ĐẦU TƯ BẮC DƯƠNG
THẨM TRA
Theo Văn bản số: 261 / 2026/BCTT
ngày 31 tháng 3 năm 2026
Chủ trì bộ môn ký tên:
Đặng văn Tuyến

MẶT ĐƯỜNG HIỆN TRẠNG

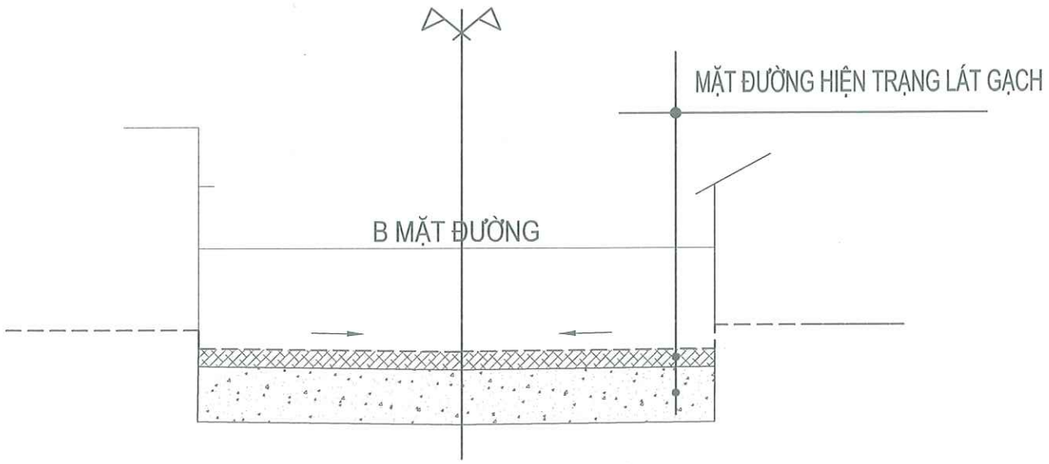

MẶT ĐƯỜNG CẢI TẠO

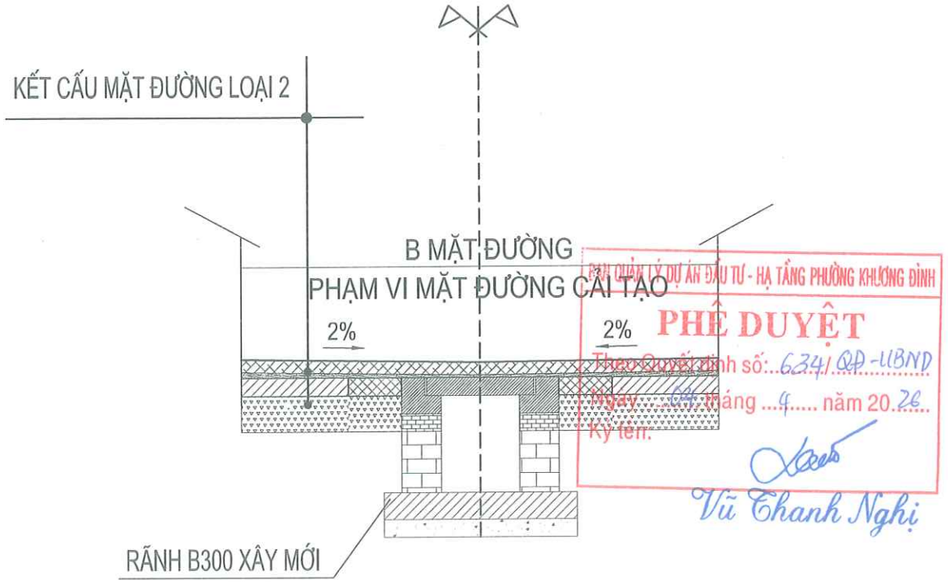

BAN QUẢN LÝ DỰ ÁN ĐẦU TƯ - HẠ TẦNG PHƯỜNG KHƯƠNG ĐÌNH
PHÊ DUYỆT
Theo Quyết định số: 6241/QĐ-UBND
Ngày 30 tháng 4 năm 2026
Ký tên:
Vũ Thanh Nghị

UBND PHƯỜNG KHƯƠNG ĐÌNH
PHÒNG KINH TẾ, HẠ TẦNG VÀ ĐÔ THỊ
THẨM ĐỊNH
Theo Văn bản số: 151 / KTHT&ĐT
Ngày 04 tháng 4 năm 2026
Ký tên:
Lê Công Trường

UỶ BAN NHÂN DÂN PHƯỜNG KHƯƠNG ĐÌNH BAN QUẢN LÝ DỰ ÁN ĐẦU TƯ - HẠ TẦNG PHƯỜNG KHƯƠNG ĐÌNH	DỰ ÁN: CẢI TẠO ĐƯỜNG VÀ THOÁT NƯỚC NGÕ 105, 129 ĐƯỜNG NGUYỄN TRÃI, PHƯỜNG KHƯƠNG ĐÌNH	THỰC HIỆN	PHẠM THỊ LƯƠNG		HÀ NỘI, THÁNG 04 NĂM 2026 CÔNG TY CỔ PHẦN ĐẦU TƯ HOÀNG PHÁT T&T GIÁM ĐỐC NGUYỄN MẠNH TÚ	CẮT NGANG ĐIỂN HÌNH - TUYẾN 25
ĐƠN VỊ TƯ VẤN: CÔNG TY CỔ PHẦN ĐẦU TƯ HOÀNG PHÁT T&T	BƯỚC: BÁO CÁO KINH TẾ KỸ THUẬT	CHỦ TRÌ THIẾT KẾ	LÊ DUY TÙNG			TỶ LỆ BẢN VẼ: 1/25 — BẢN VẼ SỐ: 01/01
		CHỦ NHIỆM DỰ ÁN	PHẠM TRỌNG QUỲNH			LẦN XUẤT BẢN: 01 — MÃ SỐ SẢN PHẨM: TVHP.1.2026

CẮT NGANG ĐIỂN HÌNH - TUYẾN 26

CÔNG TY CỔ PHẦN TƯ VẤN VÀ ĐẦU TƯ BẮC DƯƠNG
THẨM TRA
Theo Văn bản số 26.1 / 2026/BCTT
ngày 31 tháng 3 năm 2026
Chủ trì bộ môn ký tên:
Đặng văn Tuyển

MẶT ĐƯỜNG HIỆN TRẠNG

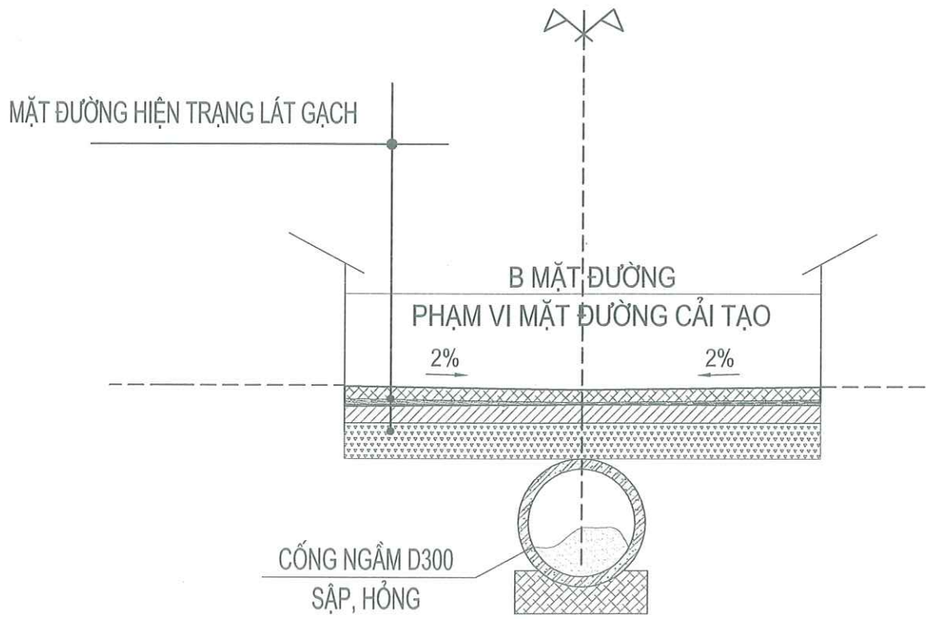

MẶT ĐƯỜNG CẢI TẠO

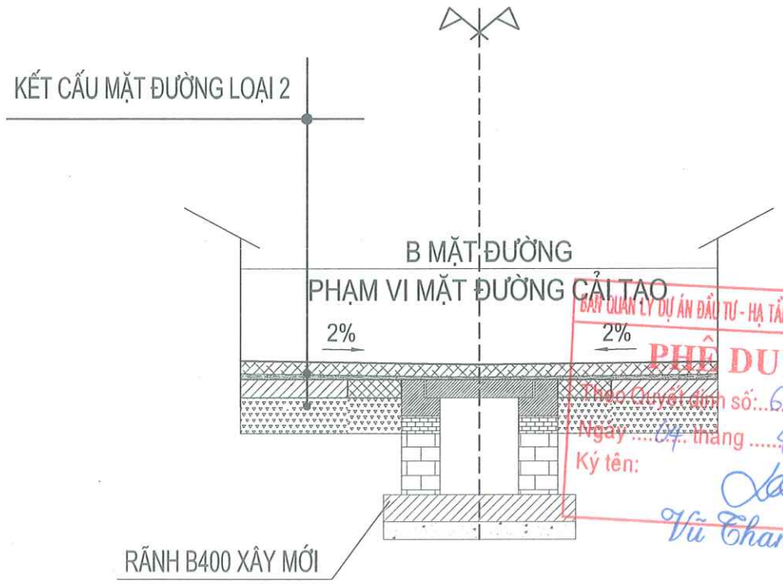

BAN QUẢN LÝ DỰ ÁN ĐẦU TƯ - HẠ TẦNG PHƯỜNG KHƯƠNG ĐÌNH
PHÊ DUYỆT
Theo Quyết định số 634 / QĐ - UBND
Ngày 04 tháng 4 năm 2026
Ký tên:
Vũ Thanh Nghị

UBND PHƯỜNG KHƯƠNG ĐÌNH
PHÒNG KINH TẾ, HẠ TẦNG VÀ ĐÔ THỊ
THẨM ĐỊNH
Theo Văn bản số: 151 / KTHT&ĐT
Ngày 04 tháng 4 năm 2026
Ký tên:
Lê Công Trường

UỶ BAN NHÂN DÂN PHƯỜNG KHƯƠNG ĐÌNH BAN QUẢN LÝ DỰ ÁN ĐẦU TƯ - HẠ TẦNG PHƯỜNG KHƯƠNG ĐÌNH	DỰ ÁN: CẢI TẠO ĐƯỜNG VÀ THOÁT NƯỚC NGÕ 105, 129 ĐƯỜNG NGUYỄN TRÃI, PHƯỜNG KHƯƠNG ĐÌNH	THỰC HIỆN	PHẠM THỊ LƯƠNG		HÀ NỘI, THÁNG 04 NĂM 2026 CÔNG TY CỔ PHẦN ĐẦU TƯ HOÀNG PHÁT T&T GIÁM ĐỐC	CẮT NGANG ĐIỂN HÌNH - TUYẾN 26	
ĐƠN VỊ TƯ VẤN: CÔNG TY CỔ PHẦN ĐẦU TƯ HOÀNG PHÁT T&T	BƯỚC: BÁO CÁO KINH TẾ KỸ THUẬT	CHỦ TRÌ THIẾT KẾ	LÊ DUY TÙNG		NGUYỄN MẠNH TÚ	TỶ LỆ BẢN VẼ: 1/25	BẢN VẼ SỐ: 01/01
		CHỦ NHIỆM DỰ ÁN	PHẠM TRỌNG QUỲNH			LẦN XUẤT BẢN: 01	MÃ SỐ SẢN PHẨM: TVHP.1.2026

CẮT NGANG ĐIỂN HÌNH - TUYẾN 27

CÔNG TY CỔ PHẦN TƯ VẤN VÀ ĐẦU TƯ BẮC DƯƠNG
THẨM TRA
Theo Văn bản số: 26.1.1.2026/BCTT
ngày 31 tháng 3 năm 2026
Chủ trì bộ môn ký tên:
Đặng văn Tuyến

MẶT ĐƯỜNG HIỆN TRẠNG

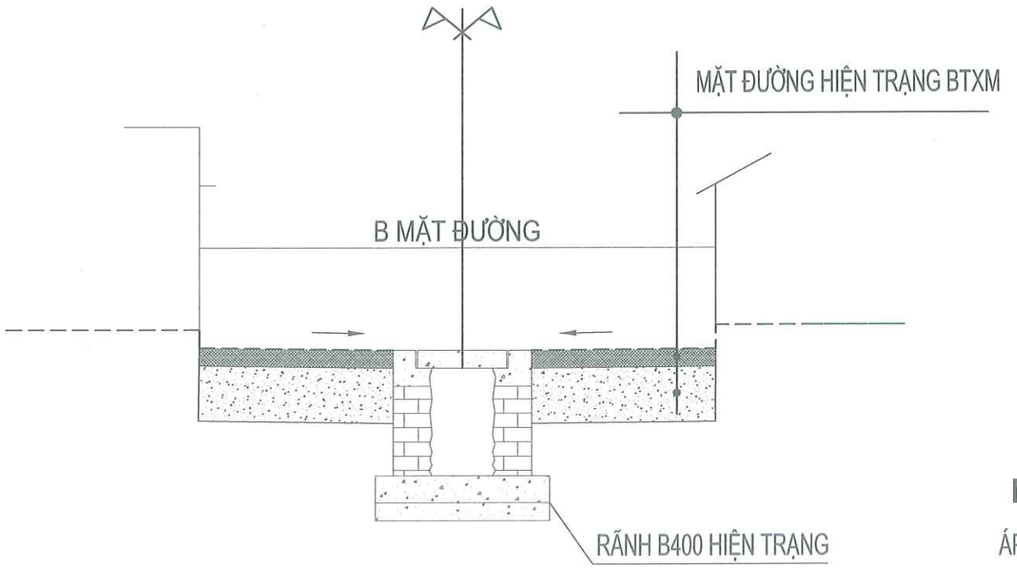

MẶT ĐƯỜNG CẢI TẠO

ÁP DỤNG TỪ CỌC 1A ĐẾN CỌC T30

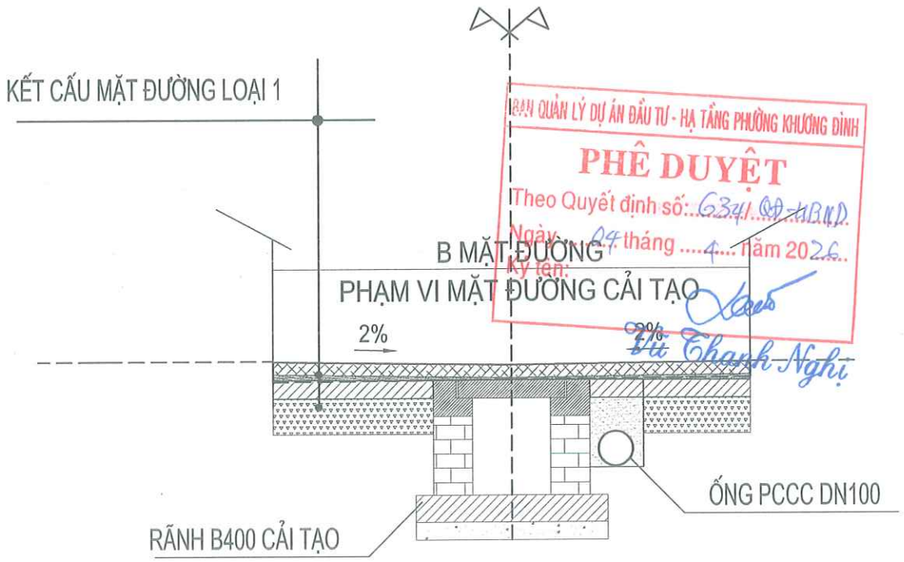

BAN QUẢN LÝ DỰ ÁN ĐẦU TƯ - HẠ TẦNG PHƯỜNG KHƯƠNG ĐÌNH
PHÊ DUYỆT
Theo Quyết định số: 634/QĐ-UBND
Ngày 04 tháng 4 năm 2026
Ký tên:
Lê Thanh Nghị

MẶT ĐƯỜNG CẢI TẠO

ÁP DỤNG TỪ CỌC T30 ĐẾN CỌC CT27

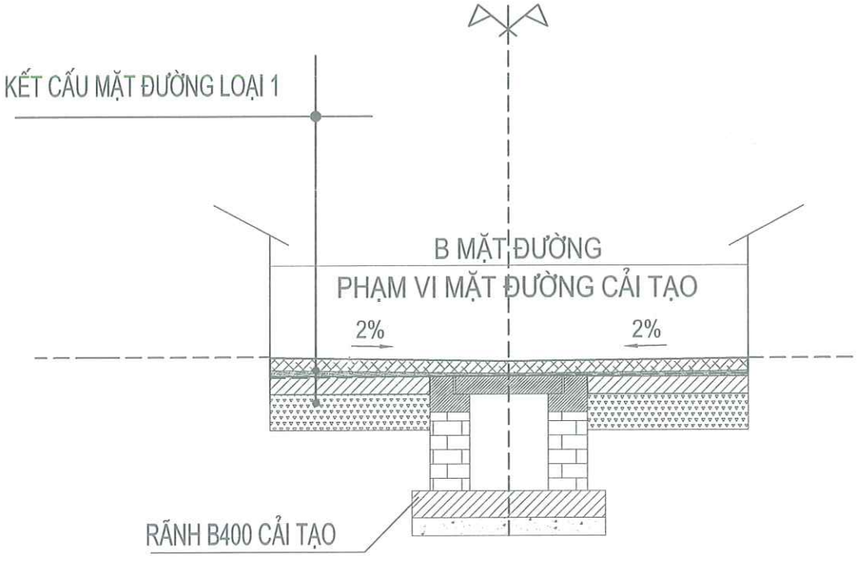

UBND PHƯỜNG KHƯƠNG ĐÌNH
PHÒNG KINH TẾ, HẠ TẦNG VÀ ĐÔ THỊ
THẨM ĐỊNH
Theo Văn bản số: 151/KTHT&ĐT
Ngày 09 tháng 4 năm 2026
Ký tên:
Lê Công Trường

UỶ BAN NHÂN DÂN PHƯỜNG KHƯƠNG ĐÌNH BAN QUẢN LÝ DỰ ÁN ĐẦU TƯ - HẠ TẦNG PHƯỜNG KHƯƠNG ĐÌNH	DỰ ÁN: CẢI TẠO ĐƯỜNG VÀ THOÁT NƯỚC NGÕ 105, 129 ĐƯỜNG NGUYỄN TRÃI, PHƯỜNG KHƯƠNG ĐÌNH	THỰC HIỆN	PHẠM THỊ LƯƠNG		HÀ NỘI, THÁNG 04 NĂM 2026 CÔNG TY CỔ PHẦN ĐẦU TƯ HOÀNG PHÁT T&T GIÁM ĐỐC	CẮT NGANG ĐIỂN HÌNH - TUYẾN 35
ĐƠN VỊ TƯ VẤN: CÔNG TY CỔ PHẦN ĐẦU TƯ HOÀNG PHÁT T&T	BƯỚC: BÁO CÁO KINH TẾ KỸ THUẬT	CHỦ TRÌ THIẾT KẾ	LÊ DUY TÙNG		NGUYỄN MẠNH TÚ	TỶ LỆ BẢN VẼ: 1/25 / BẢN VẼ SỐ: 01/01
		CHỦ NHIỆM DỰ ÁN	PHẠM TRỌNG QUỲNH			LẦN XUẤT BẢN: 01 / MÃ SỐ SẢN PHẨM: TVHP.1.2026

CẮT NGANG ĐIỂN HÌNH - TUYẾN 28

CÔNG TY CỔ PHẦN TƯ VẤN VÀ ĐẦU TƯ BẮC DƯƠNG
THẨM TRA
Theo Văn bản số: 261 / 2026 / KTT
ngày 31 tháng 3 năm 2026
Chủ trì bộ môn ký tên:
Đặng văn Tuyển

MẶT ĐƯỜNG HIỆN TRẠNG

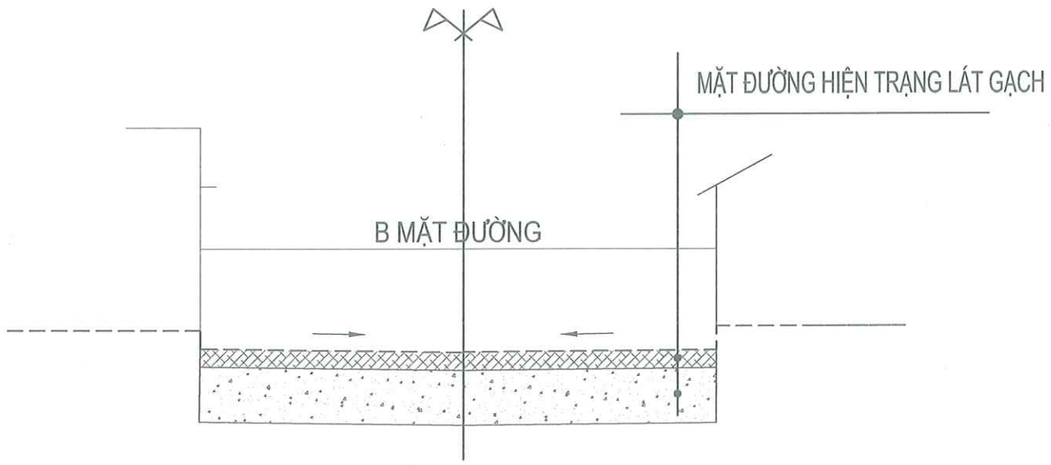

MẶT ĐƯỜNG CẢI TẠO

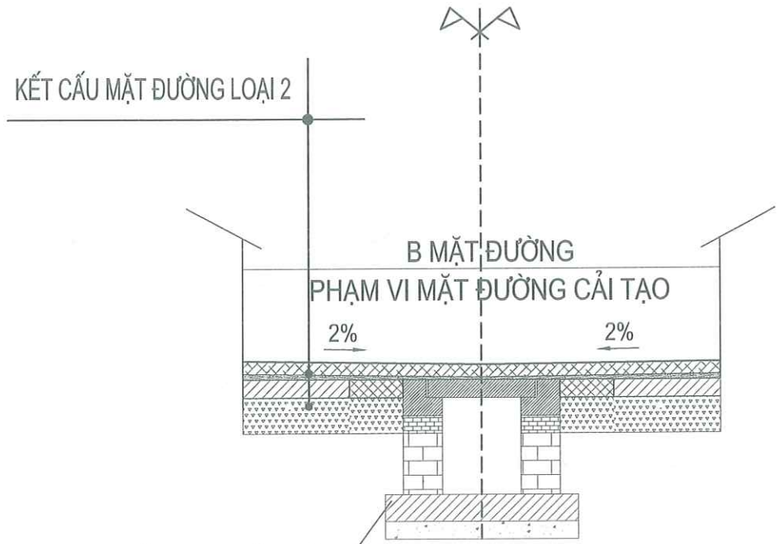

BAN QUẢN LÝ DỰ ÁN ĐẦU TƯ - HẠ TẦNG PHƯỜNG KHƯƠNG ĐÌNH
PHÊ DUYỆT
Theo Quyết định số: 634 / QĐ - UBND
Ngày 04 tháng 4 năm 2026
Ký tên:
Vũ Thanh Nghị

UBND PHƯỜNG KHƯƠNG ĐÌNH
PHÒNG KINH TẾ, HẠ TẦNG VÀ ĐÔ THỊ
THẨM ĐỊNH
Theo Văn bản số: 151 / KTHT&ĐT
Ngày 09 tháng 4 năm 2026
Ký tên:
Lê Công Trường

UỶ BAN NHÂN DÂN PHƯỜNG KHƯƠNG ĐÌNH BAN QUẢN LÝ DỰ ÁN ĐẦU TƯ - HẠ TẦNG PHƯỜNG KHƯƠNG ĐÌNH	DỰ ÁN: CẢI TẠO ĐƯỜNG VÀ THOÁT NƯỚC NGÕ 105, 129 ĐƯỜNG NGUYỄN TRÃI, PHƯỜNG KHƯƠNG ĐÌNH	THỰC HIỆN	PHẠM THỊ LƯƠNG		HÀ NỘI, THÁNG 04 NĂM 2026 CÔNG TY CỔ PHẦN ĐẦU TƯ HOÀNG PHÁT T&T GIÁM ĐỐC	CẮT NGANG ĐIỂN HÌNH - TUYẾN 28
ĐƠN VỊ TƯ VẤN: CÔNG TY CỔ PHẦN ĐẦU TƯ HOÀNG PHÁT T&T	BƯỚC: BÁO CÁO KINH TẾ KỸ THUẬT	CHỦ TRÌ THIẾT KẾ	LÊ DUY TÙNG			TỶ LỆ BẢN VẼ: 1/25 / BẢN VẼ SỐ: 01/01
		CHỦ NHIỆM DỰ ÁN	PHẠM TRỌNG QUỲNH		NGUYỄN MẠNH TÚ	LẦN XUẤT BẢN: 01 / MÃ SỐ SẢN PHẨM: TVHP.1.2026

CẮT NGANG ĐIỂN HÌNH - TUYẾN 29

CÔNG TY CỔ PHẦN TƯ VẤN VÀ ĐẦU TƯ BẮC DƯƠNG
THẨM TRA
Theo Văn bản số...26.1./2026/B.T.T
ngày...31....tháng....3...năm 20.26
Chủ trì bộ môn ký tên:
Đặng văn Tuyến

MẶT ĐƯỜNG HIỆN TRẠNG

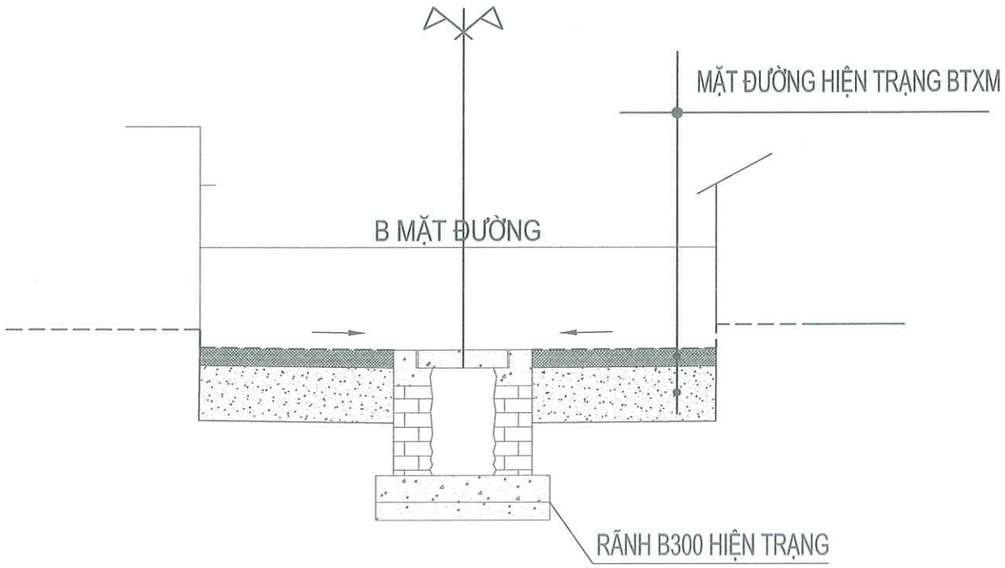

MẶT ĐƯỜNG CẢI TẠO

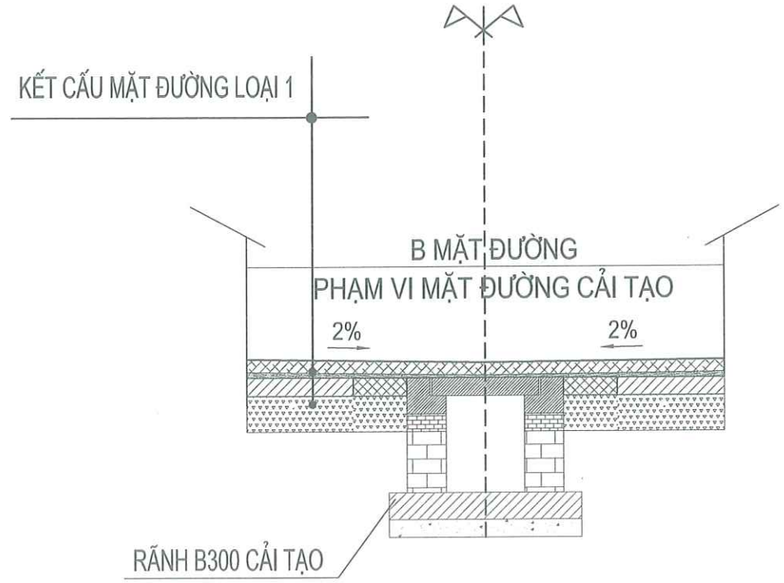

BAN QUẢN LÝ DỰ ÁN ĐẦU TƯ - HẠ TẦNG PHƯỜNG KHƯƠNG ĐÌNH
PHÊ DUYỆT
Theo Quyết định số: 634 / QĐ-UBND
Ngày ...04.. tháng ...4.... năm 20.26..
Ký tên:
Vũ Thanh Nghị

UBND PHƯỜNG KHƯƠNG ĐÌNH
PHÒNG KINH TẾ, HẠ TẦNG VÀ ĐÔ THỊ
THẨM ĐỊNH
Theo Văn bản số: ....151..../ KTHT&ĐT
Ngày ...04.. tháng ....4.... năm 20.26..
Ký tên:
Lê Công Trường

UỶ BAN NHÂN DÂN PHƯỜNG KHƯƠNG ĐÌNH BAN QUẢN LÝ DỰ ÁN ĐẦU TƯ - HẠ TẦNG PHƯỜNG KHƯƠNG ĐÌNH	DỰ ÁN: CẢI TẠO ĐƯỜNG VÀ THOÁT NƯỚC NGÕ 105, 129 ĐƯỜNG NGUYỄN TRÃI, PHƯỜNG KHƯƠNG ĐÌNH	THỰC HIỆN	PHẠM THỊ LƯƠNG		HÀ NỘI, THÁNG 04 NĂM 2026 CÔNG TY CỔ PHẦN ĐẦU TƯ HOÀNG PHÁT T&T GIÁM ĐỐC	CẮT NGANG ĐIỂN HÌNH - TUYẾN 29
ĐƠN VỊ TƯ VẤN: CÔNG TY CỔ PHẦN ĐẦU TƯ HOÀNG PHÁT T&T	BƯỚC: BÁO CÁO KINH TẾ KỸ THUẬT	CHỦ TRÌ THIẾT KẾ	LÊ DUY TÙNG		NGUYỄN MẠNH TÚ	TỶ LỆ BẢN VẼ: 1/25 / BẢN VẼ SỐ: 01/01
		CHỦ NHIỆM DỰ ÁN	PHẠM TRỌNG QUỲNH			LẦN XUẤT BẢN: 01 / MÃ SỐ SẢN PHẨM: TVHP.1.2026

CẮT NGANG ĐIỂN HÌNH - TUYẾN 30

CÔNG TY CỔ PHẦN TƯ VẤN VÀ ĐẦU TƯ BẮC DƯƠNG
THẨM TRA
Theo Văn bản số 261 / 2026/BCTT
ngày 31 tháng 3 năm 2026
Chủ trì bộ môn ký tên:
Đặng văn Tuyển

MẶT ĐƯỜNG HIỆN TRẠNG

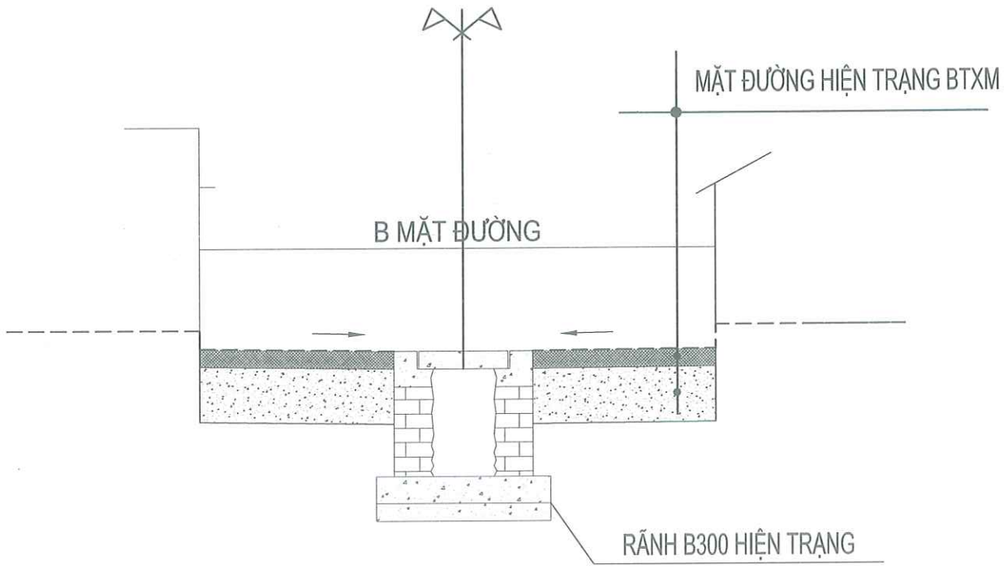

MẶT ĐƯỜNG CẢI TẠO

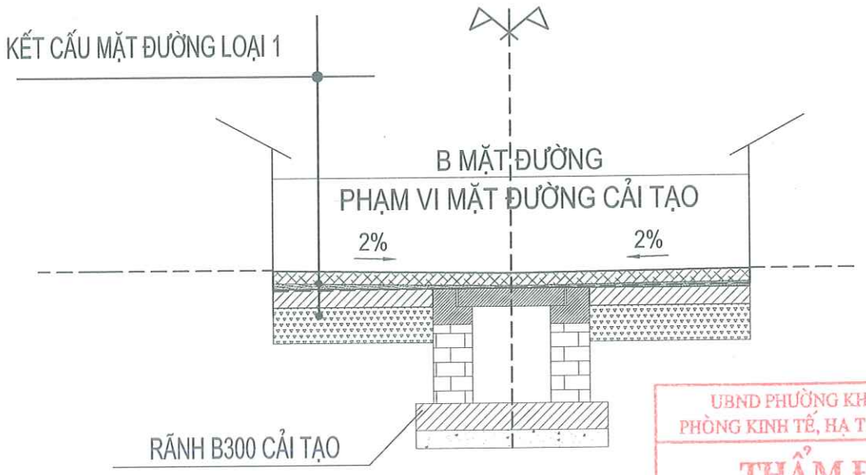

UBND PHƯỜNG KHƯƠNG ĐÌNH
PHÒNG KINH TẾ, HẠ TẦNG VÀ ĐÔ THỊ
THẨM ĐỊNH
Theo Văn bản số: 151 / KTHT&ĐT
Ngày 04 tháng 4 năm 2026
Ký tên:
Lê Công Trường

BAN QUẢN LÝ DỰ ÁN ĐẦU TƯ - HẠ TẦNG PHƯỜNG KHƯƠNG ĐÌNH
PHÊ DUYỆT
Theo Quyết định số: 634 / QĐ - UBND
Ngày 04 tháng 4 năm 2026
Ký tên:
Vũ Thanh Nghị

UỶ BAN NHÂN DÂN PHƯỜNG KHƯƠNG ĐÌNH BAN QUẢN LÝ DỰ ÁN ĐẦU TƯ - HẠ TẦNG PHƯỜNG KHƯƠNG ĐÌNH ĐƠN VỊ TƯ VẤN: CÔNG TY CỔ PHẦN ĐẦU TƯ HOÀNG PHÁT T&T	DỰ ÁN: CẢI TẠO ĐƯỜNG VÀ THOÁT NƯỚC NGÕ 105, 129 ĐƯỜNG NGUYỄN TRÃI, PHƯỜNG KHƯƠNG ĐÌNH BƯỚC: BÁO CÁO KINH TẾ KỸ THUẬT	THỰC HIỆN	PHẠM THỊ LƯƠNG		HÀ NỘI, THÁNG 04 NĂM 2026 CÔNG TY CỔ PHẦN ĐẦU TƯ HOÀNG PHÁT T&T GIÁM ĐỐC NGUYỄN MẠNH TÚ	CẮT NGANG ĐIỂN HÌNH - TUYẾN 30
		CHỦ TRÌ THIẾT KẾ	LÊ DUY TÙNG			TỶ LỆ BẢN VẼ: 1/25 / BẢN VẼ SỐ: 01/01
		CHỦ NHIỆM DỰ ÁN	PHẠM TRỌNG QUỲNH			LẦN XUẤT BẢN: 01 / MÃ SỐ SẢN PHẨM: TVHP.1.2026

CẮT NGANG ĐIỂN HÌNH - TUYẾN 31

CÔNG TY CỔ PHẦN TƯ VẤN VÀ ĐẦU TƯ BẮC DƯƠNG
THẨM TRA
Theo Văn bản số: 26.1/2026/KC-TT
ngày 31 tháng 3 năm 2026
Chủ trì bộ môn ký tên:
Đặng văn Tuyển

MẶT ĐƯỜNG HIỆN TRẠNG

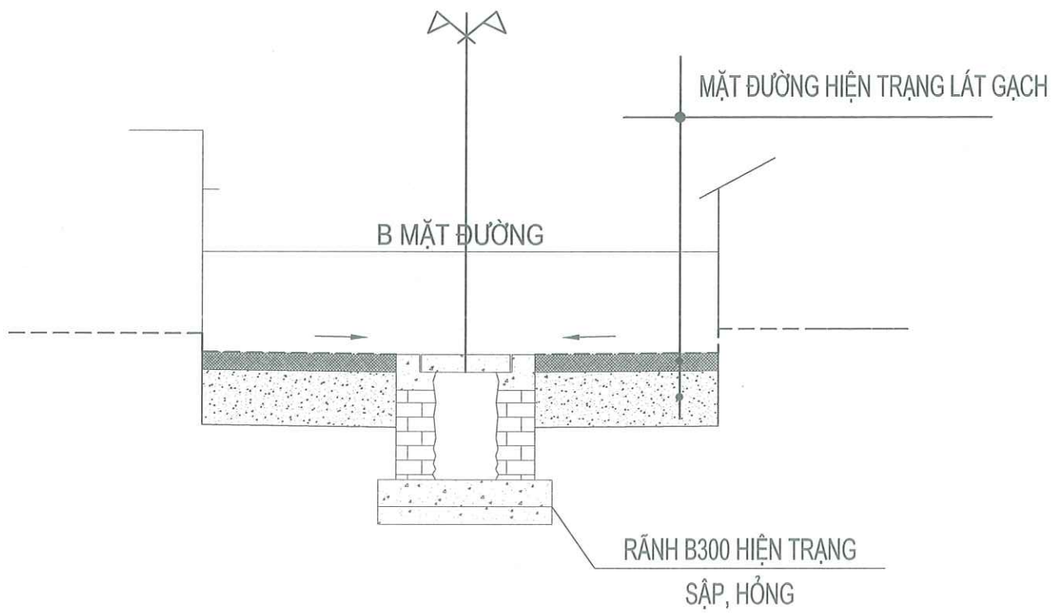

MẶT ĐƯỜNG CẢI TẠO

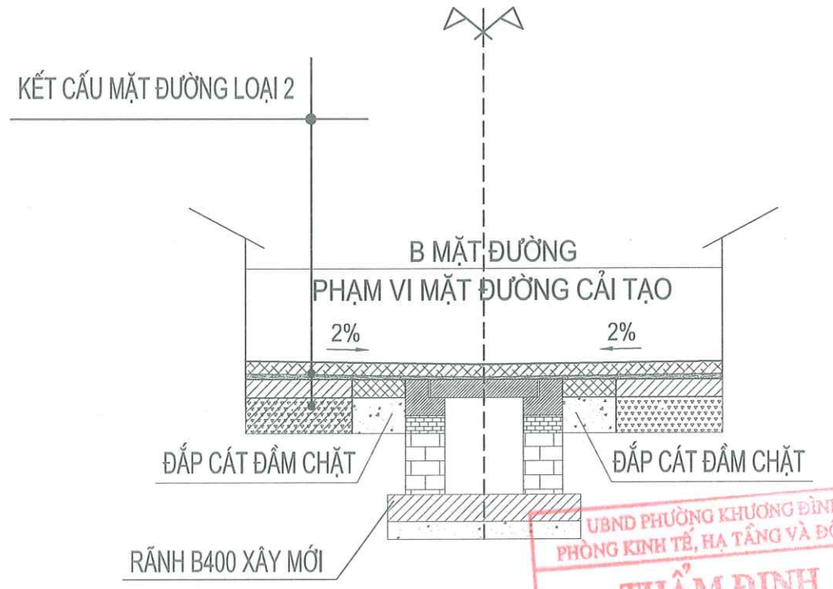

UBND PHƯỜNG KHƯƠNG ĐÌNH
PHÒNG KINH TẾ, HẠ TẦNG VÀ ĐÔ THỊ
THẨM ĐỊNH
Theo Văn bản số: 151/ KTHT&ĐT
Ngày 04 tháng 4 năm 2026
Ký tên:
Lê Công Trường

BAN QUẢN LÝ DỰ ÁN ĐẦU TƯ - HẠ TẦNG PHƯỜNG KHƯƠNG ĐÌNH
PHÊ DUYỆT
Theo Quyết định số: 634/QĐ-UBND
Ngày 04 tháng 4 năm 2026
Ký tên:
Vũ Thanh Nghị

UỶ BAN NHÂN DÂN PHƯỜNG KHƯƠNG ĐÌNH BAN QUẢN LÝ DỰ ÁN ĐẦU TƯ - HẠ TẦNG PHƯỜNG KHƯƠNG ĐÌNH	DỰ ÁN: CẢI TẠO ĐƯỜNG VÀ THOÁT NƯỚC NGÕ 105, 129 ĐƯỜNG NGUYỄN TRÃI, PHƯỜNG KHƯƠNG ĐÌNH	THỰC HIỆN	PHẠM THỊ LƯƠNG		HÀ NỘI, THÁNG 04 NĂM 2026 CÔNG TY CỔ PHẦN ĐẦU TƯ HOÀNG PHÁT T&T GIÁM ĐỐC	CẮT NGANG ĐIỂN HÌNH - TUYẾN 31
ĐƠN VỊ TƯ VẤN: CÔNG TY CỔ PHẦN ĐẦU TƯ HOÀNG PHÁT T&T	BƯỚC: BÁO CÁO KINH TẾ KỸ THUẬT	CHỦ TRÌ THIẾT KẾ	LÊ DUY TÙNG			TỶ LỆ BẢN VẼ: 1/25 — BẢN VẼ SỐ: 01/01
		CHỦ NHIỆM DỰ ÁN	PHẠM TRỌNG QUỲNH		NGUYỄN MẠNH TÚ	LẦN XUẤT BẢN: 01 — MÃ SỐ SẢN PHẨM: TVHP.1.2026

KẾT CẤU MẶT ĐƯỜNG TĂNG CƯỜNG - LOẠI 1

ÁP DỤNG CÁC TUYẾN NGÕ BTXM HIỆN TRẠNG
(CÒN LẠI NGOÀI CÁC TUYẾN 21,23,24,26,30,31)
(TUYẾN 5 TỪ CỌC 5B-CT5)

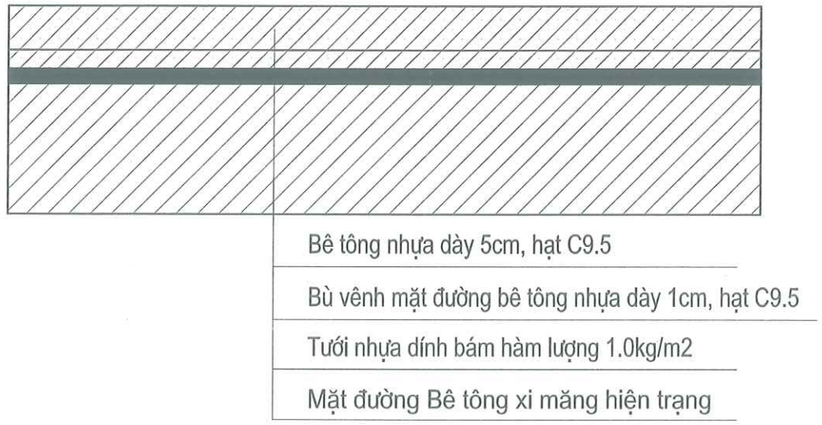

KẾT CẤU MẶT ĐƯỜNG TĂNG CƯỜNG - LOẠI 1A

ÁP DỤNG CÁC TUYẾN NGÕ BÊ TÔNG NHỰA HIỆN TRẠNG
(CÒN LẠI NGOÀI TUYẾN 5 TỪ ĐT5 - CỌC 5B)

CÔNG TY CỔ PHẦN TƯ VẤN VÀ ĐẦU TƯ BẮC DƯƠNG
THẨM TRA
Theo Văn bản số 26.1 /2026/BCTT
ngày 31 tháng 3 năm 2026
Chủ trì bộ môn ký tên:
Đặng văn Tuyến

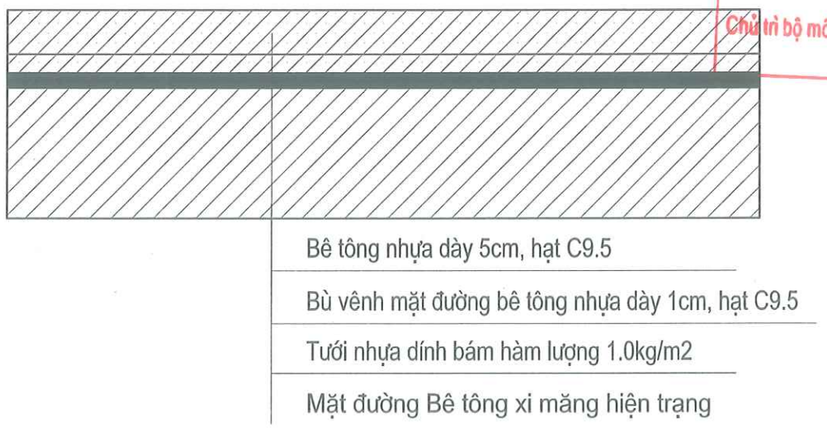

KẾT CẤU MẶT ĐƯỜNG TĂNG CƯỜNG - LOẠI 2

ÁP DỤNG CÁC TUYẾN NGÕ GẠCH BLOCK HIỆN TRẠNG
(TUYẾN 21,23,24,26,30,31)

UBND PHƯỜNG KHƯƠNG ĐÌNH
PHÒNG KINH TẾ, HẠ TẦNG VÀ ĐÔ THỊ
THẨM ĐỊNH
Theo Văn bản số: 151 / KTHT&ĐT
Ngày 04 tháng 4 năm 2026
Ký tên:
Lê Công Trường

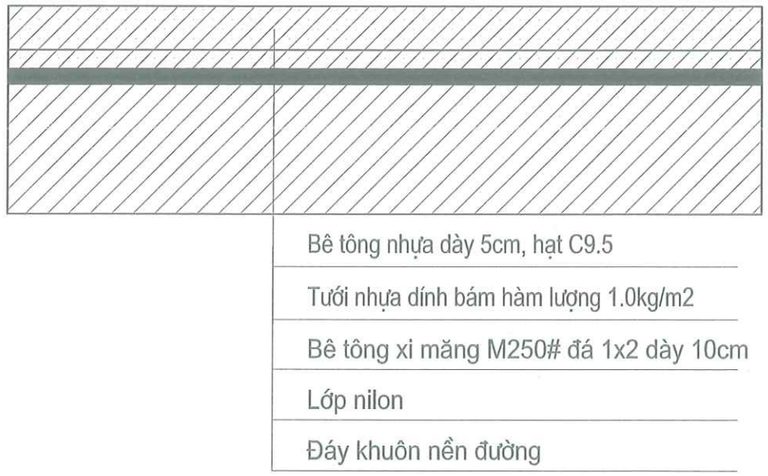

BAN QUẢN LÝ DỰ ÁN ĐẦU TƯ - HẠ TẦNG PHƯỜNG KHƯƠNG ĐÌNH
PHÊ DUYỆT
Theo Quyết định số: 634 / QĐ-UBND
Ngày 04 tháng 4 năm 2026
Ký tên:
Vũ Thanh Nghị

UỶ BAN NHÂN DÂN PHƯỜNG KHƯƠNG ĐÌNH BAN QUẢN LÝ DỰ ÁN ĐẦU TƯ - HẠ TẦNG PHƯỜNG KHƯƠNG ĐÌNH	DỰ ÁN: CẢI TẠO ĐƯỜNG VÀ THOÁT NƯỚC NGÕ 105, 129 ĐƯỜNG NGUYỄN TRÃI, PHƯỜNG KHƯƠNG ĐÌNH	THỰC HIỆN	PHẠM THỊ LƯƠNG		HÀ NỘI, THÁNG 04 NĂM 2026 CÔNG TY CỔ PHẦN ĐẦU TƯ HOÀNG PHÁT T&T GIÁM ĐỐC	KẾT CẤU ÁO ĐƯỜNG ĐIỂN HÌNH
ĐƠN VỊ TƯ VẤN: CÔNG TY CỔ PHẦN ĐẦU TƯ HOÀNG PHÁT T&T	BƯỚC: BÁO CÁO KINH TẾ KỸ THUẬT	CHỦ TRÌ THIẾT KẾ	LÊ DUY TÙNG			TỶ LỆ BẢN VẼ: 1/25 / BẢN VẼ SỐ: 01/01
		CHỦ NHIỆM DỰ ÁN	PHẠM TRỌNG QUỲNH		NGUYỄN MẠNH TÚ	LẦN XUẤT BẢN: 01 / MÃ SỐ SẢN PHẨM: TVHP.1.2026

CHI TIẾT RÃNH XÂY MỚI B300

CHI TIẾT RÃNH THOÁT NƯỚC B300

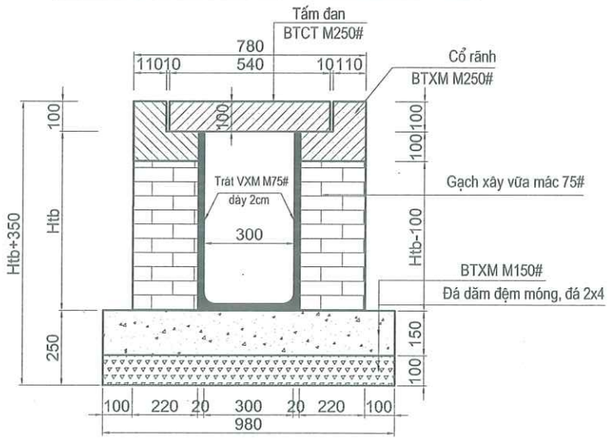

MẶT CẮT ĐÀO ĐẮP RÃNH

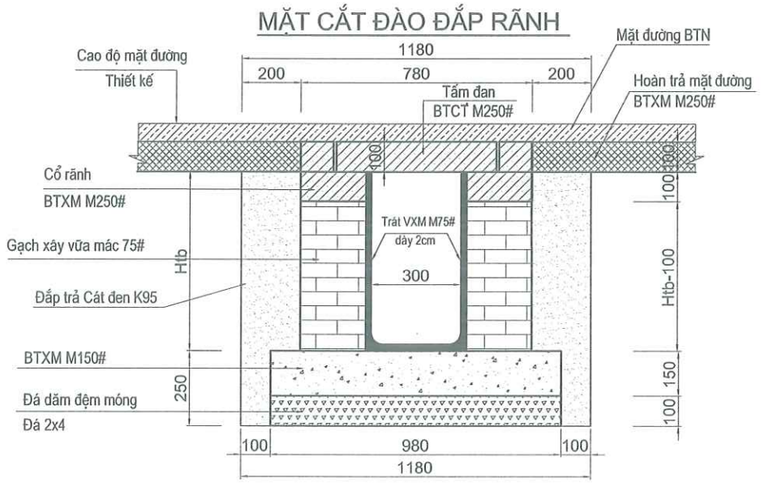

KHỐI LƯỢNG CỐT THÉP TẤM ĐAN

STT	Hình dạng - Kích thước	ĐK (mm)	Chiều dài 1 thanh (mm)	Số lượng		Tổng Chiều dài (m)	Tổng Trọng lượng (Kg)
				1 Cấu kiện	Trọn bộ		
1	490	10	490	11	11	5.39	3.32
2	490	10	490	11	11	5.39	3.32
3	950	10	950	12	12	11.40	7.03
4	80; 115 115; 150 150	8	610	2	2	1.22	0.48
s	50 60 50	6	160	33	33	5.28	1.17

CÔNG TY CỔ PHẦN TƯ VẤN VÀ ĐẦU TƯ BẮC DƯƠNG
THẨM TRA
Theo Văn bản số 26.1.1.2026/BCTT
ngày 31 tháng 3 năm 2026
Chủ trì bộ môn ký tên:
Đặng văn Tuyển

CHI TIẾT TẤM ĐAN RÃNH

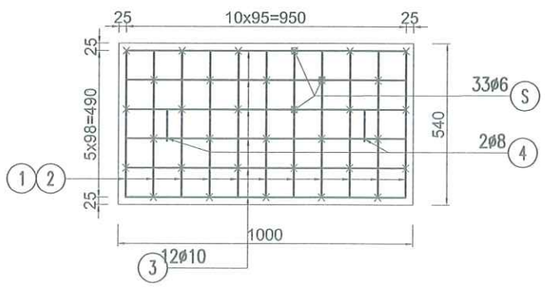

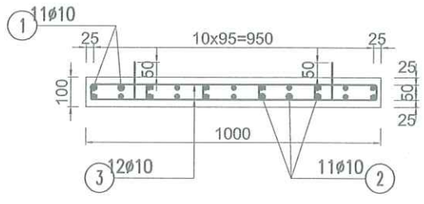

CHI TIẾT CỔ RÃNH

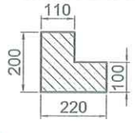

KHỐI LƯỢNG CHO 1M RÃNH B300 XÂY MỚI

STT	Hạng mục	Đơn vị	Diễn giải	Htb =0,65m (áp dụng cho rãnh B300 xây mới)
1	Cắt bê tông mặt đường dày TB 10cm	m	=1*2	2,000
2	Đào phá lớp BT mặt đường dày TB 10cm	m	=1*2*0,1*1,18	0,236
3	Đào đất C3 (Đã giảm trừ khối lượng BT)	m3	=(Htb+0.25)*1.18	1,062
4	Đệm đá 2x4 dày 10cm	m3	=0.98*0.1	0,098
5	Ván khuôn BTXM đáy rãnh M150 đá 2x4	m2	=0.15*2*1	0,300
6	Bê tông xi măng đáy rãnh M150 đá 2x4	m3	=0.98*0.15	0,147
7	Gạch xây vữa mác 75#	m3	=(Htb-0.1)*0.22*2	0,242
8	Ván khuôn BTXM cổ rãnh	m2	=0.2*4*1	0,800
9	Bê tông xi măng cổ rãnh M250# đá 1x2	m3	=2*(0.1*0.22+0.11*0.1)	0,066
10	Trát lòng rãnh phía trong VXM M75 dày 2cm	m2	=(Htb)*2	1,300
11	Láng VXM M75 dày 2cm	m2	=0.3*1	0,300
12	Đắp cát mang rãnh	m3	=(Htb)*0.3*2+0.25*0.2*2	0,490
13	Lớp nilon đáy lớp BT mặt đường	m2	=0.3*2*1	0,600
14	Bê tông hoàn trả mặt đường M250 đá 1x2	m3	=0.3*0.1*2	0,060
15	Ván khuôn tấm đan	m2	=(1+0.54)*2*0.1	0,308
16	Bê tông tấm đan M250# đá 1x2	m3	=1*0.54*0.1	0,054
17	Cốt thép tấm đan (D<=10)	Kg	=3.32+3.32+7.03+0.48+11.17	15,320

ỦY BAN NHÂN DÂN PHƯỜNG KHƯƠNG ĐÌNH
PHÒNG KINH TẾ, HẠ TẦNG VÀ ĐÔ THỊ
THẨM ĐỊNH
Theo Văn bản số 151 / KTHT&ĐT
Ngày 04 tháng 4 năm 2026
Kỹ tên:
Lê Công Trường

BAN QUẢN LÝ DỰ ÁN ĐẦU TƯ - HẠ TẦNG PHƯỜNG KHƯƠNG ĐÌNH
PHÊ DUYỆT
Theo Quyết định số 634 / QĐ-UBND
Ngày 04 tháng 4 năm 2026
Ký tên:
Vũ Thanh Nghị

GHI CHÚ:

1 - KÍCH THƯỚC BẢN VẼ GHI BẰNG MM (MI-LI-MÉT)

UỶ BAN NHÂN DÂN PHƯỜNG KHƯƠNG ĐÌNH BAN QUẢN LÝ DỰ ÁN ĐẦU TƯ - HẠ TẦNG PHƯỜNG KHƯƠNG ĐÌNH	DỰ ÁN: CẢI TẠO ĐƯỜNG VÀ THOÁT NƯỚC NGÕ 105, 129 ĐƯỜNG NGUYỄN TRÃI, PHƯỜNG KHƯƠNG ĐÌNH	THỰC HIỆN	PHẠM THỊ LƯƠNG	HÀ NỘI, THÁNG 04 NĂM 2026 CÔNG TY CỔ PHẦN ĐẦU TƯ HOÀNG PHÁT T&T GIÁM ĐỐC	CHI TIẾT RÃNH XÂY MỚI B300
ĐƠN VỊ TƯ VẤN: CÔNG TY CỔ PHẦN ĐẦU TƯ HOÀNG PHÁT T&T	BƯỚC: BÁO CÁO KINH TẾ KỸ THUẬT	CHỦ TRÌ THIẾT KẾ	LÊ DUY TÙNG		TỶ LỆ BẢN VẼ: 1/15 — BẢN VẼ SỐ: 01/01
		CHỦ NHIỆM DỰ ÁN	PHẠM TRỌNG QUỲNH	NGUYỄN MẠNH TÚ	LẦN XUẤT BẢN: 01 — MÃ SỐ SẢN PHẨM: TVHP.1.2026

CHI TIẾT RÃNH CẢI TẠO B300

CHI TIẾT RÃNH THOÁT NƯỚC HIỆN TRẠNG

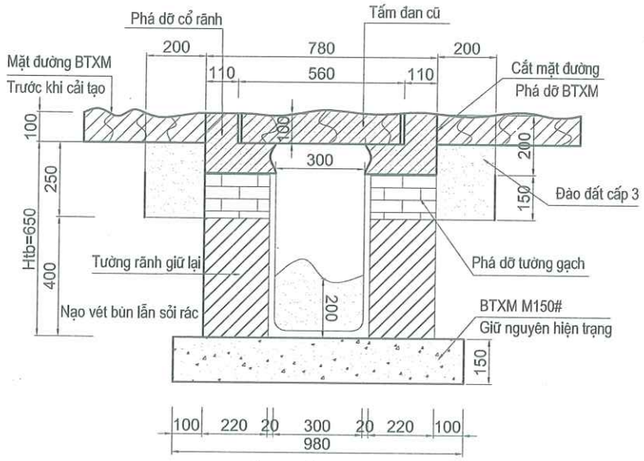

CHI TIẾT RÃNH THOÁT NƯỚC CẢI TẠO

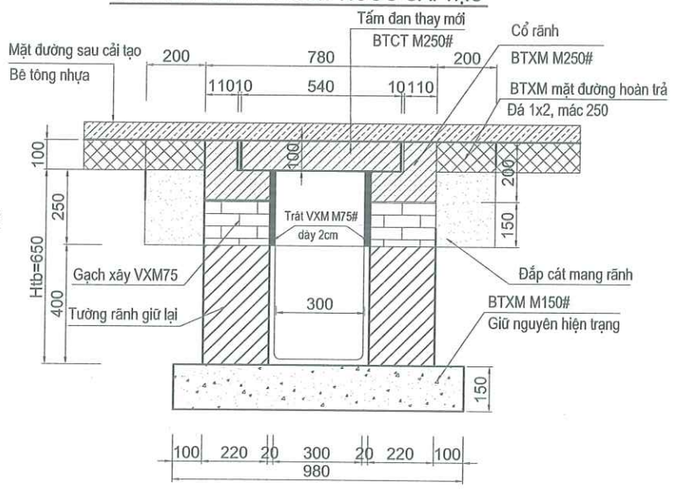

KHỐI LƯỢNG CỐT THÉP TẤM ĐAN

STT	Hình dạng - Kích thước	ĐK (mm)	Chiều dài 1 thanh (mm)	Số lượng		Tổng Chiều dài (m)	Tổng Trọng lượng (Kg)
				1 Cấu kiện	Trọn bộ		
1	490	10	490	11	11	5.39	3.32
2	490	10	490	11	11	5.39	3.32
3	950	10	950	12	12	11.40	7.03
4	80; 115; 115; 150; 150	8	610	2	2	1.22	0.48
s	50 60 50	6	160	33	33	5.28	1.17

CÔNG TY CỔ PHẦN TƯ VẤN VÀ ĐẦU TƯ BẮC DƯƠNG
THẨM TRA
Theo Văn bản số 26.1/2026/BC TT
ngày 31 tháng 3 năm 2026
Chủ trì bộ môn ký tên:
Đặng văn Tuyển

CHI TIẾT TẤM ĐAN RÃNH

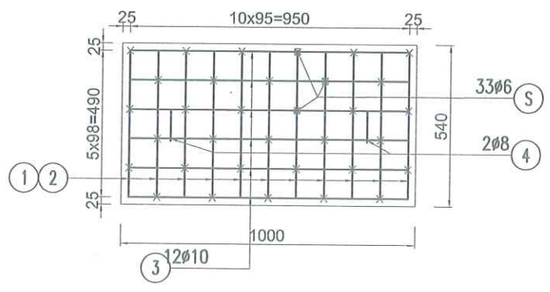

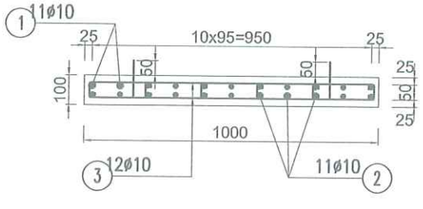

CHI TIẾT CỔ RÃNH

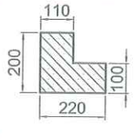

KHỐI LƯỢNG CHO 1M RÃNH B300 CẢI TẠO

STT	Hạng mục	Đơn vị	Diễn Giải	Khối lượng
1	Tháo dỡ tấm đan BT rãnh	cái	=1	1
2	Cắt mặt đường bê tông xi măng	m	=2*1	2,000
3	Phá dỡ cổ rãnh bê tông	m3	=(0.1*0.22+0.11*0.1)*2	0,066
4	Phá dỡ BTXM mặt đường	m3	=0.2*0.1*2	0,040
5	Đào đất mang rãnh	m3	=0.25*0.2*2	0,100
6	Phá dỡ tường gạch (bao gồm cả lớp vữa trát)	m3	=(0.22+0,02)*0.15*2	0,072
7	Nạo vét bùn đáy rãnh	m3	=0.2*0.3*1	0,060
8	Xây gạch tường rãnh	m3	=0.22*0.15*2	0,066
9	Ván khuôn cổ rãnh	m2	=1*0.2*4	0,800
10	Bê tông cổ rãnh M250#, đá 1x2	m3	=(0.1*0.22+0.1*0.11)*2	0,066
11	Trát thành rãnh phía trong VXM M75 dày 2cm	m2	=0.25*2	0,500
12	Cốt thép tấm đan D≤10	kg	=3.32+3.32+7.03+0.48+1.17	15,320
13	Ván khuôn tấm đan	m2	=2*(1+0.54)*0.1	0,308
14	Đổ BT tấm đan M250# đá 1x2	m3	=0.1*0.54*1	0,054
15	Đắp cát mang rãnh	m3	=0.2*0.25*2	0,100
16	Lớp nilon đổ bê tông mang rãnh	m2	=0.2*2*1	0,400
17	Bê tông hoàn trả mặt đường M250# đá 1x2	m3	=0.2*0.1*2	0,040

UBND PHƯỜNG KHƯƠNG ĐÌNH
PHÒNG KINH TẾ, HẠ TẦNG VÀ ĐÔ THỊ
THẨM ĐỊNH
Theo Văn bản số: 151 / KTHT&ĐT
Ngày 04 tháng 4 năm 2026
Ký tên:
Lê Công Trường

BAN QUẢN LÝ DỰ ÁN ĐẦU TƯ - HẠ TẦNG PHƯỜNG KHƯƠNG ĐÌNH
PHÊ DUYỆT
Theo Quyết định số: 634 / QĐ-UBND
Ngày 04 tháng 4 năm 2026
Ký tên:
Vũ Thanh Nghị

GHI CHÚ:

1 - KÍCH THƯỚC BẢN VẼ GHI BẰNG MM (MI-LI-MÉT)
2 - THAY THẾ TẤM ĐAN RÃNH, BTXM M250, ĐÁ 1X2
3 - PHÁ DỠ LỚP VXM TRÁT TRONG CÙNG VỚI LỚP GẠCH HƯ HỎNG

UỶ BAN NHÂN DÂN PHƯỜNG KHƯƠNG ĐÌNH BAN QUẢN LÝ DỰ ÁN ĐẦU TƯ - HẠ TẦNG PHƯỜNG KHƯƠNG ĐÌNH	DỰ ÁN: CẢI TẠO ĐƯỜNG VÀ THOÁT NƯỚC NGÕ 105, 129 ĐƯỜNG NGUYỄN TRÃI, PHƯỜNG KHƯƠNG ĐÌNH	THỰC HIỆN	PHẠM THỊ LƯƠNG	HÀ NỘI, THÁNG 04 NĂM 2026 CÔNG TY CỔ PHẦN ĐẦU TƯ HOÀNG PHÁT T&T GIÁM ĐỐC	CHI TIẾT RÃNH CẢI TẠO B300
ĐƠN VỊ TƯ VẤN: CÔNG TY CỔ PHẦN ĐẦU TƯ HOÀNG PHÁT T&T	BƯỚC: BÁO CÁO KINH TẾ KỸ THUẬT	CHỦ TRÌ THIẾT KẾ	LÊ DUY TÙNG	NGUYỄN MẠNH TÚ	TỶ LỆ BẢN VẼ: 1/15 — BẢN VẼ SỐ: 01/01
		CHỦ NHIỆM DỰ ÁN	PHẠM TRỌNG QUỲNH		LẦN XUẤT BẢN: 01 — MÃ SỐ SẢN PHẨM: TVHP.1.2026

CHI TIẾT RÃNH CẢI TẠO B300 TẠI VỊ TRÍ ĐẶT ỐNG KHÔ PCCC

CHI TIẾT RÃNH THOÁT NƯỚC HIỆN TRẠNG

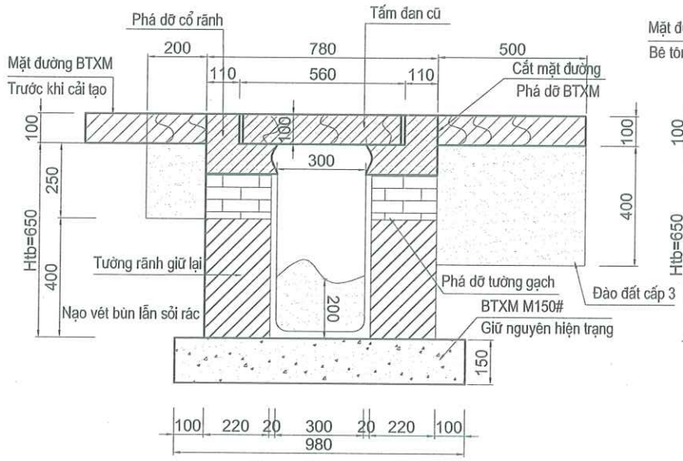

CHI TIẾT RÃNH THOÁT NƯỚC CẢI TẠO

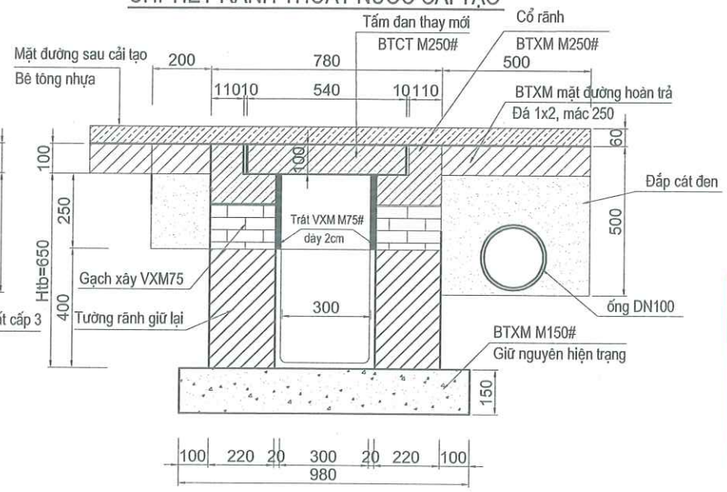

KHỐI LƯỢNG CỐT THÉP TẤM ĐAN

STT	Hình dạng - Kích thước	ĐK (mm)	Chiều dài 1 thanh (mm)	Số lượng		Tổng Chiều dài (m)	Tổng Trọng lượng (Kg)
				1 Cấu kiện	Trọn bộ		
1	490	10	490	11	11	5.39	3.32
2	490	10	490	11	11	5.39	3.32
3	950	10	950	12	12	11.40	7.03
4	80; 115; 115; 150; 150	8	610	2	2	1.22	0.48
5	50; 60; 50	6	160	33	33	5.28	1.17

UBND PHƯỜNG KHƯƠNG ĐÌNH
PHÒNG KINH TẾ, HẠ TẦNG VÀ ĐÔ THỊ
THẨM ĐỊNH
Theo Văn bản số: ....151...../ KTHT&ĐT
Ngày ...04... tháng ....4..... năm 2026.
Ký tên:
Lê Công Trường

CÔNG TY CỔ PHẦN TƯ VẤN VÀ ĐẦU TƯ BẮC DƯƠNG
THẨM TRA
Theo Văn bản số...26-1/2026/BCTT
ngày.....31.....tháng.....3....năm 2026
Chủ trì bộ môn ký tên:
Đặng Văn Tuyến

CHI TIẾT TẤM ĐAN RÃNH

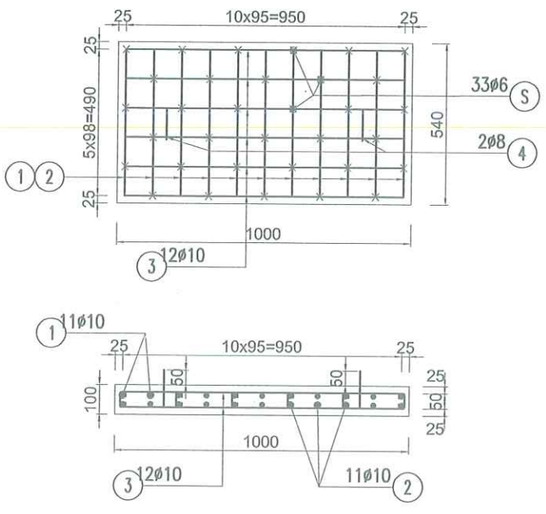

CHI TIẾT CỔ RÃNH

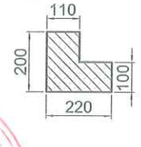

KHỐI LƯỢNG CHO 1M RÃNH B300 TẠI VỊ TRÍ ĐẶT ỐNG KHÔ PCCC

STT	Hạng mục	Đơn vị	Diễn Giải	Khối lượng
1	Tháo dỡ tấm đan BT rãnh	cái	=1	1
2	Cắt mặt đường bê tông xi măng	m	=2*1	2,000
3	Phá dỡ cổ rãnh bê tông	m3	=(0.1*0.22+0.11*0.1)*2	0,066
4	Phá dỡ BTXM mặt đường	m3	=0.2*0.1+0,5*0,1	0,070
5	Đào đất mang rãnh	m3	=0.25*0.2+0,4*0,5	0,250
6	Phá dỡ tường gạch (bao gồm cả lớp vữa trát)	m3	=(0.22+0,02)*0.15*2	0,072
7	Nạo vét bùn đáy rãnh	m3	=0.2*0.3*1	0,060
8	Xây gạch tường rãnh	m3	=0.22*0.15*2	0,066
9	Ván khuôn cổ rãnh	m2	=1*0.2*4	0,800
10	Bê tông cổ rãnh M250#, đá 1x2	m3	=(0.1*0.22+0.1*0.11)*2	0,066
11	Trát thành rãnh phía trong VXM M75 dày 2cm	m2	=0.25*2	0,500
12	Cốt thép tấm đan D≤10	kg	=3.32+3.32+7.03+0.48+1.17	15,320
13	Ván khuôn tấm đan	m2	=2*(1+0.54)*0.1	0,308
14	Đổ BT tấm đan M250# đá 1x2	m3	=0.1*0.54*1	0,054
15	Đắp cát mang rãnh	m3	=(0.2*0.25+0,4*0,5)-(3,14*0,11^2)/4	0,241
16	Lớp nilon đổ bê tông mang rãnh	m2	=0,2+0,5	0,700
17	Bê tông hoàn trả mặt đường M250# đá 1x2	m3	=0,2*0,1+0,5*0,1	0,070

BAN QUẢN LÝ DỰ ÁN ĐẦU TƯ - HẠ TẦNG PHƯỜNG KHƯƠNG ĐÌNH
PHÊ DUYỆT
Theo Quyết định số: 634 / QĐ-UBND
Ngày ...04... tháng ....4..... năm 2026
Ký tên:
Vũ Thanh Nghị

GHI CHÚ:

1 - KÍCH THƯỚC BẢN VẼ GHI BẰNG MM (MI-LI-MÉT)
2 - THAY THẾ TẤM ĐAN RÃNH, BTXM M250, ĐÁ 1X2
3 - PHÁ DỠ LỚP VXM TRÁT TRONG CÙNG VỚI LỚP GẠCH HƯ HỎNG

UỶ BAN NHÂN DÂN PHƯỜNG KHƯƠNG ĐÌNH BAN QUẢN LÝ DỰ ÁN ĐẦU TƯ - HẠ TẦNG PHƯỜNG KHƯƠNG ĐÌNH ĐƠN VỊ TƯ VẤN: CÔNG TY CỔ PHẦN ĐẦU TƯ HOÀNG PHÁT T&T	DỰ ÁN: CẢI TẠO ĐƯỜNG VÀ THOÁT NƯỚC NGÕ 105, 129 ĐƯỜNG NGUYỄN TRÃI, PHƯỜNG KHƯƠNG ĐÌNH BƯỚC: BÁO CÁO KINH TẾ KỸ THUẬT	THỰC HIỆN	PHẠM THỊ LƯƠNG	HÀ NỘI, THÁNG 04 NĂM 2026 CÔNG TY CỔ PHẦN ĐẦU TƯ HOÀNG PHÁT T&T GIÁM ĐỐC NGUYỄN MẠNH TÚ	CHI TIẾT RÃNH CẢI TẠO B300 VỊ TRÍ ĐẶT ỐNG NƯỚC KHÔ PCCC
		CHỦ TRÌ THIẾT KẾ	LÊ DUY TÙNG		TỶ LỆ BẢN VẼ: 1/15 — BẢN VẼ SỐ: 01/01
		CHỦ NHIỆM DỰ ÁN	PHẠM TRỌNG QUỲNH		LẦN XUẤT BẢN: 01 — MÃ SỐ SẢN PHẨM: TVHP.1.2026

CHI TIẾT RÃNH XÂY MỚI B400

CHI TIẾT RÃNH THOÁT NƯỚC B400

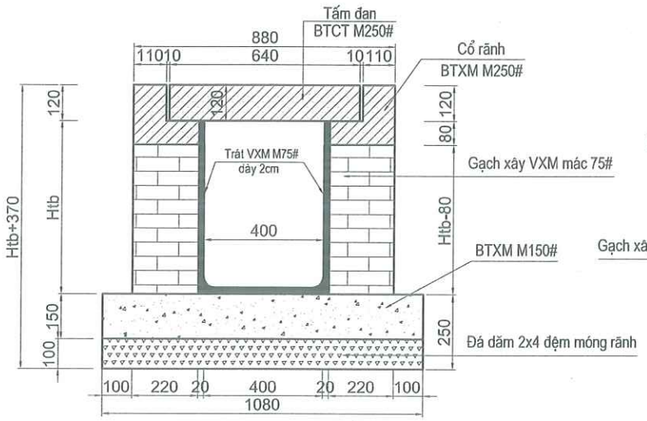

MẶT CẮT ĐÀO ĐẮP RÃNH

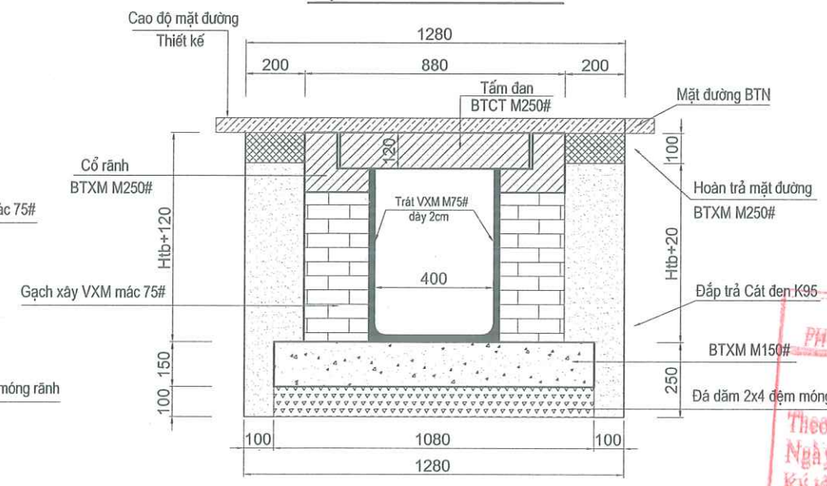

KHỐI LƯỢNG CỐT THÉP TẤM ĐAN

STT	Hình dạng - Kích thước	ĐK (mm)	Chiều dài 1 thanh (mm)	Số lượng		Tổng Chiều dài (m)	Tổng Trọng lượng (Kg)
				1 Cấu kiện	Trọn bộ		
1	590	10	590	11	11	6.49	4.00
2	590	10	590	11	11	6.49	4.00
3	950	10	950	14	14	13.30	8.20
4	80; 115; 115; 150; 150	8	610	2	2	1.22	0.48
s	50 80 50	6	180	39	39	7.02	1.56

UBND PHƯỜNG KHƯƠNG ĐÌNH
PHÒNG KINH TẾ, HẠ TẦNG VÀ ĐÔ THỊ
THẨM ĐỊNH
Theo Văn bản số: 151 / KTHT&ĐT
Ngày 04 tháng 4 năm 2026
Ký tên:
Lê Công Trường

CÔNG TY CỔ PHẦN TƯ VẤN VÀ ĐẦU TƯ BẮC DƯƠNG
THẨM TRA
Theo Văn bản số 26.1 / 2026/BC TT
ngày 31 tháng 3 năm 2026
Chủ trì bộ môn ký tên:
Đặng văn Tuyển

CHI TIẾT TẤM ĐAN RÃNH

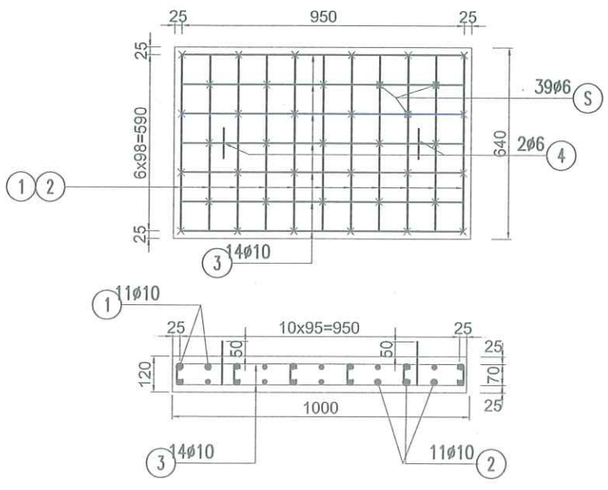

CHI TIẾT CỔ RÃNH

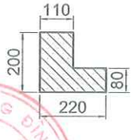

KHỐI LƯỢNG CHO 1M RÃNH B400 XÂY MỚI

STT	Hạng mục	Đơn vị	Diễn giải	Htb =0,65m (áp dụng cho rãnh B400 xây mới)
1	Cắt bê tông mặt đường dày TB 10cm	m	=1*2	2,000
2	Đào phá lớp BT mặt đường dày TB 10cm	m	=1*2*0,1*1,28	0,256
3	Đào đất C3 (Đã giảm trừ khối lượng BT)	m3	=(Htb+0.370)*1.28	1,306
4	Đệm đá 2x4 dày 10cm	m3	=1.08*0.1	0,108
5	Ván khuôn BTXM đáy rãnh M150 đá 2x4	m2	=0.15*2*1	0,300
6	Bê tông xi măng đáy rãnh M150 đá 2x4	m3	=1,08*0.15	0,162
7	Gạch xây vữa mác 75#	m3	=(Htb-0.08)*0.22*2	0,251
8	Ván khuôn BTXM cổ rãnh	m2	=0.2*4*1	0,800
9	Bê tông xi măng cổ rãnh M250# đá 1x2	m3	=2*(0.08*0.22+0.11*0.12)	0,062
10	Trát lòng rãnh phía trong VXM M75 dày 2cm	m2	=(Htb)*2	1,300
11	Láng VXM M75 dày 2cm	m2	=0.4*1	0,400
12	Đắp cát mang rãnh	m3	=(Htb+0,02)*0.3*2+0.25*0.2*2	0,502
13	Lớp nilon đáy lớp BT mặt đường	m2	=0.3*2*1	0,600
14	Bê tông hoàn trả mặt đường M250 đá 1x2	m3	=0.3*0.1*2	0,060
15	Ván khuôn tấm đan	m2	=(1+0.64)*2*0.12	0,394
16	Bê tông tấm đan M250# đá 1x2	m3	=1*0.64*0.12	0,077
17	Cốt thép tấm đan (D<=10)	Kg	=4+4+8,2+0.48+1.56	18,240

BAN QUẢN LÝ DỰ ÁN ĐẦU TƯ - HẠ TẦNG PHƯỜNG KHƯƠNG ĐÌNH
PHÊ DUYỆT
Theo Quyết định số 624 / QĐ - UBND
Ngày 04 tháng 4 năm 2026
Ký tên:
Vũ Thanh Nghị

GHI CHÚ:

1 - KÍCH THƯỚC BẢN VẼ GHI BẰNG MM (MI-LI-MÉT)

UỶ BAN NHÂN DÂN PHƯỜNG KHƯƠNG ĐÌNH BAN QUẢN LÝ DỰ ÁN ĐẦU TƯ - HẠ TẦNG PHƯỜNG KHƯƠNG ĐÌNH	DỰ ÁN: CẢI TẠO ĐƯỜNG VÀ THOÁT NƯỚC NGÕ 105, 129 ĐƯỜNG NGUYỄN TRÃI, PHƯỜNG KHƯƠNG ĐÌNH	THỰC HIỆN	PHẠM THỊ LƯƠNG	HÀ NỘI, THÁNG 04 NĂM 2026 CÔNG TY CỔ PHẦN ĐẦU TƯ HOÀNG PHÁT T&T GIÁM ĐỐC	CHI TIẾT RÃNH CẢI TẠO B400	
ĐƠN VỊ TƯ VẤN: CÔNG TY CỔ PHẦN ĐẦU TƯ HOÀNG PHÁT T&T	BƯỚC: BÁO CÁO KINH TẾ KỸ THUẬT	CHỦ TRÌ THIẾT KẾ	LÊ DUY TÙNG	NGUYỄN MẠNH TÚ	TỶ LỆ BẢN VẼ: 1/15	BẢN VẼ SỐ: 01/01
		CHỦ NHIỆM DỰ ÁN	PHẠM TRỌNG QUỲNH		LẦN XUẤT BẢN: 01	MÃ SỐ SẢN PHẨM: TVHP.1.2026

CHI TIẾT RÃNH CẢI TẠO B400

CHI TIẾT RÃNH THOÁT NƯỚC HIỆN TRẠNG

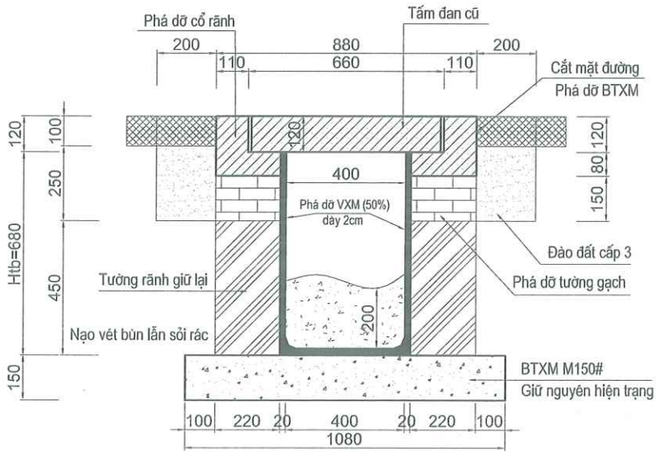

CHI TIẾT RÃNH THOÁT NƯỚC CẢI TẠO

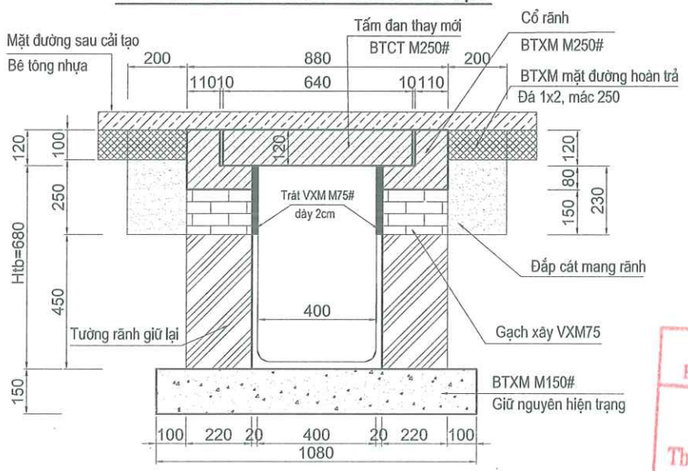

KHỐI LƯỢNG CỐT THÉP TẤM ĐAN

STT	Hình dạng - Kích thước	ĐK (mm)	Chiều dài 1 thanh (mm)	Số lượng		Tổng Chiều dài (m)	Tổng Trọng lượng (Kg)
				1 Cấu kiện	Trọn bộ		
1	590	10	590	11	11	6.49	4.00
2	590	10	590	11	11	6.49	4.00
3	950	10	950	14	14	13.30	8.20
4	80; 115; 115; 150; 150	8	610	2	2	1.22	0.48
s	50 80 50	6	180	39	39	7.02	1.56

UBND PHƯỜNG KHƯƠNG ĐÌNH
PHÒNG KINH TẾ, HẠ TẦNG VÀ ĐÔ THỊ
THẨM ĐỊNH
Theo Văn bản số: 151 / KTHT&ĐT
Ngày 04 tháng 4 năm 2026
Ký tên:
Lê Công Trường

CÔNG TY CỔ PHẦN TƯ VẤN VÀ ĐẦU TƯ BẮC DƯƠNG
THẨM TRA
Theo Văn bản số 26.1.1/2026/BC TT
ngày 31 tháng 3 năm 2026
Chủ trì bộ môn ký tên:
Đặng văn Tuyển

CHI TIẾT TẤM ĐAN RÃNH

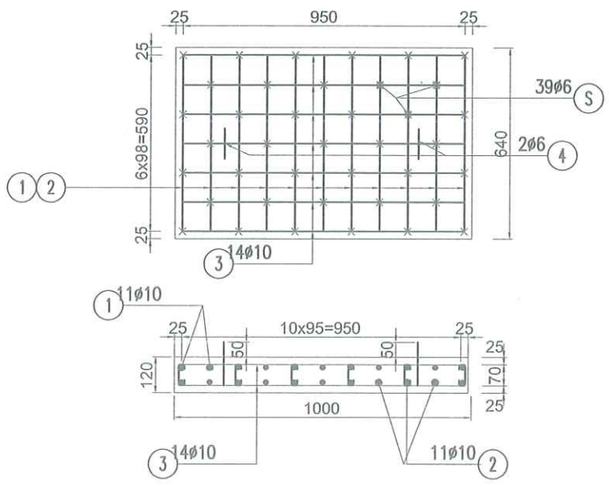

KHỐI LƯỢNG CHO 1M RÃNH B400 CẢI TẠO

STT	Hạng mục	Đơn vị	Diễn Giải	Khối lượng
1	Tháo dỡ tấm đan BT rãnh	cái	=1	1
2	Cắt mặt đường bê tông xi măng	m	=2*1	2,000
3	Phá dỡ cổ rãnh bê tông	m3	=(0.08*0.22+0.12*0.11)*2	0,062
4	Phá dỡ BTXM mặt đường	m3	=0.2*0.1*2	0,040
5	Đào đất mang rãnh	m3	=0.25*0.2*2	0,100
6	Phá dỡ tường gạch (bao gồm cả lớp vữa trát)	m3	=(0.22+0,02)*0.15*2	0,072
7	Nạo vét bùn đáy rãnh	m3	=0.4*0.2*1	0,080
8	Xây gạch tường rãnh	m3	=0.22*0.15*2	0,066
9	Ván khuôn cổ rãnh	m2	=1*0.2*4	0,800
10	Bê tông cổ rãnh M250, đá 1x2	m3	=(0.08*0.22+0.12*0.11)*2	0,062
11	Trát lòng rãnh phía trong VXM M75 dày 2cm	m2	=0.23*2	0,460
12	Cốt thép tấm đan D≤10	kg	=4+4+8,2+0,48+1,56	18,240
13	Ván khuôn tấm đan	m2	=2*(1+0.64)*0.12	0,394
14	Đổ BT tấm đan M 250# đá 1x2	m3	=0.12*0.64*1	0,077
15	Đắp cát mang rãnh	m3	=0,25*0,2*2	0,100
16	Lớp nilon đổ bê tông mang rãnh	m2	=0,2*1*2	0,400
17	Bê tông hoàn trả mặt đường M250# đá 1x2	m3	=0.2*0.1*2	0,040

BAN QUẢN LÝ DỰ ÁN ĐẦU TƯ - HẠ TẦNG PHƯỜNG KHƯƠNG ĐÌNH
PHÊ DUYỆT
Theo Quyết định số: 634/QĐ-UBND
Ngày 09 tháng 4 năm 2026
Ký tên:
Vũ Thanh Nghị

CHI TIẾT CỔ RÃNH

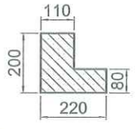

GHI CHÚ:

1 - KÍCH THƯỚC BẢN VẼ GHI BẰNG MM (MI-LI-MÉT)

2 - THAY THẾ TẤM ĐAN RÃNH, BTXM M250, ĐÁ 1X2 (THAY THẾ 50% TỔNG CHIỀU DÀI RÃNH CẢI TẠO)

3 - PHÁ DỠ LỚP VXM TRÁT TRONG (PHÁ DỠ 50% TỔNG CHIỀU DÀI RÃNH CẢI TẠO)

UỶ BAN NHÂN DÂN PHƯỜNG KHƯƠNG ĐÌNH BAN QUẢN LÝ DỰ ÁN ĐẦU TƯ - HẠ TẦNG PHƯỜNG KHƯƠNG ĐÌNH	DỰ ÁN: CẢI TẠO ĐƯỜNG VÀ THOÁT NƯỚC NGÕ 105, 129 ĐƯỜNG NGUYỄN TRÃI, PHƯỜNG KHƯƠNG ĐÌNH	THỰC HIỆN	PHẠM THỊ LƯƠNG	HÀ NỘI, THÁNG 04 NĂM 2026 CÔNG TY CỔ PHẦN ĐẦU TƯ HOÀNG PHÁT T&T GIÁM ĐỐC	CHI TIẾT RÃNH CẢI TẠO B400
ĐƠN VỊ TƯ VẤN: CÔNG TY CỔ PHẦN ĐẦU TƯ HOÀNG PHÁT T&T	BƯỚC: BÁO CÁO KINH TẾ KỸ THUẬT	CHỦ TRÌ THIẾT KẾ	LÊ DUY TÙNG		TỶ LỆ BẢN VẼ: 1/15 — BẢN VẼ SỐ: 01/01
		CHỦ NHIỆM DỰ ÁN	PHẠM TRỌNG QUỲNH	NGUYỄN MẠNH TÚ	LẦN XUẤT BẢN: 01 — MÃ SỐ SẢN PHẨM: TVHP.1.2026

CHI TIẾT RÃNH CẢI TẠO B400 TẠI VỊ TRÍ ĐẶT ỐNG KHÔ PCCC

CHI TIẾT RÃNH THOÁT NƯỚC HIỆN TRẠNG

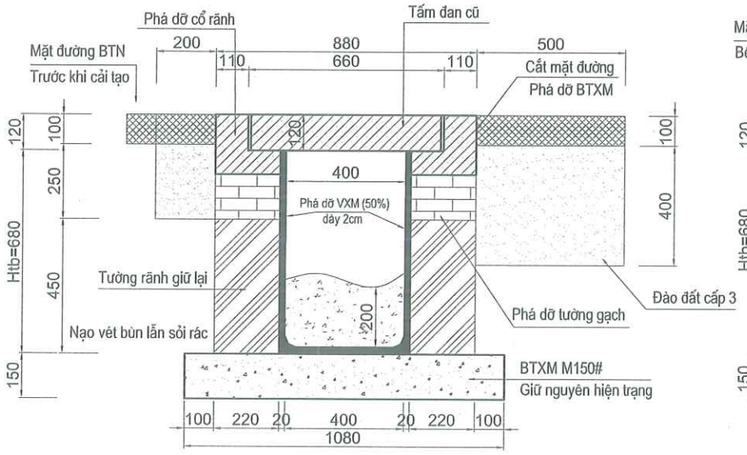

CHI TIẾT RÃNH THOÁT NƯỚC CẢI TẠO

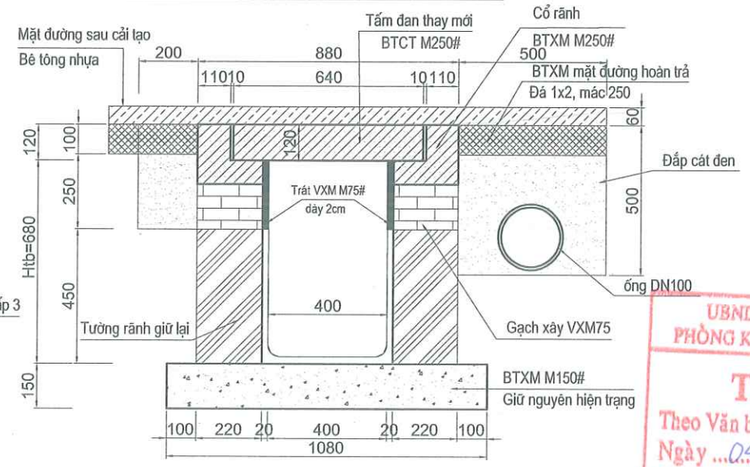

KHỐI LƯỢNG CỐT THÉP TẤM ĐAN

STT	Hình dạng - Kích thước	ĐK (mm)	Chiều dài 1 thanh (mm)	Số lượng		Tổng Chiều dài (m)	Tổng Trọng lượng (Kg)
				1 Cấu kiện	Trọn bộ		
1	590	10	590	11	11	6.49	4.00
2	590	10	590	11	11	6.49	4.00
3	950	10	950	14	14	13.30	8.20
4	80; 115; 115; 150; 150	8	610	2	2	1.22	0.48
s	50 80 50	6	180	39	39	7.02	1.56

UBND PHƯỜNG KHƯƠNG ĐÌNH
PHÒNG KINH TẾ, HẠ TẦNG VÀ ĐÔ THỊ
THẨM ĐỊNH
Theo Văn bản số: 451 / KTHT&ĐT
Ngày 04 tháng 4 năm 2026
Ký tên: Lê Công Trường

CÔNG TY CỔ PHẦN TƯ VẤN VÀ ĐẦU TƯ BẮC DƯƠNG
THẨM TRA
Theo Văn bản số 26-1 / 2026/BCTT
ngày 31 tháng 3 năm 2026
Chủ trì bộ môn ký tên: Đặng văn Tuyển

CHI TIẾT TẤM ĐAN RÃNH

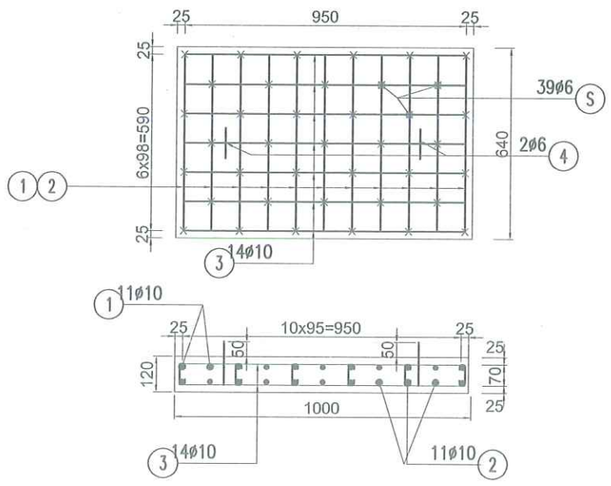

KHỐI LƯỢNG CHO 1M RÃNH B400 TẠI VỊ TRÍ ĐẶT ỐNG KHÔ PCCC

STT	Hạng mục	Đơn vị	Diễn Giải	Khối lượng
1	Tháo dỡ tấm đan BT rãnh	cái	=1	1
2	Cắt mặt đường bê tông xi măng	m	=2*1	2,000
3	Phá dỡ cổ rãnh bê tông	m3	=(0.08*0.22+0.12*0.11)*2	0,062
4	Phá dỡ BTXM mặt đường	m3	=0.2*0.1+0,5*0,1	0,070
5	Đào đất mang rãnh	m3	=0.25*0.2+0,4*0,5	0,250
6	Phá dỡ tường gạch (bao gồm cả lớp vữa trát)	m3	=(0.22+0,02)*0.15*2	0,072
7	Nạo vét bùn đáy rãnh	m3	=0.4*0.2*1	0,080
8	Xây gạch tường rãnh	m3	=0.22*0.15*2	0,066
9	Ván khuôn cổ rãnh	m2	=1*0.2*4	0,800
10	Bê tông cổ rãnh M250, đá 1x2	m3	=(0.08*0.22+0.12*0.11)*2	0,062
11	Trát lòng rãnh phía trong VXM M75 dày 2cm	m2	=0.23*2	0,460
12	Cốt thép tấm đan D≤10	kg	=4+4+8,2+0,48+1,56	18,240
13	Ván khuôn tấm đan	m2	=2*(1+0.64)*0.12	0,394
14	Đổ BT tấm đan M 250# đá 1x2	m3	=0.12*0.64*1	0,077
15	Đắp cát mang rãnh	m3	=(0.2*0.25+0,4*0,5)-(3,14*0,11^2)/4	0,241
16	Lớp nilon đổ bê tông mang rãnh	m2	=0,2+0,5	0,700
17	Bê tông hoàn trả mặt đường M250# đá 1x2	m3	=0,2*0,1+0,5*0,1	0,070

BAN QUẢN LÝ DỰ ÁN ĐẦU TƯ - HẠ TẦNG PHƯỜNG KHƯƠNG ĐÌNH
PHÊ DUYỆT
Theo Quyết định số: 634 / QĐ-UBND
Ngày 04 tháng 4 năm 2026
Ký tên: Bùi Thanh Nghị

CHI TIẾT CỔ RÃNH

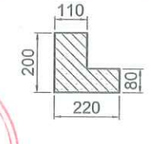

GHI CHÚ:

1 - KÍCH THƯỚC BẢN VẼ GHI BẰNG MM (MI-LI-MÉT)
2 - THAY THẾ TẤM ĐAN RÃNH, BTXM M250, ĐÁ 1X2 (THAY THẾ 50% TỔNG CHIỀU DÀI RÃNH CẢI TẠO)
3 - PHÁ DỠ LỚP VXM TRÁT TRONG (PHÁ DỠ 50% TỔNG CHIỀU DÀI RÃNH CẢI TẠO)

UỶ BAN NHÂN DÂN PHƯỜNG KHƯƠNG ĐÌNH BAN QUẢN LÝ DỰ ÁN ĐẦU TƯ - HẠ TẦNG PHƯỜNG KHƯƠNG ĐÌNH	DỰ ÁN: CẢI TẠO ĐƯỜNG VÀ THOÁT NƯỚC NGÕ 105, 129 ĐƯỜNG NGUYỄN TRÃI, PHƯỜNG KHƯƠNG ĐÌNH	THỰC HIỆN	PHẠM THỊ LƯƠNG		HÀ NỘI, THÁNG 04 NĂM 2026 CÔNG TY CỔ PHẦN ĐẦU TƯ HOÀNG PHÁT T&T GIÁM ĐỐC NGUYỄN MẠNH TÚ	CHI TIẾT RÃNH CẢI TẠO B400 VỊ TRÍ ĐẶT ỐNG NƯỚC KHÔ PCCC
ĐƠN VỊ TƯ VẤN: CÔNG TY CỔ PHẦN ĐẦU TƯ HOÀNG PHÁT T&T	BƯỚC: BÁO CÁO KINH TẾ KỸ THUẬT	CHỦ TRÌ THIẾT KẾ	LÊ DUY TÙNG			TỶ LỆ BẢN VẼ: 1/15 — BẢN VẼ SỐ: 01/01
		CHỦ NHIỆM DỰ ÁN	PHẠM TRỌNG QUỲNH			LẦN XUẤT BẢN: 01 — MÃ SỐ SẢN PHẨM: TVHP.1.2026

CHI TIẾT RÃNH B300 XÂY MỚI TẤM NGĂN MÙI

SONG CHẮN RÁC

TỶ LỆ 1/15

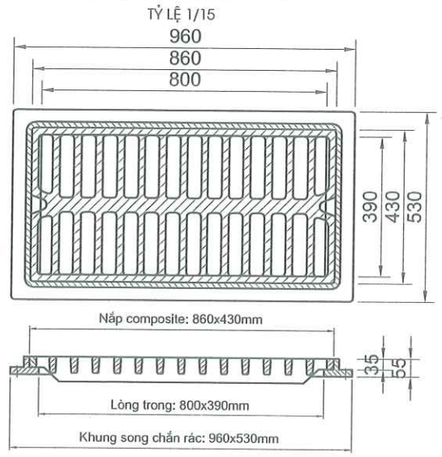

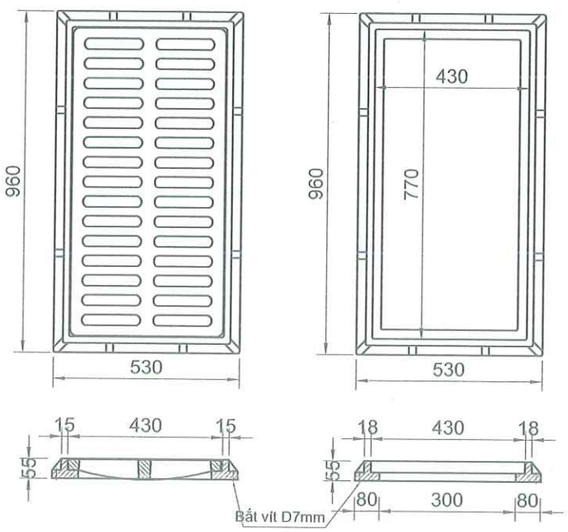

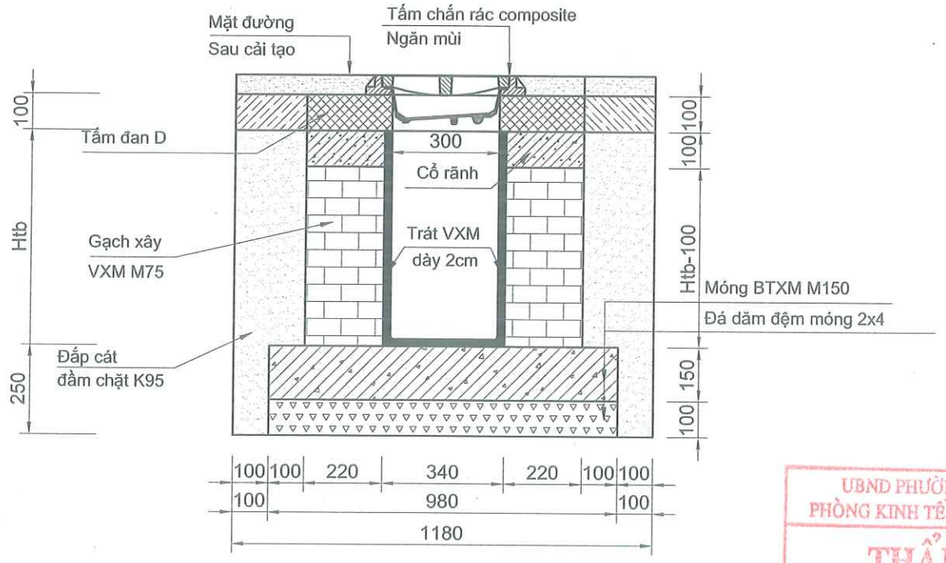

CHI TIẾT TẤM ĐAN D

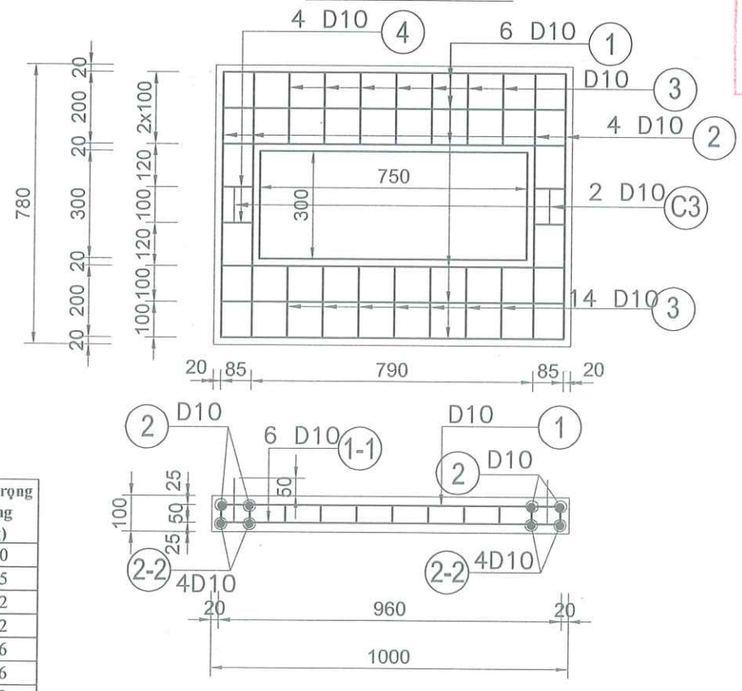

QUY CÁCH CỐT THÉP

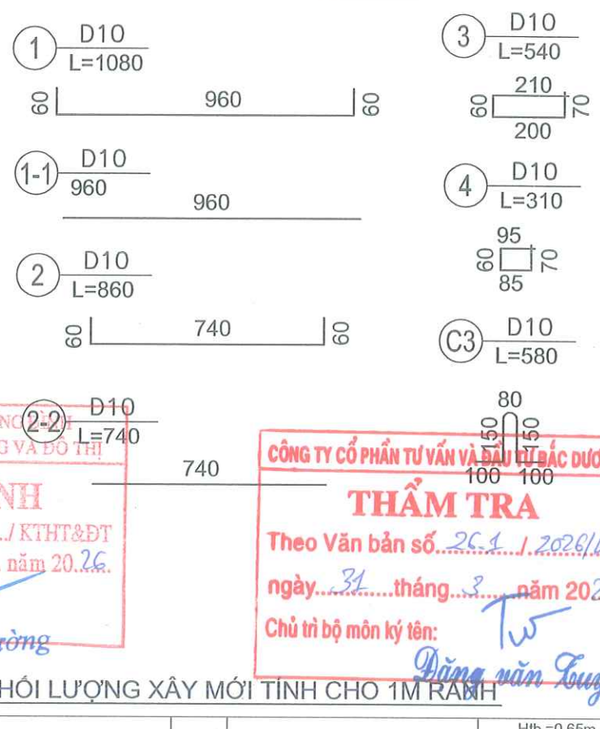

KHỐI LƯỢNG CỐT THÉP TẤM ĐAN

Số hiệu	Đường kính (mm)	Chiều dài 1 thanh (mm)	Trọn bộ	Tổng chiều dài (m)	Tổng trọng lượng (kg)
1	10	1080	6	6.48	4.00
1-1	10	960	6	5.76	3.55
2	10	860	4	3.44	2.12
2-2	10	740	4	2.96	1.82
3	10	540	14	7.56	4.66
4	10	310	4	1.24	0.76
C3	10	580	2	1.16	0.72
Tổng khối lượng sắt tấm đan D					17.63

UBND PHƯỜNG KHƯƠNG ĐÌNH
PHÒNG KINH TẾ, HẠ TẦNG VÀ ĐÔ THỊ
THẨM ĐỊNH
Theo Văn bản số: 151 / KTHT&ĐT
Ngày 04 tháng 4 năm 2026
Ký tên: Lê Công Trường

CÔNG TY CỔ PHẦN TƯ VẤN VÀ ĐẦU TƯ BẮC DƯƠNG
THẨM TRA
Theo Văn bản số 261 / 2026/BCTT
ngày 31 tháng 3 năm 2026
Chủ trì bộ môn ký tên: Đặng văn Tuyển

KHỐI LƯỢNG XÂY MỚI TÍNH CHO 1M RÃNH

STT	Hạng mục	Đơn vị	Diễn giải	Htb =0,65m (áp dụng cho rãnh B300 xây mới)
1	Cắt bê tông mặt đường dày TB 10cm	m	=1*2	2,000
2	Đào phá lớp BT mặt đường dày TB 10cm	m	=1*2*0,1*1,18	0,236
3	Đào đất C3 (Đã giảm trừ khối lượng BT)	m3	=(Htb+0,25)*1,18	1,062
4	Đệm đá 2x4 dày 10cm	m3	=0,98*0,1	0,098
5	Ván khuôn BTXM đáy rãnh M150 đá 2x4	m2	=0,15*2*1	0,300
6	Bê tông xi măng đáy rãnh M150 đá 2x4	m3	=0,98*0,15	0,147
7	Gạch xây vữa mác 75#	m3	=(Htb-0,1)*0,22*2	0,242
8	Ván khuôn BTXM cổ rãnh	m2	=0,114*1	0,400
9	Bê tông xi măng cổ rãnh M250# đá 1x2	m3	=2*(0,1*0,22)	0,044
10	Trát lòng rãnh phía trong VXM M75 dày 2cm	m2	=(Htb)*2	1,300
11	Láng VXM M75 dày 2cm	m2	=0,3*1	0,300
12	Đắp cát mang rãnh	m3	=(Htb)*0,3*2+0,25*0,2*2	0,490
13	Lớp nilon đáy lớp BT mặt đường	m2	=0,3*2*1	0,600
14	Bê tông hoàn trả mặt đường M250 đá 1x2	m3	=0,3*0,1*2	0,060
15	Ván khuôn tấm đan D	m2	=2*(1+0,78+0,75+0,3)*0,1	0,566
16	Bê tông tấm đan D M250# đá 1x2	m3	=(1*0,78-0,75*0,3)*0,1	0,056
17	Cốt thép tấm đan D (D<=10)	Kg	=4+3,55+2,12+1,82+4,66+0,76+0,72	17,630

BAN QUẢN LÝ DỰ ÁN ĐẦU TƯ - HẠ TẦNG PHƯỜNG KHƯƠNG ĐÌNH
PHÊ DUYỆT
Theo Quyết định số: 6341/QĐ-UBND
Ngày 14 tháng 4 năm 2026
Kế toán trưởng: Nguyễn Thanh Nghị

GHI CHÚ:

1 - Kích thước bản vẽ ghi bằng mm (Mi-li-mét)

UỶ BAN NHÂN DÂN PHƯỜNG KHƯƠNG ĐÌNH BAN QUẢN LÝ DỰ ÁN ĐẦU TƯ - HẠ TẦNG PHƯỜNG KHƯƠNG ĐÌNH ĐƠN VỊ TƯ VẤN: CÔNG TY CỔ PHẦN ĐẦU TƯ HOÀNG PHÁT T&T	DỰ ÁN: CẢI TẠO ĐƯỜNG VÀ THOÁT NƯỚC NGÕ 105, 129 ĐƯỜNG NGUYỄN TRÃI, PHƯỜNG KHƯƠNG ĐÌNH BƯỚC: BÁO CÁO KINH TẾ KỸ THUẬT	THỰC HIỆN: PHẠM THỊ LƯƠNG CHỦ TRÌ THIẾT KẾ: LÊ DUY TÙNG CHỦ NHIỆM DỰ ÁN: PHẠM TRỌNG QUỲNH	HÀ NỘI, THÁNG 04 NĂM 2026 CÔNG TY CỔ PHẦN ĐẦU TƯ HOÀNG PHÁT T&T GIÁM ĐỐC NGUYỄN MẠNH TÚ	CHI TIẾT RÃNH XÂY MỚI B300 (TẠI VỊ TRÍ TẤM NGĂN MÙI) TỶ LỆ BẢN VẼ: 1/15 — BẢN VẼ SỐ: 01/01 LẦN XUẤT BẢN: 01 — MÃ SỐ SẢN PHẨM: TVHP.1.2026

CHI TIẾT RÃNH B300 CẢI TẠO TẤM NGĂN MÙI

CHI TIẾT RÃNH HIỆN TRẠNG

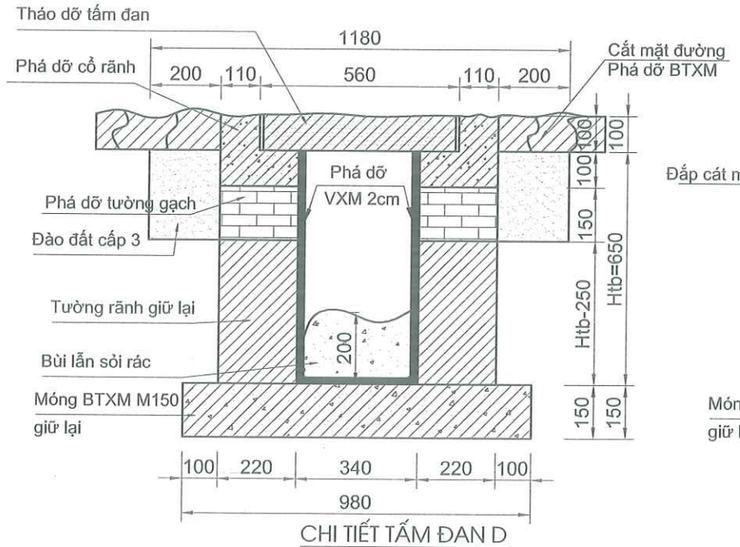

CHI TIẾT RÃNH CẢI TẠO

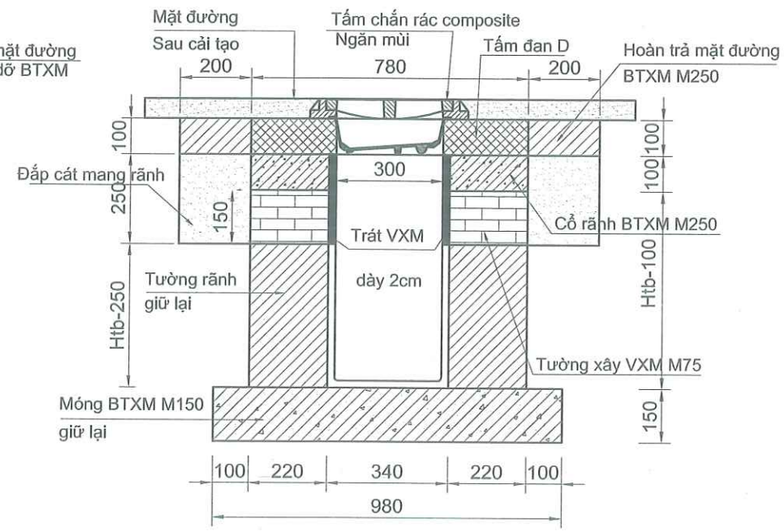

KHỐI LƯỢNG CẢI TẠO TÍNH CHO 1M RÃNH

STT	Hạng mục	Đơn vị	Diễn Giải	Khối lượng
1	Tháo dỡ tấm đan BT rãnh	cái	=1	1
2	Cắt mặt đường bê tông xi măng	m	=2*1	2,000
3	Phá dỡ cổ rãnh bê tông	m3	=(0.1*0.22+0.11*0.1)*2	0,066
4	Phá dỡ BTXM mặt đường	m3	=0.2*0.1*2	0,040
5	Đào đất mang rãnh	m3	=0.25*0.2*2	0,100
6	Phá dỡ tường gạch (bao gồm cả lớp vữa trát)	m3	=(0.22+0,02)*0.15*2	0,072
7	Nạo vét bùn đáy rãnh	m3	=0.2*0.3*1	0,060
8	Xây gạch tường rãnh	m3	=0.22*0.15*2	0,066
9	Ván khuôn cổ rãnh	m2	=0.1*4*1	0,400
10	Bê tông cổ rãnh M250#, đá 1x2	m3	=2*(0.1*0.22)	0,044
11	Trát thành rãnh phía trong VXM M75 dày 2cm	m2	=0.25*2	0,500
12	Cốt thép tấm đan D D≤10	kg	=4+3,55+2,12+1,82+4,66+0,76+0,72	17,630
13	Ván khuôn tấm đan D	m2	=2*(1+0,78+0,75+0,3)*0,1	0,566
14	Đổ BT tấm đan D M250# đá 1x2	m3	=(1+0,78+0,75+0,3)*0,1	0,056
15	Đắp cát mang rãnh	m3	=0.2*0.25*2	0,100
16	Lớp nilon đổ bê tông mang rãnh	m2	=0.2*2*1	0,400
17	Bê tông hoàn trả mặt đường M250# đá 1x2	m3	=0.2*0.1*2	0,040

CÔNG TY CỔ PHẦN TƯ VẤN VÀ ĐẦU TƯ BẮC DƯƠNG
THẨM TRA
Theo Văn bản số: 26.1 / 2026/BCTT
ngày 31 tháng 3 năm 2026
Chữ ký bộ phận kiểm tra tên: Đặng Văn Tuyến

CHI TIẾT TẤM ĐAN D

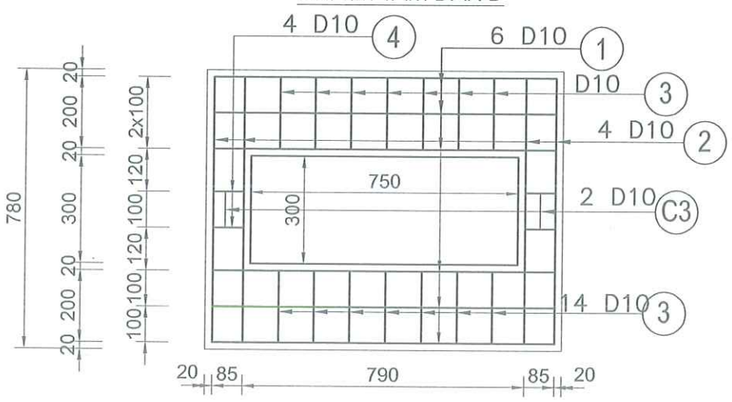

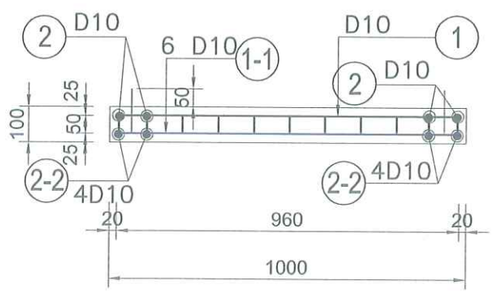

KHỐI LƯỢNG CỐT THÉP TẤM ĐAN

Số hiệu	Đường kính (mm)	Chiều dài 1 thanh (mm)	Trọn bộ	Tổng chiều dài (m)	Tổng khối lượng (kg)
1	10	1080	6	6.48	4.00
1-1	10	960	6	5.76	3.55
2	10	860	4	3.44	2.12
2-2	10	740	4	2.96	1.82
3	10	540	14	7.56	4.66
4	10	310	4	1.24	0.76
C3	10	580	2	1.16	0.72
Tổng khối lượng sắt tấm đan D					17.63

BAN QUẢN LÝ DỰ ÁN ĐẦU TƯ - HẠ TẦNG PHƯỜNG KHƯƠNG ĐÌNH
PHÊ DUYỆT
Theo Quyết định số: 134 / QĐ-UBND
Ngày 04 tháng 4 năm 2026
Ký tên: Vũ Thanh Nghị

UBND PHƯỜNG KHƯƠNG ĐÌNH
PHÒNG KINH TẾ, HẠ TẦNG VÀ ĐÔ THỊ
THẨM ĐỊNH
Theo Văn bản số: 151 / KTHT&ĐT
Ngày 04 tháng 4 năm 2026
Ký tên: Lê Công Thường

QUY CÁCH CỐT THÉP

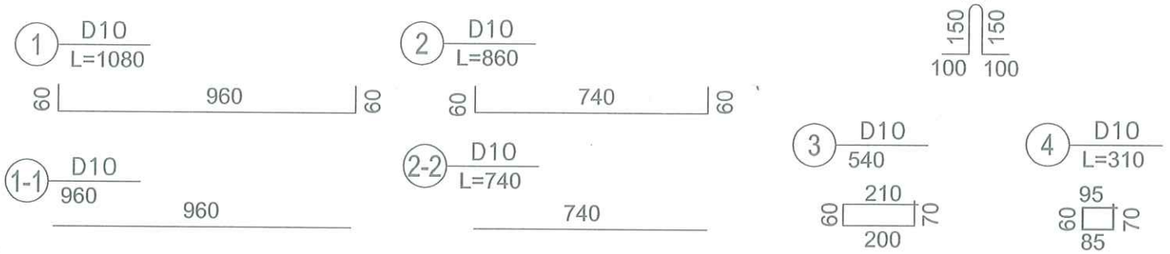

SONG CHẮN RÁC

TỶ LỆ 1/15

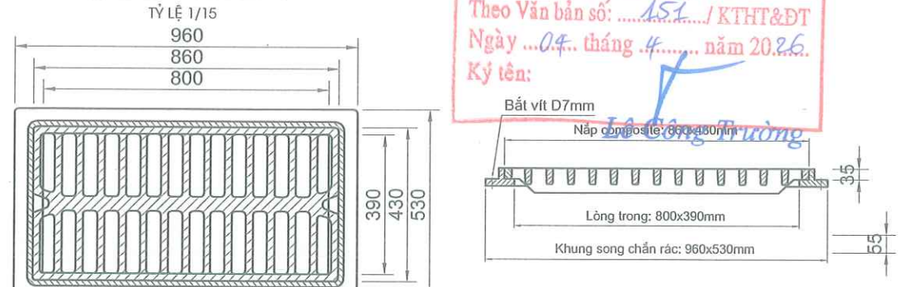

GHI CHÚ:

1 - Kích thước bản vẽ ghi bằng mm (Mi-li-mét)

2 - Phá dỡ lớp VXM trát trong (phá dỡ 50%)

UỶ BAN NHÂN DÂN PHƯỜNG KHƯƠNG ĐÌNH BAN QUẢN LÝ DỰ ÁN ĐẦU TƯ - HẠ TẦNG PHƯỜNG KHƯƠNG ĐÌNH	DỰ ÁN: CẢI TẠO ĐƯỜNG VÀ THOÁT NƯỚC NGÕ 105, 129 ĐƯỜNG NGUYỄN TRÃI, PHƯỜNG KHƯƠNG ĐÌNH	THỰC HIỆN	PHẠM THỊ LƯƠNG		HÀ NỘI, THÁNG 04 NĂM 2026 CÔNG TY CỔ PHẦN ĐẦU TƯ HOÀNG PHÁT T&T GIÁM ĐỐC NGUYỄN MẠNH TÚ	CHI TIẾT RÃNH CẢI TẠO B300 (TẠI VỊ TRÍ TẤM NGĂN MÙI)
ĐƠN VỊ TƯ VẤN: CÔNG TY CỔ PHẦN ĐẦU TƯ HOÀNG PHÁT T&T	BƯỚC: BÁO CÁO KINH TẾ KỸ THUẬT	CHỦ TRÌ THIẾT KẾ	LÊ DUY TÙNG			TỶ LỆ BẢN VẼ: 1/15 — BẢN VẼ SỐ: 01/01
		CHỦ NHIỆM DỰ ÁN	PHẠM TRỌNG QUỲNH			LẦN XUẤT BẢN: 01 — MÃ SỐ SẢN PHẨM: TVHP.1.2026

CHI TIẾT RÃNH B400 XÂY MỚI TẤM NGĂN MÙI

SONG CHẮN RÁC

TỶ LỆ 1/15

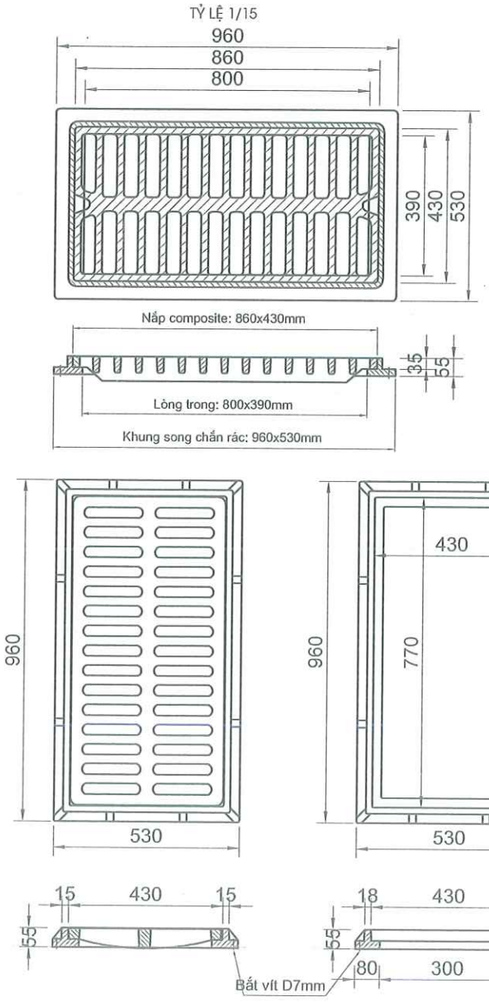

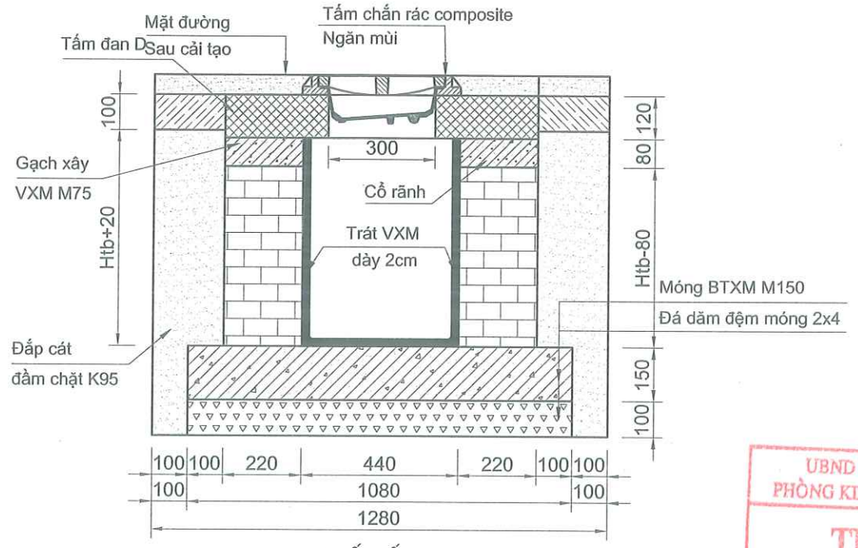

QUY CÁCH CỐT THÉP

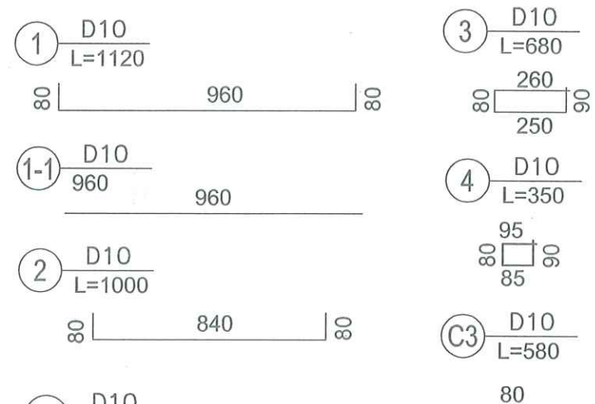

CHI TIẾT TẤM ĐAN D

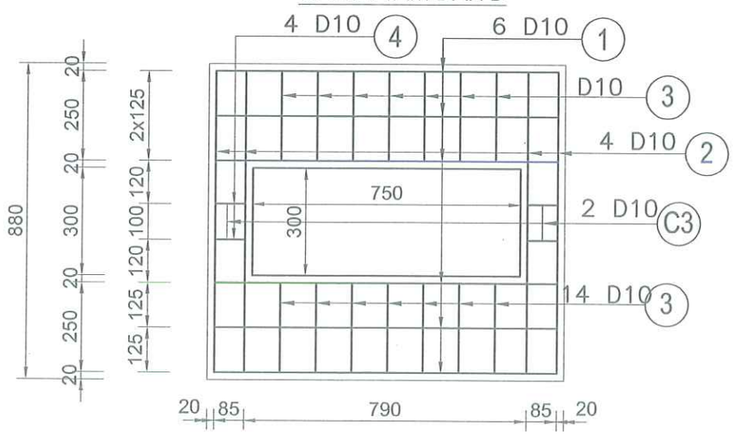

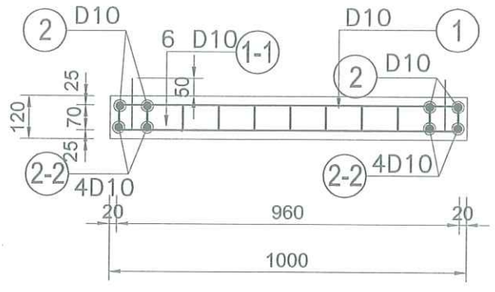

KHỐI LƯỢNG CỐT THÉP TẤM ĐAN

Số hiệu	Đường kính (mm)	Chiều dài 1 thanh (mm)	Trọn bộ	Tổng chiều dài (m)	Tổng trọng lượng (kg)
1	10	1120	6	6.72	4.14
1-1	10	960	6	5.76	3.55
2	10	1000	4	4.00	2.47
2-2	10	840	4	3.36	2.07
3	10	680	14	9.52	5.87
4	10	350	4	1.40	0.86
C3	10	580	2	1.16	0.72
Tổng khối lượng sắt tấm đan D					19.68

KHỐI LƯỢNG XÂY MỚI TÍNH CHO 1M RÃNH

STT	Hạng mục	Đơn vị	Diễn giải	Htb =0,65m (áp dụng cho rãnh B400 xây mới)
1	Cắt bê tông mặt đường dày TB 10cm	m	=1*2	2,000
2	Đào phá lớp BT mặt đường dày TB 10cm	m	=1*2*0,1*1,28	0,256
3	Đào đất C3 (Đã giảm trừ khối lượng BT)	m3	=(Htb+0.370)*1.28	1,306
4	Đệm đá 2x4 dày 10cm	m3	=1.08*0.1	0,108
5	Ván khuôn BTXM đáy rãnh M150 đá 2x4	m2	=0.15*2*1	0,300
6	Bê tông xi măng đáy rãnh M150 đá 2x4	m3	=1,08*0.15	0,162
7	Gạch xây vữa mác 75#	m3	=(Htb-0.08)*0.22*2	0,251
8	Ván khuôn BTXM cổ rãnh	m2	=0.1*4*1	0,400
9	Bê tông xi măng cổ rãnh M250# đá 1x2	m3	=2*(0.08*0.22)	0,035
10	Trát lòng rãnh phía trong VXM M75 dày 2cm	m2	=(Htb)*2	1,300
11	Láng VXM M75 dày 2cm	m2	=0.4*1	0,400
12	Đắp cát mang rãnh	m3	=(Htb+0,02)*0.3*2+0.25*0.2*2	0,502
13	Lớp nilon đáy lớp BT mặt đường	m2	=0.3*2*1	0,600
14	Bê tông hoàn trả mặt đường M250 đá 1x2	m3	=0.3*0.1*2	0,060
15	Ván khuôn tấm đan D	m2	=(1+0,88+0,75+0,3)*2*0,12	0,703
16	Bê tông tấm đan D M250# đá 1x2	m3	=(1*0,88-0,75*0,3)*0.12	0,079
17	Cốt thép tấm đan D (D<=10)	Kg	=4,14+3,55+2,47+2,07+5,87+0,86+0,72	19,680

UBND PHƯỜNG KHƯƠNG ĐÌNH
PHÒNG KINH TẾ, HẠ TẦNG VÀ ĐÔ THỊ
THẨM ĐỊNH
Theo Văn bản số: 151 / KTHT&ĐT
Ngày 04 tháng 4 năm 2026
Ký tên: Lê Công Trường

CÔNG TY CỔ PHẦN TƯ VẤN VÀ ĐẦU TƯ BẮC DƯƠNG
THẨM TRA
Theo Văn bản số 26-1 / 2026 / BCTT
ngày 31 tháng 3 năm 2026
Chủ trì bộ môn ký tên: Đặng Văn Tuyến

BAN QUẢN LÝ DỰ ÁN ĐẦU TƯ HẠ TẦNG PHƯỜNG KHƯƠNG ĐÌNH
PHÊ DUYỆT
Theo Quyết định số 63 / QĐ-UBND
Ngày 04 tháng 4 năm 2026
Ký tên: Vũ Thanh Nghị

GHI CHÚ:

1 - Kích thước bản vẽ ghi bằng mm (Mi-li-mét)

UỶ BAN NHÂN DÂN PHƯỜNG KHƯƠNG ĐÌNH BAN QUẢN LÝ DỰ ÁN ĐẦU TƯ - HẠ TẦNG PHƯỜNG KHƯƠNG ĐÌNH ĐƠN VỊ TƯ VẤN: CÔNG TY CỔ PHẦN ĐẦU TƯ HOÀNG PHÁT T&T	DỰ ÁN: CẢI TẠO ĐƯỜNG VÀ THOÁT NƯỚC NGÕ 105, 129 ĐƯỜNG NGUYỄN TRÃI, PHƯỜNG KHƯƠNG ĐÌNH BƯỚC: BÁO CÁO KINH TẾ KỸ THUẬT	THỰC HIỆN: PHẠM THỊ LƯƠNG CHỦ TRÌ THIẾT KẾ: LÊ DUY TÙNG CHỦ NHIỆM DỰ ÁN: PHẠM TRỌNG QUỲNH	HÀ NỘI, THÁNG 04 NĂM 2026 CÔNG TY CỔ PHẦN ĐẦU TƯ HOÀNG PHÁT T&T GIÁM ĐỐC NGUYỄN MẠNH TÚ	CHI TIẾT RÃNH XÂY MỚI B400 (TẠI VỊ TRÍ TẤM NGĂN MÙI) TỶ LỆ BẢN VẼ: 1/15 — BẢN VẼ SỐ: 01/01 LẦN XUẤT BẢN: 01 — MÃ SỐ SẢN PHẨM: TVHP.1.2026

CHI TIẾT RÃNH B400 CẢI TẠO TẤM NGĂN MÙI

CHI TIẾT RÃNH HIỆN TRẠNG

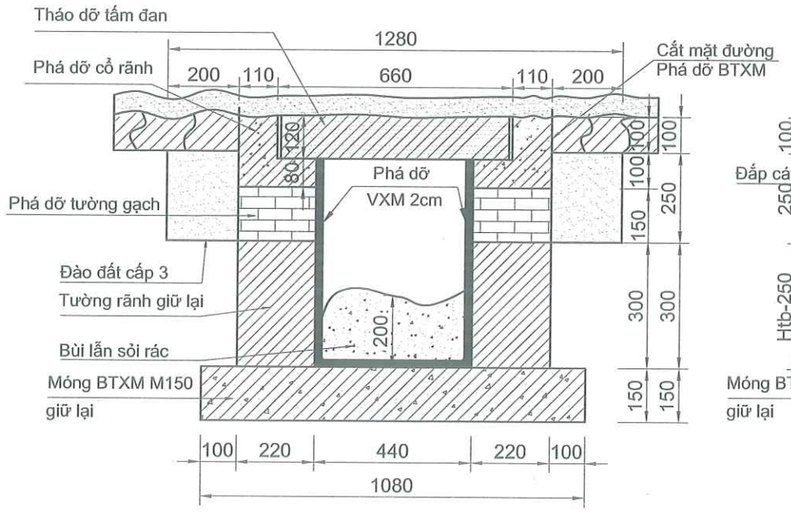

CHI TIẾT RÃNH CẢI TẠO

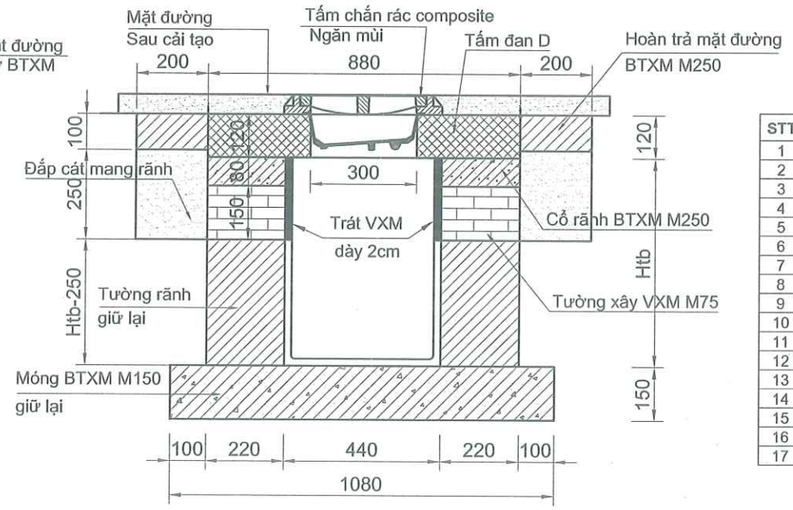

KHỐI LƯỢNG CẢI TẠO TÍNH CHO 1M RÃNH

STT	Hạng mục	Đơn vị	Diễn Giải	Khối lượng
1	Tháo dỡ tấm đan BT rãnh	cái	=1	1
2	Cắt mặt đường bê tông xi măng	m	=2*1	2,000
3	Phá dỡ cổ rãnh bê tông	m3	=(0.08*0.22+0.12*0.11)*2	0,062
4	Phá dỡ BTXM mặt đường	m3	=0.2*0.1*2	0,040
5	Đào đất mang rãnh	m3	=0.25*0.2*2	0,100
6	Phá dỡ tường gạch (bao gồm cả lớp vữa trát)	m3	=(0.22+0,02)*0.15*2	0,072
7	Nạo vét bùn đáy rãnh	m3	=0.4*0.2*1	0,080
8	Xây gạch tường rãnh	m3	=0.22*0.15*2	0,066
9	Ván khuôn cổ rãnh	m2	=0.1*4*1	0,400
10	Bê tông cổ rãnh M250, đá 1x2	m3	=2*(0.08*0.22)	0,035
11	Trát lòng rãnh phía trong VXM M75 dày 2cm	m2	=0.23*2	0,460
12	Cốt thép tấm đan D(D≤10)	kg	=4,14+3,55+2,47+2,07+5,87+0,86+0,72	19,680
13	Ván khuôn tấm đan D	m2	=(1+0,88+0,75+0,3)*2*0,12	0,703
14	Đổ BT tấm đan D M 250# đá 1x2	m3	=(1*0,88-0,75*0,3)*0.12	0,079
15	Đắp cát mang rãnh	m3	=0.25*0.2*2	0,100
16	Lớp nilon đổ bê tông mang rãnh	m2	=0.2*1*2	0,400
17	Bê tông hoàn trả mặt đường M250# đá 1x2	m3	=0.2*0.1*2	0,040

CÔNG TY CỔ PHẦN TƯ VẤN VÀ ĐẦU TƯ BẮC DƯƠNG
THẨM TRA
Theo Văn bản số 26.1 / 2026 / BC TT
ngày 31 tháng 3 năm 2026
Chữ ký bộ môn ký tên:
Đặng Văn Tuyến

CHI TIẾT TẤM ĐAN D

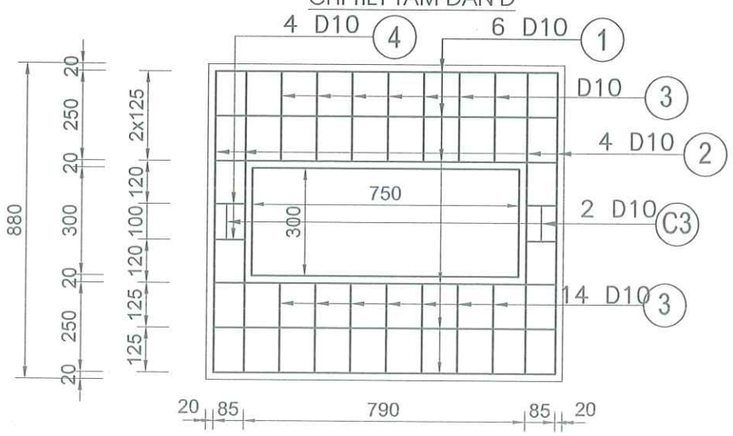

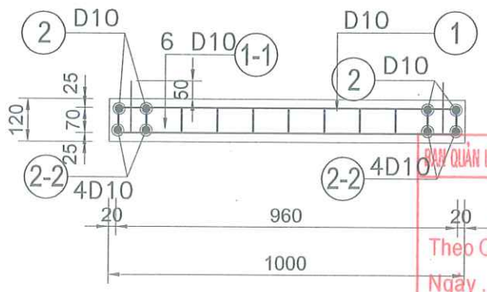

KHỐI LƯỢNG CỐT THÉP TẤM ĐAN

Số hiệu	Đường kính (mm)	Chiều dài 1 thanh (mm)	Trọn bộ	Tổng chiều dài (m)	Tổng trọng lượng (kg)
1	10	1120	6	6.72	4.14
1-1	10	960	6	5.76	3.55
2	10	1000	4	4.00	2.47
2-2	10	840	4	3.36	2.07
3	10	680	14	9.52	5.87
4	10	350	4	1.40	0.86
C3	10	580	2	1.16	0.72
Tổng khối lượng sắt tấm đan D					19.68

BAN QUẢN LÝ DỰ ÁN ĐẦU TƯ - HẠ TẦNG PHƯỜNG KHƯƠNG ĐÌNH
PHÊ DUYỆT
Theo Quyết định số: 634 / QĐ - UBND
Ngày 04 tháng 4 năm 2026
Ký tên:
Vũ Thanh Nghị

UBND PHƯỜNG KHƯƠNG ĐÌNH
PHÒNG KINH TẾ, HẠ TẦNG VÀ ĐÔ THỊ
THẨM ĐỊNH
Theo Văn bản số: 151 / KTHT&ĐT
Ngày 04 tháng 4 năm 2026
Ký tên:
Lê Công Trường

QUY CÁCH CỐT THÉP

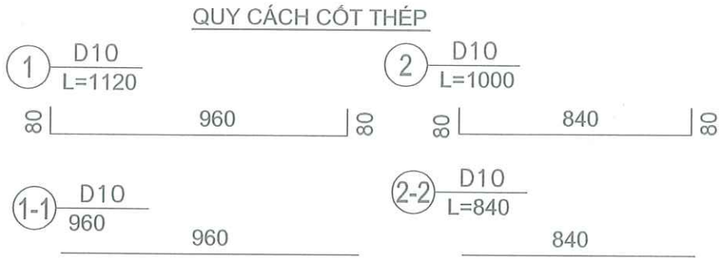

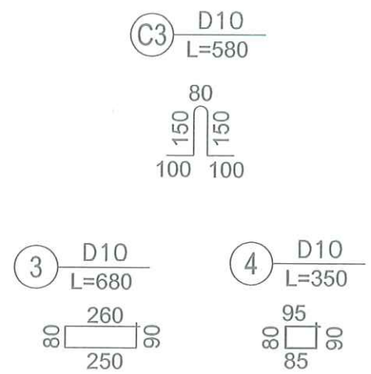

SONG CHẮN RÁC

TỶ LỆ 1/15

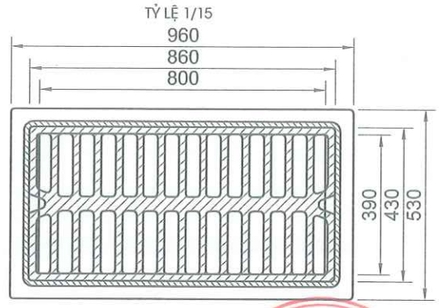

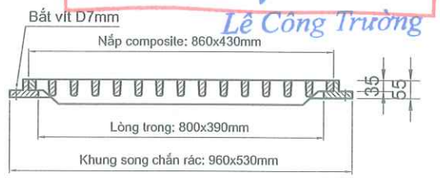

GHI CHÚ:

1 - Kích thước bản vẽ ghi bằng mm (Mi-li-mét)

2 - Phá dỡ lớp VXM trát trong (phá dỡ 50%)

UỶ BAN NHÂN DÂN PHƯỜNG KHƯƠNG ĐÌNH BAN QUẢN LÝ DỰ ÁN ĐẦU TƯ - HẠ TẦNG PHƯỜNG KHƯƠNG ĐÌNH	DỰ ÁN: CẢI TẠO ĐƯỜNG VÀ THOÁT NƯỚC NGÕ 105, 129 ĐƯỜNG NGUYỄN TRÃI, PHƯỜNG KHƯƠNG ĐÌNH	THỰC HIỆN	PHẠM THỊ LƯƠNG	HÀ NỘI, THÁNG 04 NĂM 2026 CÔNG TY CỔ PHẦN ĐẦU TƯ HOÀNG PHÁT T&T GIÁM ĐỐC NGUYỄN MẠNH TÚ
ĐƠN VỊ TƯ VẤN: CÔNG TY CỔ PHẦN ĐẦU TƯ HOÀNG PHÁT T&T	BƯỚC: BÁO CÁO KINH TẾ KỸ THUẬT	CHỦ TRÌ THIẾT KẾ	LÊ DUY TÙNG	CHI TIẾT RÃNH CẢI TẠO B400 (TẠI VỊ TRÍ TẤM NGĂN MÙI)
		CHỦ NHIỆM DỰ ÁN	PHẠM TRỌNG QUỲNH	TỶ LỆ BẢN VẼ: 1/15 — BẢN VẼ SỐ: 01/01 LẦN XUẤT BẢN: 01 — MÃ SỐ SẢN PHẨM: TVHP.1.2026

CHI TIẾT HỐ GA LÀM MỚI RÃNH B300

MẶT CẮT A-A
TL: 1/25

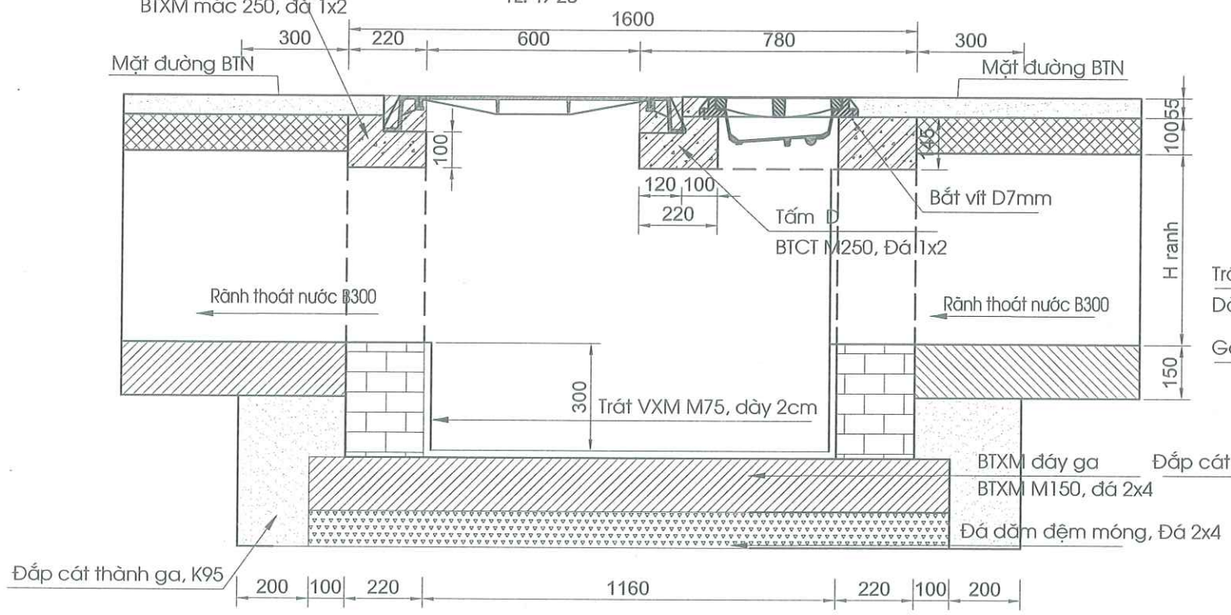

MẶT CẮT B-B
TL: 1/25

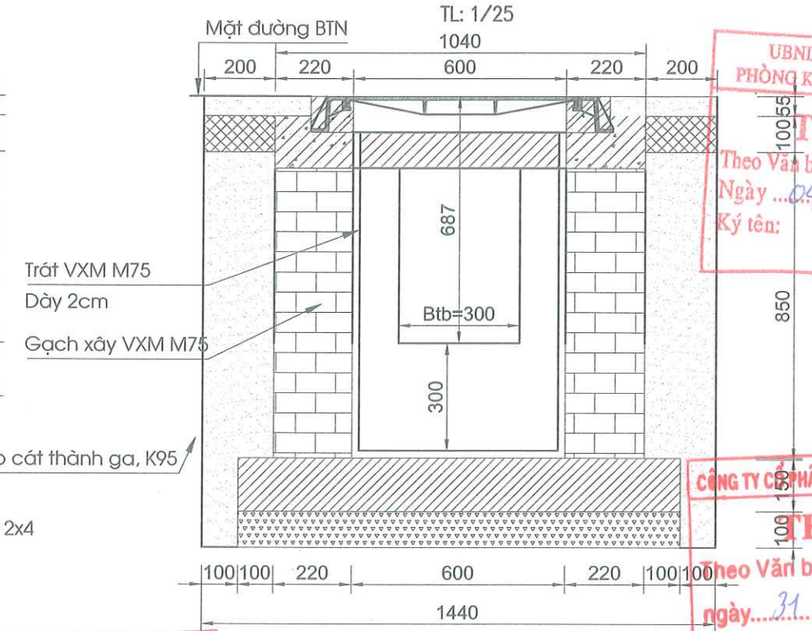

MẶT BẰNG HỐ GA
TL: 1/25

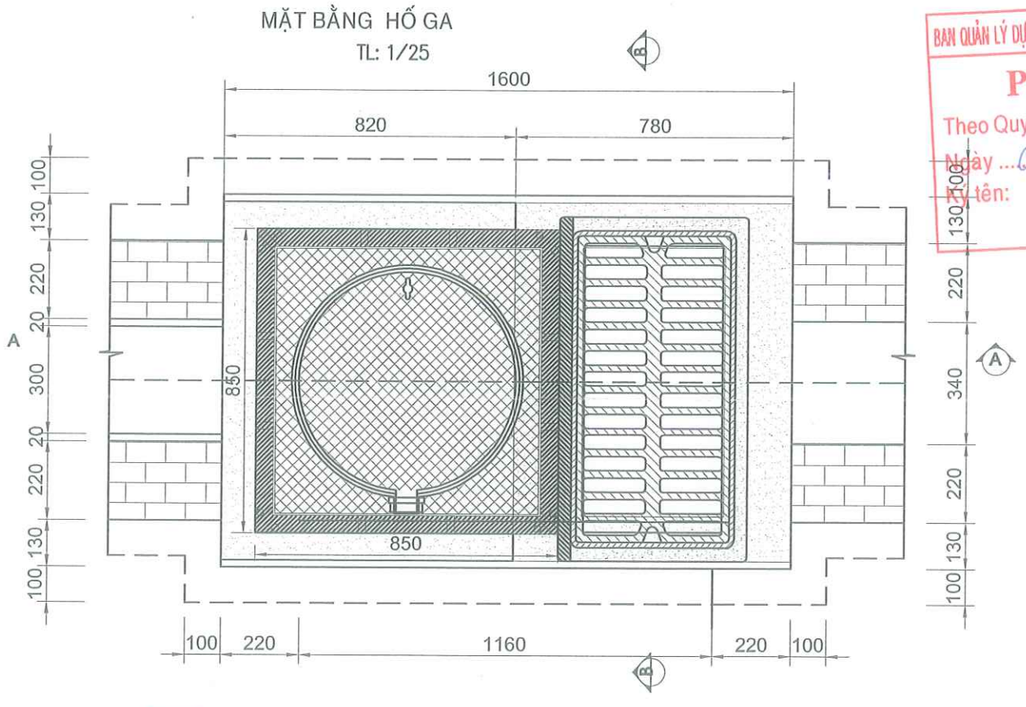

KHỐI LƯỢNG XÂY MỚI TÍNH CHO 1 HỐ GA

STT	Hạng mục	Đơn vị	Khối lượng	
				Htb=1,00m
			Diễn giải	Cho 1 ga
1	Số lượng ga rãnh	cái	1	1,00
2	Đá dăm đệm móng đá 2x4	m3	=1.24*1.8*0.1	0,22
3	BTXM đáy ga M150	m3	=1.24*1.8*0.15	0,335
4	Ván khuôn BT đáy ga	m2	=(1.24+1.8)*2*0.15	0,912
5	Gạch xây VXM M75	m3	=(1.04*1.6-1.16*0.6)*(Htb-0.2)-(Htb-0.5)*0.3*0.22*2	0,71
6	Trát vữa XM M75 dày 2cm	m2	=(0.6+1.16)*2*(Htb-0.1)-(Htb-0.5)*0.3*2	2,87
7	Láng vữa XM M75 đáy dày 2cm	m2	=0.6*1.16	0,70
8	BTXM cổ ga M250	m3	=1.04*0.82*0.145-(0.84*0.72*-0.6*0.6)*0.045-(1.04*0.22*0.1+1.04*0.1*0.045)	0,11
9	Ván khuôn BT cổ ga	m2	=(1.04+0.82*2)*0.145+(0.84+0.72*2)*0.045+(0.6+0.6*2)*0.1	0,67
10	Cốt thép cổ ga, D<=10	kg	=5.83	5,83
11	Tấm đan D	cái	=1	1,00
	- Ván khuôn BT tấm đan	m2	=(1+0.78+0.3+0.75)*0.145*2-0.12*0.045*2	0,81
	- Bê tông tấm đan D	m3	=(0.78*1-0.3*0.75)*0.145-1*0.12*0.045	0,08
	- Thép D<=10	kg	=18.77	18,77
	- Nắp ghi gang tròn	bộ	=1	1,00
	- Bộ thu ngăn mùi	bộ	=1	1,00
12	Phá dỡ mặt đường BTXM	m3	=2.2*1.44*0.1-1.04*1.6*0.1	0,15
13	Đào đất hố móng - đất cấp 3	m3	=2.2*1.44*(1+0.25-0.16)-(0.78*0.7+0.98*0.15)*0.3*2-0.2*0.95*2*2	2,28
14	Bê tông hoàn trả mặt đường	m3	=2.2*1.44*0.1-1.04*1.6*0.1	0,15
15	Đắp cát hố móng K95	m3	= Hđào - 1.6*1.04*(1-0.15)-1.24*1.8*0.25	0,30

UBND PHƯỜNG KHƯƠNG ĐÌNH
PHÒNG KINH TẾ, HẠ TẦNG VÀ ĐÔ THỊ
THẨM ĐỊNH
Theo Văn bản số: 151 / KTHT&ĐT
Ngày 04 tháng 4 năm 2026
Ký tên: Lê Công Trường

CÔNG TY CỔ PHẦN TƯ VẤN VÀ ĐẦU TƯ BẮC DƯƠNG
THẨM TRA
Theo Văn bản số 26.1.1/2026/BCTT
ngày 31 tháng 3 năm 2026
Chủ trì bộ môn ký tên: Đặng văn Tuyển

BAN QUẢN LÝ DỰ ÁN ĐẦU TƯ - HẠ TẦNG PHƯỜNG KHƯƠNG ĐÌNH
PHÊ DUYỆT
Theo Quyết định số: 634 / QĐ-UBND
Ngày 04 tháng 4 năm 2026
Ký tên: Vũ Thanh Ngọc

GHI CHÚ
- Kích thước ghi trong bản vẽ là MM

UỶ BAN NHÂN DÂN PHƯỜNG KHƯƠNG ĐÌNH BAN QUẢN LÝ DỰ ÁN ĐẦU TƯ - HẠ TẦNG PHƯỜNG KHƯƠNG ĐÌNH ĐƠN VỊ TƯ VẤN: CÔNG TY CỔ PHẦN ĐẦU TƯ HOÀNG PHÁT T&T	DỰ ÁN: CẢI TẠO ĐƯỜNG VÀ THOÁT NƯỚC NGÕ 105, 129 ĐƯỜNG NGUYỄN TRÃI, PHƯỜNG KHƯƠNG ĐÌNH BƯỚC: BÁO CÁO KINH TẾ KỸ THUẬT	THỰC HIỆN	PHẠM THỊ LƯƠNG	HÀ NỘI, THÁNG 04 NĂM 2026 CÔNG TY CỔ PHẦN ĐẦU TƯ HOÀNG PHÁT T&T GIÁM ĐỐC NGUYỄN MẠNH TÚ
		CHỦ TRÌ THIẾT KẾ	LÊ DUY TÙNG	
		CHỦ NHIỆM DỰ ÁN	PHẠM TRỌNG QUỲNH	

CHI TIẾT HỐ GA XÂY MỚI RÃNH B300

TỶ LỆ BẢN VẼ: NBV | BẢN VẼ SỐ: 01/01
LẦN XUẤT BẢN: 01 | MÃ SỐ SẢN PHẨM: TVHP.1.2026

CHI TIẾT HỐ GA CẢI TẠO RÃNH B300

MẶT CẮT A-A(HỐ GA HIỆN TRẠNG)
TL: 1/25

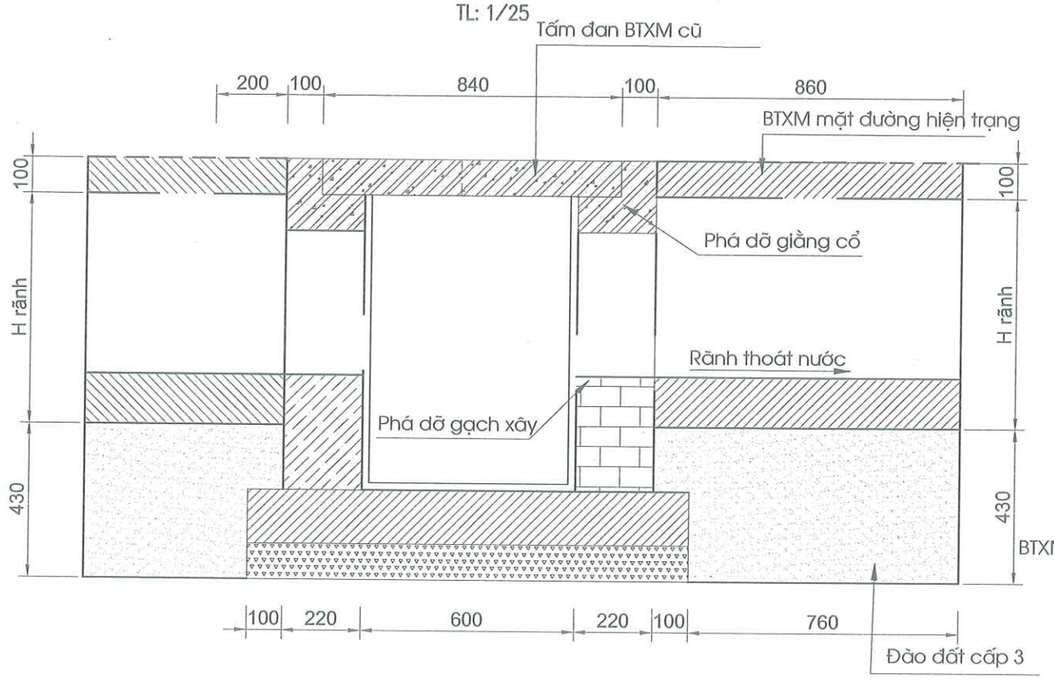

MẶT CẮT A-A
TL: 1/25

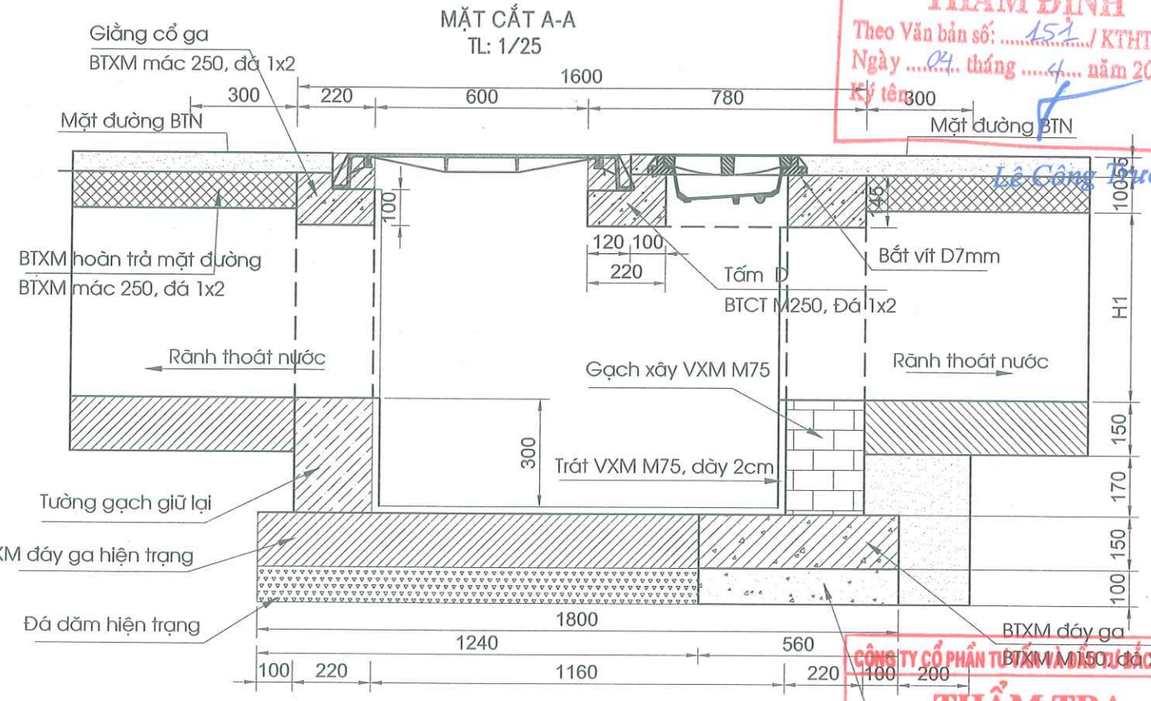

MẶT BẰNG HỐ GA HIỆN TRẠNG
TL: 1/25

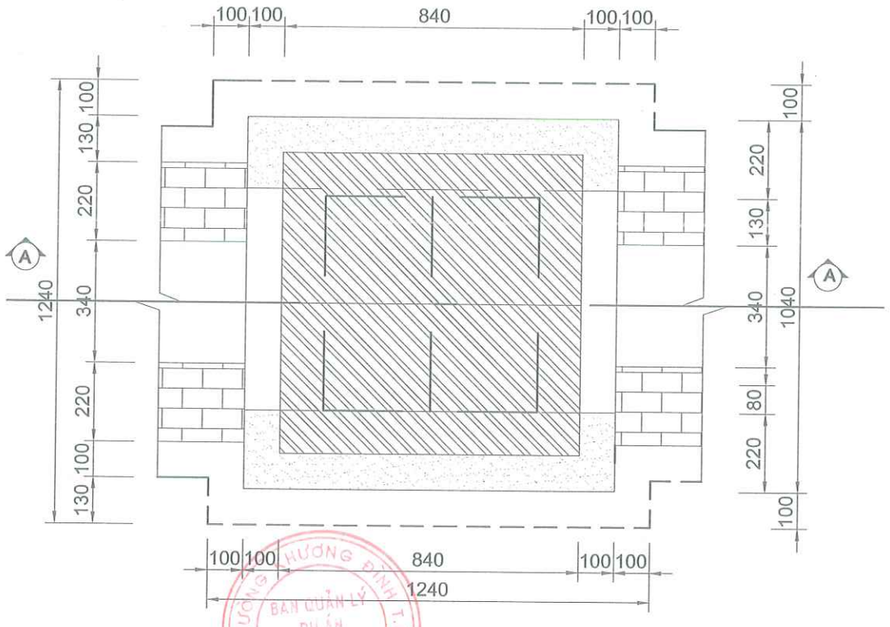

MẶT BẰNG HỐ GA
TL: 1/25

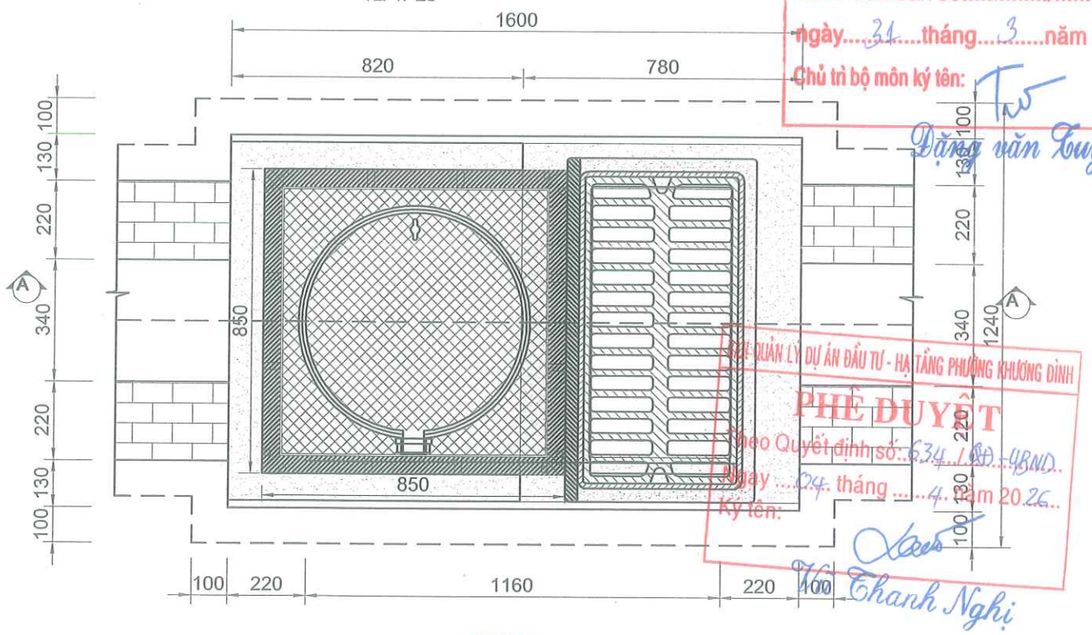

UBND PHƯỜNG KHƯƠNG ĐÌNH
PHÒNG KINH TẾ, HẠ TẦNG VÀ ĐÔ THỊ
THẨM ĐỊNH
Theo Văn bản số: 151 / KTHT&ĐT
Ngày 04 tháng 4 năm 2026.
Ký tên: Lê Công Thường

CÔNG TY CỔ PHẦN TƯ VẤN VÀ ĐẦU TƯ ĐẠI DƯƠNG
THẨM TRA
Theo Văn bản số 26.1/2026/BCTT
ngày 31 tháng 3 năm 2026
Chủ trì bộ môn ký tên: Đặng văn Tuyển

BAN QUẢN LÝ DỰ ÁN ĐẦU TƯ - HẠ TẦNG PHƯỜNG KHƯƠNG ĐÌNH
PHÊ DUYỆT
Theo Quyết định số: 634 / QĐ-UBND
Ngày 04 tháng 4 năm 2026
Ký tên: Vũ Thanh Nghị

UỶ BAN NHÂN DÂN PHƯỜNG KHƯƠNG ĐÌNH **BAN QUẢN LÝ DỰ ÁN ĐẦU TƯ - HẠ TẦNG PHƯỜNG KHƯƠNG ĐÌNH**	**DỰ ÁN: CẢI TẠO ĐƯỜNG VÀ THOÁT NƯỚC NGÕ 105, 129 ĐƯỜNG NGUYỄN TRÃI, PHƯỜNG KHƯƠNG ĐÌNH**	THỰC HIỆN	PHẠM THỊ LƯƠNG	HÀ NỘI, THÁNG 04 NĂM 2026 CÔNG TY CỔ PHẦN ĐẦU TƯ HOÀNG PHÁT T&T GIÁM ĐỐC	CHI TIẾT HỐ GA CẢI TẠO RÃNH B300
ĐƠN VỊ TƯ VẤN: **CÔNG TY CỔ PHẦN ĐẦU TƯ HOÀNG PHÁT T&T**	BƯỚC: BÁO CÁO KINH TẾ KỸ THUẬT	CHỦ TRÌ THIẾT KẾ	LÊ DUY TÙNG		TỶ LỆ BẢN VẼ: NBV / BẢN VẼ SỐ: 01/02
		CHỦ NHIỆM DỰ ÁN	PHẠM TRỌNG QUỲNH	NGUYỄN MẠNH TÚ	LẦN XUẤT BẢN: 01 / MÃ SỐ SẢN PHẨM: TVHP.1.2026

BẢNG TỔNG HỢP KHỐI LƯỢNG GA CẢI TẠO

STT	Hạng mục	Đơn vị	Khối lượng	
				Htb=1,00m
			Diễn giải	Cho 1 ga
1	Số lượng ga rãnh	cái	1	1,00
2	Tháo dỡ tấm đan ga cũ	tấm	2,00	2,00
3	Phá dỡ BTXM cổ ga	m3	=1.04*1.04*0.2-0.6*0.6*0.1-0.84*0.84*0.1	0,11
4	Phá dỡ gạch tường ra	m3	=(1.04*2+0.3)*0.2*0.22+0.3*1.04*0.22	0,17
5	Gạch xây nâng thành ga	m3	=(1.04*0.22*0.3+0.24*2*0.22*(1-0.2)+(1.04*2+0.3)*0.22*0.2	0,26
6	BTXM cổ ga M250	m3	=1.04*0.82*0.145-(0.84*0.72*-0.6*0.6)*0.045-(1.04*0.22*0.1+1.04*0.1*0.045)	0,11
7	Ván khuôn BTXM cổ ga	m2	=(1.04+0.82*2)*0.145+(0.84+0.72*2)*0.045+(0.6+0.6*2)*0.1	0,67
8	Trát tường ga VXM Mác 75	m2	=(0.6+1.16)*2*(Htb-0.1)-(Htb-0.5)*0.3*2	2,87
9	Láng vữa XM M75 đáy dày 2cm	m2	=0.6*1.16	0,70
10	Cốt thép cổ ga, D<=10	kg	=5.83	5,83
11	BTXM hoàn trả mặt đường	m3	=2,2*1.64*0.1-1.04*1,6*0.1	0,19
12	Tấm đan Đ1	cái	=1	1,00
	- Ván khuôn BT tấm đan	m2	=(1+0.78+0.3+0.75)*0.145*2-0.12*0.045*2	0,81
	- Bê tông tâm đan D	m3	=(0.78*1-0.3*0.75)*0.145-1*0.12*0.045	0,08
	- Thép D<=10	kg	=18.77	18,77
	- Nắp ghi gang tròn	bộ	=1	1,00
	- Bộ thu ngăn mùi	bộ	=1	1,00
13	Đá dăm đệm móng	m3	=0.56*1.24*0.1	0,07
14	BTXM đáy ga	m3	=0.56*1.24*0.15	0,10
15	Ván khuôn BTXM móng ga	m2	=(0.56*2+1.24)*0.15	0,35
16	Đào đất cấp 3	m3	=0.76*1.44*(1+0.25-0.1)+1.24*2*0.2*0.3-0.78*0.2*0.3-(0.78*0.6+0.15*0.98)*0.76	0,89
17	Đắp cát mang ga	m3	= Hđào-0.56*1.24*0.25-0.46*1.04*1	0,24

CÔNG TY CỔ PHẦN TƯ VẤN VÀ ĐẦU TƯ BẮC DƯƠNG
THẨM TRA
Theo Văn bản số 26-1/2026/BCTT
ngày 31 tháng 3 năm 2026
Chủ trì bộ môn ký tên:
Đặng văn Tuyển

BAN QUẢN LÝ DỰ ÁN ĐẦU TƯ - HẠ TẦNG PHƯỜNG KHƯƠNG ĐÌNH
PHÊ DUYỆT
Theo Quyết định số: 634/QĐ-UBND
Ngày 04 tháng 4 năm 2026
Ký tên:
Vũ Thanh Nghị

UBND PHƯỜNG KHƯƠNG ĐÌNH
PHÒNG KINH TẾ, HẠ TẦNG VÀ ĐÔ THỊ
THẨM ĐỊNH
Theo Văn bản số: 151/ KTHT&ĐT
Ngày 04 tháng 4 năm 2026
Ký tên:
Lê Công Trường

UỶ BAN NHÂN DÂN PHƯỜNG KHƯƠNG ĐÌNH BAN QUẢN LÝ DỰ ÁN ĐẦU TƯ - HẠ TẦNG PHƯỜNG KHƯƠNG ĐÌNH ĐƠN VỊ TƯ VẤN: CÔNG TY CỔ PHẦN ĐẦU TƯ HOÀNG PHÁT T&T	DỰ ÁN: CẢI TẠO ĐƯỜNG VÀ THOÁT NƯỚC NGÕ 105, 129 ĐƯỜNG NGUYỄN TRÃI, PHƯỜNG KHƯƠNG ĐÌNH BƯỚC: BÁO CÁO KINH TẾ KỸ THUẬT	THỰC HIỆN	PHẠM THỊ LƯƠNG		HÀ NỘI, THÁNG 04 NĂM 2026 CÔNG TY CỔ PHẦN ĐẦU TƯ HOÀNG PHÁT T&T GIÁM ĐỐC NGUYỄN MẠNH TÚ	CHI TIẾT HỐ GA CẢI TẠO RÃNH B300	
		CHỦ TRÌ THIẾT KẾ	LÊ DUY TÙNG			TỶ LỆ BẢN VẼ: NBV	BẢN VẼ SỐ: 02/02
		CHỦ NHIỆM DỰ ÁN	PHẠM TRỌNG QUỲNH			LẦN XUẤT BẢN: 01	MÃ SỐ SẢN PHẨM: TVHP.1.2026

CHI TIẾT HỐ GA LÀM MỚI RÃNH B400

MẶT CẮT A-A
TL: 1/25

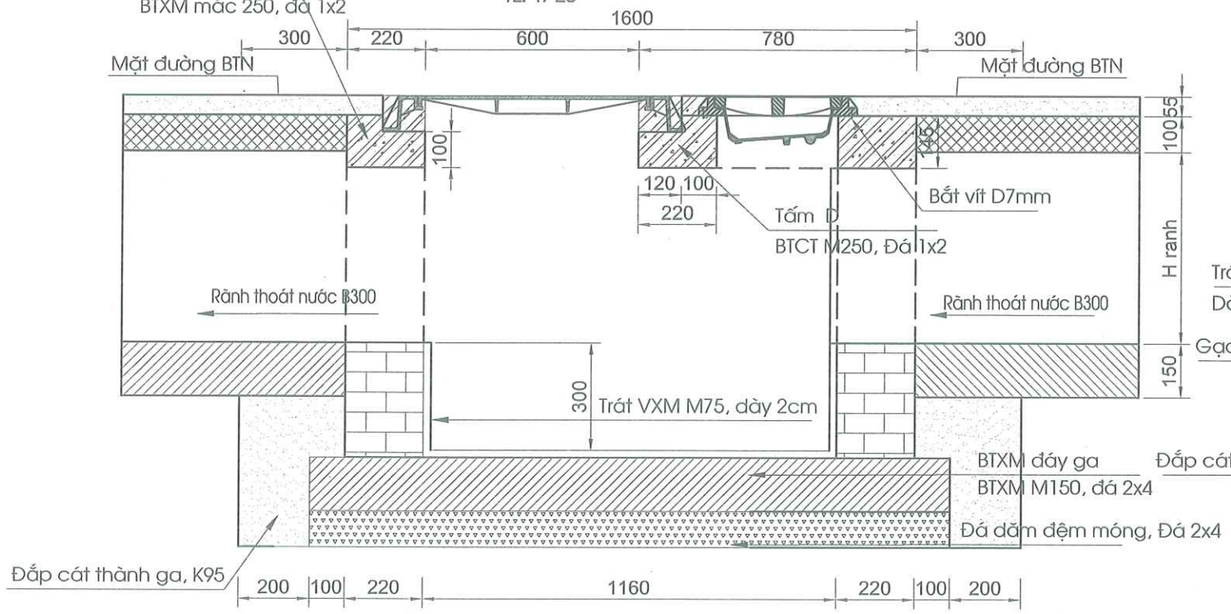

MẶT CẮT B-B
TL: 1/25

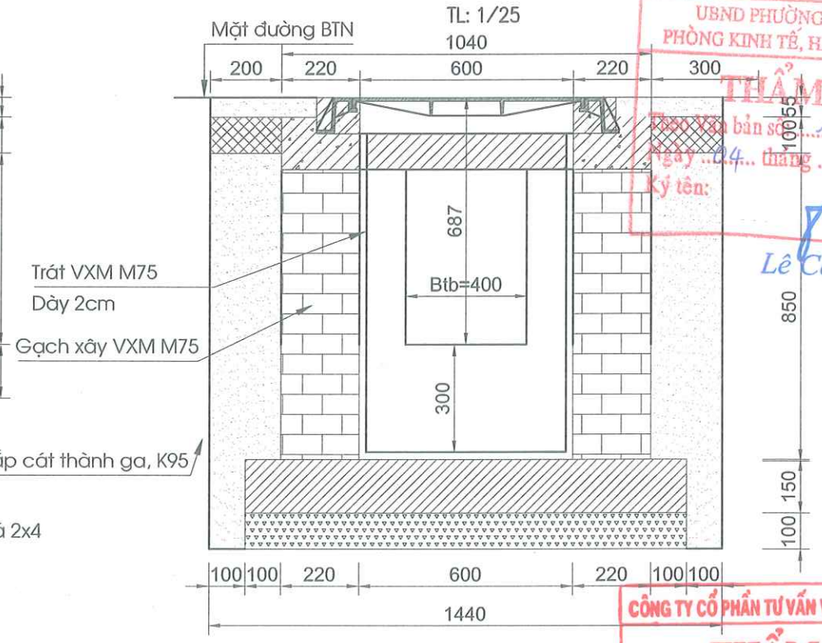

MẶT BẰNG HỐ GA
TL: 1/25

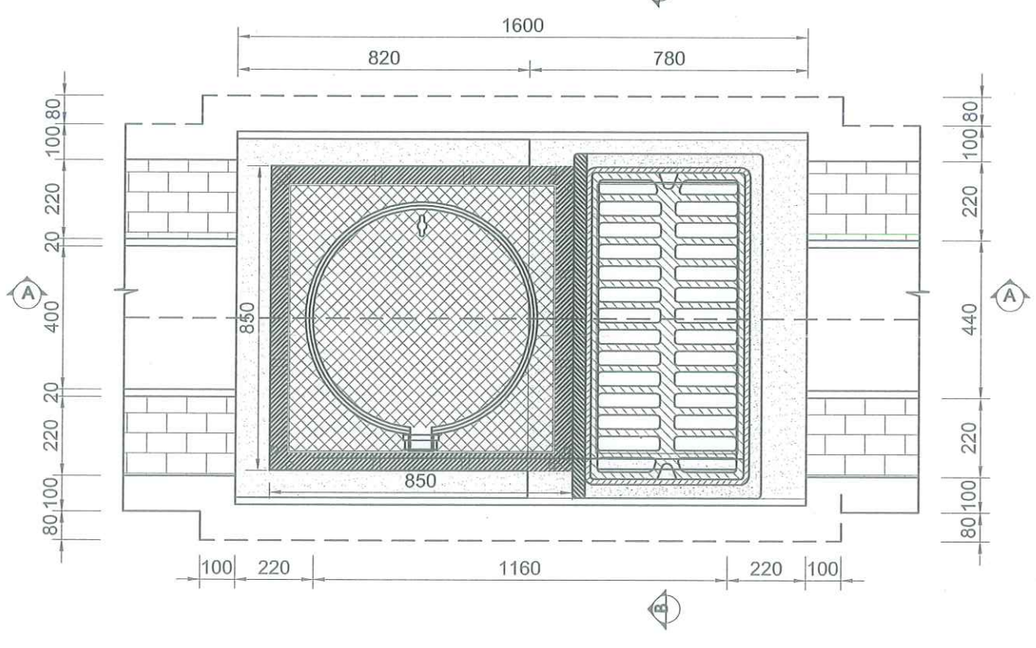

KHỐI LƯỢNG XÂY MỚI TÍNH CHO 1 HỐ GA

STT	Hạng mục	Đơn vị	Khối lượng	
			Diễn giải	Cho 1 ga
1	Số lượng ga rãnh	cái	1	1,00
2	Đá dăm đệm móng đá 2x4	m3	=1.24*1.8*0.1	0,22
3	BTXM đáy ga M150	m3	=1.24*1.8*0.15	0,335
4	Ván khuôn BT đáy ga	m2	=(1.24+1.8)*2*0.15	0,912
5	Gạch xây VXM M75	m3	=(1.04*1.6-1.16*0.6)*(Htb-0.2)-(Htb-0.5)*0.3*0.22*2	0,71
6	Trát vữa XM M75 dày 2cm	m2	=(0.6+1.16)*2*(Htb-0.1)-(Htb-0.5)*0.3*2	2,87
7	Láng vữa XM M75 đáy dày 2cm	m2	=0.6*1.16	0,70
8	BTXM cổ ga M250	m3	=1.04*0.82*0.145-(0.84*0.72*-0.6*0.6)*0.045-(1.04*0.22*0.1+1.04*0.1*0.045)	0,11
9	Ván khuôn BT cổ ga	m2	=(1.04+0.82*2)*0.145+(0.84+0.72*2)*0.045+(0.6+0.6*2)*0.1	0,67
10	Cốt thép cổ ga, D<=10	kg	=5.83	5,83
11	Tấm đan D	cái	=1	1,00
	- Ván khuôn BT tấm đan	m2	=(1+0.78+0.3+0.75)*0.145*2-0.12*0.045*2	0,81
	- Bê tông tấm đan D	m3	=(0.78*1-0.3*0.75)*0.145-1*0.12*0.045	0,08
	- Thép D<=10	kg	=18.77	18,77
	- Nắp ghi gang tròn	bộ	=1	1,00
	- Bộ thu ngăn mùi	bộ	=1	1,00
12	Phá dỡ mặt đường BTXM	m3	=2.2*1.44*0.1-1.04*1.6*0.1	0,15
13	Đào đất hố móng - đất cấp 3	m3	=2.2*1.44*(1+0.25-0.16)-(0.78*0.7+0.98*0.15)*0.3*2-0.2*0.95*2*2	2,28
14	Bê tông hoàn trả mặt đường	m3	=2.2*1.44*0.1-1.04*1.6*0.1	0,15
15	Đắp cát hố móng K95	m3	= Hđào - 1.6*1.04*(1-0.15)-1.24*1.8*0.25	0,30

UBND PHƯỜNG KHƯƠNG ĐÌNH
PHÒNG KINH TẾ, HẠ TẦNG VÀ ĐÔ THỊ
THẨM ĐỊNH
Theo Văn bản số 151 / KTHT&ĐT
Ngày 04 tháng 4 năm 2026
Ký tên: Lê Công Trường

CÔNG TY CỔ PHẦN TƯ VẤN VÀ ĐẦU TƯ BẮC DƯƠNG
THẨM TRA
Theo Văn bản số 26.1 / 2026/BCTT
Ngày 31 tháng 3 năm 2026
Chủ trì bộ môn ký tên: Đặng văn Tuyến

BAN QUẢN LÝ DỰ ÁN ĐẦU TƯ - HẠ TẦNG PHƯỜNG KHƯƠNG ĐÌNH
PHÊ DUYỆT
Theo Quyết định số: 634/QĐ-UBND
Ngày 04 tháng 4 năm 2026
Vũ Thanh Nghị

GHI CHÚ
- Kích thước ghi trong bản vẽ là MM

UỶ BAN NHÂN DÂN PHƯỜNG KHƯƠNG ĐÌNH BAN QUẢN LÝ DỰ ÁN ĐẦU TƯ - HẠ TẦNG PHƯỜNG KHƯƠNG ĐÌNH ĐƠN VỊ TƯ VẤN: CÔNG TY CỔ PHẦN ĐẦU TƯ HOÀNG PHÁT T&T	DỰ ÁN: CẢI TẠO ĐƯỜNG VÀ THOÁT NƯỚC NGÕ 105, 129 ĐƯỜNG NGUYỄN TRÃI, PHƯỜNG KHƯƠNG ĐÌNH BƯỚC: BÁO CÁO KINH TẾ KỸ THUẬT	THỰC HIỆN	PHẠM THỊ LƯƠNG		HÀ NỘI, THÁNG 04 NĂM 2026 CÔNG TY CỔ PHẦN ĐẦU TƯ HOÀNG PHÁT T&T GIÁM ĐỐC NGUYỄN MẠNH TÚ	CHI TIẾT HỐ GA XÂY MỚI RÃNH B400
		CHỦ TRÌ THIẾT KẾ	LÊ DUY TÙNG			TỶ LỆ BẢN VẼ: NBV / BẢN VẼ SỐ: 01/01
		CHỦ NHIỆM DỰ ÁN	PHẠM TRỌNG QUỲNH			LẦN XUẤT BẢN: 01 / MÃ SỐ SẢN PHẨM: TVHP.1.2026

CHI TIẾT HỐ GA CẢI TẠO RÃNH B400

MẶT CẮT A-A(HỐ GA HIỆN TRẠNG)
TL: 1/25

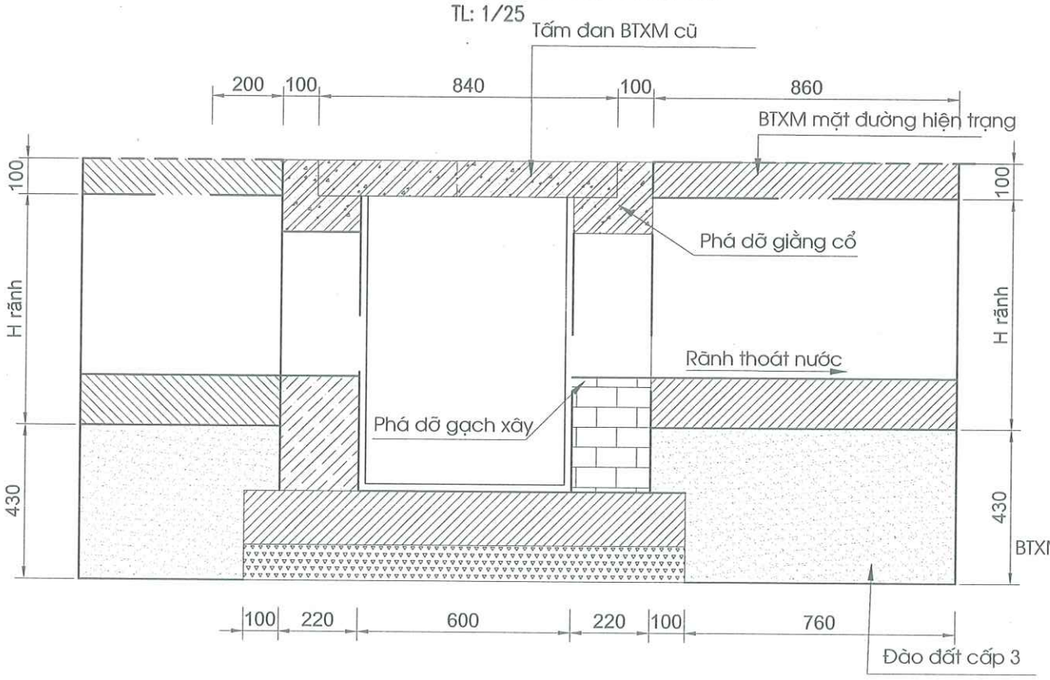

MẶT CẮT A-A
TL: 1/25

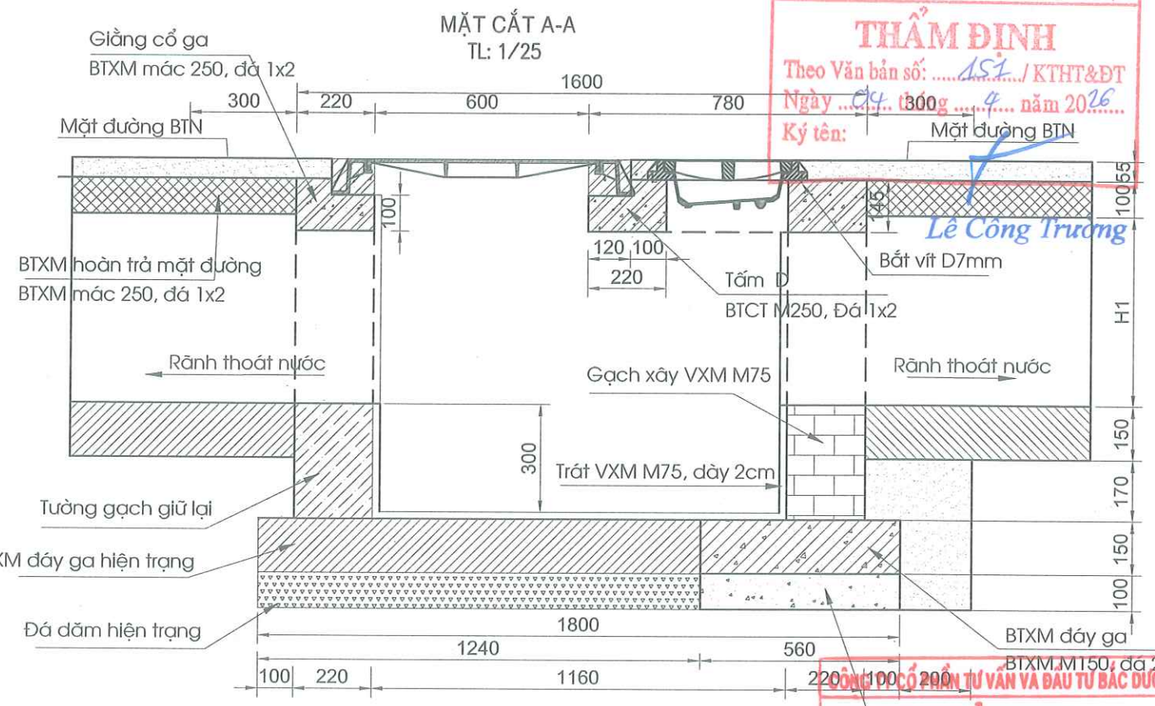

MẶT BẰNG HỐ GA HIỆN TRẠNG
TL: 1/25

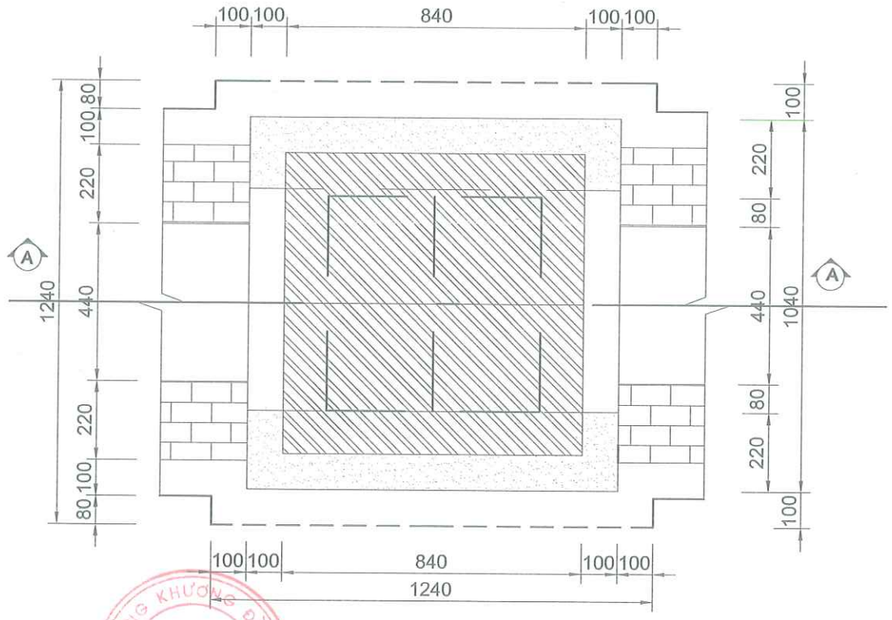

MẶT BẰNG HỐ GA
TL: 1/25

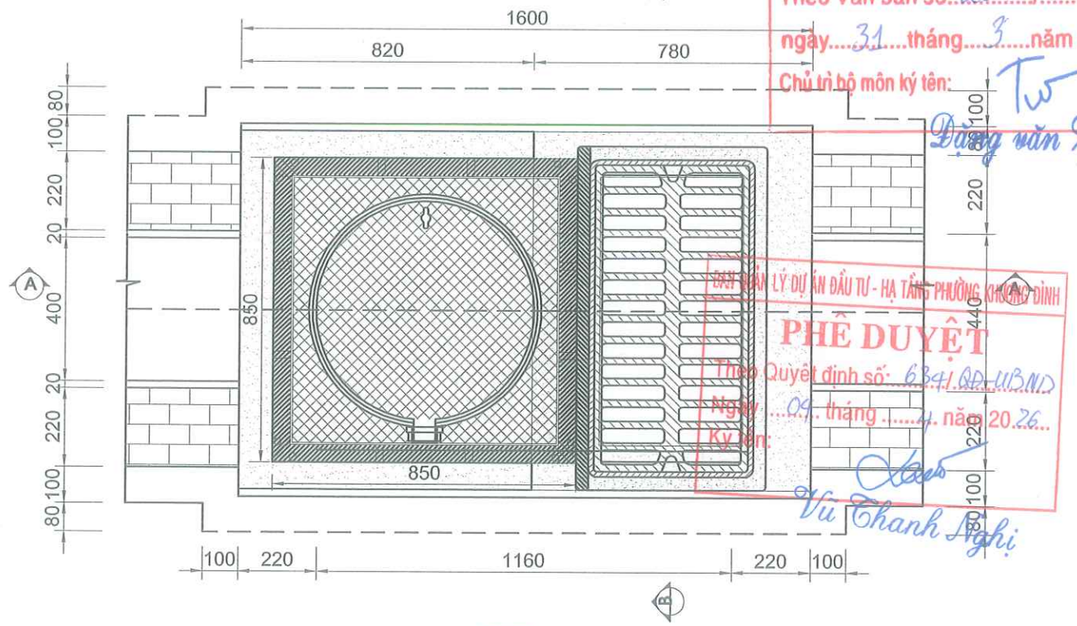

UBND PHƯỜNG KHƯƠNG ĐÌNH
PHÒNG KINH TẾ, HẠ TẦNG VÀ ĐÔ THỊ
THẨM ĐỊNH
Theo Văn bản số: 151 / KTHT&ĐT
Ngày 04 tháng 4 năm 2026
Ký tên: Lê Công Trường

CÔNG TY CỔ PHẦN TƯ VẤN VÀ ĐẦU TƯ BẮC DƯƠNG
THẨM TRA
Theo Văn bản số 26.1 / 2026/ BCKT
ngày 31 tháng 3 năm 2026
Chủ trì bộ môn ký tên: Đặng văn Tuyến

BAN QUẢN LÝ DỰ ÁN ĐẦU TƯ - HẠ TẦNG PHƯỜNG KHƯƠNG ĐÌNH
PHÊ DUYỆT
Theo Quyết định số: 6341/QĐ-UBND
Ngày 09 tháng 4 năm 2026
Ký tên: Vũ Thanh Nghị

UỶ BAN NHÂN DÂN PHƯỜNG KHƯƠNG ĐÌNH BAN QUẢN LÝ DỰ ÁN ĐẦU TƯ - HẠ TẦNG PHƯỜNG KHƯƠNG ĐÌNH	DỰ ÁN: CẢI TẠO ĐƯỜNG VÀ THOÁT NƯỚC NGÕ 105, 129 ĐƯỜNG NGUYỄN TRÃI, PHƯỜNG KHƯƠNG ĐÌNH	THỰC HIỆN	PHẠM THỊ LƯƠNG	HÀ NỘI, THÁNG 04 NĂM 2026 CÔNG TY CỔ PHẦN ĐẦU TƯ HOÀNG PHÁT T&T GIÁM ĐỐC	CHI TIẾT HỐ GA CẢI TẠO RÃNH B400
ĐƠN VỊ TƯ VẤN: CÔNG TY CỔ PHẦN ĐẦU TƯ HOÀNG PHÁT T&T	BƯỚC: BÁO CÁO KINH TẾ KỸ THUẬT	CHỦ TRÌ THIẾT KẾ	LÊ DUY TÙNG	NGUYỄN MẠNH TÚ	TỶ LỆ BẢN VẼ: NBV / BẢN VẼ SỐ: 01/02
		CHỦ NHIỆM DỰ ÁN	PHẠM TRỌNG QUỲNH		LẦN XUẤT BẢN: 01 / MÃ SỐ SẢN PHẨM: TVHP.1.2026

UBND PHƯỜNG KHƯƠNG ĐÌNH
PHÒNG KINH TẾ, HẠ TẦNG VÀ ĐÔ THỊ
THẨM ĐỊNH
Theo Văn bản số: ...151.../ KTHT&ĐT
Ngày ...04. tháng ...4.... năm 2026..
Ký tên:
Lê Công Trường

BẢNG TỔNG HỢP KHỐI LƯỢNG GA CẢI TẠO

STT	Hạng mục	Đơn vị	Khối lượng	
				Htb=1,00m
			Diễn giải	Cho 1 ga
1	Số lượng ga rãnh	cái	1	1,00
2	Tháo dỡ tấm đan ga cũ	tấm	2,00	2,00
3	Phá dỡ BTXM cổ ga	m3	=1.04*1.04*0.2-0.6*0.6*0.1-0.84*0.84*0.1	0,11
4	Phá dỡ gạch tường ra	m3	=(1.04*2+0.3)*0.2*0.22+0.3*1.04*0.22	0,17
5	Gạch xây nâng thành ga	m3	=(1.04*0.22*0.3+0.24*2*0.22*(1-0.2)+(1.04*2+0.3)*0.22*0.2	0,26
6	BTXM cổ ga M250	m3	=1.04*0.82*0.145-(0.84*0.72*-0.6*0.6)*0.045-(1.04*0.22*0.1+1.04*0.1*0.045)	0,11
7	Ván khuôn BTXM cổ ga	m2	=(1.04+0.82*2)*0.145+(0.84+0.72*2)*0.045+(0.6+0.6*2)*0.1	0,67
8	Trát tường ga VXM Mác 75	m2	=(0.6+1.16)*2*(Htb-0.1)-(Htb-0.5)*0.3*2	2,87
9	Láng vữa XM M75 đáy dày 2cm	m2	=0.6*1.16	0,70
10	Cốt thép cổ ga, D<=10	kg	=5.83	5,83
11	BTXM hoàn trả mặt đường	m3	=2,2*1.64*0.1-1.04*1,6*0.1	0,19
12	Tấm đan Đ1	cái	=1	1,00
	- Ván khuôn BT tấm đan	m2	=(1+0.78+0.3+0.75)*0.145*2-0.12*0.045*2	0,81
	- Bê tông tâm đan D	m3	=(0.78*1-0.3*0.75)*0.145-1*0.12*0.045	0,08
	- Thép D<=10	kg	=18.77	18,77
	- Nắp ghi gang tròn	bộ	=1	1,00
	- Bộ thu ngăn mùi	bộ	=1	1,00
13	Đá dăm đệm móng	m3	=0.56*1.24*0.1	0,07
14	BTXM đáy ga	m3	=0.56*1.24*0.15	0,10
15	Ván khuôn BTXM móng ga	m2	=(0.56*2+1.24)*0.15	0,35
16	Đào đất cấp 3	m3	=0.76*1.44*(1+0.25-0.1)+1.24*2*0.2*0.3-0.78*0.2*0.3-(0.78*0.6+0.15*0.98)*0.76	0,89
17	Đắp cát mang ga	m3	= Hđào-0.56*1.24*0.25-0.46*1.04*1	0,24

CÔNG TY CỔ PHẦN TƯ VẤN VÀ ĐẦU TƯ BẮC DƯƠNG
THẨM TRA
Theo Văn bản số...261 / 2026/KSTT
ngày...31.....tháng...3.....năm 2026
Chủ trì bộ môn ký tên:
Đặng văn Tuyến

BAN QUẢN LÝ DỰ ÁN ĐẦU TƯ - HẠ TẦNG PHƯỜNG KHƯƠNG ĐÌNH
PHÊ DUYỆT
Theo Quyết định số:...634/QĐ-UBND
Ngày ...04 tháng ...4.... năm 2026
Ký tên:
Vũ Thanh Nghị

UỶ BAN NHÂN DÂN PHƯỜNG KHƯƠNG ĐÌNH BAN QUẢN LÝ DỰ ÁN ĐẦU TƯ - HẠ TẦNG PHƯỜNG KHƯƠNG ĐÌNH ĐƠN VỊ TƯ VẤN: CÔNG TY CỔ PHẦN ĐẦU TƯ HOÀNG PHÁT T&T	DỰ ÁN: CẢI TẠO ĐƯỜNG VÀ THOÁT NƯỚC NGÕ 105, 129 ĐƯỜNG NGUYỄN TRÃI, PHƯỜNG KHƯƠNG ĐÌNH BƯỚC: BÁO CÁO KINH TẾ KỸ THUẬT	THỰC HIỆN	PHẠM THỊ LƯƠNG		HÀ NỘI, THÁNG 04 NĂM 2026 CÔNG TY CỔ PHẦN ĐẦU TƯ HOÀNG PHÁT T&T GIÁM ĐỐC NGUYỄN MẠNH TÚ	CHI TIẾT HỐ GA CẢI TẠO RÃNH B400	
		CHỦ TRÌ THIẾT KẾ	LÊ DUY TÙNG			TỶ LỆ BẢN VẼ: NBV	BẢN VẼ SỐ: 02/02
		CHỦ NHIỆM DỰ ÁN	PHẠM TRỌNG QUỲNH			LẦN XUẤT BẢN: 01	MÃ SỐ SẢN PHẨM: TVHP.1.2026

SONG CHẮN RÁC

TỶ LỆ 1/15

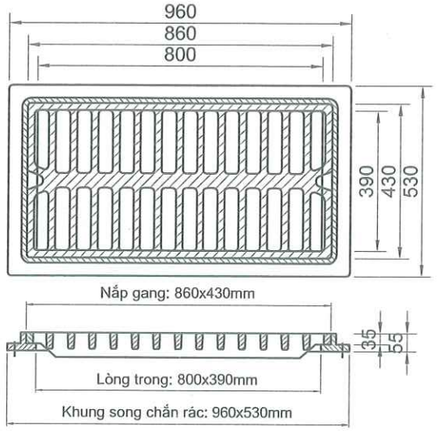

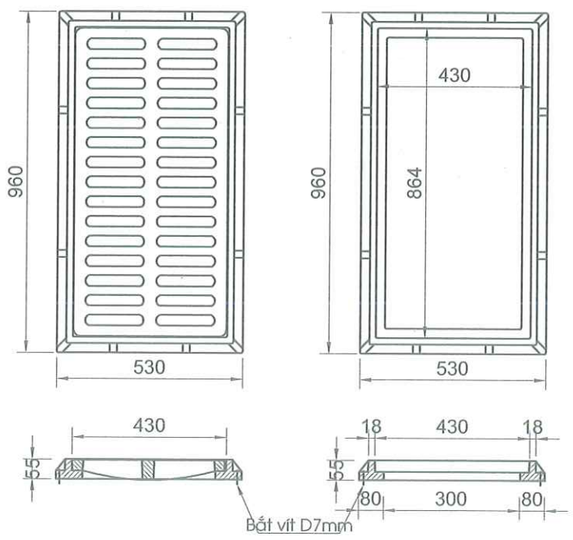

NẮP GA THÂN VUÔNG
(LOẠI 850X850)

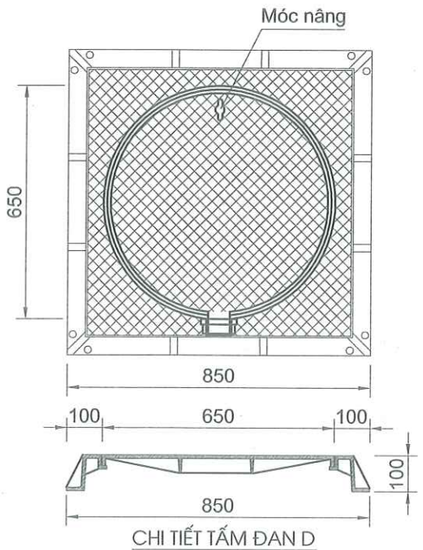

KHỐI LƯỢNG CỐT THÉP TẤM ĐAN

Số hiệu	Đường kính (mm)	Chiều dài 1 thanh (mm)	Trọn bộ	Tổng chiều dài (m)	Tổng trọng lượng (kg)
1	10	1180	5	5.90	3.64
1-1	10	960	6	5.76	3.55
2	10	860	4	3.44	2.12
2-2	10	740	4	2.96	1.82
3	10	660	7	4.62	2.85
3-3	10	670	7	4.69	2.89
4	10	430	4	1.72	1.06
C3	10	680	2	1.36	0.84
5	10	3360	2	6.72	4.41
6	8	200	18	3.60	1.42
Tổng khối lượng					24.60

GHI CHÚ

- Kích thước ghi trong bản vẽ là MM
- Tường ga được xây gạch không nung, VXM M75
  tường trong được trát vữa xm mác 75, dày 2CM
- Đất dưới đáy ga có ứng suất R>1KG/CM2
  khi công gặp đất bùn yêu cầu có biện pháp giải tố

CHI TIẾT TẤM ĐAN D

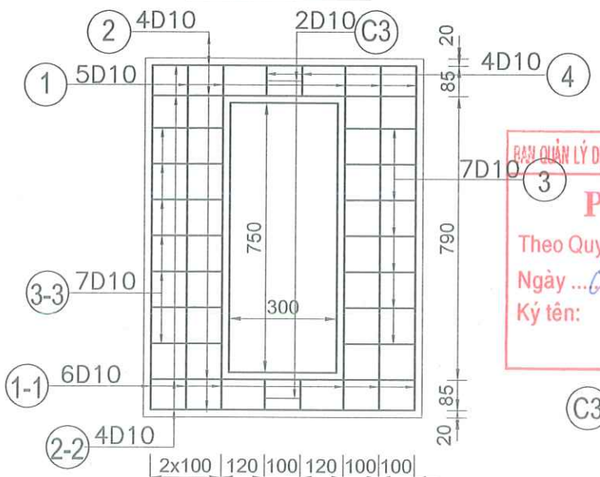

CHI TIẾT CỐT THÉP GIẰNG CỔ GA

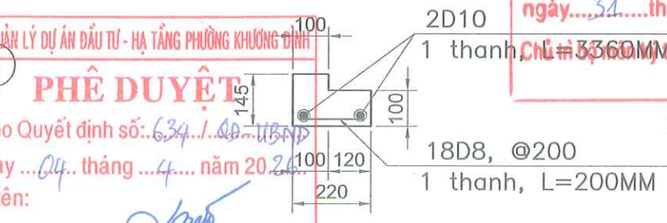

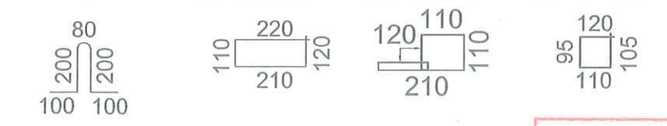

QUY CÁCH CỐT THÉP

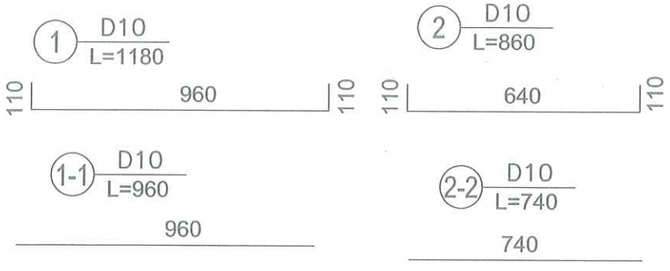

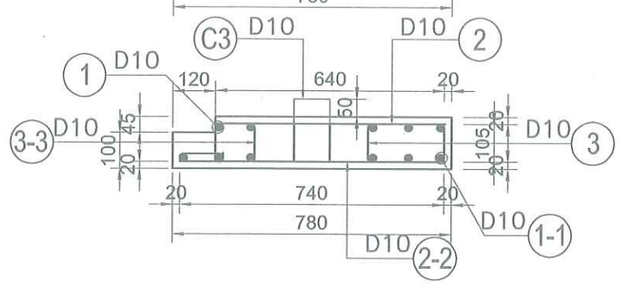

BAN QUẢN LÝ DỰ ÁN ĐẦU TƯ - HẠ TẦNG PHƯỜNG KHƯƠNG ĐÌNH
PHÊ DUYỆT
Theo Quyết định số: 634 / QĐ-UBND
Ngày 04 tháng 4 năm 2026
Ký tên:
Vũ Thanh Nghị

CÔNG TY CỔ PHẦN TƯ VẤN VÀ ĐẦU TƯ BẮC DƯƠNG
THẨM TRA
Theo Văn bản số 26.1 / 2026/BCTT
ngày 31 tháng 3 năm 2026
Chủ trì thẩm tra:
Đặng văn Tuyển

UBND PHƯỜNG KHƯƠNG ĐÌNH
PHÒNG KINH TẾ, HẠ TẦNG VÀ ĐÔ THỊ
THẨM ĐỊNH
Theo Văn bản số: 157 / KTHT&ĐT
Ngày 04 tháng 4 năm 2026
Ký tên:
Lê Công Trường

UỶ BAN NHÂN DÂN PHƯỜNG KHƯƠNG ĐÌNH BAN QUẢN LÝ DỰ ÁN ĐẦU TƯ - HẠ TẦNG PHƯỜNG KHƯƠNG ĐÌNH ĐƠN VỊ TƯ VẤN: CÔNG TY CỔ PHẦN ĐẦU TƯ HOÀNG PHÁT T&T	DỰ ÁN: CẢI TẠO ĐƯỜNG VÀ THOÁT NƯỚC NGÕ 105, 129 ĐƯỜNG NGUYỄN TRÃI, PHƯỜNG KHƯƠNG ĐÌNH BƯỚC: BÁO CÁO KINH TẾ KỸ THUẬT	THỰC HIỆN	PHẠM THỊ LƯƠNG	HÀ NỘI, THÁNG 04 NĂM 2026 CÔNG TY CỔ PHẦN ĐẦU TƯ HOÀNG PHÁT T&T GIÁM ĐỐC NGUYỄN MẠNH TÚ
		CHỦ TRÌ THIẾT KẾ	LÊ DUY TÙNG	
		CHỦ NHIỆM DỰ ÁN	PHẠM TRỌNG QUỲNH	

CHI TIẾT NẮP GA THÂN VUÔNG VÀ SONG CHẮN RÁC

TỶ LỆ BẢN VẼ: NBV	BẢN VẼ SỐ: 01/01
LẦN XUẤT BẢN: 01	MÃ SỐ SẢN PHẨM: TVHP.1.2026

CẤU TẠO BỘ NẮP GA THU CÓ HỘP NGĂN MÙI

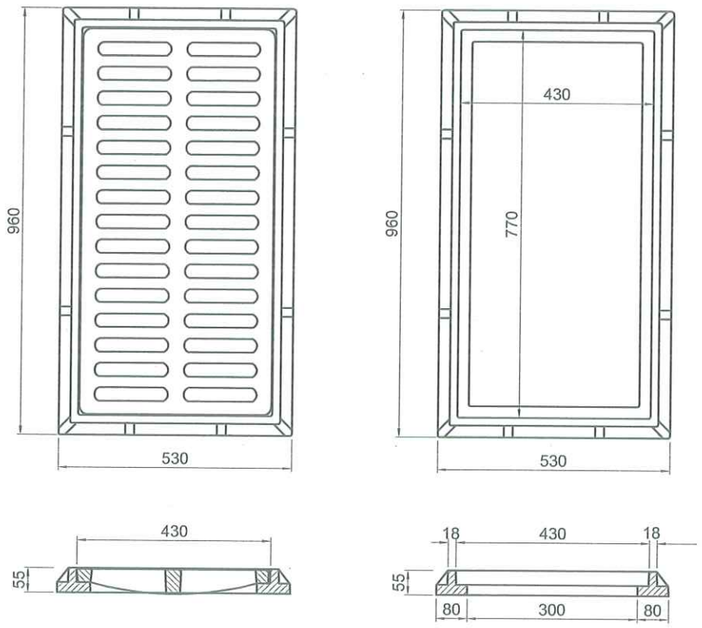

TRẠNG THÁI ĐÓNG NGĂN MÙI

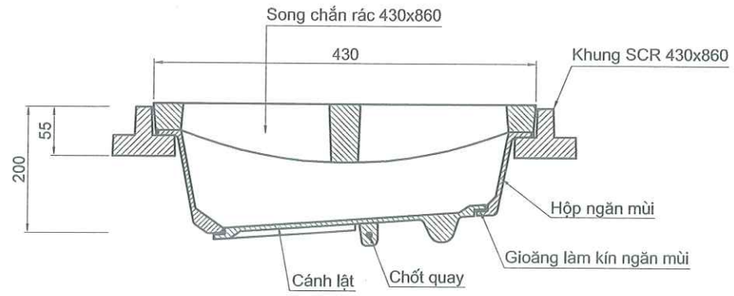

TRẠNG THÁI MỞ XẢ NƯỚC

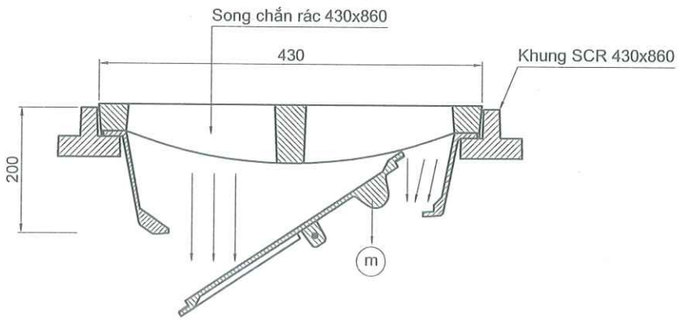

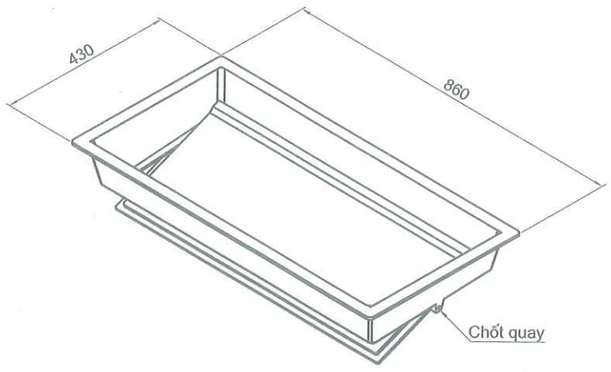

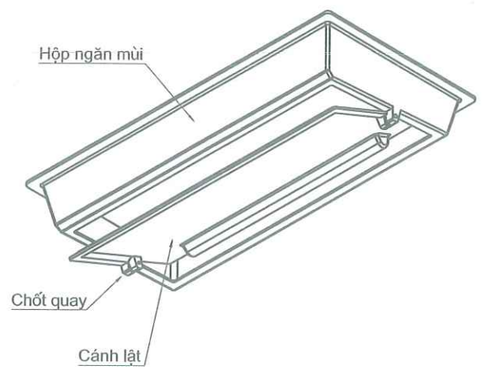

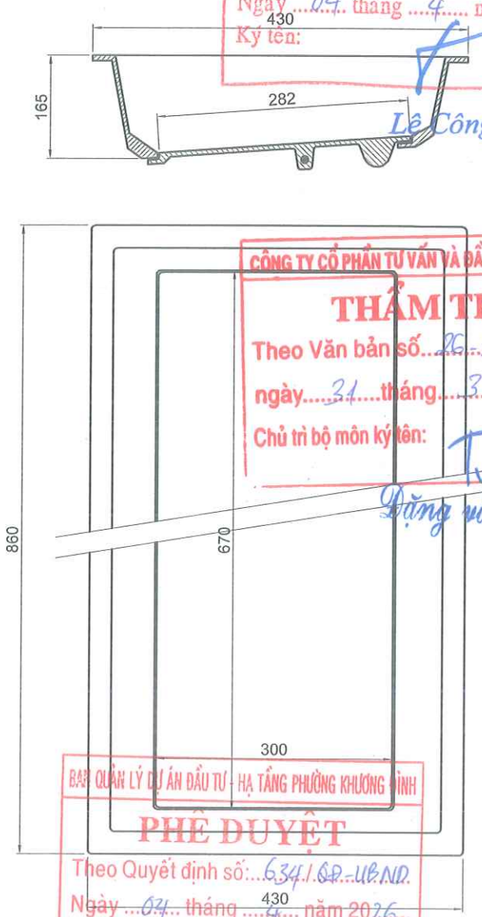

UBND PHƯỜNG KHƯƠNG ĐÌNH
PHÒNG KINH TẾ, HẠ TẦNG VÀ ĐÔ THỊ
THẨM ĐỊNH
Theo Văn bản số: 151 / KTHT&ĐT
Ngày 04 tháng 4 năm 2026
Ký tên:
Lê Công Trường

CÔNG TY CỔ PHẦN TƯ VẤN VÀ ĐẦU TƯ BẮC DƯƠNG
THẨM TRA
Theo Văn bản số 26-1/2026/BCTT
ngày 31 tháng 3 năm 2026
Chủ trì bộ môn ký tên:
Đặng Văn Tuyến

BAN QUẢN LÝ DỰ ÁN ĐẦU TƯ - HẠ TẦNG PHƯỜNG KHƯƠNG ĐÌNH
PHÊ DUYỆT
Theo Quyết định số: 634/QĐ-UBND
Ngày 04 tháng 4 năm 2026
Ký tên:
Vũ Thanh Nghị

*THUYẾT MINH:

1- Ở TRẠNG THÁI BÌNH THƯỜNG: TRỌNG LƯỢNG M LUÔN KÉO CÁNH LẬT Ở TRẠNG THÁI ĐÓNG GIOĂNG ĐƯỢC TỲ VÀO BỀ MẶT CỦA HỘP NGĂN MÙI CÓ TÁC DỤNG LÀM KÍN VÀ NGĂN MÙI.
2- KHI CÓ NƯỚC CHẢY VÀO, BỀ MẶT CÁNH LẬT DỐC THEO BIÊN DẠNG ĐÁY CỦA HỘP NGĂN MÙI DỒN NƯỚC VỀ 1 PHÍA, TẠO LỰC MỞ CÁNH LẬT ĐỂ NƯỚC THOÁT ĐI.
3- KHI THOÁT HẾT NƯỚC, CÁNH LẬT LẠI TRỞ VỀ VỊ TRÍ BAN ĐẦU.
4- NẮP GA THU NƯỚC SCR 430*860 LÀ SẢN PHẨM CÔNG NGHIỆP BẰNG VẬT LIỆU COMPOSITE TẢI TRỌNG 125KN THEO TIÊU CHUẨN EN 124.
5- KÍCH THƯỚC TRONG BẢN VẼ ĐƠN VỊ LÀ MM.

UỶ BAN NHÂN DÂN PHƯỜNG KHƯƠNG ĐÌNH BAN QUẢN LÝ DỰ ÁN ĐẦU TƯ - HẠ TẦNG PHƯỜNG KHƯƠNG ĐÌNH	DỰ ÁN: CẢI TẠO ĐƯỜNG VÀ THOÁT NƯỚC NGÕ 105, 129 ĐƯỜNG NGUYỄN TRÃI, PHƯỜNG KHƯƠNG ĐÌNH	THỰC HIỆN	PHẠM THỊ LƯƠNG		HÀ NỘI, THÁNG 04 NĂM 2026 CÔNG TY CỔ PHẦN ĐẦU TƯ HOÀNG PHÁT T&T GIÁM ĐỐC NGUYỄN MẠNH TÚ
ĐƠN VỊ TƯ VẤN: CÔNG TY CỔ PHẦN ĐẦU TƯ HOÀNG PHÁT T&T	BƯỚC: BÁO CÁO KINH TẾ KỸ THUẬT	CHỦ TRÌ THIẾT KẾ	LÊ DUY TÙNG		
		CHỦ NHIỆM DỰ ÁN	PHẠM TRỌNG QUỲNH		

CẤU TẠO BỘ NẮP GA THU CÓ HỘP NGĂN MÙI	
TỶ LỆ BẢN VẼ: NBV	BẢN VẼ SỐ: 01/01
LẦN XUẤT BẢN: 01	MÃ SỐ SẢN PHẨM: TVHP.1.2026

CHI TIẾT GA HÀM ẾCH - RÃNH B400

MẶT CẮT ĐÀO ĐẮP 1-1

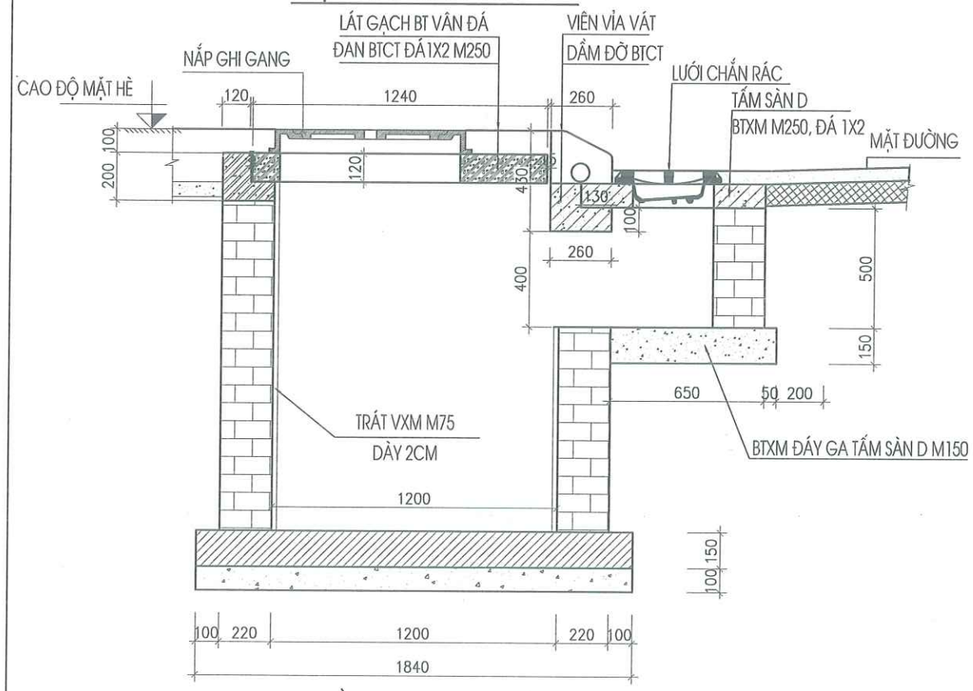

MẶT BẰNG GA HÀM ẾCH

TL: 1/25

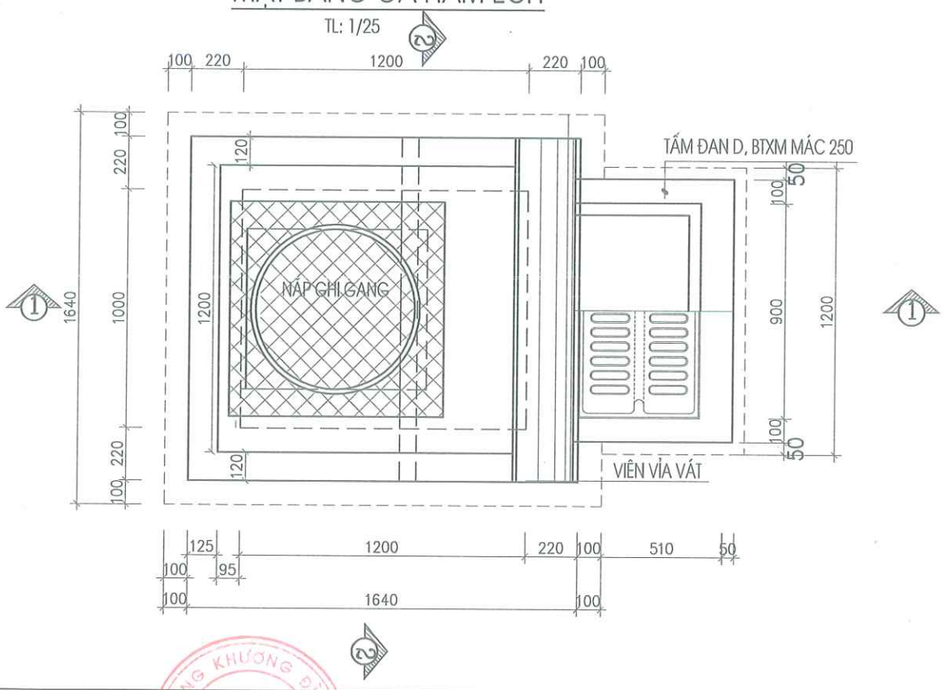

CỐT THÉP TẤM SÀN D

SL (1 TẤM)

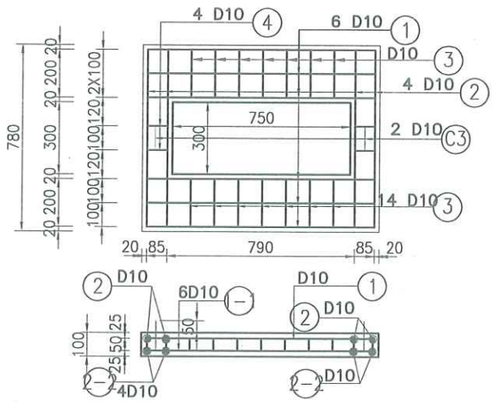

QUY CÁCH CỐT THÉP

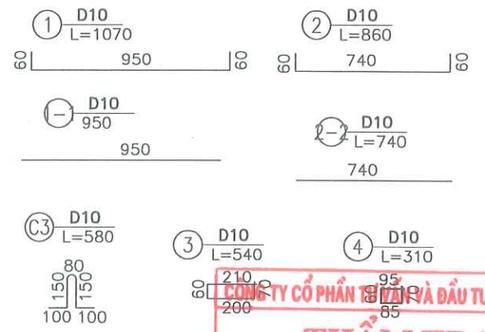

CỐT THÉP TẤM ĐAN

SL (1 TẤM)

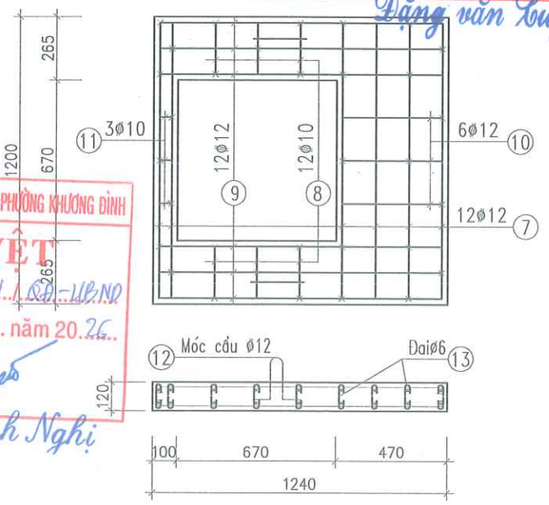

CHI TIẾT VIÊN VỈA VÁT GA THU

KT: 260X430X1440

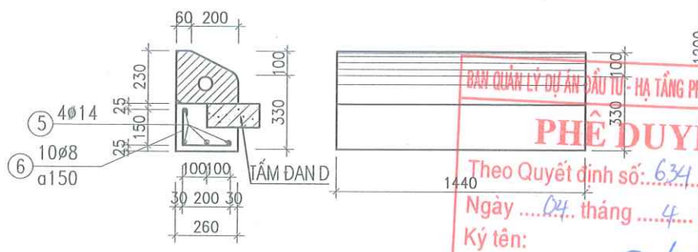

GHI CHÚ :

1/ GA THĂM THU TRỰC TIẾP HÀM ẾCH ÁP DỤNG CHO VỈA VÁT 23X26.

2/ THÁO DỠ TẤM ĐAN BTCT HIỆN TRẠNG, PHÁ DỠ GIẰNG CỔ GA+DẦM ĐỠ BÓ VỈA, TƯỜNG GA XÂY VÀ TRÁT LẠI TƯỜNG GA VXM M75.

LÀM MỚI GIẰNG CỔ GA M250 ĐÁ 1X2, DẦM ĐỠ VỈA, TẤM ĐAN+NẮP GANG MỚI.

TẤM ĐAN GA VÀ TẤM SÀN D BẰNG BTCT M250 ĐÁ 1X2 ĐÚC SẴN .

3/ LƯỚI CHẮN RÁC, NẮP GHI GANG CHẾ TẠO TẠI NHÀ MÁY. TẢI TRỌNG >=400KN

4/ CỐT THÉP SỬ DỤNG THÉP AI(D<=10) VÀ AII (D>10) .

5/ KÍCH THƯỚC GHI TRONG BẢN VẼ ĐƠN VỊ LÀ MM .

CÔNG TY CỔ PHẦN TƯ VẤN VÀ ĐẦU TƯ BẮC DƯƠNG
THẨM TRA
Theo Văn bản số 26.1/2026/BCTT
ngày 31 tháng 3 năm 2026
Đặng Văn Tuyển

BAN QUẢN LÝ DỰ ÁN ĐẦU TƯ - HẠ TẦNG PHƯỜNG KHƯƠNG ĐÌNH
PHÊ DUYỆT
Theo Quyết định số: 634 / QĐ-UBND
Ngày 04 tháng 4 năm 2026
Ký tên:
Vũ Thanh Nghị

UBND PHƯỜNG KHƯƠNG ĐÌNH
PHÒNG KINH TẾ, HẠ TẦNG VÀ ĐÔ THỊ
THẨM ĐỊNH
Theo Văn bản số: 151 / KTHT&ĐT
Ngày 04 tháng 4 năm 2026
Ký tên:
Lê Công Trường

UỶ BAN NHÂN DÂN PHƯỜNG KHƯƠNG ĐÌNH BAN QUẢN LÝ DỰ ÁN ĐẦU TƯ - HẠ TẦNG PHƯỜNG KHƯƠNG ĐÌNH	DỰ ÁN: CẢI TẠO ĐƯỜNG VÀ THOÁT NƯỚC NGÕ 105, 129 ĐƯỜNG NGUYỄN TRÃI, PHƯỜNG KHƯƠNG ĐÌNH	THỰC HIỆN	PHẠM THỊ LƯƠNG	HÀ NỘI, THÁNG 04 NĂM 2026 CÔNG TY CỔ PHẦN ĐẦU TƯ HOÀNG PHÁT T&T GIÁM ĐỐC	CHI TIẾT GA HÀM ẾCH RÃNH B400
ĐƠN VỊ TƯ VẤN: CÔNG TY CỔ PHẦN ĐẦU TƯ HOÀNG PHÁT T&T	BƯỚC: BÁO CÁO KINH TẾ KỸ THUẬT	CHỦ TRÌ THIẾT KẾ	LÊ DUY TÙNG	NGUYỄN MẠNH TÚ	TỶ LỆ BẢN VẼ: 1/25 — BẢN VẼ SỐ: 01/04
		CHỦ NHIỆM DỰ ÁN	PHẠM TRỌNG QUỲNH		LẦN XUẤT BẢN: 01 — MÃ SỐ SẢN PHẨM: TVHP.1.2026

SONG CHẮN RÁC

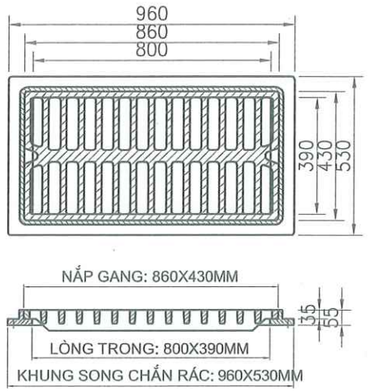

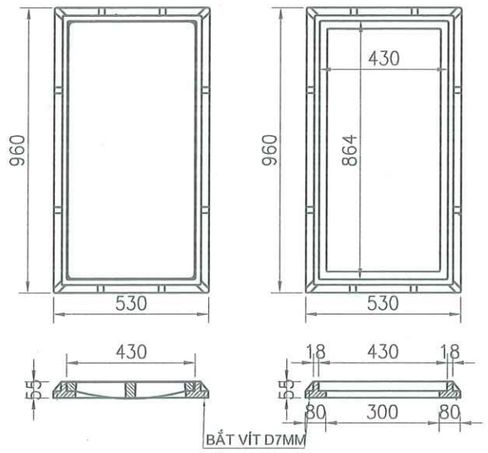

NẮP GA THÂN VUÔNG
(900x900)

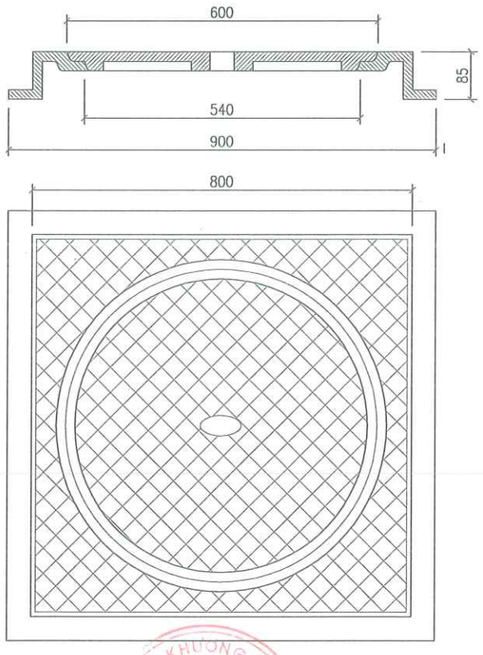

BẢNG THỐNG KÊ CỐT THÉP

TÊN C.KIỆN	SỐ HIỆU	HÌNH DẠNG - KÍCH THƯỚC	ĐƯỜNG KÍNH (mm)	CHIỀU DÀI 1 THANH (mm)	SỐ LƯỢNG 1 C.KIỆN	SỐ LƯỢNG T.BỘ	TỔNG CHIỀU DÀI (m)	TỔNG T.LƯỢNG (Kg)
CỐT THÉP HỐ GA Số lượng: 1	1	60 950 60	10	1070	6	6	6.42	3.96
	1-1	950	10	950	6	6	5.7	3.51
	2	60 740 60	10	860	4	4	3.44	2.12
	2-2	740	10	740	4	4	2.96	1.82
	3	60 200 10	10	540	14	14	7.56	4.66
	4	60 85 10	10	310	4	4	1.24	0.76
	C3	80; 100 150 150 100	10	580	2	2	1.16	0.72
	5	1380	14	1380	4	4	5.52	6.67
	6	50 350 50	8	450	10	10	4.5	1.78
	7	100 1140 100	12	1340	12	12	16.08	14.28
	8	70 200 80	10	700	12	12	8.4	5.18
	9	100 1180 100	12	1380	12	12	16.56	14.70
	10	100 410 100	12	610	6	6	3.66	3.25
	11	60 60 80	10	400	3	3	1.2	0.74
	12	700; 150 150	12	1000	2	2	2	1.78
	13	50 80 50	8	180	36	36	6.48	1.44

UBND PHƯỜNG KHƯƠNG ĐÌNH
PHÒNG KINH TẾ, HẠ TẦNG VÀ ĐÔ THỊ
THẨM ĐỊNH
Theo Văn bản số: ....151..../ KTHT&ĐT
Ngày ...04.. tháng ....4..... năm 2026.
Ký tên:
Lê Công Trường

BAN QUẢN LÝ DỰ ÁN ĐẦU TƯ - HẠ TẦNG PHƯỜNG KHƯƠNG ĐÌNH
PHÊ DUYỆT
Theo Quyết định số: 634 / QĐ - UB.ND
Ngày ....04 tháng ....4.... năm 2026
Ký tên:
Vũ Thanh Nghị

CÔNG TY CỔ PHẦN TƯ VẤN VÀ ĐẦU TƯ BẮC DƯƠNG
THẨM TRA
Theo Văn bản số...26.1 / 2026 / BCTT
ngày...31.....tháng.....3....năm 2026
Chủ trì bộ môn ký tên:
Đặng văn Tuyển

GHI CHÚ :

1/ GA THĂM THU TRỰC TIẾP HÀM ẾCH ÁP DỤNG CHO VỈA VÁT 23X26.

2/ THÁO DỠ TẤM ĐAN BTCT HIỆN TRẠNG, PHÁ DỠ GIẰNG CỔ GA+DẦM ĐỠ BÓ VỈA, TƯỜNG GA CAO 800.
XÂY VÀ TRÁT LẠI TƯỜNG GA VXM M75.
LÀM MỚI GIẰNG CỔ GA M250 ĐÁ 1X2, DẦM ĐỠ VỈA, TẤM ĐAN+NẮP GANG MỚI.
TẤM ĐAN GA VÀ TẤM SÀN BẰNG BTCT M250 ĐÁ 1X2 ĐÚC SẴN .

3/ LƯỚI CHẮN RÁC, NẮP GHI GANG CHẾ TẠO TẠI NHÀ MÁY. TẢI TRỌNG >=400KN

4/ CỐT THÉP SỬ DỤNG THÉP AI(D<=10) VÀ AII (D>10) .

5/ KÍCH THƯỚC GHI TRONG BẢN VẼ ĐƠN VỊ LÀ MM .

UỶ BAN NHÂN DÂN PHƯỜNG KHƯƠNG ĐÌNH BAN QUẢN LÝ DỰ ÁN ĐẦU TƯ - HẠ TẦNG PHƯỜNG KHƯƠNG ĐÌNH	DỰ ÁN: CẢI TẠO ĐƯỜNG VÀ THOÁT NƯỚC NGÕ 105, 129 ĐƯỜNG NGUYỄN TRÃI, PHƯỜNG KHƯƠNG ĐÌNH	THỰC HIỆN	PHẠM THỊ LƯƠNG	HÀ NỘI, THÁNG 04 NĂM 2026 CÔNG TY CỔ PHẦN ĐẦU TƯ HOÀNG PHÁT T&T GIÁM ĐỐC	CHI TIẾT GA HÀM ẾCH RÃNH B400
ĐƠN VỊ TƯ VẤN: CÔNG TY CỔ PHẦN ĐẦU TƯ HOÀNG PHÁT T&T	BƯỚC: BÁO CÁO KINH TẾ KỸ THUẬT	CHỦ TRÌ THIẾT KẾ	LÊ DUY TÙNG	NGUYỄN MẠNH TÚ	TỶ LỆ BẢN VẼ: 1/25 — BẢN VẼ SỐ: 02/04
		CHỦ NHIỆM DỰ ÁN	PHẠM TRỌNG QUỲNH		LẦN XUẤT BẢN: 01 — MÃ SỐ SẢN PHẨM: TVHP.1.2026

MẶT CẮT ĐÀO ĐẮP 1-1

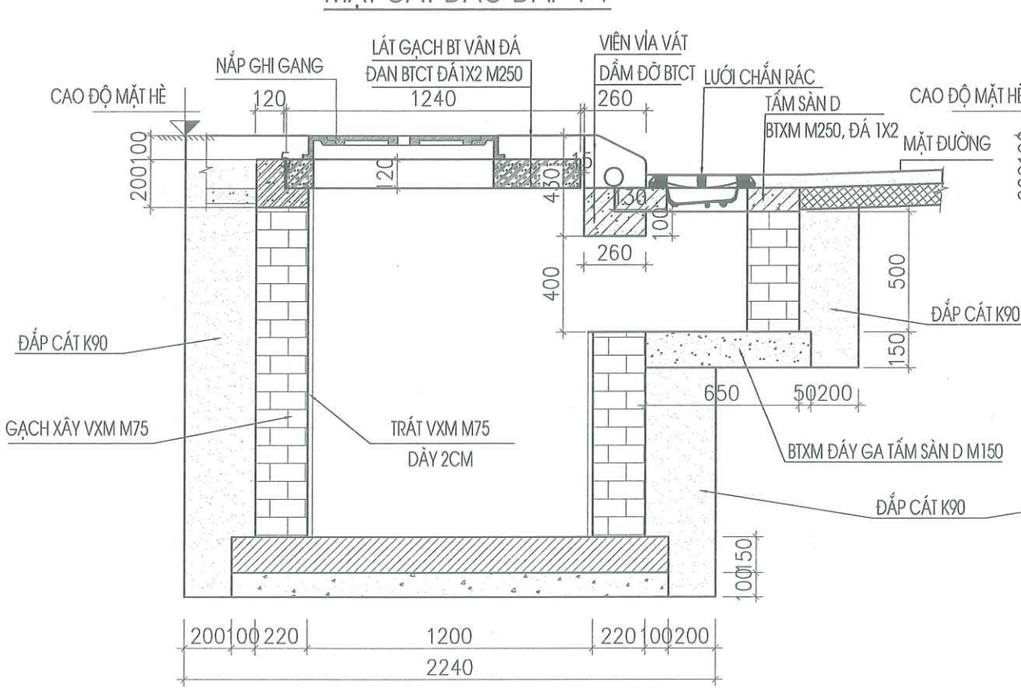

MẶT CẮT ĐÀO ĐẮP 2-2

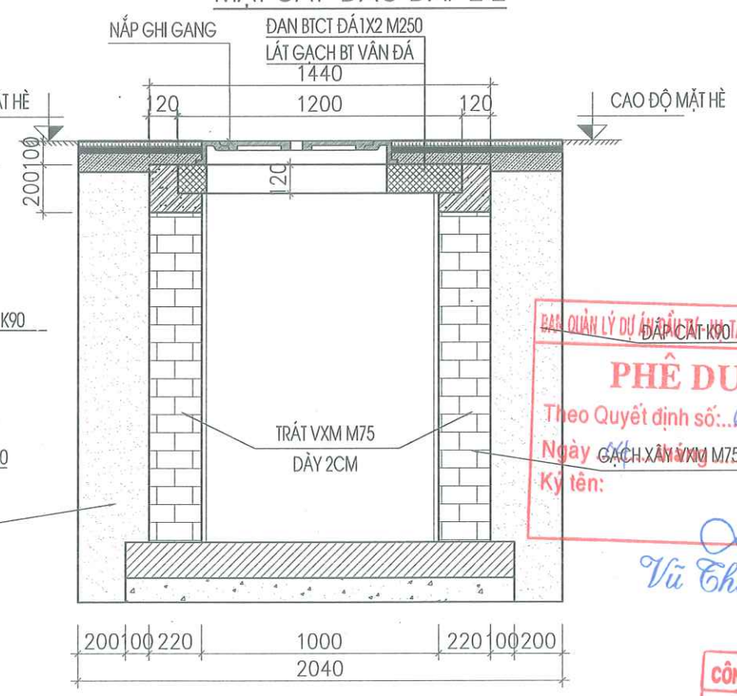

STT	Hạng mục	Đơn vị	Khối lượng	
				Htb=1.00m
			Diễn giải	Cho 1 ga
1	Số lượng ga rãnh	cái	1	1.00
2	Đá dăm đệm móng đá 2x4	m3	=(1.84*1.64+0.6*1.2)*0.1	0.37
3	BTXM đáy ga M150	m3	=1.84*1.64*0.15	0.45
4	Ván khuôn BT đáy ga	m2	=(1.84+1.64)*2*0.15	1.04
5	Gạch xây VXM M75	m3	=(1.64*1.44-1.2*1)*(Htb-0.2)-1.44*0.22*0.5-0.5*0.5*0.22*2+(0.65*1.1-0.66*0.43)*0.5-0.5*1.2*0.22	0.74
6	Trát vữa XM M75 dày 2cm	m2	=(1.2+1)*2*(Htb-0.12)-0.5*1*2-0.5*0.5*2+(0.66+0.43)*2*0.5-0.5*0.66	3.13
7	Láng vữa XM M75 đáy dày 2cm	m2	=1.2*1+0.65*0.66	1.63
8	BTXM cổ ga M250	m3	=(0.12*0.12+0.22*0.08)*(1.44+1.64*2)	0.15
9	Ván khuôn BT cổ ga	m2	=(1.44+1.64*2)*0.2*2	1.23
10	- Bê tông tấm đan	m3	=(1.2*1.24-0.67*0.67)*0.12	0.12
	- Ván khuôn BT tấm đan	m2	=(1.2+1.24+0.67+0.67)*2*0.12	0.91
11	- Bê tông tấm sàn D	m3	=(0.78*1-0.3*0.75)*0.1	0.06
	- Ván khuôn tấm sàn D	m2	=(1+0.78+0.75+0.3)*2*0.1	0.57
	- Bê tông đáy tấm sàn D 150	m3	=0.7*1.1*0.1	0.08
12	Cốt thép hố ga (tấm đan + tấm sàn D + tấm đỡ viên vỉa)	kg	=3.96+3.51+2.12+1.82+4.66+0.76+0.72+6.67+1.78+14.28+5.18+14.7+3.25+0.74+1.78+1.44	67.37
13	Bê tông móng vỉa	m3	=(0.26*0.1+0.13*0.1)*1.44	0.06
14	Ván khuôn bê tông móng vỉa	m2	=(0.26+1.44)*2*0.2	0.68
15	Nắp ghi gang	Bộ	=1	1.00
16	Tấm ghi gang	Bộ	=1	1.00
17	Đào đất hố móng - đất cấp 3	m3	=2.24*2.04*(Htb+0.25-0.1)+0.7*1.2*0.65	5.80
18	Đắp cát hố móng K95	m3	= Hđào - 1.64*1.44*(Htb-0.1)-1.84*1.64*0.25-0.65*1.1*0.5-0.7*1.2*0.5	2.14

BAN QUẢN LÝ DỰ ÁN ĐẦU TƯ - HẠ TẦNG PHƯỜNG KHƯƠNG ĐÌNH
PHÊ DUYỆT
Theo Quyết định số: 634 / QĐ-UBND
Ngày 06 tháng 4 năm 2026
Ký tên:
Vũ Thanh Nghị

CÔNG TY CỔ PHẦN TƯ VẤN VÀ ĐẦU TƯ BẮC DƯƠNG
THẨM TRA
Theo Văn bản số: 261/2026/BCTT
ngày 31 tháng 3 năm 2026
Chủ trì bộ môn ký tên:
Đặng văn Tuyển

UBND PHƯỜNG KHƯƠNG ĐÌNH
PHÒNG KINH TẾ, HẠ TẦNG VÀ ĐÔ THỊ
THẨM ĐỊNH
Theo Văn bản số: 151 / KTHT&ĐT
Ngày 04 tháng 4 năm 2026
Ký tên:
Lê Công Trường

UỶ BAN NHÂN DÂN PHƯỜNG KHƯƠNG ĐÌNH **BAN QUẢN LÝ DỰ ÁN ĐẦU TƯ - HẠ TẦNG PHƯỜNG KHƯƠNG ĐÌNH** **ĐƠN VỊ TƯ VẤN:** **CÔNG TY CỔ PHẦN ĐẦU TƯ HOÀNG PHÁT T&T**	**DỰ ÁN: CẢI TẠO ĐƯỜNG VÀ THOÁT NƯỚC NGÕ 105, 129 ĐƯỜNG NGUYỄN TRÃI, PHƯỜNG KHƯƠNG ĐÌNH** BƯỚC: BÁO CÁO KINH TẾ KỸ THUẬT	THỰC HIỆN	PHẠM THỊ LƯƠNG		HÀ NỘI, THÁNG 04 NĂM 2026 CÔNG TY CỔ PHẦN ĐẦU TƯ HOÀNG PHÁT T&T GIÁM ĐỐC NGUYỄN MẠNH TÚ	CHI TIẾT GA HÀM ẾCH RÃNH B400	
		CHỦ TRÌ THIẾT KẾ	LÊ DUY TÙNG			TỶ LỆ BẢN VẼ: 1/25	BẢN VẼ SỐ: 03/04
		CHỦ NHIỆM DỰ ÁN	PHẠM TRỌNG QUỲNH			LẦN XUẤT BẢN: 01	MÃ SỐ SẢN PHẨM: TVHP.1.2026

CẤU TẠO BỘ NẮP GA THU CÓ HỘP NGĂN MÙI

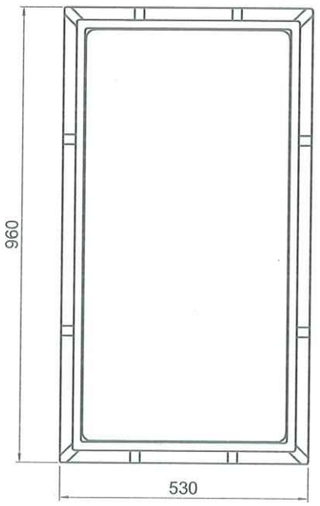

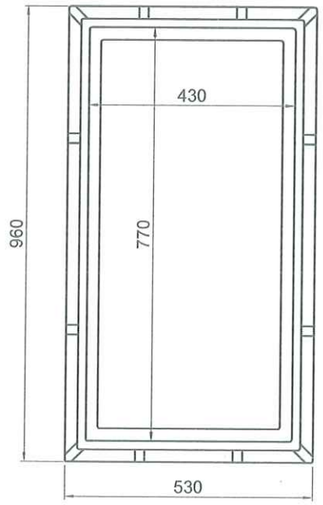

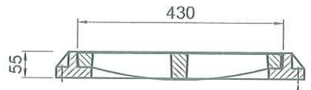

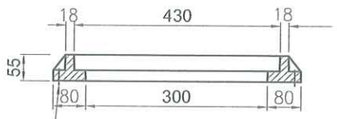

BẮT VÍT D7MM

TRẠNG THÁI ĐÓNG NGĂN MÙI

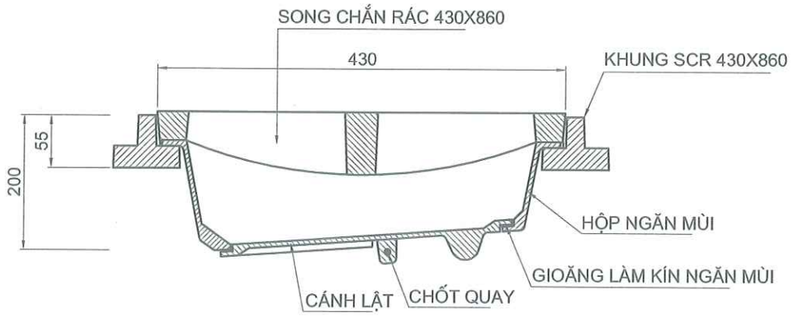

TRẠNG THÁI MỞ XẢ NƯỚC

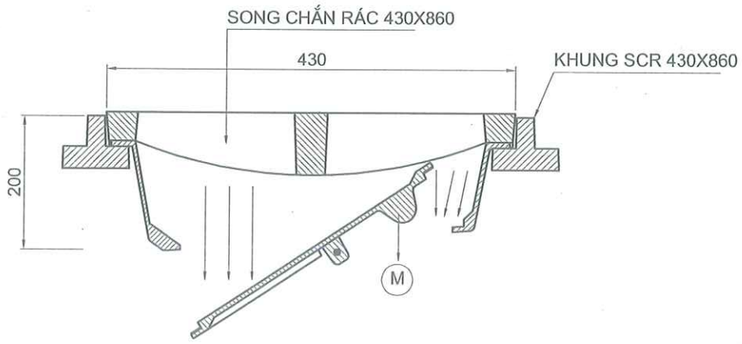

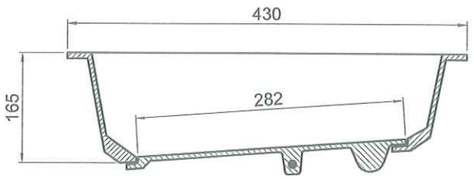

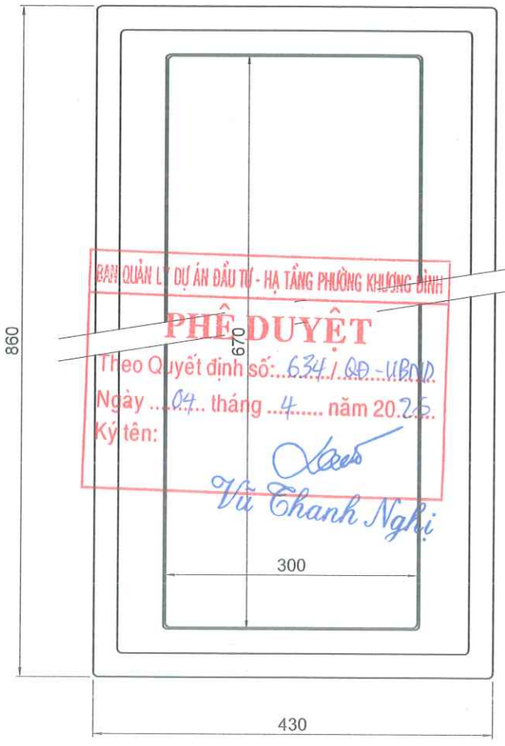

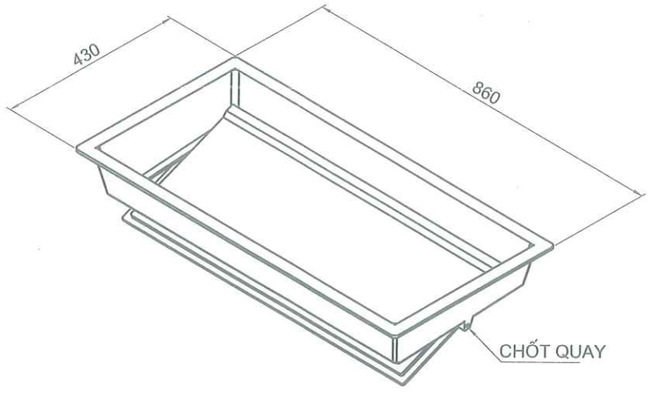

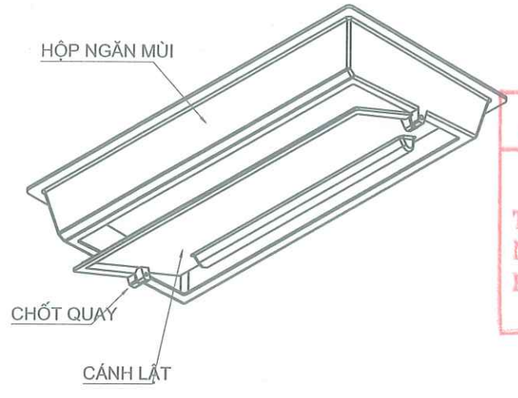

BAN QUẢN LÝ DỰ ÁN ĐẦU TƯ - HẠ TẦNG PHƯỜNG KHƯƠNG ĐÌNH
PHÊ DUYỆT
Theo Quyết định số: 634 / QĐ - UBND
Ngày 04 tháng 4 năm 2026
Ký tên:
Vũ Thanh Nghị

UBND PHƯỜNG KHƯƠNG ĐÌNH
PHÒNG KINH TẾ, HẠ TẦNG VÀ ĐÔ THỊ
THẨM ĐỊNH
Theo Văn bản số: 151 / KTHT&ĐT
Ngày 04 tháng 4 năm 2026
Ký tên:
Lê Công Trường

CÔNG TY CỔ PHẦN TƯ VẤN VÀ ĐẦU TƯ BẮC DƯƠNG
THẨM TRA
Theo Văn bản số 26 / 1 / 2026 / BCTT
ngày 31 tháng 3 năm 2026
Chủ trì bộ môn ký tên:
Đặng văn Tuyển

UỶ BAN NHÂN DÂN PHƯỜNG KHƯƠNG ĐÌNH BAN QUẢN LÝ DỰ ÁN ĐẦU TƯ - HẠ TẦNG PHƯỜNG KHƯƠNG ĐÌNH	DỰ ÁN: CẢI TẠO ĐƯỜNG VÀ THOÁT NƯỚC NGÕ 105, 129 ĐƯỜNG NGUYỄN TRÃI, PHƯỜNG KHƯƠNG ĐÌNH	THỰC HIỆN	PHẠM THỊ LƯƠNG	HÀ NỘI, THÁNG 04 NĂM 2026 CÔNG TY CỔ PHẦN ĐẦU TƯ HOÀNG PHÁT T&T GIÁM ĐỐC	CHI TIẾT GA HÀM ẾCH RÃNH B400
ĐƠN VỊ TƯ VẤN: CÔNG TY CỔ PHẦN ĐẦU TƯ HOÀNG PHÁT T&T	BƯỚC: BÁO CÁO KINH TẾ KỸ THUẬT	CHỦ TRÌ THIẾT KẾ	LÊ DUY TÙNG		TỶ LỆ BẢN VẼ: 1/25 — BẢN VẼ SỐ: 04/04
		CHỦ NHIỆM DỰ ÁN	PHẠM TRỌNG QUỲNH	NGUYỄN MẠNH TÚ	LẦN XUẤT BẢN: 01 — MÃ SỐ SẢN PHẨM: TVHP.1.2026

CHI TIẾT THÁO DỠ KẾT CẤU HÈ GẠCH BLOCK HIỆN TRẠNG

CHI TIẾT GẠCH BLOCK P10

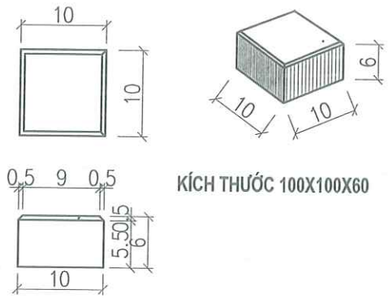

KÍCH THƯỚC 100X100X60

CHI TIẾT GẠCH BLOCK P7

KÍCH THƯỚC 240X240X60

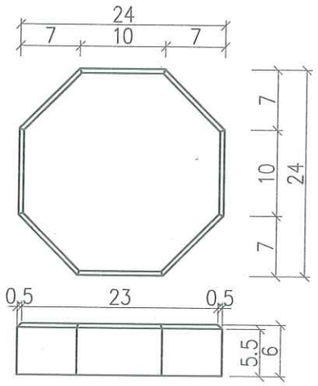

KẾT CẤU LÁT HÈ GẠCH BT VÂN ĐÁ - SAU CẢI TẠO

- GẠCH BT VÂN ĐÁ DÀY 45MM
- 2 CM VỮA XI MĂNG M100
- 8 CM BTXM MÁC 150
- 01 LỚP GIẤY DẦU
- 5CM NỀN CÁT ĐẦM CHẶT K95

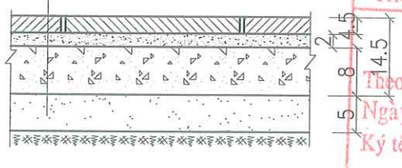

UBND PHƯỜNG KHƯƠNG ĐÌNH
PHÒNG KINH TẾ, HẠ TẦNG VÀ ĐÔ THỊ
THẨM ĐỊNH
Theo Văn bản số: 151 / KTHT&ĐT
Ngày 04 tháng 4 năm 2026
Ký tên:
Lê Công Trường

MẪU VIÊN GẠCH BT VÂN ĐÁ

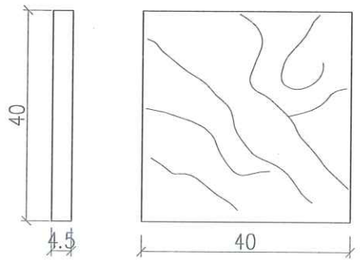

CÔNG TY CỔ PHẦN TƯ VẤN VÀ ĐẦU TƯ BẮC DƯƠNG
THẨM TRA
Theo Văn bản số 26.4 / 2026/BCTT
ngày 31 tháng 3 năm 2026
Chủ trì bộ môn ký tên:
Đặng văn Tuyến

KẾT CẤU LÁT HÈ GẠCH BLOCK THÁO DỠ

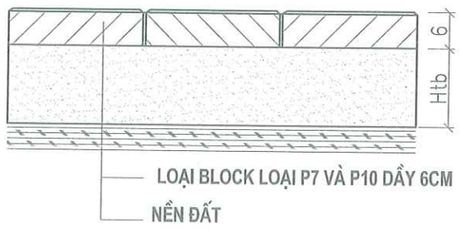

MẶT BẰNG ĐIỂN HÌNH LÁT HÈ ĐƯỜNG GẠCH BT VÂN ĐÁ

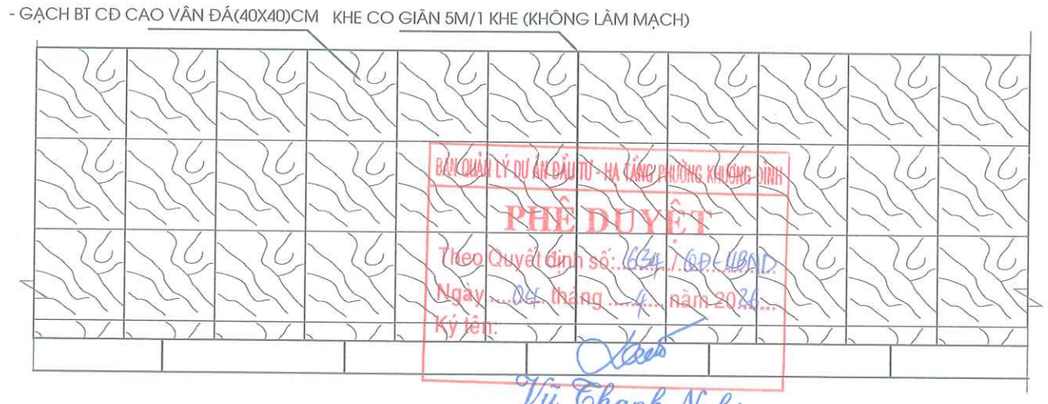

BAN QUẢN LÝ DỰ ÁN ĐẦU TƯ - HẠ TẦNG PHƯỜNG KHƯƠNG ĐÌNH
PHÊ DUYỆT
Theo Quyết định số: 634 / QĐ-UBND
Ngày 04 tháng 4 năm 2026
Ký tên:
Vũ Thanh Nghị

GHI CHÚ:

1- ĐƠN VỊ THI CÔNG TRÌNH CHỦ ĐẦU TƯ LỰA CHỌN VÀ DUYỆT MẪU GẠCH TRƯỚC KHI THI CÔNG

UỶ BAN NHÂN DÂN PHƯỜNG KHƯƠNG ĐÌNH BAN QUẢN LÝ DỰ ÁN ĐẦU TƯ - HẠ TẦNG PHƯỜNG KHƯƠNG ĐÌNH	DỰ ÁN: CẢI TẠO ĐƯỜNG VÀ THOÁT NƯỚC NGÕ 105, 129 ĐƯỜNG NGUYỄN TRÃI, PHƯỜNG KHƯƠNG ĐÌNH	THỰC HIỆN	PHẠM THỊ LƯƠNG	HÀ NỘI, THÁNG 04 NĂM 2026 CÔNG TY CỔ PHẦN ĐẦU TƯ HOÀNG PHÁT T&T GIÁM ĐỐC	CHI TIẾT KẾT CẤU MẶT ĐƯỜNG, VỈA HÈ
ĐƠN VỊ TƯ VẤN: CÔNG TY CỔ PHẦN ĐẦU TƯ HOÀNG PHÁT T&T	BƯỚC: BÁO CÁO KINH TẾ KỸ THUẬT	CHỦ TRÌ THIẾT KẾ	LÊ DUY TÙNG	NGUYỄN MẠNH TÚ	TỶ LỆ BẢN VẼ: 1/50 — BẢN VẼ SỐ: 01/02
		CHỦ NHIỆM DỰ ÁN	PHẠM TRỌNG QUỲNH		LẦN XUẤT BẢN: 01 — MÃ SỐ SẢN PHẨM: TVHP.1.2026

CHI TIẾT PHÁ DỠ BÓ VỈA HÈ, ĐAN RÃNH HIỆN TRẠNG

MẶT CẮT ĐÀO, THÁO DỠ BÓ VỈA HIỆN TRẠNG

ÁP DỤNG CHO NHỮNG VỊ TRÍ CÓ ĐAN RÃNH

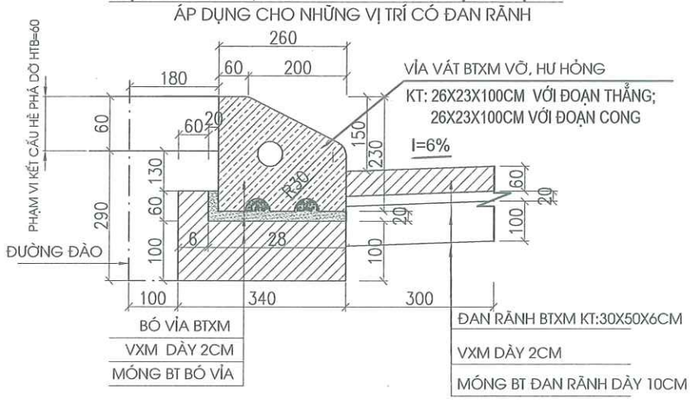

MẶT CẮT ĐÀO, THÁO DỠ BÓ VỈA HIỆN TRẠNG

ÁP DỤNG CHO NHỮNG VỊ TRÍ KHÔNG CÓ ĐAN RÃNH

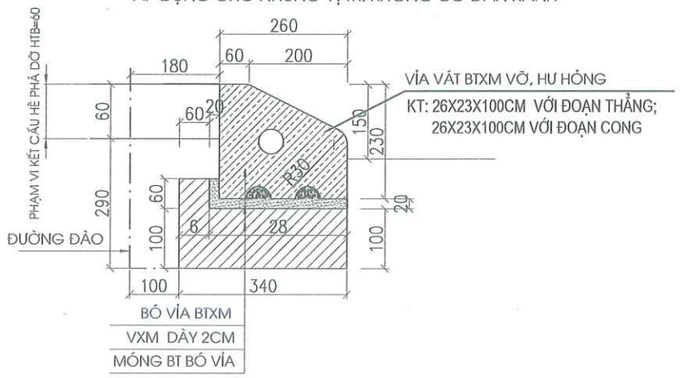

CHI TIẾT BÓ VỈA HÈ, ĐAN RÃNH HIỆN TRẠNG

CHI TIẾT BÓ VỈA VÁT 26X15 BT CÓ ĐAN - ÁP DỤNG CHO VỊ TRÍ HẠ HÈ

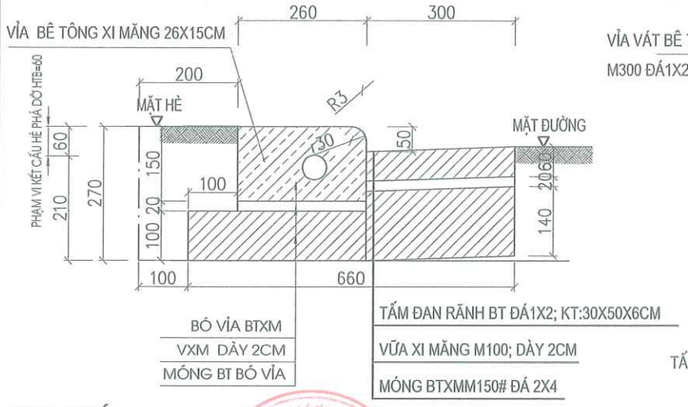

CHI TIẾT BÓ VỈA HÈ, ĐAN RÃNH SAU CẢI TẠO

CHI TIẾT BÓ VỈA VÁT 26X15 BT CÓ ĐAN - ÁP DỤNG CHO VỊ TRÍ HẠ HÈ

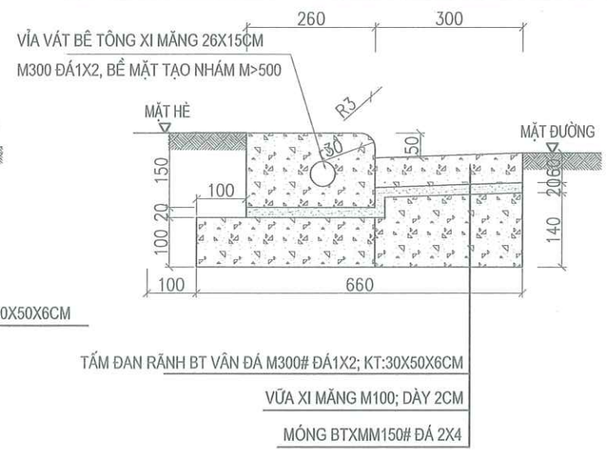

GHI CHÚ:

1- KÍCH THƯỚC TRONG BẢN VẼ CÓ ĐƠN VỊ LÀ MM.

CHI TIẾT BÓ VỈA HÈ, ĐAN RÃNH SAU CẢI TẠO

CHI TIẾT BÓ VỈA VÁT 26X23 BT VẬN ĐÁ CÓ ĐAN

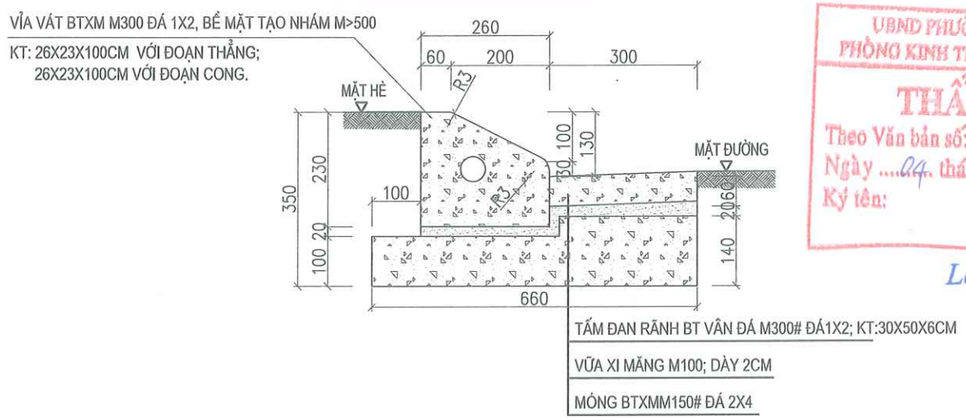

CHI TIẾT BÓ VỈA VÁT 26X23 BT BỀ MẶT CHỐNG TRƯỢT KHÔNG CÓ ĐAN

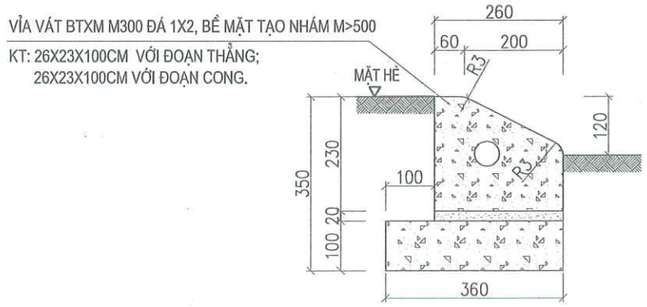

UBND PHƯỜNG KHƯƠNG ĐÌNH
PHÒNG KINH TẾ, HẠ TẦNG VÀ ĐÔ THỊ
THẨM ĐỊNH
Theo Văn bản số: 151 / KTHT&ĐT
Ngày 04 tháng 4 năm 2026
Ký tên:
Lê Công Trường

CÔNG TY CỔ PHẦN TƯ VẤN VÀ ĐẦU TƯ BẮC DƯƠNG
THẨM TRA
Theo Văn bản số 261/2026/BCTT
ngày 31 tháng 3 năm 2026
Chủ trì bộ môn ký tên:
Đặng văn Tuyên

KHỐI LƯỢNG THÁO DỠ 1M BÓ VỈA 26X23X100CM LOẠI CÓ ĐAN RÃNH (ĐOẠN THẲNG)

TT	VẬT LIỆU	ĐƠN VỊ	DIỄN GIẢI	KHỐI LƯỢNG	GHI CHÚ
1	Tháo dỡ bó vỉa 26x23x100 hiện trạng	Cái	=1	1	
2	Đào móng bó vỉa	M3	=0.29*0.1+0.08*0.13	0,0394	
3	Phá dỡ lớp VXM M100 dày 2cm	M3	=0.28*0.02+0.04*0.02+3.14*0.025^2+0.3*0.02	0,0143625	
4	Phá dỡ BTXM móng bó vỉa M100, đá 1x2	M3	=0.34*0.1+0.06*0.06+0.3*0.14	0,0796	
5	Đắp móng bó vỉa cát đen đầm chặt K95	M2	=0.29*0.1+0.08*0.13	0,0394	

KHỐI LƯỢNG THÁO DỠ 1M BÓ VỈA 26X23X50CM LOẠI CÓ ĐAN RÃNH (ĐOẠN CONG)

TT	VẬT LIỆU	ĐƠN VỊ	DIỄN GIẢI	KHỐI LƯỢNG	GHI CHÚ
1	Tháo dỡ bó vỉa 26x23x50 hiện trạng	Cái	=1	1	
2	Đào móng bó vỉa	M3	=(0.29*0.1+0.08*0.13)*0.5	0,0197	
3	Phá dỡ lớp VXM M100 dày 2cm	M3	=(0.28*0.02+0.04*0.02+3.14*0.025^2+0.3*0.02)*0.5	0,00718125	
4	Phá dỡ BTXM móng bó vỉa M100, đá 1x2	M3	=(0.34*0.1+0.06*0.06+0.3*0.14)*0.5	0,0398	
5	Đắp móng bó vỉa cát đen đầm chặt K95	M2	=(0.29*0.1+0.08*0.13)*0.5	0,0197	

KHỐI LƯỢNG THÁO DỠ 1M BÓ VỈA 26X23X100CM LOẠI KHÔNG CÓ ĐAN RÃNH

TT	VẬT LIỆU	ĐƠN VỊ	DIỄN GIẢI	KHỐI LƯỢNG	GHI CHÚ
1	Tháo dỡ bó vỉa 26x23x100 hiện trạng	Cái	=1	1	
2	Đào móng bó vỉa	M3	=0.29*0.1+0.08*0.13	0,0394	
3	Phá dỡ lớp VXM M100 dày 2cm	M3	=0.28*0.02+0.04*0.02+3.14*0.025^2	0,0083625	
4	Phá dỡ BTXM móng bó vỉa M100, đá 1x2	M3	=0.34*0.12+0.06*0.06	0,0444	
5	Đắp móng bó vỉa cát đen đầm chặt K95	M2	=0.29*0.1+0.08*0.13	0,0394	

KHỐI LƯỢNG THÁO DỠ 1M BÓ VỈA 26X15X100CM LOẠI CÓ ĐAN RÃNH

TT	VẬT LIỆU	ĐƠN VỊ	DIỄN GIẢI	KHỐI LƯỢNG	GHI CHÚ
1	Tháo dỡ bó vỉa 26x15x100 hiện trạng	Cái	=1	1	
2	Đào móng bó vỉa	M3	=0.1*0.1+0.11*0.2	0,032	
3	Phá dỡ lớp VXM M100 dày 2cm	M3	=0.26*0.02+0.3*0.02	0,0112	
4	Phá dỡ BTXM móng bó vỉa M100, đá 1x2	M3	=0.36*0.1+0.3*0.14	0,078	
5	Đắp móng bó vỉa cát đen đầm chặt K95	M2	=0.1*0.1+0.11*0.2	0,032	

CHỦ ĐẦU TƯ: BAN QUẢN LÝ DỰ ÁN ĐẦU TƯ - HẠ TẦNG PHƯỜNG KHƯƠNG ĐÌNH
PHÊ DUYỆT
Theo Quyết định số: 1151/QĐ-UBND
Ngày 07 tháng 5 năm 2026
Vũ Thanh Nghị

UỶ BAN NHÂN DÂN PHƯỜNG KHƯƠNG ĐÌNH **BAN QUẢN LÝ DỰ ÁN ĐẦU TƯ - HẠ TẦNG PHƯỜNG KHƯƠNG ĐÌNH**	**DỰ ÁN: CẢI TẠO ĐƯỜNG VÀ THOÁT NƯỚC NGÕ 105, 129 ĐƯỜNG NGUYỄN TRÃI, PHƯỜNG KHƯƠNG ĐÌNH**	THỰC HIỆN	PHẠM THỊ LƯƠNG
ĐƠN VỊ TƯ VẤN: **CÔNG TY CỔ PHẦN ĐẦU TƯ HOÀNG PHÁT T&T**	BƯỚC: BÁO CÁO KINH TẾ KỸ THUẬT	CHỦ TRÌ THIẾT KẾ	LÊ DUY TÙNG
		CHỦ NHIỆM DỰ ÁN	PHẠM TRỌNG QUỲNH

HÀ NỘI, THÁNG 04 NĂM 2026
CÔNG TY CỔ PHẦN ĐẦU TƯ HOÀNG PHÁT T&T
GIÁM ĐỐC
NGUYỄN MẠNH TÚ

CHI TIẾT CẤU TẠO
BÓ VỈA (26X23)CM, ĐAN RÃNH (30X50X6)CM

TỶ LỆ BẢN VẼ: 1/50	BẢN VẼ SỐ: 02/02
LẦN XUẤT BẢN: 01	MÃ SỐ SẢN PHẨM: TVHP.1.2026

CHI TIẾT CẢI TẠO GA HÀO KỸ THUẬT LOẠI 2 TẤM ĐAN

MẶT BẰNG

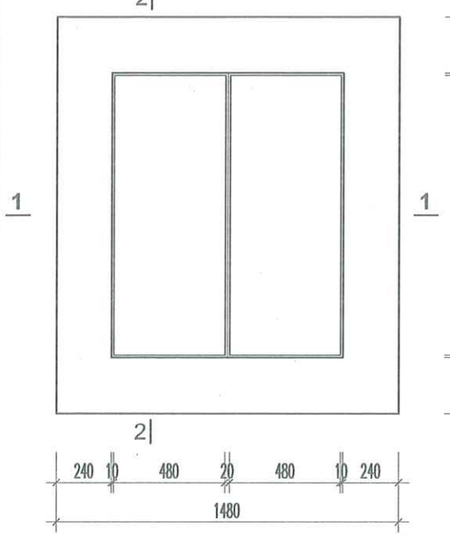

MẶT CẮT 1-1

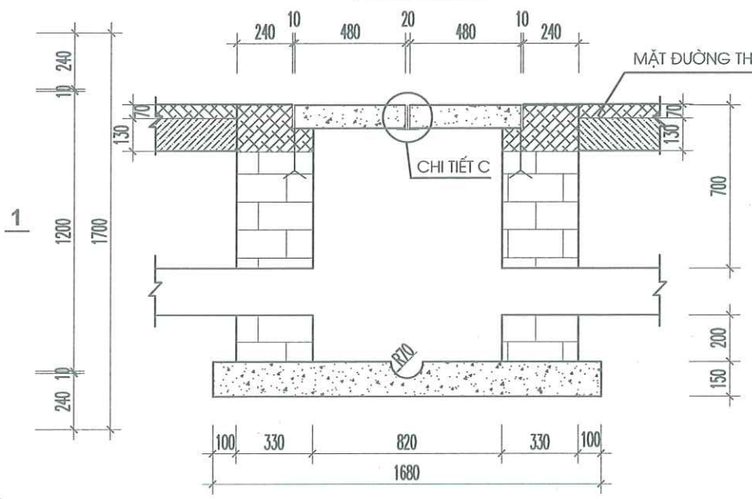

MẶT CẮT 2-2

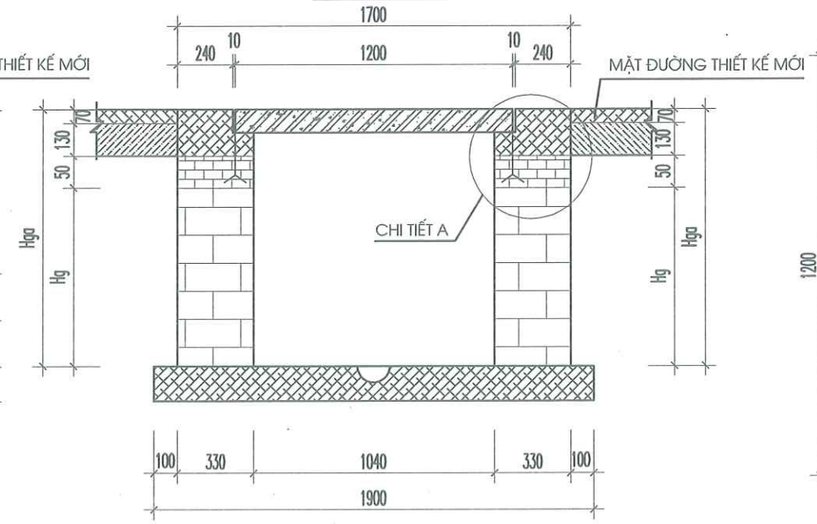

CỐT THÉP TẤM ĐAN

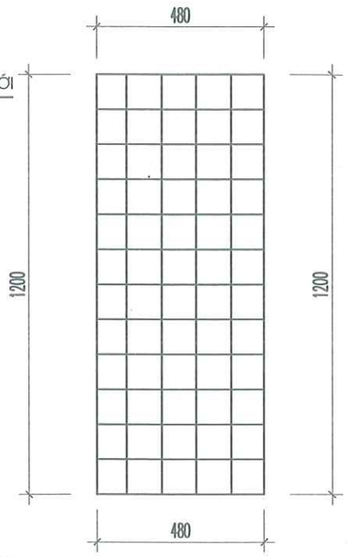

CHI TIẾT C

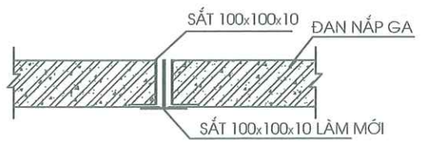

CHI TIẾT A

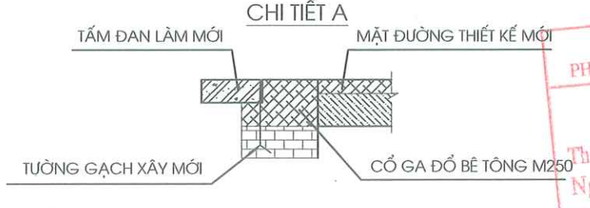

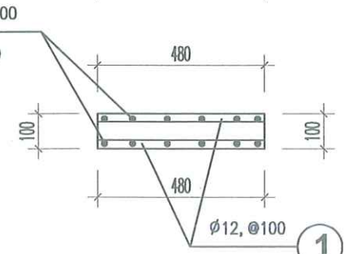

CẤU TẠO CỔ GA SAU CẢI TẠO

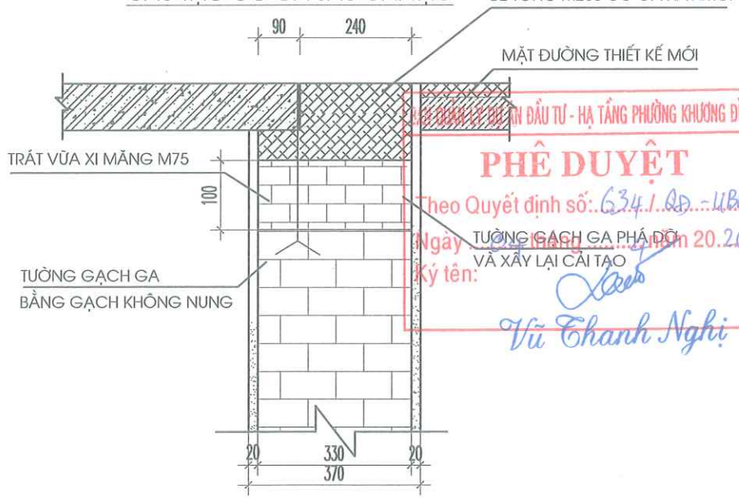

BẢNG THỐNG KÊ KHỐI LƯỢNG NÂNG CỔ GA CHO 1 GA

STT	HẠNG MỤC	ĐƠN VỊ	KHỐI LƯỢNG
1	PHÁ BÊ TÔNG CỔ GA	M3	0.164
1	PHÁ DỠ TƯỜNG GẠCH GA HTB=5CM	M3	0.23
1	XÂY CƠI TƯỜNG GẠCH KHÔNG NUNG HTB=10CM	M3	0.46
2	VÁN KHUÂN CHO BT CỔ GA ĐỔ TẠI CHỖ	M2	1.60
3	VÁN KHUÂN CHO BT TẤM ĐAN ĐỔ TẠI CHỖ(1 TẤM)	M2	0.336
4	BÊ TÔNG M250 TẤM ĐAN (1 TẤM)	M3	0.057

GHI CHÚ:

- KÍCH THƯỚC GHI TRONG BẢN VẼ LÀ MM
- ĐỔ BÊ TÔNG NÂNG CỔ BẰNG BT M250# ĐÁ 1X2.

THỐNG KÊ THÉP CHO MỘT NẮP GA

(TỔNG SỐ TẤM ĐAN THAY MỚI LÀ 6)

SỐ HIỆU	HÌNH DẠNG	Ø (MM)	CHIỀU DÀI (MM)	SỐ LƯỢNG (THANH)	TRỌNG LƯỢNG (KG)
1	480	12	480	24	10.30
2	1200	10	1200	10	7.4
3	480 1200 480 1200	Sắt 100*100*10	3360	1	50.76

UBND PHƯỜNG KHƯƠNG ĐÌNH
PHÒNG KINH TẾ, HẠ TẦNG VÀ ĐÔ THỊ
THẨM ĐỊNH
Theo Văn bản số: 151 / KTHT&ĐT
Ngày 04 tháng 4 năm 2026
Ký tên:
Lê Công Trường

CÔNG TY CỔ PHẦN TƯ VẤN VÀ ĐẦU TƯ BẮC DƯƠNG
THẨM TRA
Theo Văn bản số 26-1 / 2026 / BCTT
ngày 31 tháng 3 năm 2026
Chủ trì bộ môn ký tên:
Đặng Văn Tuyển

BAN QUẢN LÝ DỰ ÁN ĐẦU TƯ - HẠ TẦNG PHƯỜNG KHƯƠNG ĐÌNH
PHÊ DUYỆT
Theo Quyết định số: 634 / QĐ - UBND
Ngày 31 tháng 3 năm 2026
Ký tên:
Vũ Thanh Nghị

UỶ BAN NHÂN DÂN PHƯỜNG KHƯƠNG ĐÌNH BAN QUẢN LÝ DỰ ÁN ĐẦU TƯ - HẠ TẦNG PHƯỜNG KHƯƠNG ĐÌNH ĐƠN VỊ TƯ VẤN: CÔNG TY CỔ PHẦN ĐẦU TƯ HOÀNG PHÁT T&T	DỰ ÁN: CẢI TẠO ĐƯỜNG VÀ THOÁT NƯỚC NGÕ 105, 129 ĐƯỜNG NGUYỄN TRÃI, PHƯỜNG KHƯƠNG ĐÌNH BƯỚC: BÁO CÁO KINH TẾ KỸ THUẬT	THỰC HIỆN	PHẠM THỊ LƯƠNG	HÀ NỘI, THÁNG 04 NĂM 2026 CÔNG TY CỔ PHẦN ĐẦU TƯ HOÀNG PHÁT T&T GIÁM ĐỐC NGUYỄN MẠNH TÚ
		CHỦ TRÌ THIẾT KẾ	LÊ DUY TÙNG	
		CHỦ NHIỆM DỰ ÁN	PHẠM TRỌNG QUỲNH	

CHI TIẾT CẢI TẠO GA ĐIỆN 2 TẤM

TỶ LỆ BẢN VẼ: 1/15	BẢN VẼ SỐ: 01/01
LẦN XUẤT BẢN: 01	MÃ SỐ SẢN PHẨM: TVHP.1.2026

CHI TIẾT CẢI TẠO GA HÀO KỸ THUẬT
LOẠI 3 TẤM ĐAN

MẶT BẰNG

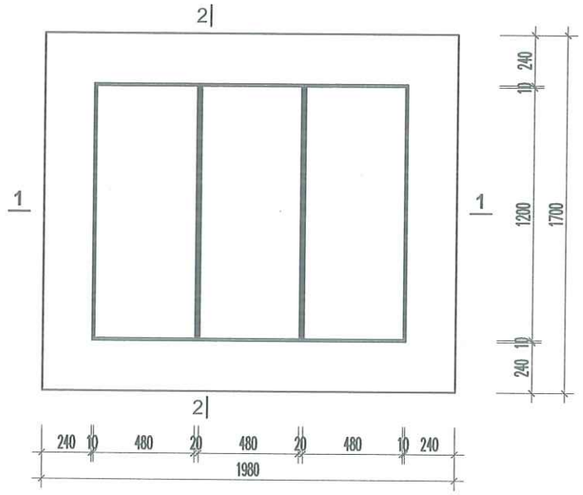

MẶT CẮT 1-1

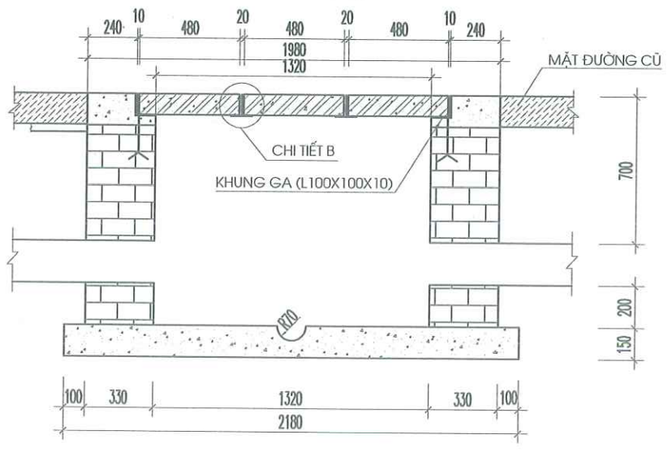

MẶT CẮT 2-2

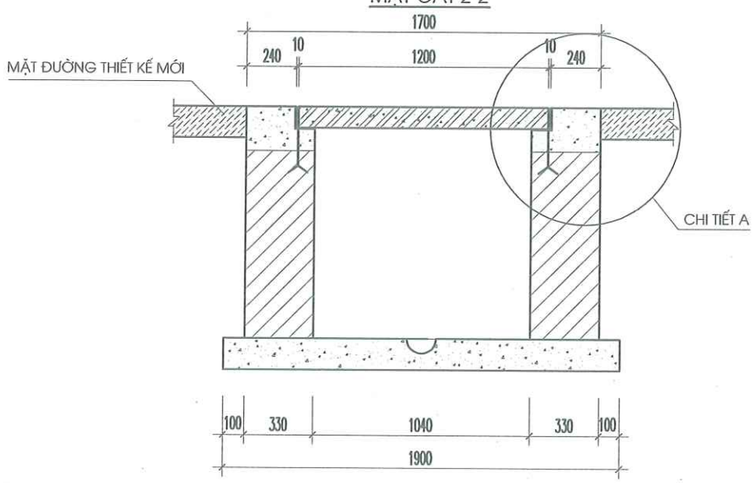

CHI TIẾT A
CẤU TẠO CỔ GA SAU CẢI TẠO

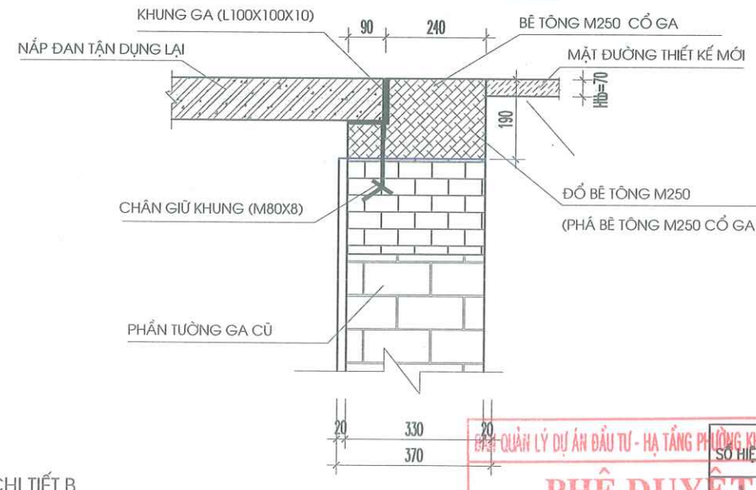

CHI TIẾT B

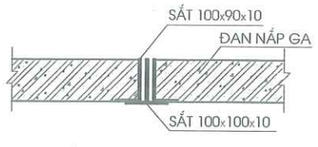

CỐT THÉP TẤM ĐAN

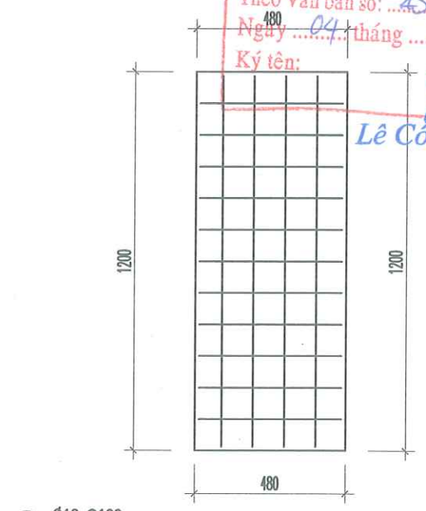

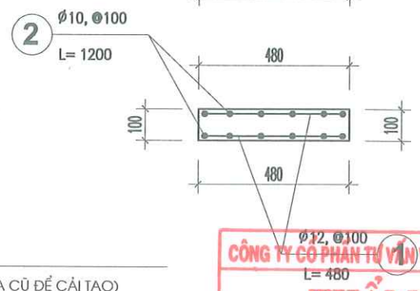

BẢNG THỐNG KÊ KHỐI LƯỢNG 1 GA NÂNG CỔ

STT	HẠNG MỤC	ĐƠN VỊ	KHỐI LƯỢNG
1	THÁO DỠ TẤM ĐAN	CÁI	3
2	PHÁ BT CỔ GA	M3	0.42
3	PHÁ DỠ TƯỜNG GẠCH GA (H=5CM)	M3	0.32
4	XÂY MỚI TƯỜNG GẠCH GA (H=10CM)	M3	0.64
5	ĐỔ MỚI BT CỔ GA M250	M3	0.42
6	VÁN KHUÂN CHO BT CỔ GA ĐỔ TẠI CHỖ	M2	2.295
7	VÁN KHUÂN CHO 1 TẤM ĐAN ĐỔ TẠI CHỖ	M2	0.34
8	BÊ TÔNG M250 CHO 1 TẤM ĐAN	M3	0.058

THỐNG KÊ THÉP CHO MỘT TẤM ĐAN

TỔNG SỐ TẤM ĐAN THAY MỚI LÀ 8 TẤM)

SỐ HIỆU	HÌNH DẠNG	Ø (MM)	CHIỀU DÀI (MM)	SỐ LƯỢNG (THANH)	TRỌNG LƯỢNG (KG)
1	480	12	480	24	10.30
2	1200	10	1200	10	7.4
3	480 1200 1200 480	Sắt 100*90*10	3360	1	50.11

GHI CHÚ:
- KÍCH THƯỚC GHI TRONG BẢN VẼ LÀ MM
- ĐỔ BÊ TÔNG NÂNG CỔ BẰNG BT M250 ĐÁ 1X2.

UBND PHƯỜNG KHƯƠNG ĐÌNH
PHÒNG KINH TẾ, HẠ TẦNG VÀ ĐÔ THỊ
THẨM ĐỊNH
Theo Văn bản số: 451 / KTHT&ĐT
Ngày 04 tháng 4 năm 2026
Ký tên: Lê Công Trường

CÔNG TY CỔ PHẦN TƯ VẤN VÀ ĐẦU TƯ BẮC DƯƠNG
THẨM TRA
Theo Văn bản số 26.1 / 2026/BCTT
ngày 31 tháng 3 năm 2026
Chủ trì bộ môn ký tên: Đặng văn Tuyến

BAN QUẢN LÝ DỰ ÁN ĐẦU TƯ - HẠ TẦNG PHƯỜNG KHƯƠNG ĐÌNH
PHÊ DUYỆT
Theo Quyết định số: 634 / QĐ-UBND
Ngày 04 tháng 4 năm 2026
Ký tên: Vũ Thanh Nghị

UỶ BAN NHÂN DÂN PHƯỜNG KHƯƠNG ĐÌNH BAN QUẢN LÝ DỰ ÁN ĐẦU TƯ - HẠ TẦNG PHƯỜNG KHƯƠNG ĐÌNH	DỰ ÁN: CẢI TẠO ĐƯỜNG VÀ THOÁT NƯỚC NGÕ 105, 129 ĐƯỜNG NGUYỄN TRÃI, PHƯỜNG KHƯƠNG ĐÌNH	THỰC HIỆN	PHẠM THỊ LƯƠNG
ĐƠN VỊ TƯ VẤN: CÔNG TY CỔ PHẦN ĐẦU TƯ HOÀNG PHÁT T&T	BƯỚC: BÁO CÁO KINH TẾ KỸ THUẬT	CHỦ TRÌ THIẾT KẾ	LÊ DUY TÙNG
		CHỦ NHIỆM DỰ ÁN	PHẠM TRỌNG QUỲNH

HÀ NỘI, THÁNG 04 NĂM 2026
CÔNG TY CỔ PHẦN ĐẦU TƯ HOÀNG PHÁT T&T
GIÁM ĐỐC
NGUYỄN MẠNH TÚ

CHI TIẾT CẢI TẠO GA ĐIỆN 3 TẤM

TỶ LỆ BẢN VẼ: 1/15	BẢN VẼ SỐ: 01/01
LẦN XUẤT BẢN: 01	MÃ SỐ SẢN PHẨM: TVHP.1.2026

CHI TIẾT PHÁ DỠ RÃNH THOÁT NƯỚC B400

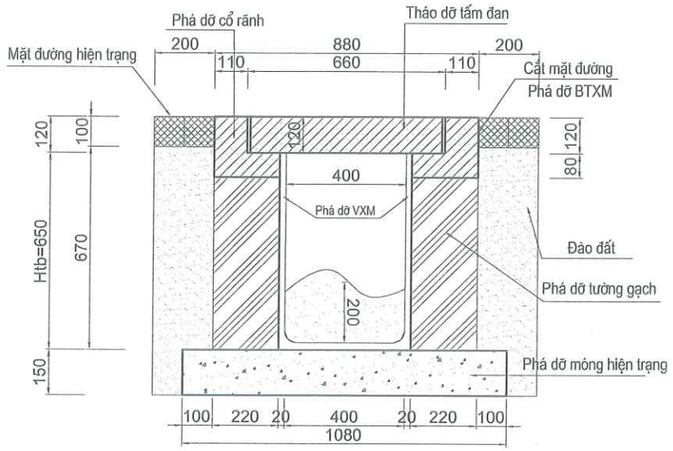

KHỐI LƯỢNG PHÁ DỠ 1M RÃNH THOÁT NƯỚC B400				
STT	Hạng mục	Đơn vị	Diễn giải	Khối lượng
1	Tháo dỡ tấm đan BT rãnh	cái	=1	1
2	Cắt mặt đường bê tông xi măng	m	=2*1	2,000
3	Phá dỡ cổ rãnh bê tông	m3	=(0.08*0.22+0.12*0.11)*2	0,062
4	Phá dỡ BTXM mặt đường	m3	=0.2*0.1*2	0,040
5	Đào đất mang rãnh	m3	=0.67*0.2*2	0,268
6	Phá dỡ tường gạch	m3	=0.57*0.22*2	0,251
7	Phá dỡ móng rãnh	m3	=1.08*0.15*1	0,162
8	Nạo vét bùn đáy rãnh	m3	=0,4*0,2*1	0,080

CHI TIẾT PHÁ DỠ RÃNH THOÁT NƯỚC B300

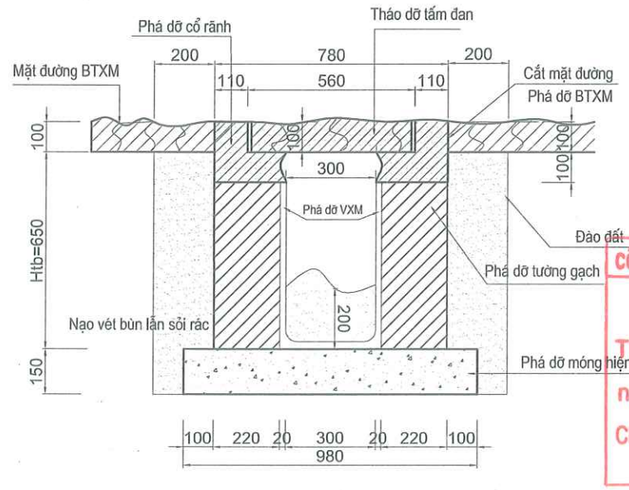

CÔNG TY CỔ PHẦN TƯ VẤN VÀ ĐẦU TƯ BẮC DƯƠNG
THẨM TRA
Theo Văn bản số...26.1/2026/BCTT
ngày...31.....tháng.....3....năm 2026
Chủ trì bộ môn ký tên:
Đặng văn Tuyển

KHỐI LƯỢNG PHÁ DỠ 1M RÃNH THOÁT NƯỚC B300				
STT	Hạng mục	Đơn vị	Diễn giải	Khối lượng
1	Tháo dỡ tấm đan BT rãnh	cái	=1	1
2	Cắt mặt đường bê tông xi măng	m	=2*1	2,000
3	Phá dỡ cổ rãnh bê tông	m3	=(0.08*0.22+0.12*0.11)*2	0,062
4	Phá dỡ BTXM mặt đường	m3	=0.2*0.1*2	0,040
5	Đào đất mang rãnh	m3	=0.67*0.2*2	0,268
6	Phá dỡ tường gạch	m3	=0.55*0.22*2	0,242
7	Phá dỡ móng rãnh	m3	=0,98*0.15*1	0,147
8	Nạo vét bùn đáy rãnh	m3	=0,3*0,2*1	0,060

BAN QUẢN LÝ DỰ ÁN ĐẦU TƯ - HẠ TẦNG PHƯỜNG KHƯƠNG ĐÌNH
PHÊ DUYỆT
Theo Quyết định số: 634 / QĐ-UBND
Ngày ....04.. tháng ....4... năm 2026.
Ký tên:
Võ Đình Nghị

CHI TIẾT PHÁ DỠ CỐNG D300 HIỆN TRẠNG

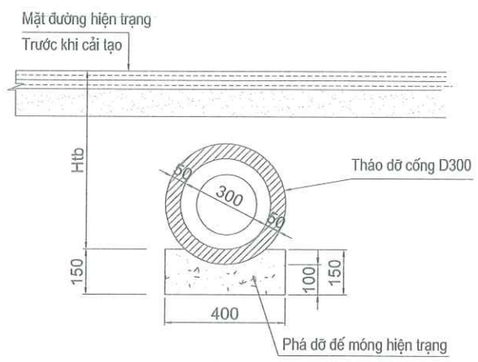

KHỐI LƯỢNG PHÁ DỠ 1M CỐNG THOÁT NƯỚC D300				
STT	Hạng mục	Đơn vị	Diễn giải	Khối lượng
1	Tháo dỡ cống thoát nước	m	=1	1,000
2	Phá dỡ đến móng	m3	=(0.4*0.15*1)-(0.3*0.05*1)	0,040
3	Nạo vét bùn đáy cống	m3	=(3,14*(0,3^2)/4)/4*0,5	0,009

UBND PHƯỜNG KHƯƠNG ĐÌNH
PHÒNG KINH TẾ, HẠ TẦNG VÀ ĐÔ THỊ
THẨM ĐỊNH
Theo Văn bản số: ....151..../ KTHT&ĐT
Ngày ...04... tháng ....4.... năm 2026.
Ký tên:
Lê Công Trường

UỶ BAN NHÂN DÂN PHƯỜNG KHƯƠNG ĐÌNH BAN QUẢN LÝ DỰ ÁN ĐẦU TƯ - HẠ TẦNG PHƯỜNG KHƯƠNG ĐÌNH ĐƠN VỊ TƯ VẤN: CÔNG TY CỔ PHẦN ĐẦU TƯ HOÀNG PHÁT T&T	DỰ ÁN: CẢI TẠO ĐƯỜNG VÀ THOÁT NƯỚC NGÕ 105, 129 ĐƯỜNG NGUYỄN TRÃI, PHƯỜNG KHƯƠNG ĐÌNH BƯỚC: BÁO CÁO KINH TẾ KỸ THUẬT	THỰC HIỆN	PHẠM THỊ LƯƠNG		HÀ NỘI, THÁNG 04 NĂM 2026 CÔNG TY CỔ PHẦN ĐẦU TƯ HOÀNG PHÁT T&T GIÁM ĐỐC NGUYỄN MẠNH TÚ	CHI TIẾT PHÁ DỠ RÃNH, CỐNG HIỆN TRẠNG
		CHỦ TRÌ THIẾT KẾ	LÊ DUY TÙNG			TỶ LỆ BẢN VẼ: PD-01 / BẢN VẼ SỐ: PD-01
		CHỦ NHIỆM DỰ ÁN	PHẠM TRỌNG QUỲNH			LẦN XUẤT BẢN: 01 / MÃ SỐ SẢN PHẨM: TVHP.1.2026

HỐ GA THOÁT NƯỚC HIỆN TRẠNG

MẶT CẮT A-A
TL: 1/25

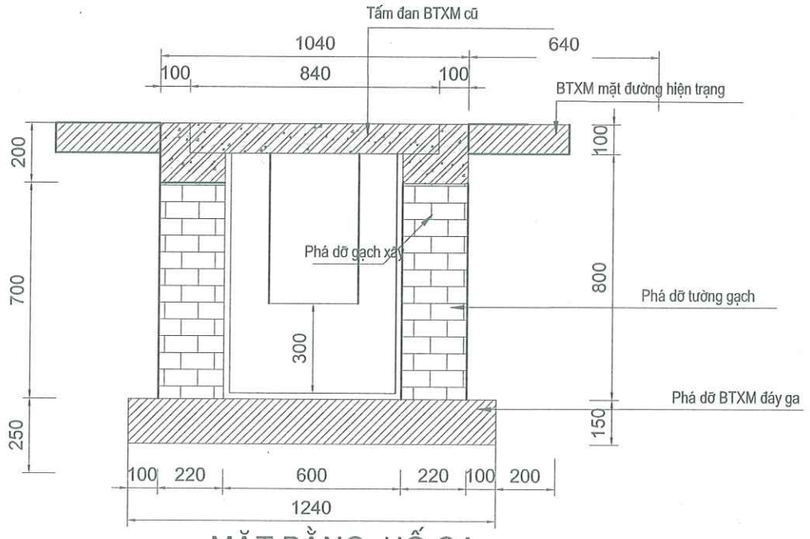

MẶT CẮT B-B
TL: 1/25

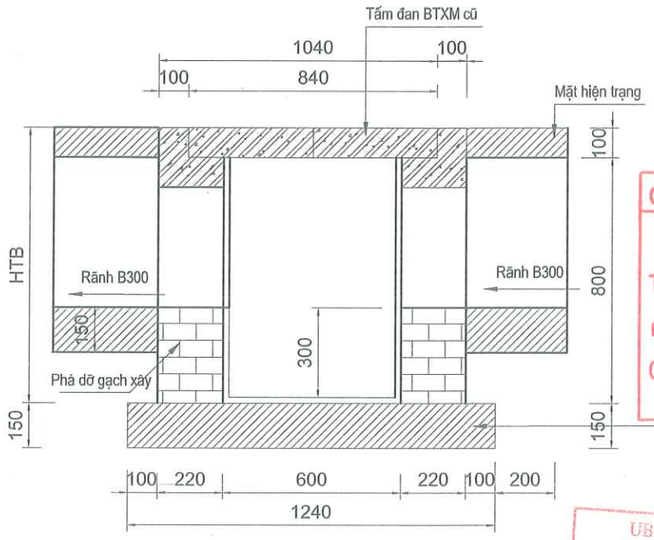

MẶT BẰNG HỐ GA
TL: 1/25

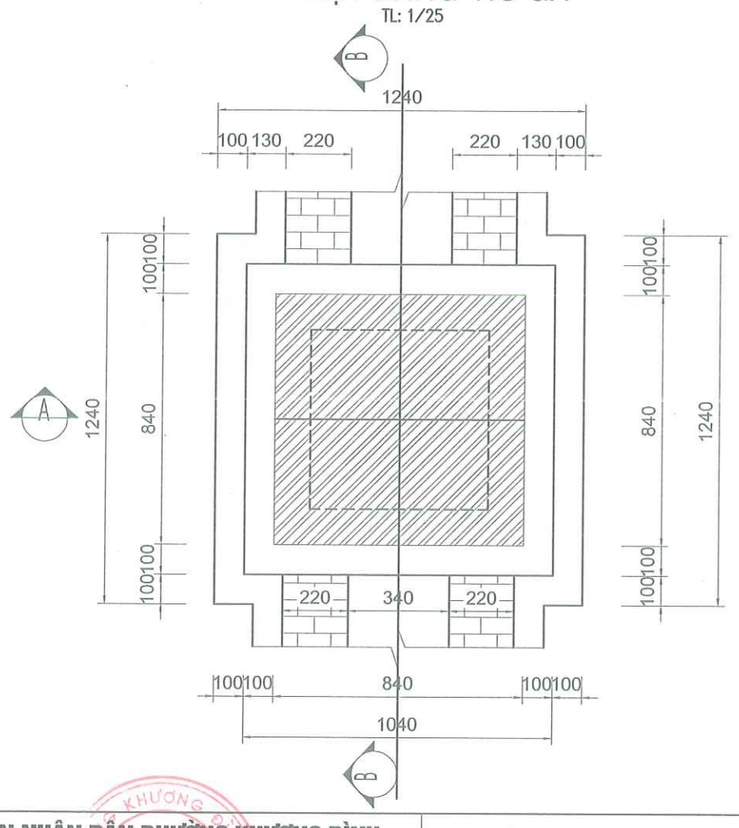

BẢNG TỔNG HỢP KHỐI LƯỢNG GA PHÁ DỠ				
STT	Hạng mục	Đơn vị	Khối lượng	
			Diễn giải	Htb=0,90m Cho 1 ga
1	Số lượng ga rãnh	cái	1	1,00
2	Phá dỡ BTXM đáy rãnh	m3	=1.24*1.24*0.15	0,23
3	Tháo dỡ tấm đan ga cũ	tấm	2,00	2,00
4	Nạo vét bùn rác	m3	=0.6*0.6*0.3	0,11
5	Phá dỡ BTXM cổ ga	m3	=1.04*1.04*0.2-0.6*0.6*0.1-0.84*0.84*0.1	0,11
6	Phá dỡ gạch tường ra	m3	=(1.04*1.04-0.6*0.6)*(Htb-0.2)-0.5*0.3*0.22*2	0,44

CÔNG TY CỔ PHẦN TƯ VẤN VÀ ĐẦU TƯ BẮC DƯƠNG
THẨM TRA
Theo Văn bản số: 26.1 / 2026/KTT
ngày 31 tháng 3 năm 2026
Chủ trì bộ môn ký tên:
Đặng văn Tuyển

UBND PHƯỜNG KHƯƠNG ĐÌNH
PHÒNG KINH TẾ, HẠ TẦNG VÀ ĐÔ THỊ
THẨM ĐỊNH
Theo Văn bản số: 151 / KTHT&ĐT
Ngày 04 tháng 4 năm 2026
Ký tên:
Lê Công Trường

BAN QUẢN LÝ DỰ ÁN ĐẦU TƯ - HẠ TẦNG PHƯỜNG KHƯƠNG ĐÌNH
PHÊ DUYỆT
Theo Quyết định số: 634 / QĐ-UBND
Ngày 04 tháng 4 năm 2026
Ký tên:
Vũ Thanh Nghị

UỶ BAN NHÂN DÂN PHƯỜNG KHƯƠNG ĐÌNH BAN QUẢN LÝ DỰ ÁN ĐẦU TƯ - HẠ TẦNG PHƯỜNG KHƯƠNG ĐÌNH ĐƠN VỊ TƯ VẤN: CÔNG TY CỔ PHẦN ĐẦU TƯ HOÀNG PHÁT T&T	DỰ ÁN: CẢI TẠO ĐƯỜNG VÀ THOÁT NƯỚC NGÕ 105, 129 ĐƯỜNG NGUYỄN TRÃI, PHƯỜNG KHƯƠNG ĐÌNH BƯỚC: BÁO CÁO KINH TẾ KỸ THUẬT	THỰC HIỆN	PHẠM THỊ LƯƠNG		HÀ NỘI, THÁNG 04 NĂM 2026 CÔNG TY CỔ PHẦN ĐẦU TƯ HOÀNG PHÁT T&T GIÁM ĐỐC NGUYỄN MẠNH TÚ	PHÁ DỠ HỐ GA HIỆN TRẠNG
		CHỦ TRÌ THIẾT KẾ	LÊ DUY TÙNG			TỶ LỆ BẢN VẼ: NBV / BẢN VẼ SỐ: 01/01
		CHỦ NHIỆM DỰ ÁN	PHẠM TRỌNG QUỲNH			LẦN XUẤT BẢN: 01 / MÃ SỐ SẢN PHẨM: TVHP.1.2026

II. BẢN VẼ HIỆN TRẠNG

CÔNG TY CỔ PHẦN TƯ VẤN VÀ ĐẦU TƯ BẮC DƯƠNG
THẨM TRA
Theo Văn bản số: 26.1.1.2026/BC TT
ngày: 31 tháng: 3 năm 2026
Chủ trì bộ môn ký tên:
Đặng văn Tuyển

UBND PHƯỜNG KHƯƠNG ĐÌNH
PHÒNG KINH TẾ, HẠ TẦNG VÀ ĐÔ THỊ
THẨM ĐỊNH
Theo Văn bản số: 151/ KTHT&ĐT
Ngày 04 tháng 4 năm 2026
Ký tên:
Lê Công Trường

BAN QUẢN LÝ DỰ ÁN ĐẦU TƯ - HẠ TẦNG PHƯỜNG KHƯƠNG ĐÌNH
PHÊ DUYỆT
Theo Quyết định số: 634/QĐ-UBND
Ngày 04 tháng 4 năm 2026
Ký tên:
Vũ Thanh Nghị

M.S.D.N: 0109647691-C.T.C.P
CÔNG TY CỔ PHẦN ĐẦU TƯ HOÀNG PHÁT T&T
Q. HOÀNG MAI - T.P HÀ NỘI

BÌNH ĐỒ HIỆN TRẠNG TUYẾN 1, 2, 3, 4 NGÕ 105 - ĐƯỜNG NGUYỄN TRÃI

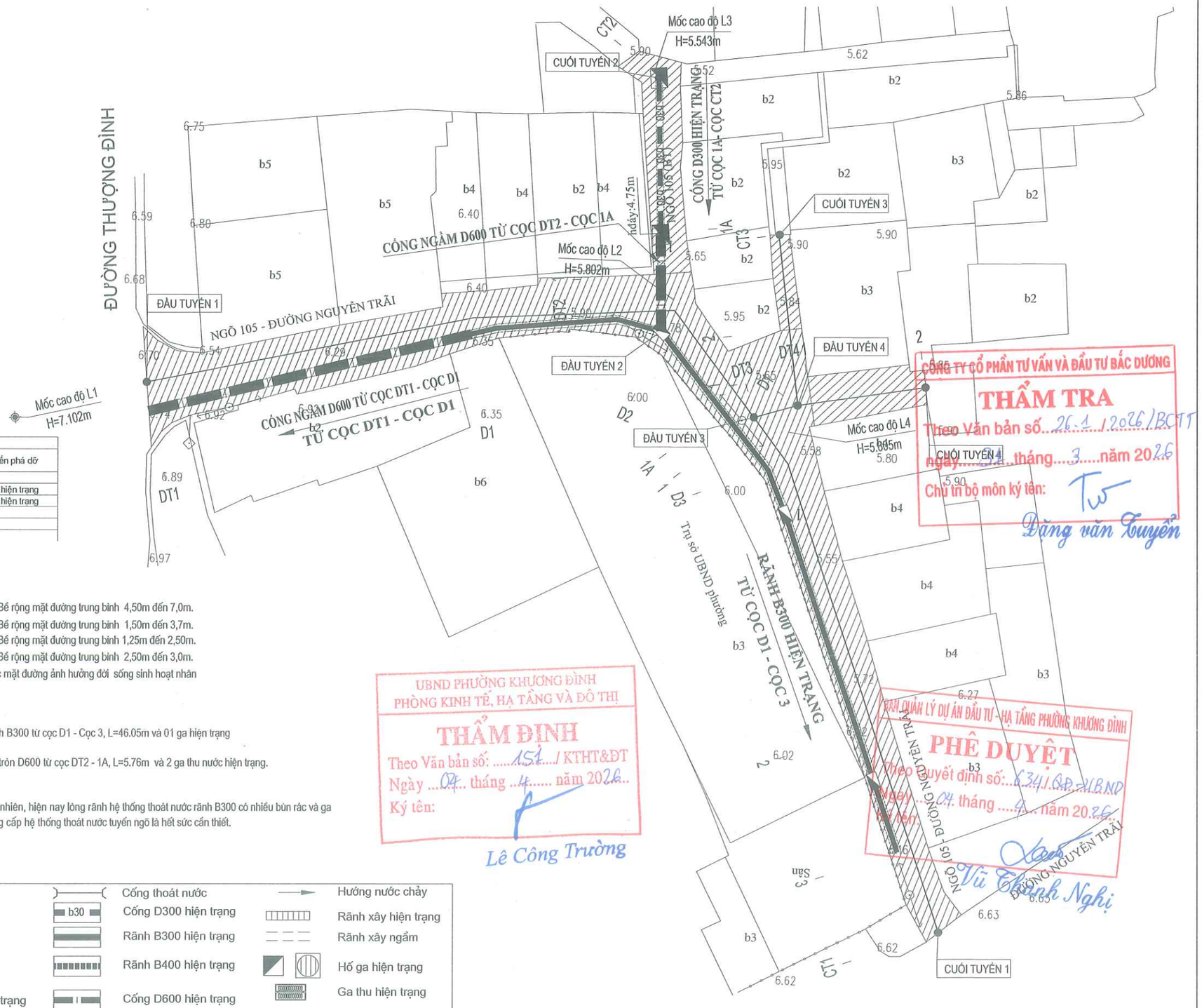

BẢNG TỔNG HỢP KHỐI LƯỢNG THOÁT NƯỚC HIỆN TRẠNG						
STT	Địa điểm	Tên tuyến	Rãnh hiện trạng (m)	Đoạn chưa có rãnh (m)	Ga hiện trạng (ga)	Dự kiến phá dỡ
1	Ngõ 105 - Nguyễn Trãi	Tuyến 1	B300: 46,05 m			
			B300: 19,91 m		1	1 Ga hiện trạng
		Tuyến 2	D300: 09,32 m		2	2 Ga hiện trạng
			D600: 5,76m			
		Tuyến 3		14,75		
		Tuyến 4		7,73		

THUYẾT MINH HIỆN TRẠNG:

1. MẶT ĐƯỜNG:

- Tuyến 1: Mặt đường hiện trạng là bê tông xi măng dày trung bình 10cm. Chiều dài khoảng 72,82m. Bề rộng mặt đường trung bình 4,50m đến 7,0m.
- Tuyến 2: Mặt đường hiện trạng là bê tông xi măng dày trung bình 10cm. Chiều dài khoảng 13.87m. Bề rộng mặt đường trung bình 1,50m đến 3,7m.
- Tuyến 3: Mặt đường hiện trạng là bê tông xi măng dày trung bình 10cm. Chiều dài khoảng 12,95m. Bề rộng mặt đường trung bình 1,25m đến 2,50m.
- Tuyến 4: Mặt đường hiện trạng là bê tông xi măng dày trung bình 10cm. Chiều dài khoảng 12,21m. Bề rộng mặt đường trung bình 2,50m đến 3,0m.

+ Hiện nay mặt đường bê tông xi măng hư hỏng nhiều đoạn nứt gãy, lún sụp, bong bật...đọng nước mặt đường ảnh hưởng đời sống sinh hoạt nhân dân và chưa đồng bộ với toàn bộ khu vực.

2. HỆ THỐNG THOÁT NƯỚC HIỆN TRẠNG :

- Tuyến 1:
  + Hệ thống thoát nước hiện trạng là cống D600 từ cọc DT1 đến D1, chiều dài khoảng 19.91m; Rãnh B300 từ cọc D1 - Cọc 3, L=46.05m và 01 ga hiện trạng
- Tuyến 2;
  + Hệ thống thoát nước hiện trạng là cống D300 từ cọc 1A đến CT2, chiều dài khoảng 9.32m; cống tròn D600 từ cọc DT2 - 1A, L=5.76m và 2 ga thu nước hiện trạng.

Tuyến 3; Tuyến 4:

+ Hiện trạng chưa có hệ thống thoát nước.
+ Hệ thống thoát nước được đấu nối vào hệ thống thống thoát nước trên đường Khương Đình. Tuy nhiên, hiện nay lòng rãnh hệ thống thoát nước rãnh B300 có nhiều bùn rác và ga thu nước mặt bằng tấm đan bê tông không thuận lợi cho việc duy tu, nạo vét..... Việc cải tạo, nâng cấp hệ thống thoát nước tuyến ngõ là hết sức cần thiết.

CHÚ THÍCH ĐỊA HÌNH:

Cáp quang	Cột điện cao thế	Cống thoát nước	Hướng nước chảy
Cột KM	Cột điện hạ thế	Cống D300 hiện trạng	Rãnh xây hiện trạng
Nhà tạm. nhà C4	Mặt đường lát gạch đỏ	Rãnh B300 hiện trạng	Rãnh xây ngầm
Vườn cây	Mặt đường BTXM hiện trạng	Rãnh B400 hiện trạng	Hố ga hiện trạng
Nhà mái bằng	Mặt đường bê tông nhựa hiện trạng	Cống D600 hiện trạng	Ga thu hiện trạng
Tường xây			

UBND PHƯỜNG KHƯƠNG ĐÌNH
PHÒNG KINH TẾ, HẠ TẦNG VÀ ĐÔ THỊ
THẨM ĐỊNH
Theo Văn bản số: .....151...../ KTHT&ĐT
Ngày ...04... tháng ...4..... năm 2026
Ký tên:
Lê Công Trường

CÔNG TY CỔ PHẦN TƯ VẤN VÀ ĐẦU TƯ BẮC DƯƠNG
THẨM TRA
Theo Văn bản số...26.1./2026/BCTT
ngày.....tháng....3.....năm 2026
Chủ trì bộ môn ký tên:
Đặng văn Tuyến

BAN QUẢN LÝ DỰ ÁN ĐẦU TƯ - HẠ TẦNG PHƯỜNG KHƯƠNG ĐÌNH
PHÊ DUYỆT
Theo quyết định số: 634/QĐ-UBND
Ngày ...04... tháng ....4.... năm 2026
Ký tên:
Vũ Đình Nghị

UỶ BAN NHÂN DÂN PHƯỜNG KHƯƠNG ĐÌNH BAN QUẢN LÝ DỰ ÁN ĐẦU TƯ - HẠ TẦNG PHƯỜNG KHƯƠNG ĐÌNH	DỰ ÁN: CẢI TẠO ĐƯỜNG VÀ THOÁT NƯỚC NGÕ 105, 129 ĐƯỜNG NGUYỄN TRÃI, PHƯỜNG KHƯƠNG ĐÌNH	THỰC HIỆN	PHẠM THỊ LƯƠNG	HÀ NỘI, THÁNG 04 NĂM 2026 CÔNG TY CỔ PHẦN ĐẦU TƯ HOÀNG PHÁT T&T GIÁM ĐỐC	BÌNH ĐỒ HIỆN TRẠNG TUYẾN 1, 2, 3, 4 NGÕ 105 - ĐƯỜNG NGUYỄN TRÃI
ĐƠN VỊ TƯ VẤN: CÔNG TY CỔ PHẦN ĐẦU TƯ HOÀNG PHÁT T&T	BƯỚC: BÁO CÁO KINH TẾ KỸ THUẬT	CHỦ TRÌ THIẾT KẾ	LÊ DUY TÙNG		TỶ LỆ BẢN VẼ: 1/250 — BẢN VẼ SỐ: BDKS-01
		CHỦ NHIỆM DỰ ÁN	PHẠM TRỌNG QUỲNH	NGUYỄN MẠNH TÚ	LẦN XUẤT BẢN: 01 — MÃ SỐ SẢN PHẨM: TVHP.1.2026

BÌNH ĐỒ HIỆN TRẠNG NGÕ 129 - ĐƯỜNG NGUYỄN TRÃI

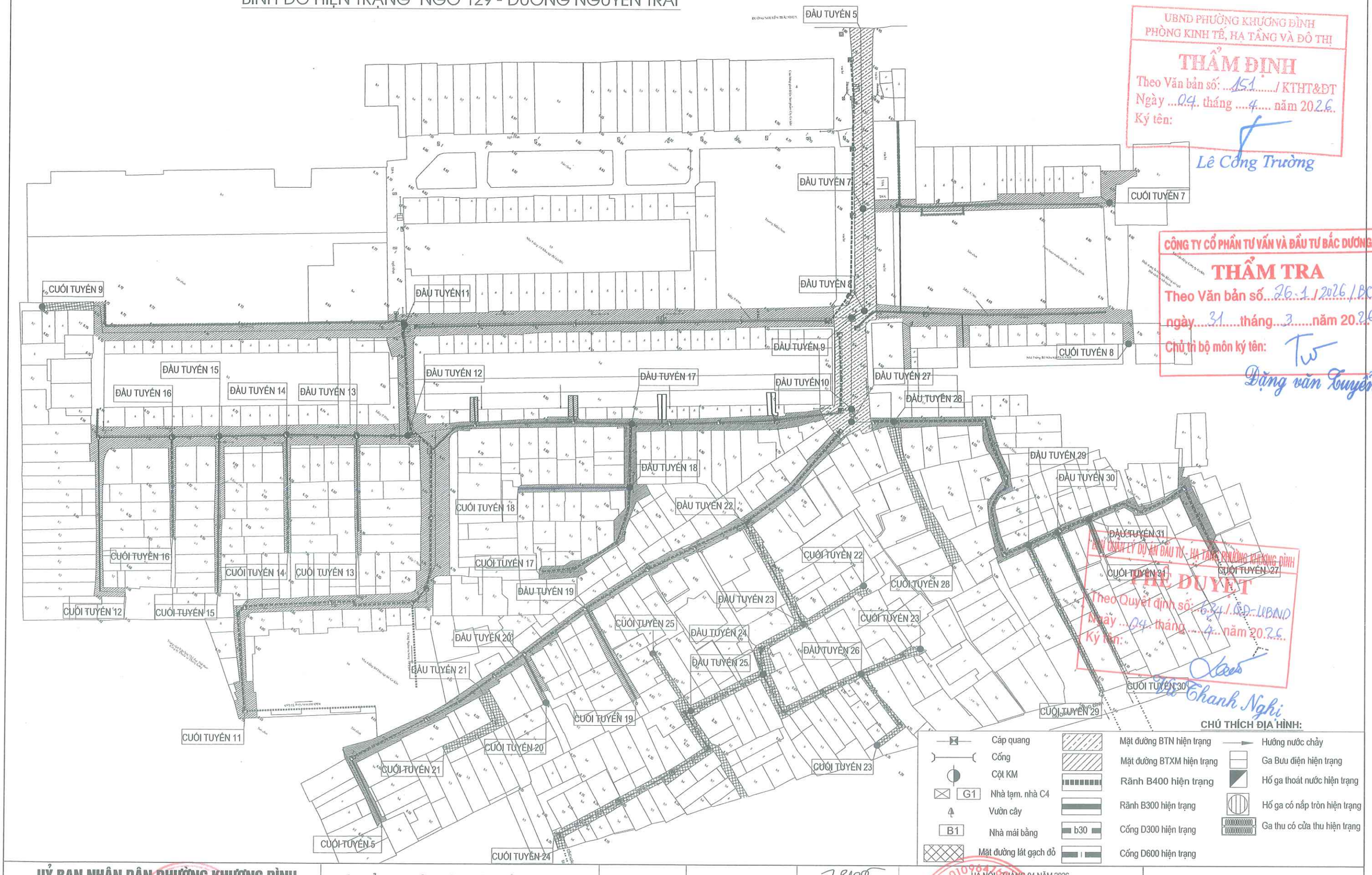

UBND PHƯỜNG KHƯƠNG ĐÌNH
PHÒNG KINH TẾ, HẠ TẦNG VÀ ĐÔ THỊ
THẨM ĐỊNH
Theo Văn bản số: 151 / KTHT&ĐT
Ngày 04 tháng 4 năm 2026
Ký tên: Lê Công Trường

CÔNG TY CỔ PHẦN TƯ VẤN VÀ ĐẦU TƯ BẮC DƯƠNG
THẨM TRA
Theo Văn bản số 26.1/2026/BCTT
ngày 31 tháng 3 năm 2026
Chủ trì bộ môn ký tên: Đặng văn Tuyển

BAN QUẢN LÝ DỰ ÁN ĐẦU TƯ - HẠ TẦNG PHƯỜNG KHƯƠNG ĐÌNH
PHÊ DUYỆT
Theo Quyết định số: 634/QĐ-UBND
Ngày 04 tháng 4 năm 2026
Ký tên: Đỗ Thanh Nghị

CHÚ THÍCH ĐỊA HÌNH:

	Cáp quang		Mặt đường BTN hiện trạng		Hướng nước chảy
	Cống		Mặt đường BTXM hiện trạng		Ga Bưu điện hiện trạng
	Cột KM		Rãnh B400 hiện trạng		Hố ga thoát nước hiện trạng
G1	Nhà tạm. nhà C4		Rãnh B300 hiện trạng		Hố ga có nắp tròn hiện trạng
	Vườn cây	b30	Cống D300 hiện trạng		Ga thu có cửa thu hiện trạng
B1	Nhà mái bằng		Cống D600 hiện trạng		
	Mặt đường lát gạch đỏ				

UỶ BAN NHÂN DÂN PHƯỜNG KHƯƠNG ĐÌNH
BAN QUẢN LÝ DỰ ÁN ĐẦU TƯ - HẠ TẦNG PHƯỜNG KHƯƠNG ĐÌNH

ĐƠN VỊ TƯ VẤN:
CÔNG TY CỔ PHẦN ĐẦU TƯ HOÀNG PHÁT T&T

DỰ ÁN: CẢI TẠO ĐƯỜNG VÀ THOÁT NƯỚC NGÕ 105, 129 ĐƯỜNG NGUYỄN TRÃI, PHƯỜNG KHƯƠNG ĐÌNH

BƯỚC: BÁO CÁO KINH TẾ KỸ THUẬT

THỰC HIỆN	PHẠM THỊ LƯƠNG	
CHỦ TRÌ THIẾT KẾ	LÊ DUY TÙNG	
CHỦ NHIỆM DỰ ÁN	PHẠM TRỌNG QUỲNH	

HÀ NỘI, THÁNG 04 NĂM 2026
CÔNG TY CỔ PHẦN ĐẦU TƯ HOÀNG PHÁT T&T
GIÁM ĐỐC
NGUYỄN MẠNH TÚ

BÌNH ĐỒ HIỆN TRẠNG - TUYẾN 5
NGÕ 129 - ĐƯỜNG NGUYỄN TRÃI

TỶ LỆ BẢN VẼ: 1/250	BẢN VẼ SỐ: BDKS-02
LẦN XUẤT BẢN: 01	MÃ SỐ SẢN PHẨM: TVHP.1.2026

BÌNH ĐỒ HIỆN TRẠNG TUYẾN 5 : NGÕ 129 - ĐƯỜNG NGUYỄN TRÃI

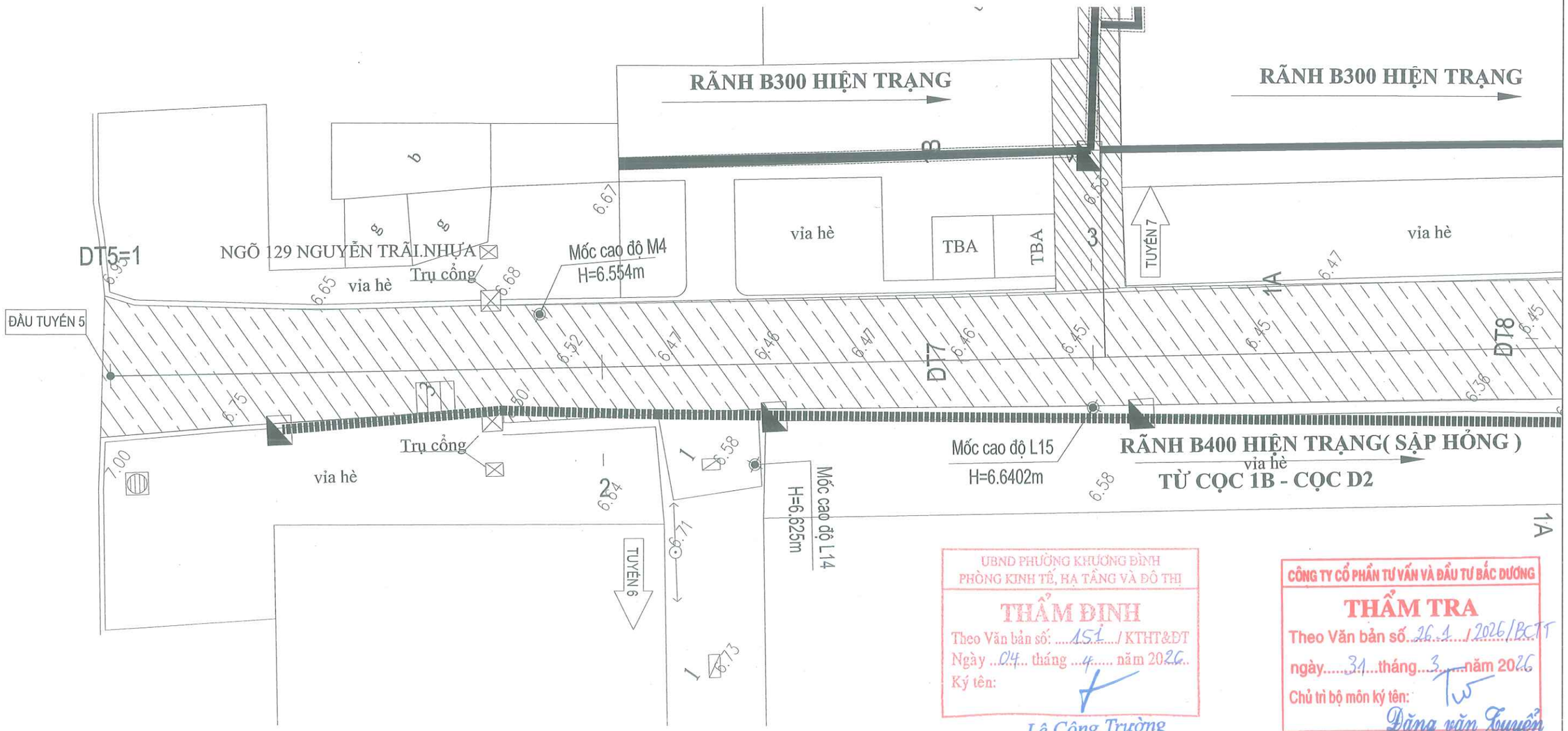

UBND PHƯỜNG KHƯƠNG ĐÌNH
PHÒNG KINH TẾ, HẠ TẦNG VÀ ĐÔ THỊ
THẨM ĐỊNH
Theo Văn bản số: ....151..../ KTHT&ĐT
Ngày ...04... tháng ...4..... năm 2026
Ký tên:
Lê Công Trường

CÔNG TY CỔ PHẦN TƯ VẤN VÀ ĐẦU TƯ BẮC DƯƠNG
THẨM TRA
Theo Văn bản số...26.1.../2026/BCTT
ngày.....31...tháng...3.....năm 2026
Chủ trì bộ môn ký tên:
Đặng văn Tuyến

BAN QUẢN LÝ DỰ ÁN ĐẦU TƯ - HẠ TẦNG PHƯỜNG KHƯƠNG ĐÌNH
PHÊ DUYỆT
Theo Quyết định số...634../QĐ-UBND
Ngày ...04 tháng ...4... năm 2026
Ký tên:

BẢNG TỔNG HỢP KHỐI LƯỢNG THOÁT NƯỚC HIỆN TRẠNG						
STT	Địa điểm	Tên tuyến	Rãnh hiện trạng (m)	Đoạn chưa có rãnh (m)	Ga hiện trạng (ga)	Dự kiến phá dỡ
2	Ngõ 129 - Nguyễn Trãi	Tuyến 5	B300: 16,18 m		0	
			B400: 211,46 m		15	15 Ga hiện trạng

THUYẾT MINH HIỆN TRẠNG:

1. MẶT ĐƯỜNG:

- Tuyến 5:

+ Đoạn từ cọc DT5 đến cọc 6A hiện trạng mặt đường là bê tông nhựa dày trung bình 6cm. Chiều dài khoảng 94,89m. Bề rộng mặt đường trung bình 4,25m đến 7,5m.

+ Đoạn từ cọc 6A đến CT5 hiện trạng mặt đường là bê tông xi măng dày trung bình 10cm. Chiều dài khoảng 149,39m. Bề rộng mặt đường trung bình 1,50 đến 4,0m

+ Hiện nay mặt đường bê tông nhựa, bê tông xi măng hư hỏng nhiều đoạn nứt gãy, lún sụp, bong bật.. đọng nước mặt đường ảnh hưởng đời sống sinh hoạt nhân dân và chưa đồng bộ với toàn bộ khu vực.

2. HỆ THỐNG THOÁT NƯỚC HIỆN TRẠNG :

- Tuyến 5:

+ Hệ thống thoát nước hiện trạng là rãnh B400 từ cọc 1B- cọc D2, từ cọc 4A đến cọc 5A, Từ cọc 6A đến cọc D9, có chiều dài L=60.35+17+134.11=211.46m; rãnh B300 từ cọc D9 đến CT5, chiều dài khoảng 16.18m và 15 ga thu nước hiện trạng.

+ Hiện nay lòng rãnh hệ thống thoát nước rãnh B300,B400 có nhiều bùn rác và ga thu nước mặt bằng tấm đan bê tông không thuận lợi cho việc duy tu, nạo vét..... Việc cải tạo, nâng cấp hệ thống thoát nước tuyến ngõ là hết sức cần thiết.

CHÚ THÍCH ĐỊA HÌNH:

- Cáp quang
- Cột KM
- G1 Nhà tạm. nhà C4
- Vườn cây
- B1 Nhà mái bằng
- Tường xây
- Cột điện cao thế
- Cột điện hạ thế
- Mặt đường lát gạch đỏ
- Mặt đường BTXM hiện trạng
- Mặt đường bê tông nhựa hiện trạng
- Cống thoát nước
- b30 Cống D300 hiện trạng
- Rãnh B300 hiện trạng
- Rãnh B400 hiện trạng
- Cống D600 hiện trạng
- Hướng nước chảy
- Ga Bưu điện hiện trạng
- Hố ga thoát nước hiện trạng
- Hố ga có nắp tròn hiện trạng
- Ga thu có cửa thu hiện trạng

UỶ BAN NHÂN DÂN PHƯỜNG KHƯƠNG ĐÌNH BAN QUẢN LÝ DỰ ÁN ĐẦU TƯ - HẠ TẦNG PHƯỜNG KHƯƠNG ĐÌNH	DỰ ÁN: CẢI TẠO ĐƯỜNG VÀ THOÁT NƯỚC NGÕ 105, 129 ĐƯỜNG NGUYỄN TRÃI, PHƯỜNG KHƯƠNG ĐÌNH	THỰC HIỆN	PHẠM THỊ LƯƠNG	HÀ NỘI, THÁNG 04 NĂM 2026 CÔNG TY CỔ PHẦN ĐẦU TƯ HOÀNG PHÁT T&T GIÁM ĐỐC NGUYỄN MẠNH TÚ	BÌNH ĐỒ HIỆN TRẠNG - TUYẾN 5 NGÕ 129 - ĐƯỜNG NGUYỄN TRÃI
ĐƠN VỊ TƯ VẤN: CÔNG TY CỔ PHẦN ĐẦU TƯ HOÀNG PHÁT T&T	BƯỚC: BÁO CÁO KINH TẾ KỸ THUẬT	CHỦ TRÌ THIẾT KẾ	LÊ DUY TÙNG		TỶ LỆ BẢN VẼ: 1/250 — BẢN VẼ SỐ: BDKS-03
		CHỦ NHIỆM DỰ ÁN	PHẠM TRỌNG QUỲNH		LẦN XUẤT BẢN: 01 — MÃ SỐ SẢN PHẨM: TVHP.1.2026

BÌNH ĐỒ HIỆN TRẠNG TUYẾN 5 : NGÕ 129 - ĐƯỜNG NGUYỄN TRÃI

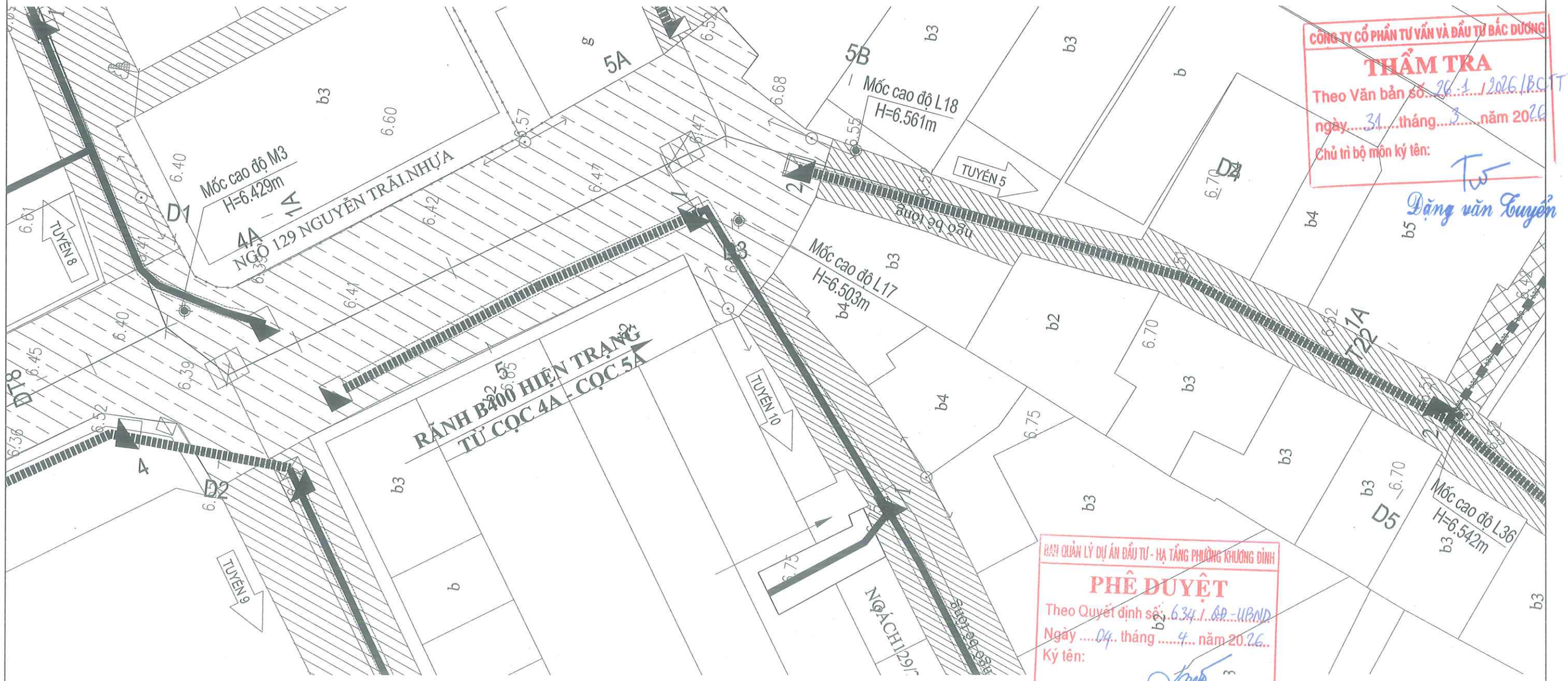

CÔNG TY CỔ PHẦN TƯ VẤN VÀ ĐẦU TƯ BẮC DƯƠNG
THẨM TRA
Theo Văn bản số: 26 / 2026/BCTT
ngày 31 tháng 3 năm 2026
Chủ trì bộ môn ký tên:
Đặng văn Tuyến

BAN QUẢN LÝ DỰ ÁN ĐẦU TƯ - HẠ TẦNG PHƯỜNG KHƯƠNG ĐÌNH
PHÊ DUYỆT
Theo Quyết định số: 634 / QĐ-UBND
Ngày 04 tháng 4 năm 2026
Ký tên:
Vũ Thanh Nghị

UBND PHƯỜNG KHƯƠNG ĐÌNH
PHÒNG KINH TẾ, HẠ TẦNG VÀ ĐÔ THỊ
THẨM ĐỊNH
Theo Văn bản số: 151 / KTHT&ĐT
Ngày 04 tháng 4 năm 2026
Ký tên:
Lê Công Trường

CHÚ THÍCH ĐỊA HÌNH:

Cáp quang	Cột điện cao thế	Cống thoát nước	Hướng nước chảy
Cột KM	Cột điện hạ thế	Cống D300 hiện trạng	Ga Bưu điện hiện trạng
Nhà tạm. nhà C4	Mặt đường lát gạch đỏ	Rãnh B300 hiện trạng	Hố ga thoát nước hiện trạng
Vườn cây	Mặt đường BTXM hiện trạng	Rãnh B400 hiện trạng	Hố ga có nắp tròn hiện trạng
Nhà mái bằng	Mặt đường bê tông nhựa hiện trạng	Cống D600 hiện trạng	Ga thu có cửa thu hiện trạng
Tường xây			

UỶ BAN NHÂN DÂN PHƯỜNG KHƯƠNG ĐÌNH **BAN QUẢN LÝ DỰ ÁN ĐẦU TƯ - HẠ TẦNG PHƯỜNG KHƯƠNG ĐÌNH**	**DỰ ÁN: CẢI TẠO ĐƯỜNG VÀ THOÁT NƯỚC NGÕ 105, 129 ĐƯỜNG NGUYỄN TRÃI, PHƯỜNG KHƯƠNG ĐÌNH**	THỰC HIỆN	PHẠM THỊ LƯƠNG	HÀ NỘI, THÁNG 04 NĂM 2026 CÔNG TY CỔ PHẦN ĐẦU TƯ HOÀNG PHÁT T&T GIÁM ĐỐC	BÌNH ĐỒ HIỆN TRẠNG - TUYẾN 5 NGÕ 129 - ĐƯỜNG NGUYỄN TRÃI
ĐƠN VỊ TƯ VẤN: **CÔNG TY CỔ PHẦN ĐẦU TƯ HOÀNG PHÁT T&T**	BƯỚC: BÁO CÁO KINH TẾ KỸ THUẬT	CHỦ TRÌ THIẾT KẾ	LÊ DUY TÙNG		TỶ LỆ BẢN VẼ: 1/250 — BẢN VẼ SỐ: BDKS-04
		CHỦ NHIỆM DỰ ÁN	PHẠM TRỌNG QUỲNH	NGUYỄN MẠNH TÚ	LẦN XUẤT BẢN: 01 — MÃ SỐ SẢN PHẨM: TVHP.1.2026

BÌNH ĐỒ HIỆN TRẠNG TUYẾN 5 : NGÕ 129 - ĐƯỜNG NGUYỄN TRÃI

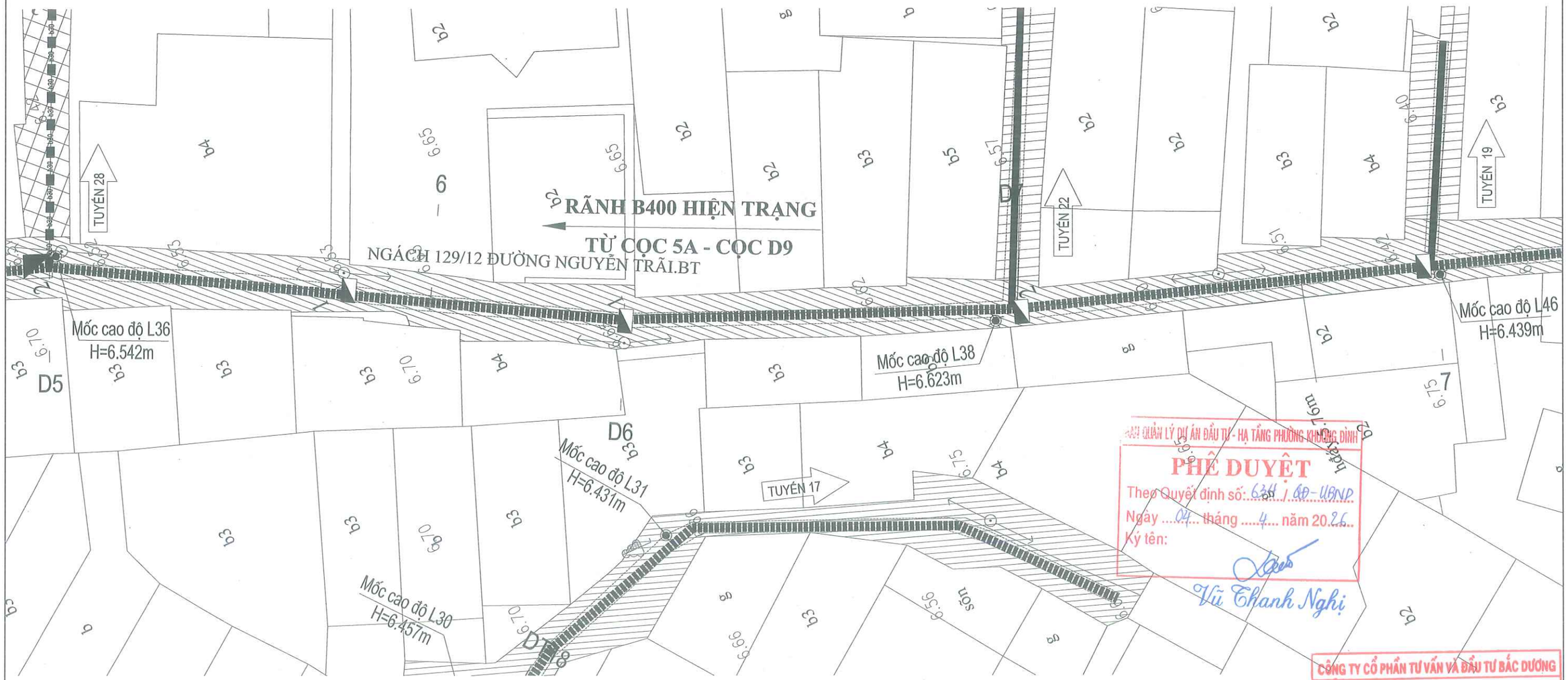

BAN QUẢN LÝ DỰ ÁN ĐẦU TƯ - HẠ TẦNG PHƯỜNG KHƯƠNG ĐÌNH
PHÊ DUYỆT
Theo Quyết định số: 634 / QĐ-UBND
Ngày 04 tháng 4 năm 2026
Ký tên:
Vũ Thanh Nghị

CÔNG TY CỔ PHẦN TƯ VẤN VÀ ĐẦU TƯ BẮC DƯƠNG
THẨM TRA
Theo Văn bản số 26 / 2026/BC-TT
ngày 31 tháng 3 năm 2026
Chủ trì bộ môn ký tên:
Đặng văn Tuyến

UBND PHƯỜNG KHƯƠNG ĐÌNH
PHÒNG KINH TẾ, HẠ TẦNG VÀ ĐÔ THỊ
THẨM ĐỊNH
Theo Văn bản số: 151 / KTHT&ĐT
Ngày 04 tháng 4 năm 2026
Ký tên:

CHÚ THÍCH ĐỊA HÌNH:

Cáp quang	Cột điện cao thế	Cống thoát nước	Hướng nước chảy
Cột KM	Cột điện hạ thế	Cống D300 hiện trạng	Ga Bưu điện hiện trạng
Nhà tạm. nhà C4	Mặt đường lát gạch đỏ	Rãnh B300 hiện trạng	Hố ga thoát nước hiện trạng
Vườn cây	Mặt đường BTXM hiện trạng	Rãnh B400 hiện trạng	Hố ga có nắp tròn hiện trạng
Nhà mái bằng	Mặt đường bê tông nhựa hiện trạng	Cống D600 hiện trạng	Ga thu có cửa thu hiện trạng
Tường xây			

UỶ BAN NHÂN DÂN PHƯỜNG KHƯƠNG ĐÌNH **BAN QUẢN LÝ DỰ ÁN ĐẦU TƯ - HẠ TẦNG PHƯỜNG KHƯƠNG ĐÌNH**	**DỰ ÁN: CẢI TẠO ĐƯỜNG VÀ THOÁT NƯỚC NGÕ 105, 129 ĐƯỜNG NGUYỄN TRÃI, PHƯỜNG KHƯƠNG ĐÌNH**	THỰC HIỆN	PHẠM THỊ LƯƠNG	HÀ NỘI, THÁNG 04 NĂM 2026 CÔNG TY CỔ PHẦN ĐẦU TƯ HOÀNG PHÁT T&T GIÁM ĐỐC	BÌNH ĐỒ HIỆN TRẠNG - TUYẾN 5 NGÕ 129 - ĐƯỜNG NGUYỄN TRÃI
ĐƠN VỊ TƯ VẤN: **CÔNG TY CỔ PHẦN ĐẦU TƯ HOÀNG PHÁT T&T**	BƯỚC: BÁO CÁO KINH TẾ KỸ THUẬT	CHỦ TRÌ THIẾT KẾ	LÊ DUY TÙNG		TỶ LỆ BẢN VẼ: 1/250 — BẢN VẼ SỐ: BDKS-05
		CHỦ NHIỆM DỰ ÁN	PHẠM TRỌNG QUỲNH	NGUYỄN MẠNH TÚ	LẦN XUẤT BẢN: 01 — MÃ SỐ SẢN PHẨM: TVHP.1.2026

BÌNH ĐỒ HIỆN TRẠNG TUYẾN 5 : NGÕ 129 - ĐƯỜNG NGUYỄN TRÃI

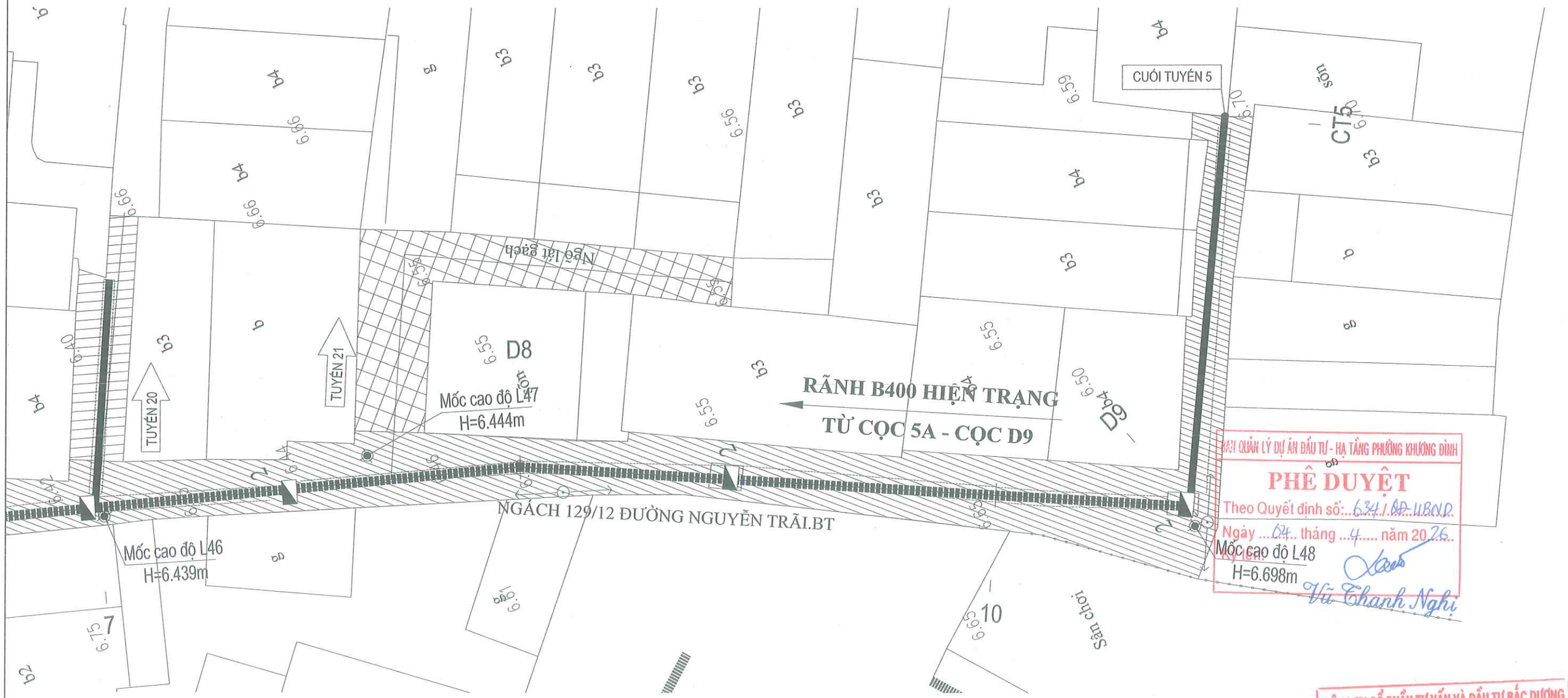

BAN QUẢN LÝ DỰ ÁN ĐẦU TƯ - HẠ TẦNG PHƯỜNG KHƯƠNG ĐÌNH
PHÊ DUYỆT
Theo Quyết định số: 634 / QĐ-UBND
Ngày 04 tháng 4 năm 2026
Vũ Thanh Nghị

CÔNG TY CỔ PHẦN TƯ VẤN VÀ ĐẦU TƯ BẮC DƯƠNG
THẨM TRA
Theo Văn bản số 26 / 2026 / BCTT
ngày 31 tháng 3 năm 2026
Chủ trì bộ môn ký tên:
Đặng văn Tuyến

UBND PHƯỜNG KHƯƠNG ĐÌNH
PHÒNG KINH TẾ, HẠ TẦNG VÀ ĐÔ THỊ
THẨM ĐỊNH
Theo Văn bản số: 151 / KTHT&ĐT
Ngày 04 tháng 4 năm 2026
Ký tên:
Lê Công Trường

CHÚ THÍCH ĐỊA HÌNH:

Cáp quang	Cột điện cao thế	Cống thoát nước	Hướng nước chảy
Cột KM	Cột điện hạ thế	b30 Cống D300 hiện trạng	Ga Bưu điện hiện trạng
G1 Nhà tạm. nhà C4	Mặt đường lát gạch đỏ	Rãnh B300 hiện trạng	Hố ga thoát nước hiện trạng
Vườn cây	Mặt đường BTXM hiện trạng	Rãnh B400 hiện trạng	Hố ga có nắp tròn hiện trạng
B1 Nhà mái bằng	Mặt đường bê tông nhựa hiện trạng	Cống D600 hiện trạng	Ga thu có cửa thu hiện trạng
Tường xây			

UỶ BAN NHÂN DÂN PHƯỜNG KHƯƠNG ĐÌNH **BAN QUẢN LÝ DỰ ÁN ĐẦU TƯ - HẠ TẦNG PHƯỜNG KHƯƠNG ĐÌNH**	**DỰ ÁN: CẢI TẠO ĐƯỜNG VÀ THOÁT NƯỚC NGÕ 105, 129 ĐƯỜNG NGUYỄN TRÃI, PHƯỜNG KHƯƠNG ĐÌNH**	THỰC HIỆN	PHẠM THỊ LƯƠNG		HÀ NỘI, THÁNG 04 NĂM 2026 CÔNG TY CỔ PHẦN ĐẦU TƯ HOÀNG PHÁT T&T GIÁM ĐỐC NGUYỄN MẠNH TÚ	BÌNH ĐỒ HIỆN TRẠNG - TUYẾN 5 NGÕ 129 - ĐƯỜNG NGUYỄN TRÃI
ĐƠN VỊ TƯ VẤN: **CÔNG TY CỔ PHẦN ĐẦU TƯ HOÀNG PHÁT T&T**	BƯỚC: BÁO CÁO KINH TẾ KỸ THUẬT	CHỦ TRÌ THIẾT KẾ	LÊ DUY TÙNG			TỶ LỆ BẢN VẼ: 1/250 — BẢN VẼ SỐ: BDKS-06
		CHỦ NHIỆM DỰ ÁN	PHẠM TRỌNG QUỲNH			LẦN XUẤT BẢN: 01 — MÃ SỐ SẢN PHẨM: TVHP.1.2026

BÌNH ĐỒ HIỆN TRẠNG TUYẾN 7, TUYẾN 8 : NGÕ 129 - ĐƯỜNG NGUYỄN TRÃI

THUYẾT MINH HIỆN TRẠNG:

1. MẶT ĐƯỜNG:

- Tuyến 7:
  + Hiện trạng mặt đường là bê tông xi măng dày trung bình 10cm. Chiều dài khoảng 56.05m. Bề rộng mặt đường trung bình 2,50 đến 3.50m
- Tuyến 8:
  + Hiện trạng mặt đường là bê tông xi măng dày trung bình 10cm. Chiều dài khoảng 66.46m. Bề rộng mặt đường trung bình 2,00 đến 5.00m
  + Hiện nay mặt đường bê tông xi măng hư hỏng nhiều đoạn nứt gãy, lún sụp, bong bật...đọng nước mặt đường ảnh hưởng đời sống sinh hoạt nhân dân và chưa đồng bộ với toàn bộ khu vực.

2. HỆ THỐNG THOÁT NƯỚC HIỆN TRẠNG :

- Tuyến 7:
  + Hệ thống thoát nước hiện trạng là rãnh B300 từ cọc 1B đến 2A, chiều dài khoảng 100.62m và 1 ga thu nước hiện trạng.
- Tuyến 8:
  + Hệ thống thoát nước hiện trạng là rãnh B300 từ cọc DT8 đến 2A, chiều dài khoảng 58.03m và 1 ga thu nước hiện trạng.
- Hệ thống thoát nước được đấu nối vào hệ thống thống thoát nước trên trục chính ngõ 129- đường Nguyễn Trãi . Tuy nhiên, hiện nay lòng rãnh hệ thống thoát nước rãnh B300 có nhiều bùn rác và ga thu nước mặt bằng tấm đan bê tông không thuận lợi cho việc duy tu, nạo vét..... Việc cải tạo, nâng cấp hệ thống thoát nước tuyến ngõ là hết sức cần thiết.

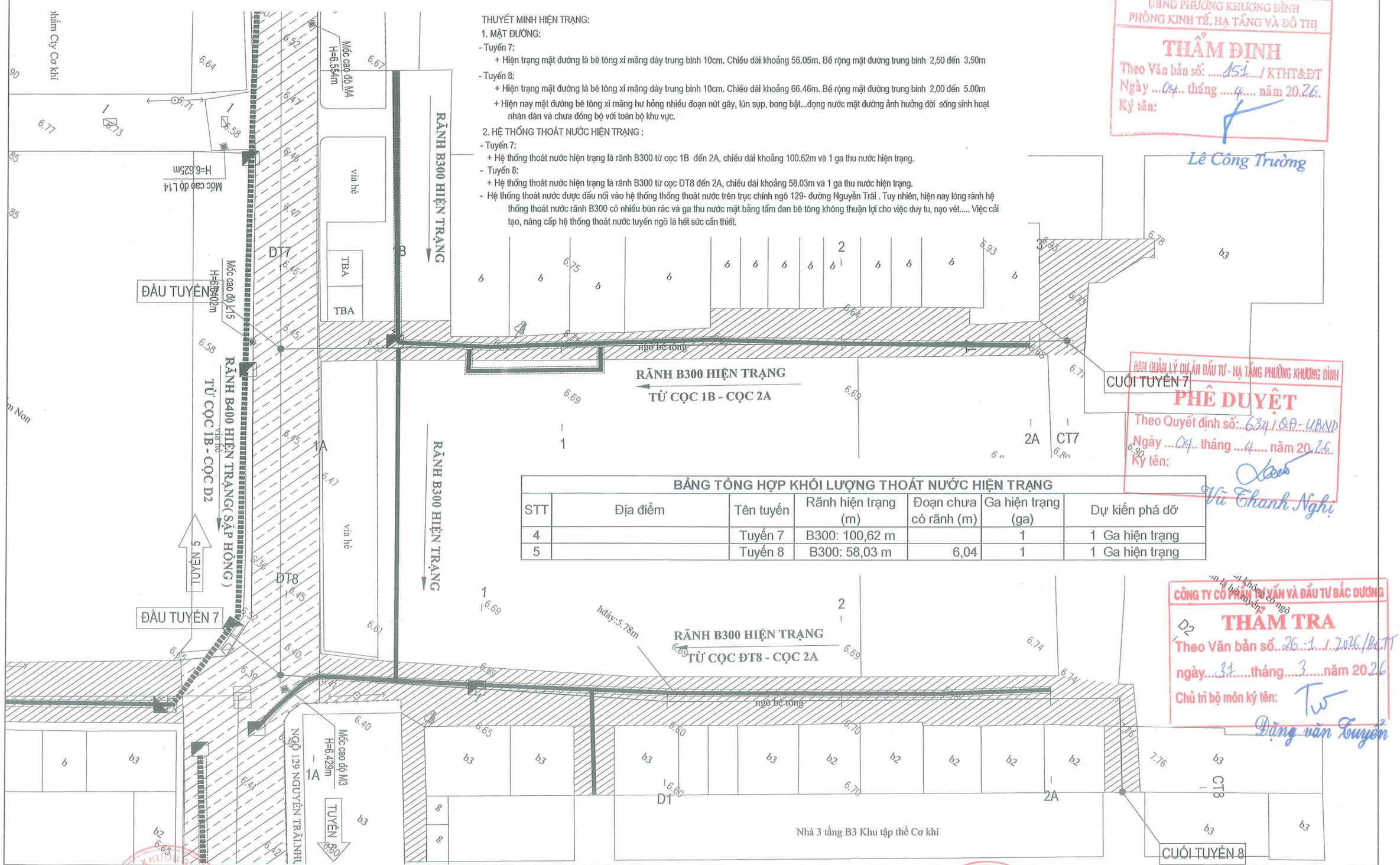

UBND PHƯỜNG KHƯƠNG ĐÌNH
PHÒNG KINH TẾ, HẠ TẦNG VÀ ĐÔ THỊ
THẨM ĐỊNH
Theo Văn bản số: 151 / KTHT&ĐT
Ngày 04 tháng 4 năm 2026
Ký tên: Lê Công Trường

BAN QUẢN LÝ DỰ ÁN ĐẦU TƯ - HẠ TẦNG PHƯỜNG KHƯƠNG ĐÌNH
PHÊ DUYỆT
Theo Quyết định số: 632 / QĐ- UBND
Ngày 04 tháng 4 năm 2026
Ký tên: Vũ Thanh Nghị

CÔNG TY CỔ PHẦN TƯ VẤN VÀ ĐẦU TƯ BẮC DƯƠNG
THẨM TRA
Theo Văn bản số 26-1-1-2026/BCTT
ngày 31 tháng 3 năm 2026
Chủ trì bộ môn ký tên: Đặng văn Tuyến

BẢNG TỔNG HỢP KHỐI LƯỢNG THOÁT NƯỚC HIỆN TRẠNG

STT	Địa điểm	Tên tuyến	Rãnh hiện trạng (m)	Đoạn chưa có rãnh (m)	Ga hiện trạng (ga)	Dự kiến phá dỡ
4		Tuyến 7	B300: 100,62 m		1	1 Ga hiện trạng
5		Tuyến 8	B300: 58,03 m	6,04	1	1 Ga hiện trạng

UỶ BAN NHÂN DÂN PHƯỜNG KHƯƠNG ĐÌNH BAN QUẢN LÝ DỰ ÁN ĐẦU TƯ - HẠ TẦNG PHƯỜNG KHƯƠNG ĐÌNH ĐƠN VỊ TƯ VẤN: CÔNG TY CỔ PHẦN ĐẦU TƯ HOÀNG PHÁT T&T	DỰ ÁN: CẢI TẠO ĐƯỜNG VÀ THOÁT NƯỚC NGÕ 105, 129 ĐƯỜNG NGUYỄN TRÃI, PHƯỜNG KHƯƠNG ĐÌNH BƯỚC: BÁO CÁO KINH TẾ KỸ THUẬT	THỰC HIỆN: PHẠM THỊ LƯƠNG CHỦ TRÌ THIẾT KẾ: LÊ DUY TÙNG CHỦ NHIỆM DỰ ÁN: PHẠM TRỌNG QUỲNH	HÀ NỘI, THÁNG 04 NĂM 2026 CÔNG TY CỔ PHẦN ĐẦU TƯ HOÀNG PHÁT T&T GIÁM ĐỐC NGUYỄN MẠNH TÚ	BÌNH ĐỒ HIỆN TRẠNG - TUYẾN 7, TUYẾN 8 NGÕ 129 - ĐƯỜNG NGUYỄN TRÃI TỶ LỆ BẢN VẼ: 1/250 — BẢN VẼ SỐ: BDKS-07 LẦN XUẤT BẢN: 01 — MÃ SỐ SẢN PHẨM: TVHP.1.2026

BÌNH ĐỒ HIỆN TRẠNG TUYẾN 9 : NGÕ 129 - ĐƯỜNG NGUYỄN TRÃI

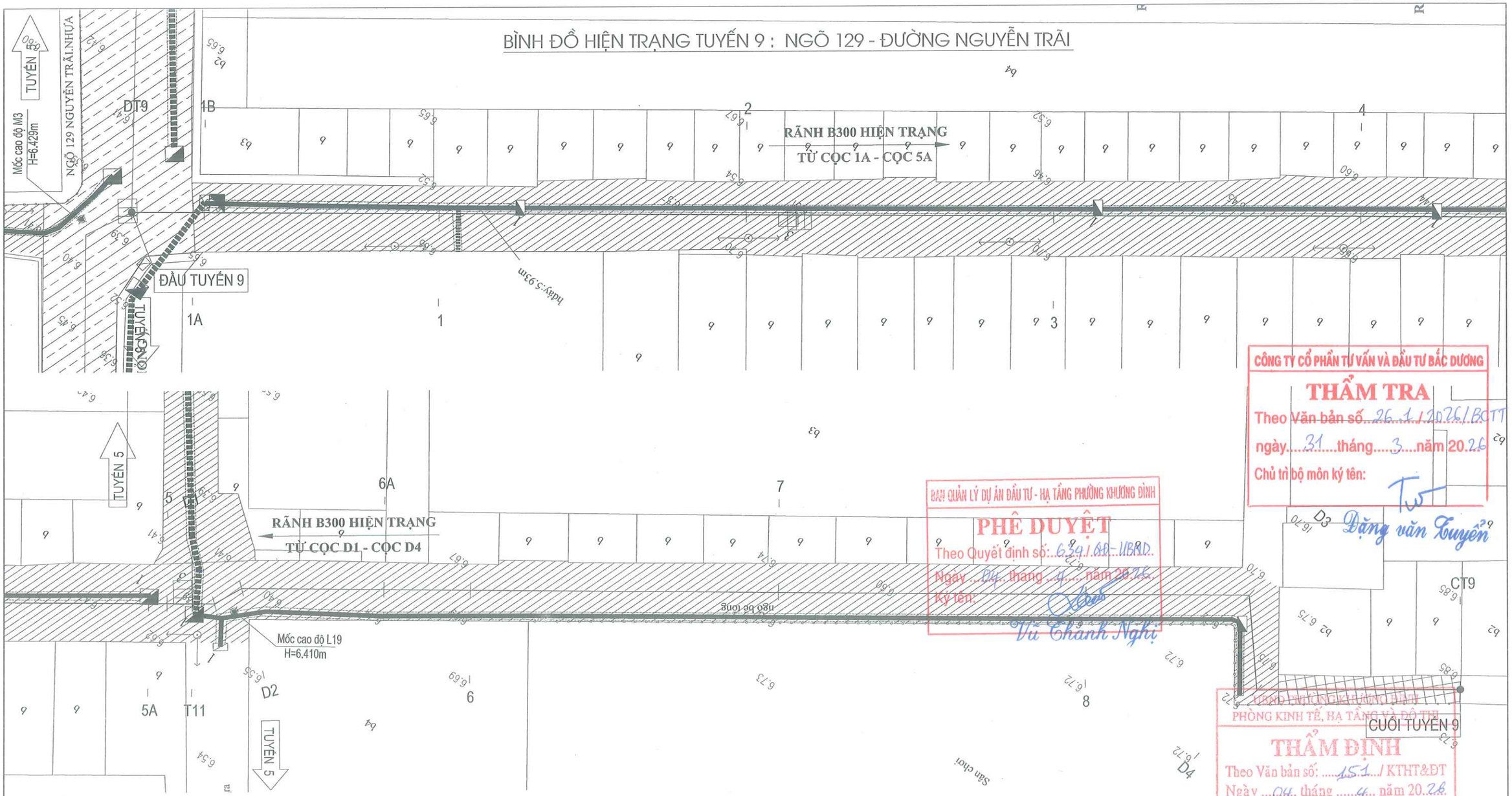

CÔNG TY CỔ PHẦN TƯ VẤN VÀ ĐẦU TƯ BẮC DƯƠNG
THẨM TRA
Theo Văn bản số 26.1/2026/BCTT
ngày 31 tháng 3 năm 2026
Chủ trì bộ môn ký tên:
Đặng văn Tuyến

BAN QUẢN LÝ DỰ ÁN ĐẦU TƯ - HẠ TẦNG PHƯỜNG KHƯƠNG ĐÌNH
PHÊ DUYỆT
Theo Quyết định số: 634/QĐ-UBND
Ngày 04 tháng 4 năm 2026
Ký tên:
Vũ Thanh Nghị

PHÒNG KINH TẾ, HẠ TẦNG VÀ ĐÔ THỊ
THẨM ĐỊNH
Theo Văn bản số: 151/KTHT&ĐT
Ngày 04 tháng 4 năm 2026
Ký tên:
Lê Công Thường

BẢNG TỔNG HỢP KHỐI LƯỢNG THOÁT NƯỚC HIỆN TRẠNG

STT	Địa điểm	Tên tuyến	Rãnh hiện trạng (m)	Đoạn chưa có rãnh (m)	Ga hiện trạng (ga)	Dự kiến phá dỡ
6		Tuyến 9	B300: 109,45 m	75,06	1	1 Ga hiện trạng

CHÚ THÍCH ĐỊA HÌNH:

- Cáp quang
- Cột KM
- G1 Nhà tạm. nhà C4
- Vườn cây
- B1 Nhà mái bằng
- Tường xây
- Cột điện cao thế
- Cột điện hạ thế
- Mặt đường lát gạch đỏ
- Mặt đường BTXM hiện trạng
- Mặt đường bê tông nhựa hiện trạng
- Cống thoát nước
- b30 Cống D300 hiện trạng
- Rãnh B300 hiện trạng
- Rãnh B400 hiện trạng
- Cống D600 hiện trạng
- Hướng nước chảy
- Ga Bưu điện hiện trạng
- Hố ga thoát nước hiện trạng
- Hố ga có nắp tròn hiện trạng
- Ga thu có cửa thu hiện trạng

THUYẾT MINH HIỆN TRẠNG:

1. MẶT ĐƯỜNG:

- Tuyến 9:
  + Hiện trạng mặt đường là bê tông xi măng dày trung bình 10cm. Chiều dài khoảng 189.98m. Bề rộng mặt đường trung bình 1,50m đến 5,50m.
  + Hiện nay mặt đường bê tông xi măng hư hỏng nhiều đoạn nứt gãy, lún sụp, bong bật...dọng nước mặt đường ảnh hưởng đời sống sinh hoạt nhân dân và chưa đồng bộ với toàn bộ khu vực.

2. HỆ THỐNG THOÁT NƯỚC HIỆN TRẠNG :

- Tuyến 9:
  + Hệ thống thoát nước hiện trạng là rãnh B300 từ cọc 1A đến cọc 5a và cọc D1 đến cọc 6A, chiều dài khoảng 109.45m và 1 ga thu nước hiện trạng.
  + Hiện nay lòng rãnh hệ thống thoát nước rãnh B300 có nhiều bùn rác và ga thu nước mặt bằng tấm đan bê tông không thuận lợi cho việc duy tu, nạo vét..... Việc cải tạo, nâng cấp hệ thống thoát nước tuyến ngõ là hết sức cần thiết.

UỶ BAN NHÂN DÂN PHƯỜNG KHƯƠNG ĐÌNH **BAN QUẢN LÝ DỰ ÁN ĐẦU TƯ - HẠ TẦNG PHƯỜNG KHƯƠNG ĐÌNH**	**DỰ ÁN: CẢI TẠO ĐƯỜNG VÀ THOÁT NƯỚC NGÕ 105, 129 ĐƯỜNG NGUYỄN TRÃI, PHƯỜNG KHƯƠNG ĐÌNH**	THỰC HIỆN	PHẠM THỊ LƯƠNG	HÀ NỘI, THÁNG 04 NĂM 2026 CÔNG TY CỔ PHẦN ĐẦU TƯ HOÀNG PHÁT T&T GIÁM ĐỐC NGUYỄN MẠNH TÚ	BÌNH ĐỒ HIỆN TRẠNG - TUYẾN 9 NGÕ 129 - ĐƯỜNG NGUYỄN TRÃI
ĐƠN VỊ TƯ VẤN: **CÔNG TY CỔ PHẦN ĐẦU TƯ HOÀNG PHÁT T&T**	BƯỚC: BÁO CÁO KINH TẾ KỸ THUẬT	CHỦ TRÌ THIẾT KẾ	LÊ DUY TÙNG		TỶ LỆ BẢN VẼ: 1/250 — BẢN VẼ SỐ: BDKS-08
		CHỦ NHIỆM DỰ ÁN	PHẠM TRỌNG QUỲNH		LẦN XUẤT BẢN: 01 — MÃ SỐ SẢN PHẨM: TVHP.1.2026

BÌNH ĐỒ HIỆN TRẠNG TUYẾN 10 : NGÁCH 129/2 - ĐƯỜNG NGUYỄN TRÃI

BẢNG TỔNG HỢP KHỐI LƯỢNG THOÁT NƯỚC HIỆN TRẠNG						
STT	Địa điểm	Tên tuyến	Rãnh hiện trạng (m)	Đoạn chưa có rãnh (m)	Ga hiện trạng (ga)	Dự kiến phá dỡ
7	Ngách 129/2- Nguyễn Trãi	Tuyến 10	B300: 95,40 m	-	2	2 Ga hiện trạng

CHÚ THÍCH ĐỊA HÌNH:

- Cáp quang
- Cột KM
- G1 Nhà tạm. nhà C4
- Vườn cây
- B1 Nhà mái bằng
- Tường xây
- Cột điện cao thế
- Cột điện hạ thế
- Mặt đường lát gạch đỏ
- Mặt đường BTXM hiện trạng
- Mặt đường bê tông nhựa hiện trạng
- Cống thoát nước
- b30 Cống D300 hiện trạng
- Rãnh B300 hiện trạng
- Rãnh B400 hiện trạng
- Cống D600 hiện trạng
- Hướng nước chảy
- Ga Bưu điện hiện trạng
- Hố ga thoát nước hiện trạng
- Hố ga có nắp tròn hiện trạng
- Ga thu có cửa thu hiện trạng

THUYẾT MINH HIỆN TRẠNG:

1. MẶT ĐƯỜNG:

- Tuyến 10:
  + Hiện trạng mặt đường là bê tông xi măng dày trung bình 10cm. . Chiều dài khoảng 189.98m. Bề rộng mặt đường trung bình 1,80m đến 3,30m.
  + Hiện nay mặt đường bê tông xi măng hư hỏng nhiều đoạn nứt gãy, lún sụp, bong bật...đọng nước mặt đường ảnh hưởng đời sống sinh hoạt nhân dân và chưa đồng bộ với toàn bộ khu vực.

2. HỆ THỐNG THOÁT NƯỚC HIỆN TRẠNG :

- Tuyến 10:
  + Hệ thống thoát nước hiện trạng là rãnh B300 từ cọc 1A đến cọc CT10 chiều dài khoảng 95.40m và 02 ga thu nước hiện trạng.
  + Hiện nay lòng rãnh hệ thống thoát nước rãnh B300 có nhiều bùn rác và ga thu nước mặt bằng tấm đan bê tông không thuận lợi cho việc duy tu, nạo vét..... Việc cải tạo, nâng cấp hệ thống thoát nước tuyến ngõ là hết sức cần thiết.

BAN QUẢN LÝ DỰ ÁN ĐẦU TƯ - HẠ TẦNG PHƯỜNG KHƯƠNG ĐÌNH
PHÊ DUYỆT
Theo Quyết định số: 634 / QĐ-UBND
Ngày 04 tháng 4 năm 2026
Ký tên:
Vũ Thanh Nghị

UBND PHƯỜNG KHƯƠNG ĐÌNH
PHÒNG KINH TẾ, HẠ TẦNG VÀ ĐÔ THỊ
THẨM ĐỊNH
Theo Văn bản số: 151 / KTHT&ĐT
Ngày 04 tháng 4 năm 2026
Ký tên:
Lê Công Trường

CÔNG TY CỔ PHẦN TƯ VẤN VÀ ĐẦU TƯ BẮC DƯƠNG
THẨM TRA
Theo Văn bản số 26 / 1 / 2026 / BCTT
ngày 31 tháng 3 năm 2026
Chủ trì bộ môn ký tên:
Đặng Văn Tuyến

UỶ BAN NHÂN DÂN PHƯỜNG KHƯƠNG ĐÌNH **BAN QUẢN LÝ DỰ ÁN ĐẦU TƯ - HẠ TẦNG PHƯỜNG KHƯƠNG ĐÌNH**	**DỰ ÁN: CẢI TẠO ĐƯỜNG VÀ THOÁT NƯỚC NGÕ 105, 129 ĐƯỜNG NGUYỄN TRÃI, PHƯỜNG KHƯƠNG ĐÌNH**	THỰC HIỆN	PHẠM THỊ LƯƠNG		HÀ NỘI, THÁNG 04 NĂM 2026 CÔNG TY CỔ PHẦN ĐẦU TƯ HOÀNG PHÁT T&T GIÁM ĐỐC NGUYỄN MẠNH TÚ	BÌNH ĐỒ HIỆN TRẠNG - TUYẾN 10 NGÁCH 129/2 - ĐƯỜNG NGUYỄN TRÃI
ĐƠN VỊ TƯ VẤN: **CÔNG TY CỔ PHẦN ĐẦU TƯ HOÀNG PHÁT T&T**	BƯỚC: BÁO CÁO KINH TẾ KỸ THUẬT	CHỦ TRÌ THIẾT KẾ	LÊ DUY TÙNG			TỶ LỆ BẢN VẼ: 1/250 — BẢN VẼ SỐ: BDKS-09
		CHỦ NHIỆM DỰ ÁN	PHẠM TRỌNG QUỲNH			LẦN XUẤT BẢN: 01 — MÃ SỐ SẢN PHẨM: TVHP.1.2026

BÌNH ĐỒ HIỆN TRẠNG TUYẾN 11 : HẺM 129/2/29 - ĐƯỜNG NGUYỄN TRÃI

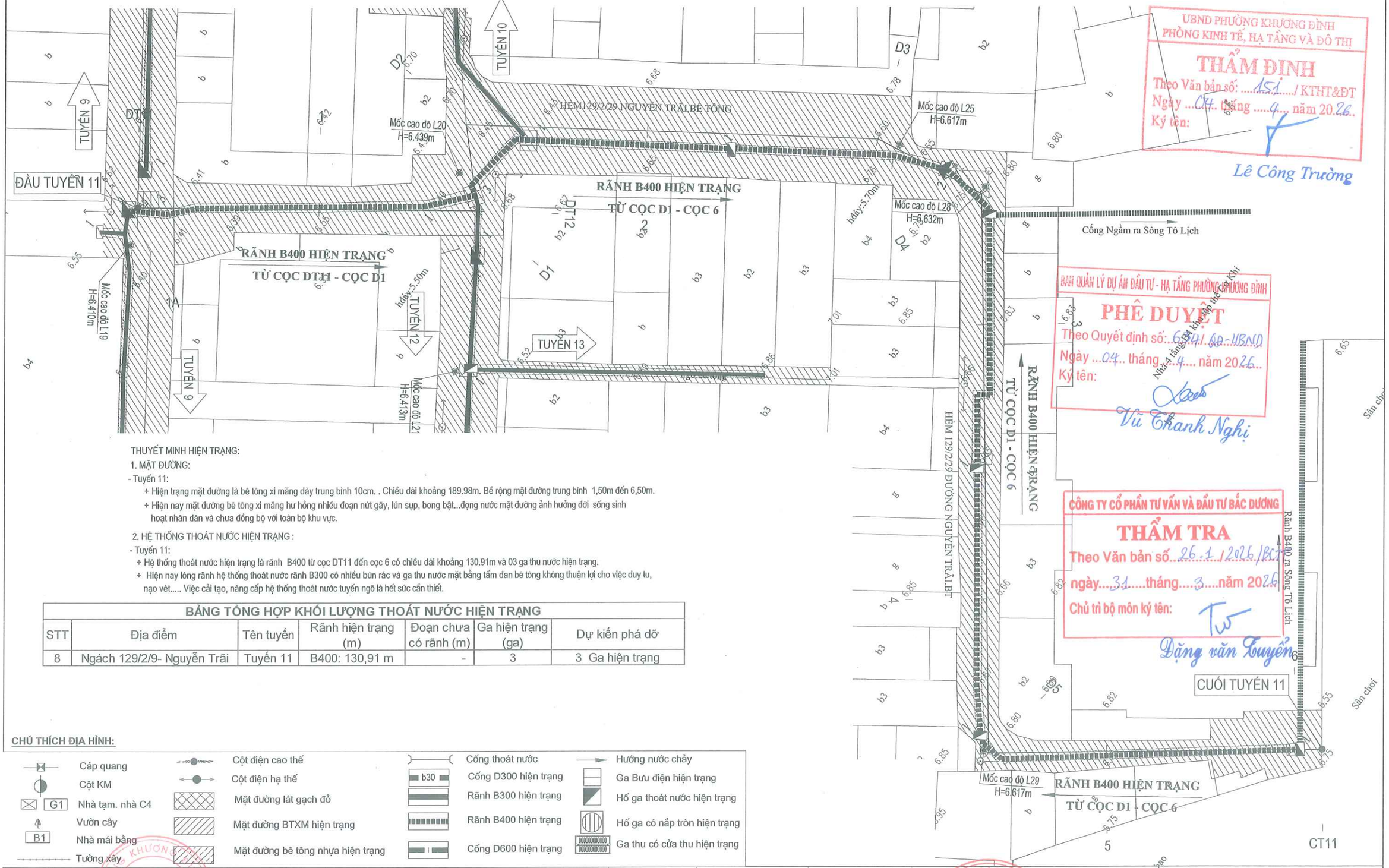

UBND PHƯỜNG KHƯƠNG ĐÌNH
PHÒNG KINH TẾ, HẠ TẦNG VÀ ĐÔ THỊ
THẨM ĐỊNH
Theo Văn bản số: 151 / KTHT&ĐT
Ngày 04 tháng 4 năm 2026
Ký tên: Lê Công Trường

BAN QUẢN LÝ DỰ ÁN ĐẦU TƯ - HẠ TẦNG PHƯỜNG KHƯƠNG ĐÌNH
PHÊ DUYỆT
Theo Quyết định số: 634/QĐ-UBND
Ngày 04 tháng 4 năm 2026
Ký tên: Vũ Thanh Nghị

CÔNG TY CỔ PHẦN TƯ VẤN VÀ ĐẦU TƯ BẮC DƯƠNG
THẨM TRA
Theo Văn bản số 26.1/2026/BCTT
ngày 31 tháng 3 năm 2026
Chủ trì bộ môn ký tên: Đặng văn Tuyến

THUYẾT MINH HIỆN TRẠNG:

1. MẶT ĐƯỜNG:

- Tuyến 11:
  + Hiện trạng mặt đường là bê tông xi măng dày trung bình 10cm. . Chiều dài khoảng 189.98m. Bề rộng mặt đường trung bình 1,50m đến 6,50m.
  + Hiện nay mặt đường bê tông xi măng hư hỏng nhiều đoạn nứt gãy, lún sụp, bong bật...đọng nước mặt đường ảnh hưởng đời sống sinh hoạt nhân dân và chưa đồng bộ với toàn bộ khu vực.

2. HỆ THỐNG THOÁT NƯỚC HIỆN TRẠNG :

- Tuyến 11:
  + Hệ thống thoát nước hiện trạng là rãnh B400 từ cọc DT11 đến cọc 6 có chiều dài khoảng 130.91m và 03 ga thu nước hiện trạng.
  + Hiện nay lòng rãnh hệ thống thoát nước rãnh B300 có nhiều bùn rác và ga thu nước mặt bằng tấm đan bê tông không thuận lợi cho việc duy tu, nạo vét..... Việc cải tạo, nâng cấp hệ thống thoát nước tuyến ngõ là hết sức cần thiết.

BẢNG TỔNG HỢP KHỐI LƯỢNG THOÁT NƯỚC HIỆN TRẠNG

STT	Địa điểm	Tên tuyến	Rãnh hiện trạng (m)	Đoạn chưa có rãnh (m)	Ga hiện trạng (ga)	Dự kiến phá dỡ
8	Ngách 129/2/9- Nguyễn Trãi	Tuyến 11	B400: 130,91 m	-	3	3 Ga hiện trạng

CHÚ THÍCH ĐỊA HÌNH:

- Cáp quang
- Cột KM
- G1 Nhà tạm. nhà C4
- Vườn cây
- B1 Nhà mái bằng
- Tường xây
- Cột điện cao thế
- Cột điện hạ thế
- Mặt đường lát gạch đỏ
- Mặt đường BTXM hiện trạng
- Mặt đường bê tông nhựa hiện trạng
- Cống thoát nước
- b30 Cống D300 hiện trạng
- Rãnh B300 hiện trạng
- Rãnh B400 hiện trạng
- Cống D600 hiện trạng
- Hướng nước chảy
- Ga Bưu điện hiện trạng
- Hố ga thoát nước hiện trạng
- Hố ga có nắp tròn hiện trạng
- Ga thu có cửa thu hiện trạng

UỶ BAN NHÂN DÂN PHƯỜNG KHƯƠNG ĐÌNH **BAN QUẢN LÝ DỰ ÁN ĐẦU TƯ - HẠ TẦNG PHƯỜNG KHƯƠNG ĐÌNH**	**DỰ ÁN: CẢI TẠO ĐƯỜNG VÀ THOÁT NƯỚC NGÕ 105, 129 ĐƯỜNG NGUYỄN TRÃI, PHƯỜNG KHƯƠNG ĐÌNH**	THỰC HIỆN	PHẠM THỊ LƯƠNG	HÀ NỘI, THÁNG 04 NĂM 2026 CÔNG TY CỔ PHẦN ĐẦU TƯ HOÀNG PHÁT T&T GIÁM ĐỐC NGUYỄN MẠNH TÚ	BÌNH ĐỒ HIỆN TRẠNG - TUYẾN 11 HẺM 129/2/29 - ĐƯỜNG NGUYỄN TRÃI
ĐƠN VỊ TƯ VẤN: **CÔNG TY CỔ PHẦN ĐẦU TƯ HOÀNG PHÁT T&T**	BƯỚC: BÁO CÁO KINH TẾ KỸ THUẬT	CHỦ TRÌ THIẾT KẾ	LÊ DUY TÙNG		TỶ LỆ BẢN VẼ: 1/250 — BẢN VẼ SỐ: BDKS-10
		CHỦ NHIỆM DỰ ÁN	PHẠM TRỌNG QUỲNH		LẦN XUẤT BẢN: 01 — MÃ SỐ SẢN PHẨM: TVHP.1.2026

BÌNH ĐỒ HIỆN TRẠNG TUYẾN 12; 13; 14; 15; 16

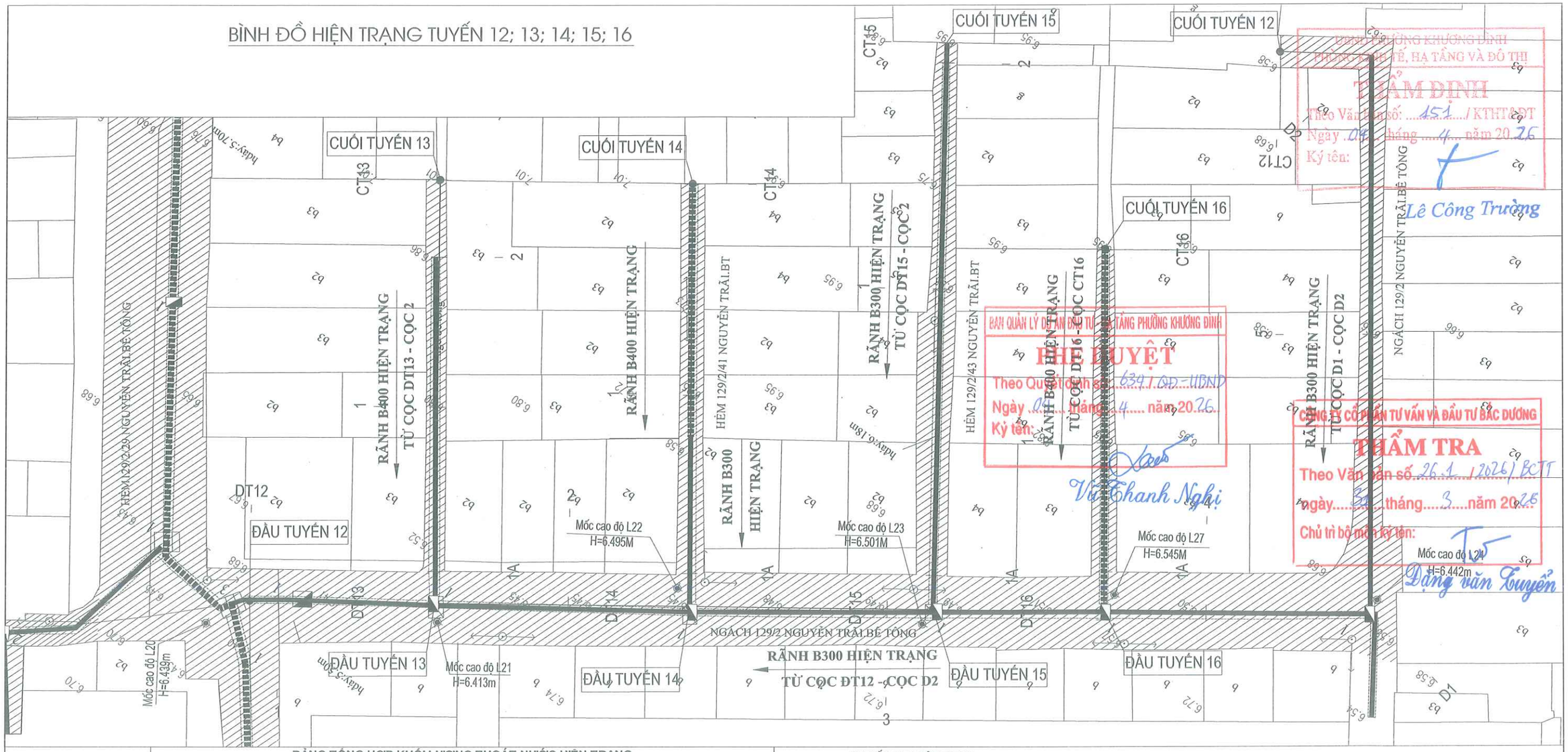

ỦY BAN NHÂN DÂN PHƯỜNG KHƯƠNG ĐÌNH
PHÒNG KINH TẾ, HẠ TẦNG VÀ ĐÔ THỊ
THẨM ĐỊNH
Theo Văn bản số: 151 / KTHTĐT
Ngày 04 tháng 4 năm 2026
Ký tên: Lê Công Trường

BAN QUẢN LÝ DỰ ÁN ĐẦU TƯ - HẠ TẦNG PHƯỜNG KHƯƠNG ĐÌNH
PHÊ DUYỆT
Theo Quyết định số: 634 / QĐ - UBND
Ngày 07 tháng 4 năm 2026
Ký tên: Vũ Thanh Nghị

CÔNG TY CỔ PHẦN TƯ VẤN VÀ ĐẦU TƯ BẮC DƯƠNG
THẨM TRA
Theo Văn bản số 261 / 2026 / BCTT
ngày 30 tháng 3 năm 2026
Chủ trì bộ môn ký tên: Đặng Văn Tuyến

BẢNG TỔNG HỢP KHỐI LƯỢNG THOÁT NƯỚC HIỆN TRẠNG

STT	Địa điểm	Tên tuyến	Rãnh hiện trạng (m)	Đoạn chưa có rãnh (m)	Ga hiện trạng (ga)	Dự kiến phá dỡ
9	Ngách 129/2- Nguyễn Trãi	Tuyến 12	B300: 106,32 m	5,73	1	1 Ga hiện trạng
10		Tuyến 13	B300: 21,61 m	4,80	-	-
11	Hẻm 129/2/41- Nguyễn Trãi	Tuyến 14	B300: 10,34 m	-	-	-
			B400: 15,59 m			
12	Hẻm 129/2/43- Nguyễn Trãi	Tuyến 15	B300: 34,12 m	-	-	-
13		Tuyến 16	B400: 22,56m	-	-	-

CHÚ THÍCH ĐỊA HÌNH:

- Cáp quang
- Cột KM
- G1 Nhà tạm. nhà C4
- Vườn cây
- B1 Nhà mái bằng
- Tường xây
- Cột điện cao thế
- Cột điện hạ thế
- Mặt đường lát gạch đỏ
- Mặt đường BTXM hiện trạng
- Mặt đường bê tông nhựa hiện trạng
- Cống thoát nước
- b30 Cống D300 hiện trạng
- Rãnh B300 hiện trạng
- Rãnh B400 hiện trạng
- Cống D600 hiện trạng
- Hướng nước chảy
- Ga Bưu điện hiện trạng
- Hố ga thoát nước hiện trạng
- Hố ga có nắp tròn hiện trạng
- Ga thu có cửa thu hiện trạng

THUYẾT MINH HIỆN TRẠNG:

1. MẶT ĐƯỜNG:

- Tuyến 12: Hiện trạng mặt đường là bê tông xi măng dày trung bình 10cm. Chiều dài khoảng 110.87m. Bề rộng mặt đường trung bình 1,50m đến 4,50m.
- Tuyến 13: Hiện trạng mặt đường là bê tông xi măng dày trung bình 10cm. Chiều dài khoảng 26.41m. Bề rộng mặt đường trung bình 1,25m đến 2,50m.
- Tuyến 14: Hiện trạng mặt đường là bê tông xi măng dày trung bình 10cm. Chiều dài khoảng 26.35m. Bề rộng mặt đường trung bình 1,50m đến 1.75M
- Tuyến 15: Hiện trạng mặt đường là bê tông xi măng dày trung bình 10cm. Chiều dài khoảng 35.34m. Bề rộng mặt đường trung bình 1,25m đến 2,00m.
- Tuyến 16: Hiện trạng mặt đường là bê tông xi măng dày trung bình 10cm. Chiều dài khoảng 22.56m. Bề rộng mặt đường trung bình 1,15m đến 1,75m.

Hiện nay mặt đường bê tông xi măng hư hỏng nhiều đoạn nứt gãy, lún sụp, bong bật...đọng nước mặt đường ảnh hưởng đời sống sinh hoạt nhân dân và chưa đồng bộ với toàn bộ khu vực.

2. HỆ THỐNG THOÁT NƯỚC HIỆN TRẠNG :

- Tuyến 12: Hệ thống thoát nước hiện trạng là rãnh B300 từ cọc DT12 đến cọc CT12 chiều dài khoảng 106.32m và 01 ga thu nước hiện trạng.
- Tuyến 13: Hệ thống thoát nước hiện trạng là rãnh B400 từ cọc DT13 đến cọc 2 chiều dài khoảng 21.61m.
- Tuyến 14: Hệ thống thoát nước hiện trạng là rãnh B300 từ cọc DT14 đến cọc 1A+8.5M chiều dài khoảng 10.34M, rãnh B400 từ cọc 1A+8.5m đến CT14 chiều dài khoảng15.59M.
- Tuyến 15: Hệ thống thoát nước hiện trạng là rãnh B300 từ cọc DT15 đến cọc 2 chiều dài khoảng 34.12M.
- Tuyến 16: Hệ thống thoát nước hiện trạng là rãnh B400 từ cọc DT1 đến cọc CT16 chiều dài khoảng 22.56m.

+ Hiện nay lòng rãnh hệ thống thoát nước rãnh B300 có nhiều bùn rác và ga thu nước mặt bằng tấm đan bê tông không thuận lợi cho việc duy tu, nạo vét..... Việc cải tạo, nâng cấp hệ thống thoát nước tuyến ngõ là hết sức cần thiết.

UỶ BAN NHÂN DÂN PHƯỜNG KHƯƠNG ĐÌNH **BAN QUẢN LÝ DỰ ÁN ĐẦU TƯ - HẠ TẦNG PHƯỜNG KHƯƠNG ĐÌNH**	**DỰ ÁN: CẢI TẠO ĐƯỜNG VÀ THOÁT NƯỚC NGÕ 105, 129 ĐƯỜNG NGUYỄN TRÃI, PHƯỜNG KHƯƠNG ĐÌNH**	THỰC HIỆN	PHẠM THỊ LƯƠNG
ĐƠN VỊ TƯ VẤN: **CÔNG TY CỔ PHẦN ĐẦU TƯ HOÀNG PHÁT T&T**	BƯỚC: BÁO CÁO KINH TẾ KỸ THUẬT	CHỦ TRÌ THIẾT KẾ	LÊ DUY TÙNG
		CHỦ NHIỆM DỰ ÁN	PHẠM TRỌNG QUỲNH

HÀ NỘI, THÁNG 04 NĂM 2026
CÔNG TY CỔ PHẦN ĐẦU TƯ HOÀNG PHÁT T&T
GIÁM ĐỐC
NGUYỄN MẠNH TÚ

CÔNG TY CỔ PHẦN ĐẦU TƯ HOÀNG PHÁT T&T — M.S.D.N: 0109047... — Q. HOÀNG MAI - T.P HÀ NỘI

BÌNH ĐỒ HIỆN TRẠNG - TUYẾN 12; 13; 14; 15;16 NGÁCH 129/2 - ĐƯỜNG NGUYỄN TRÃI	
TỶ LỆ BẢN VẼ: 1/250	BẢN VẼ SỐ: BDKS-11
LẦN XUẤT BẢN: 01	MÃ SỐ SẢN PHẨM: TVHP.1.2026

BÌNH ĐỒ HIỆN TRẠNG TUYẾN 17; 18

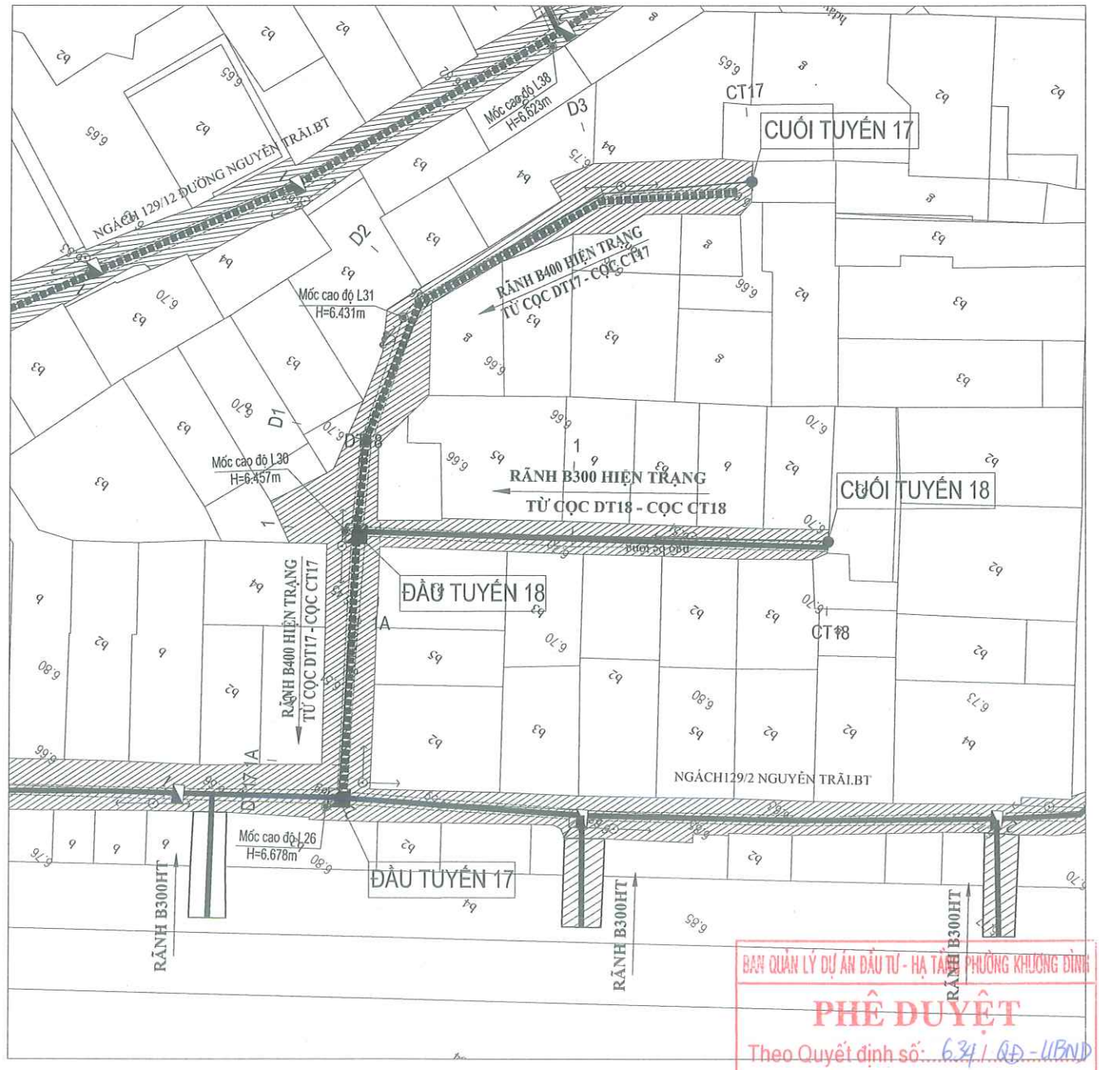

BẢNG TỔNG HỢP KHỐI LƯỢNG THOÁT NƯỚC HIỆN TRẠNG						
STT	Địa điểm	Tên tuyến	Rãnh hiện trạng (m)	Đoạn chưa có rãnh (m)	Ga hiện trạng (ga)	Dự kiến phá dỡ
14	Ngách 129/2- Nguyễn Trãi	Tuyến 17	B400: 22,56m	-	1	1 Ga hiện trạng
15		Tuyến 18	B300: 25,47 m	-	-	-

CHÚ THÍCH ĐỊA HÌNH:

- Cáp quang
- Cột KM
- G1 Nhà tạm. nhà C4
- Vườn cây
- B1 Nhà mái bằng
- Tường xây
- Cột điện cao thế
- Cột điện hạ thế
- Mặt đường lát gạch đỏ
- Mặt đường BTXM hiện trạng
- Mặt đường bê tông nhựa hiện trạng
- Cống thoát nước
- b30 Cống D300 hiện trạng
- Rãnh B300 hiện trạng
- Rãnh B400 hiện trạng
- Cống D600 hiện trạng
- Hướng nước chảy
- Ga Bưu điện hiện trạng
- Hố ga thoát nước hiện trạng
- Hố ga có nắp tròn hiện trạng
- Ga thu có cửa thu hiện trạng

THUYẾT MINH HIỆN TRẠNG:

1. MẶT ĐƯỜNG:

- Tuyến 17: Hiện trạng mặt đường là bê tông xi măng dày trung bình 10cm. Chiều dài khoảng 46.82m. Bề rộng mặt đường trung bình 1,0m đến 3,00m.
- Tuyến 18: Hiện trạng mặt đường là bê tông xi măng dày trung bình 10cm. Chiều dài khoảng 25.49m. Bề rộng mặt đường trung bình 1,25m đến 1.75m.

Hiện nay mặt đường bê tông xi măng hư hỏng nhiều đoạn nứt gãy, lún sụp, bong bật...đọng nước mặt đường ảnh hưởng đời sống sinh hoạt nhân dân và chưa đồng bộ với toàn bộ khu vực.

2. HỆ THỐNG THOÁT NƯỚC HIỆN TRẠNG :

- Tuyến 17: Hệ thống thoát nước hiện trạng là rãnh B450 từ cọc DT17 đến cọc CT17 chiều dài khoảng 45.80m và 1 ga thu nước hiện trạng.
- Tuyến 18: Hệ thống thoát nước hiện trạng là rãnh B300 từ cọc DT18 đến cọc CT18 chiều dài khoảng 25.47m.

+ Hiện nay lòng rãnh hệ thống thoát nước rãnh B300 có nhiều bùn rác và ga thu nước mặt bằng tấm đan bê tông không thuận lợi cho việc duy tu, nạo vét..... Việc cải tạo, nâng cấp hệ thống thoát nước tuyến ngõ là hết sức cần thiết.

CÔNG TY CỔ PHẦN TƯ VẤN VÀ ĐẦU TƯ BẮC DƯƠNG
THẨM TRA
Theo Văn bản số 26.1 / 2026/BCTT
ngày 31 tháng 3 năm 2026
Chủ trì bộ môn ký tên:
Đặng văn Tuyển

UBND PHƯỜNG KHƯƠNG ĐÌNH
PHÒNG KINH TẾ, HẠ TẦNG VÀ ĐÔ THỊ
THẨM ĐỊNH
Theo Văn bản số: 151 / KTHT&ĐT
Ngày 04 tháng 4 năm 2026
Ký tên:
Lê Công Trường

BAN QUẢN LÝ DỰ ÁN ĐẦU TƯ - HẠ TẦNG PHƯỜNG KHƯƠNG ĐÌNH
PHÊ DUYỆT
Theo Quyết định số: 634 / QĐ - UBND
Ngày 04 tháng 4 năm 2026
Ký tên:
Vũ Thanh Nghị

UỶ BAN NHÂN DÂN PHƯỜNG KHƯƠNG ĐÌNH **BAN QUẢN LÝ DỰ ÁN ĐẦU TƯ - HẠ TẦNG PHƯỜNG KHƯƠNG ĐÌNH**	**DỰ ÁN: CẢI TẠO ĐƯỜNG VÀ THOÁT NƯỚC NGÕ 105, 129 ĐƯỜNG NGUYỄN TRÃI, PHƯỜNG KHƯƠNG ĐÌNH**	THỰC HIỆN	PHẠM THỊ LƯƠNG
ĐƠN VỊ TƯ VẤN: **CÔNG TY CỔ PHẦN ĐẦU TƯ HOÀNG PHÁT T&T**	BƯỚC: BÁO CÁO KINH TẾ KỸ THUẬT	CHỦ TRÌ THIẾT KẾ	LÊ DUY TÙNG
		CHỦ NHIỆM DỰ ÁN	PHẠM TRỌNG QUỲNH

HÀ NỘI, THÁNG 04 NĂM 2026
CÔNG TY CỔ PHẦN ĐẦU TƯ HOÀNG PHÁT T&T
GIÁM ĐỐC
NGUYỄN MẠNH TÚ

BÌNH ĐỒ HIỆN TRẠNG - TUYẾN 17; 18 NGÁCH 129/2 - ĐƯỜNG NGUYỄN TRÃI	
TỶ LỆ BẢN VẼ: 1/250	BẢN VẼ SỐ: BDKS-12
LẦN XUẤT BẢN: 01	MÃ SỐ SẢN PHẨM: TVHP.1.2026

BÌNH ĐỒ HIỆN TRẠNG TUYẾN 19; 20; 21; 22; 23; 24; 25; 26 VÀ TUYẾN 32

THUYẾT MINH HIỆN TRẠNG:

1. MẶT ĐƯỜNG:

- Tuyến 19: Hiện trạng mặt đường là bê tông xi măng dày trung bình 10cm. Chiều dài khoảng 23.59m. Bề rộng mặt đường trung bình 2,0m đến 2.50m.
- Tuyến 20: Hiện trạng mặt đường là bê tông xi măng dày trung bình 10cm. Chiều dài khoảng 12.10m. Bề rộng mặt đường trung bình 2,25m đến 2.75m.
- Tuyến 21: Hiện trạng mặt đường là bê tông xi măng dày trung bình 10cm. Chiều dài khoảng 23.01m. Bề rộng mặt đường trung bình 2.00m đến 3.00m.
- Tuyến 22: Hiện trạng mặt đường lát gạch. Chiều dài khoảng 42.62m. Bề rộng mặt đường trung bình 2,00m đến 2.75m.
- Tuyến 23: Hiện trạng mặt đường lát gạch. Chiều dài khoảng 61.23m. Bề rộng mặt đường trung bình 2,5m đến 4.00m.
- Tuyến 24: Hiện trạng mặt đường lát gạch. Chiều dài khoảng 69.65m. Bề rộng mặt đường trung bình 1,75m đến 4.75m.
- Tuyến 25: Hiện trạng mặt đường lát gạch. Chiều dài khoảng 15.54m. Bề rộng mặt đường trung bình 1,00m đến 3.00m.
- Tuyến 26: Hiện trạng mặt đường lát gạch. Chiều dài khoảng 21.98m. Bề rộng mặt đường trung bình 1,30m đến 6.75m.

Hiện nay mặt đường bê tông xi măng hư hỏng nhiều đoạn nứt gãy, lún sụp, bong bật..., mặt đường lát gạch đã lâu năm xuất hiện tình trạng bị mài mòn, đọng nước ảnh hưởng đời sống sinh hoạt nhân dân và chưa đồng bộ với toàn bộ khu vực.

2. HỆ THỐNG THOÁT NƯỚC HIỆN TRẠNG

- Tuyến 19: Hệ thống thoát nước hiện trạng là rãnh B300 từ cọc DT19 đến cọc CT19 chiều dài khoảng 23.55m
- Tuyến 20: Hệ thống thoát nước hiện trạng là rãnh B300 từ cọc DT20 đến cọc 1 chiều dài khoảng 9.45m
- Tuyến 21: Hiện trạng có 1 ga thu
- Tuyến 22: Hệ thống thoát nước hiện trạng là cống D300 từ cọc DT22 đến cọc D1 chiều dài khoảng 23.36m và 2 ga thu
- Tuyến 23: Hệ thống thoát nước hiện trạng là cống D300 từ cọc DT23 đến cọc CT23 chiều dài khoảng 56.79m và 7 ga thu
- Tuyến 24: Hệ thống thoát nước hiện trạng là cống D300 từ cọc DT24 đến cọc CT24 chiều dài khoảng 69.65m và 5 ga thu
- Tuyến 25: Chưa có hệ thống thoát nước
- Tuyến 26: Hệ thống thoát nước hiện trạng là cống D300 từ cọc DT26 đến cọc D1 chiều dài khoảng 14.50m

+ Hiện nay lòng rãnh hệ thống thoát nước rãnh B300 có nhiều bùn rác và ga thu nước mặt bằng tấm đan bê tông không thuận lợi cho việc duy tu, nạo vét..... Việc cải tạo, nâng cấp hệ thống thoát nước tuyến ngõ là hết sức cần thiết.

UBND PHƯỜNG KHƯƠNG ĐÌNH
PHÒNG KINH TẾ, HẠ TẦNG VÀ ĐÔ THỊ
THẨM ĐỊNH
Theo văn bản số 151 / KTHT&ĐT
ngày 01 tháng 4 năm 2026.
Ký tên: Lê Công Trường

BẢNG TỔNG HỢP KHỐI LƯỢNG THOÁT NƯỚC HIỆN TRẠNG

STT	Địa điểm	Tên tuyến	Rãnh hiện trạng (m)	Đoạn chưa có rãnh (m)	Ga hiện trạng (ga)	Dự kiến phá dỡ
16		Tuyến 19	B300: 23,55 m	-	-	-
17		Tuyến 20	B300: 09,45 m	2,66	-	-
18		Tuyến 21	-	23,01	-	-
19		Tuyến 22	B300: 26,36 m	16,83	2	2 Ga hiện trạng
20		Tuyến 23	B300: 56,79 m	4,44	7	7 Ga hiện trạng
21	Ngách 129/12, Nguyễn Trãi	Tuyến 24	B300: 69,65 m		5	5 Ga hiện trạng
22		Tuyến 25		15,54		
23		Tuyến 26	B300: 14,50 m	7,00	1	1 Ga hiện trạng

CÔNG TY CỔ PHẦN TƯ VẤN VÀ ĐẦU TƯ BẮC DƯƠNG
THẨM TRA
Theo Văn bản số 26 / 1 / 2026 / BCTT
ngày 31 tháng 3 năm 2026
Chủ trì bộ môn ký tên: Đặng văn Tuyến

BAN QUẢN LÝ DỰ ÁN ĐẦU TƯ HẠ TẦNG PHƯỜNG KHƯƠNG ĐÌNH
PHÊ DUYỆT
Theo Quyết định số: 624 / QĐ-UBND
Ngày 04 tháng 4 năm 2026
Ký tên: Vũ Thanh Nghị

UỶ BAN NHÂN DÂN PHƯỜNG KHƯƠNG ĐÌNH BAN QUẢN LÝ DỰ ÁN ĐẦU TƯ - HẠ TẦNG PHƯỜNG KHƯƠNG ĐÌNH ĐƠN VỊ TƯ VẤN: CÔNG TY CỔ PHẦN ĐẦU TƯ HOÀNG PHÁT T&T	DỰ ÁN: CẢI TẠO ĐƯỜNG VÀ THOÁT NƯỚC NGÕ 105, 129 ĐƯỜNG NGUYỄN TRÃI, PHƯỜNG KHƯƠNG ĐÌNH BƯỚC: BÁO CÁO KINH TẾ KỸ THUẬT	THỰC HIỆN: PHẠM THỊ LƯƠNG CHỦ TRÌ THIẾT KẾ: LÊ DUY TÙNG CHỦ NHIỆM DỰ ÁN: PHẠM TRỌNG QUỲNH

HÀ NỘI, THÁNG 04 NĂM 2026
CÔNG TY CỔ PHẦN ĐẦU TƯ HOÀNG PHÁT T&T
GIÁM ĐỐC
NGUYỄN MẠNH TÚ

BÌNH ĐỒ HIỆN TRẠNG
TUYẾN 19, 20, 21, 22, 23, 24, 25, 26
NGÁCH 129/12 - ĐƯỜNG NGUYỄN TRÃI

TỶ LỆ BẢN VẼ: 1/250	BẢN VẼ SỐ: BDKS-13
LẦN XUẤT BẢN: 01	MÃ SỐ SẢN PHẨM: TVHP.1.2026

BẢNG TỔNG HỢP KHỐI LƯỢNG THOÁT NƯỚC HIỆN TRẠNG

STT	Địa điểm	Tên tuyến	Rãnh hiện trạng (m)	Đoạn chưa có rãnh (m)	Ga hiện trạng (ga)	Dự kiến phá dỡ
23		Tuyến 26	B300: 14,50 m	7,00	1	1 Ga hiện trạng
24	Ngách 129/1- Nguyễn Trãi	Tuyến 27	B300: 124,10 m	-	-	-
25	Ngách 129/1- Nguyễn Trãi	Tuyến 28	B300: 35,09 m	-	-	-
26	Ngách 129/1- Nguyễn Trãi	Tuyến 29	B300: 34,73 m	-	-	-
27	Ngách 129/1- Nguyễn Trãi	Tuyến 30	B300: 26,88 m	6,52	-	-
28	Ngách 129/1- Nguyễn Trãi	Tuyến 31	B300: 09,25 m		-	-

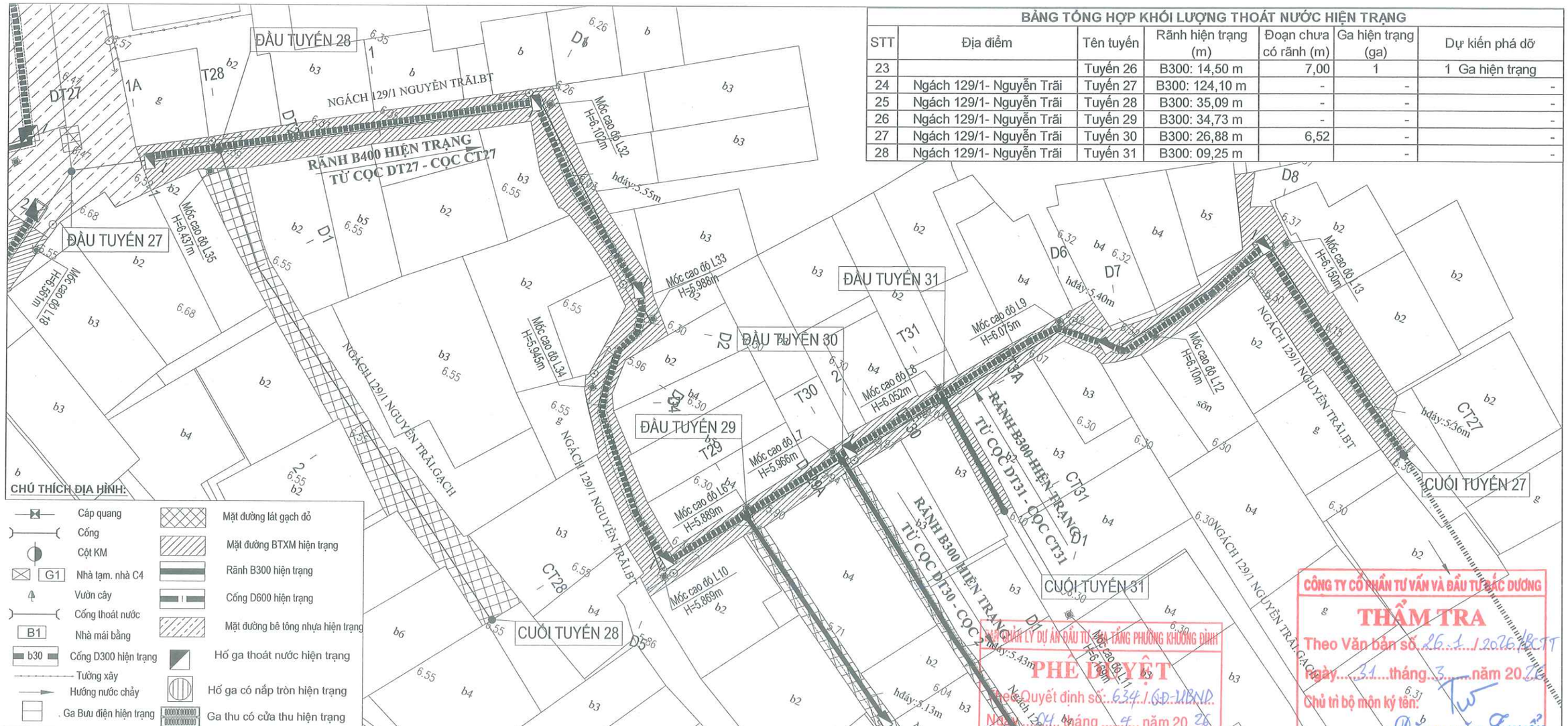

THUYẾT MINH HIỆN TRẠNG:

1. MẶT ĐƯỜNG:

- Tuyến 27: Hiện trạng mặt đường là bê tông xi măng dày trung bình 10cm. Chiều dài khoảng 125.30m. Bề rộng mặt đường trung bình 1,75m đến 3,50m.
- Tuyến 28: Hiện trạng mặt đường lát gạch. Chiều dài khoảng 35.09m. Bề rộng mặt đường trung bình 1.50m đến 3.00m.
- Tuyến 29: Hiện trạng mặt đường là bê tông xi măng dày trung bình 10cm. Chiều dài khoảng 37.20m. Bề rộng mặt đường trung bình 1.00m đến 1.75M
- Tuyến 30: Hiện trạng mặt đường là bê tông xi măng dày trung bình 10cm. Chiều dài khoảng 33.40m. Bề rộng mặt đường trung bình 1,00m đến 1,50m.
- Tuyến 31: Hiện trạng mặt đường lát gạch. Chiều dài khoảng 9.25m. Bề rộng mặt đường trung bình 1.00m đến 2.00m.

Hiện nay mặt đường bê tông xi măng hư hỏng nhiều đoạn nứt gãy, lún sụp, bong bật..., mặt đường lát gạch đã lâu năm xuất hiện tình trạng bị mài mòn, đọng nước ảnh hưởng đời sống sinh hoạt nhân dân và chưa đồng bộ với toàn bộ khu vực.

2. HỆ THỐNG THOÁT NƯỚC HIỆN TRẠNG :

- Tuyến 27: Hệ thống thoát nước hiện trạng là rãnh B400 từ cọc DT27 đến cọc CT27 chiều dài khoảng 124.10m
- Tuyến 28: Chưa có hệ thống thoát nước.
- Tuyến 29: Hệ thống thoát nước hiện trạng là rãnh B300 từ cọc DT29 đến cọc 2 chiều dài khoảng 34.73m
- Tuyến 30: Hệ thống thoát nước hiện trạng là rãnh B300 từ cọc DT30 đến cọc 2 chiều dài khoảng 26.88m.
- Tuyến 31: Hệ thống thoát nước hiện trạng là rãnh B300 từ cọc DT31 đến cọc CT31 chiều dài khoảng 9.25m.

+ Hiện nay lòng rãnh hệ thống thoát nước rãnh B300 có nhiều bùn rác và ga thu nước mặt bằng tấm đan bê tông không thuận lợi cho việc duy tu, nạo vét..... Việc cải tạo, nâng cấp hệ thống thoát nước tuyến ngõ là hết sức cần thiết.

BAN QUẢN LÝ DỰ ÁN ĐẦU TƯ HẠ TẦNG PHƯỜNG KHƯƠNG ĐÌNH
PHÊ DUYỆT
Theo Quyết định số: 634 / QĐ-UBND
Ngày 04 tháng 4 năm 2026
Ký tên:
Thanh Nghị

CÔNG TY CỔ PHẦN TƯ VẤN VÀ ĐẦU TƯ ĐẮC DƯƠNG
THẨM TRA
Theo Văn bản số 26 / 1 / 2026 / BCTT
Ngày 31 tháng 3 năm 2026
Chủ trì bộ môn ký tên:
Đặng văn Tuyến

UBND PHƯỜNG KHƯƠNG ĐÌNH
PHÒNG KINH TẾ, HẠ TẦNG VÀ ĐÔ THỊ
THẨM ĐỊNH
Theo Văn bản số: 151 / KTHT&ĐT
Ngày 04 tháng 4 năm 2026
Ký tên:
Lê Công Trường

UỶ BAN NHÂN DÂN PHƯỜNG KHƯƠNG ĐÌNH BAN QUẢN LÝ DỰ ÁN ĐẦU TƯ - HẠ TẦNG PHƯỜNG KHƯƠNG ĐÌNH	DỰ ÁN: CẢI TẠO ĐƯỜNG VÀ THOÁT NƯỚC NGÕ 105, 129 ĐƯỜNG NGUYỄN TRÃI, PHƯỜNG KHƯƠNG ĐÌNH	THỰC HIỆN	PHẠM THỊ LƯƠNG	HÀ NỘI, THÁNG 04 NĂM 2026 CÔNG TY CỔ PHẦN ĐẦU TƯ HOÀNG PHÁT T&T GIÁM ĐỐC	BÌNH ĐỒ HIỆN TRẠNG TUYẾN 27; 28; 29; 30; 31 NGÁCH 129/1 - ĐƯỜNG NGUYỄN TRÃI
ĐƠN VỊ TƯ VẤN: CÔNG TY CỔ PHẦN ĐẦU TƯ HOÀNG PHÁT T&T	BƯỚC: BÁO CÁO KINH TẾ KỸ THUẬT	CHỦ TRÌ THIẾT KẾ	LÊ DUY TÙNG	NGUYỄN MẠNH TÚ	TỶ LỆ BẢN VẼ: 1/250 — BẢN VẼ SỐ: BDKS-14
		CHỦ NHIỆM DỰ ÁN	PHẠM TRỌNG QUỲNH		LẦN XUẤT BẢN: 01 — MÃ SỐ SẢN PHẨM: TVHP.1.2026

III. BẢN VẼ THIẾT KẾ

CÔNG TY CỔ PHẦN TƯ VẤN VÀ ĐẦU TƯ BẮC DƯƠNG
THẨM TRA
Theo Văn bản số: 26.1.1.2026/BCTT
ngày 31 tháng 3 năm 2026
Chủ trì bộ môn ký tên:
Đặng văn Tuyển

BAN QUẢN LÝ DỰ ÁN ĐẦU TƯ - HẠ TẦNG PHƯỜNG KHƯƠNG ĐÌNH
PHÊ DUYỆT
Theo Quyết định số: 634/QĐ-UBND
Ngày 04 tháng 4 năm 2026
Ký tên:
Vũ Thanh Nghị

UBND PHƯỜNG KHƯƠNG ĐÌNH
PHÒNG KINH TẾ, HẠ TẦNG VÀ ĐÔ THỊ
THẨM ĐỊNH
Theo Văn bản số: 151/KTHT&ĐT
Ngày 04 tháng 4 năm 2026
Ký tên:
Lê Công Trường

M.S.D.N: 0109647691 - C.T.C.P
CÔNG TY CỔ PHẦN ĐẦU TƯ HOÀNG PHÁT T&T
Q. HOÀNG MAI - T.P HÀ NỘI

1. BÌNH ĐỒ GIAO THÔNG VÀ THOÁT NƯỚC

CÔNG TY CỔ PHẦN TƯ VẤN VÀ ĐẦU TƯ BẮC DƯƠNG
THẨM TRA
Theo Văn bản số: 26.1 / 2026/KCTT
ngày: 31 tháng 3 năm 2026
Chủ trì bộ môn ký tên:
Đặng văn Tuyển

BAN QUẢN LÝ DỰ ÁN ĐẦU TƯ - HẠ TẦNG PHƯỜNG KHƯƠNG ĐÌNH
PHÊ DUYỆT
Theo Quyết định số: 634/ QĐ-UBND
Ngày 04 tháng 4 năm 2026.
Ký tên:
Vũ Thanh Nghị

UBND PHƯỜNG KHƯƠNG ĐÌNH
PHÒNG KINH TẾ, HẠ TẦNG VÀ ĐÔ THỊ
THẨM ĐỊNH
Theo Văn bản số: 151 / KTHT&ĐT
Ngày 04 tháng 4 năm 2026.
Ký tên:
Lê Công Trường

M.S.D.N: 0109647691 - C.T.C.P
CÔNG TY CỔ PHẦN ĐẦU TƯ HOÀNG PHÁT T&T
Q. HOÀNG MAI - TP HÀ NỘI

BÌNH ĐỒ GIAO THÔNG VÀ THOÁT NƯỚC TUYẾN 1, 2, 3, 4 NGÕ 105 - ĐƯỜNG NGUYỄN TRÃI

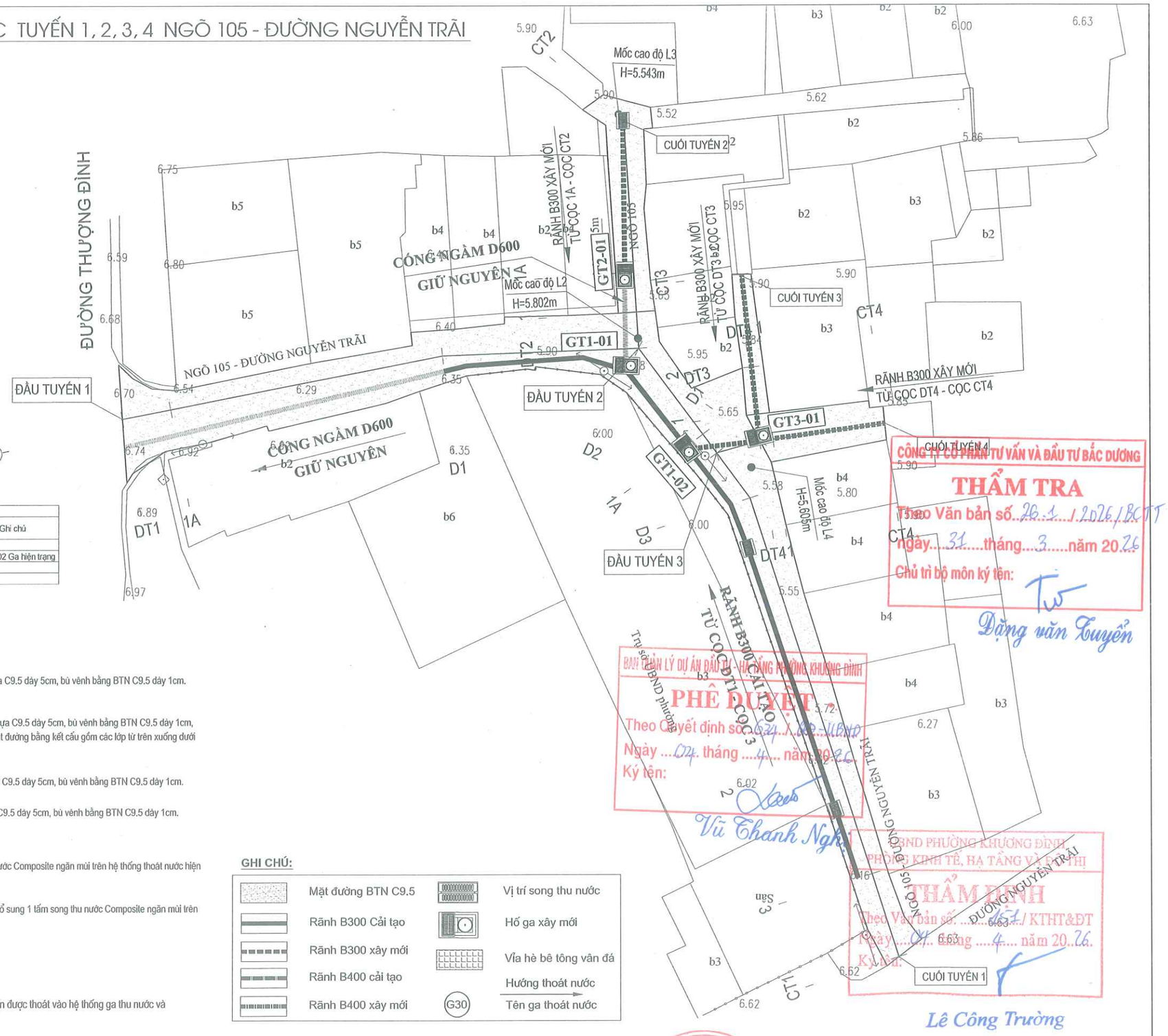

BẢNG TỔNG HỢP KHỐI LƯỢNG THOÁT NƯỚC CẢI TẠO							
STT	Địa điểm	Tên tuyến	Rãnh cải tạo (m)	Rãnh làm mới (m)	Ga làm mới (ga)	Tấm song thu nước (tấm)	Ghi chú
1	Ngõ 105 - Nguyễn Trãi	Tuyến 1	B300: 46,05 m		2	2	
		Tuyến 2		B300: 09,32 m	1	1	Phá dỡ 02 Ga hiện trạng
		Tuyến 3		B300: 14,75 m	1		
		Tuyến 4		B300: 07,73 m	-	-	

THUYẾT MINH THIẾT KẾ

1. MẶT ĐƯỜNG:

Tuyến 1:

+ Chiều dài tuyến:L=78,82 m; Diện tích mặt đường S= 239,17 m2. Thảm tăng cường 01 lớp bê tông nhựa C9.5 dày 5cm, bù vênh bằng BTN C9.5 dày 1cm.

Tuyến 2:

+ Chiều dài tuyến:L=13.87 m; Diện tích mặt đường S= 29.96 m2.

+ Đối với phần diện tích mặt đường hiện trạng là BTXM S=29.96m2. Thảm tăng cường 01 lớp bê tông nhựa C9.5 dày 5cm, bù vênh bằng BTN C9.5 dày 1cm,

+ Đối với phần diện tích mặt đường hiện trạng là Gạch S=27.35m2. Bóc lớp gạch hiện trạng, thay thế mặt đường bằng kết cấu gồm các lớp từ trên xuống dưới như sau: BTN C9.5 dày 5cm, tưới nhựa dính bám 1Kg/m2, BTXM M250# đá 1x2 dày 10cm.

Tuyến 3:

+ Chiều dài tuyến:L=12,95 m; Diện tích mặt đường S= 11,22 m2. Thảm tăng cường 01 lớp bê tông nhựa C9.5 dày 5cm, bù vênh bằng BTN C9.5 dày 1cm.

Tuyến 4:

+ Chiều dài tuyến:L=7,73 m; Diện tích mặt đường S= 20,63 m2. Thảm tăng cường 01 lớp bê tông nhựa C9.5 dày 5cm, bù vênh bằng BTN C9.5 dày 1cm.

2. THIẾT THOÁT NƯỚC

Tuyến 1:

+ Cải tạo rãnh B=300, L=46.05m. Từ cọc D1 - Cọc 3 Xây mới : 2 ga thu nước, Bổ sung 2 tấm song thu nước Composite ngăn mùi trên hệ thống thoát nước hiện trạng và giữ nguên cống tròn D600 từ cọc DT1 đến cọc D1

Tuyến 2:

+ Xây mới rãnh B=300, L= 9.32m. Từ cọc 1A - Cọc CT2. Xây mới rãnh B300 từ cọc D1 - CT2 L=9.32m. Bổ sung 1 tấm song thu nước Composite ngăn mùi trên hệ thống thoát nước hiện trạng và giữ nguên cống tròn D600 từ cọc DT2 đến cọc 1A

Tuyến 3:

+ Xây mới rãnh B300, L= 14.75m, từ cọc DT3 - CT3, Xây mới : 01 ga thu nước

Tuyến 4:

+ Xây mới rãnh B300, L= 7.73m, từ cọc DT4 - CT4.

+ Hướng thoát nước sau cải tạo theo Hướng thoát nước hiện trạng. Hệ thống thoát nước các tuyến được thoát vào hệ thống ga thu nước và kết nối với hệ thống thoát nước trong khu vực

GHI CHÚ:

- Mặt đường BTN C9.5
- Rãnh B300 Cải tạo
- Rãnh B300 xây mới
- Rãnh B400 cải tạo
- Rãnh B400 xây mới
- Vị trí song thu nước
- Hố ga xây mới
- Vỉa hè bê tông vân đá
- Hướng thoát nước
- G30 Tên ga thoát nước

CÔNG TY CỔ PHẦN TƯ VẤN VÀ ĐẦU TƯ BẮC DƯƠNG
THẨM TRA
Theo Văn bản số 26.1 / 2026/BCTT
ngày 31 tháng 3 năm 2026
Chủ trì bộ môn ký tên:
Đặng văn Tuyến

BAN QUẢN LÝ DỰ ÁN ĐẦU TƯ - HẠ TẦNG PHƯỜNG KHƯƠNG ĐÌNH
Trụ sở UBND phường
PHÊ DUYỆT
Theo Quyết định số 624 / QĐ-UBND
Ngày 04 tháng 4 năm 2026
Ký tên:
Vũ Thanh Nghị

UBND PHƯỜNG KHƯƠNG ĐÌNH
PHÒNG KINH TẾ, HẠ TẦNG VÀ ĐÔ THỊ
THẨM ĐỊNH
Theo Văn bản số 451 / KTHT&ĐT
Ngày 04 tháng 4 năm 2026
Ký tên:
Lê Công Trường

UỶ BAN NHÂN DÂN PHƯỜNG KHƯƠNG ĐÌNH BAN QUẢN LÝ DỰ ÁN ĐẦU TƯ - HẠ TẦNG PHƯỜNG KHƯƠNG ĐÌNH	DỰ ÁN: CẢI TẠO ĐƯỜNG VÀ THOÁT NƯỚC NGÕ 105, 129 ĐƯỜNG NGUYỄN TRÃI, PHƯỜNG KHƯƠNG ĐÌNH	THỰC HIỆN	PHẠM THỊ LƯƠNG	HÀ NỘI, THÁNG 04 NĂM 2026 CÔNG TY CỔ PHẦN ĐẦU TƯ HOÀNG PHÁT T&T GIÁM ĐỐC	BÌNH ĐỒ GIAO THÔNG VÀ THOÁT NƯỚC TUYẾN 1, 2, 3, 4 NGÕ 105 - ĐƯỜNG NGUYỄN TRÃI
ĐƠN VỊ TƯ VẤN: CÔNG TY CỔ PHẦN ĐẦU TƯ HOÀNG PHÁT T&T	BƯỚC: BÁO CÁO KINH TẾ KỸ THUẬT	CHỦ TRÌ THIẾT KẾ	LÊ DUY TÙNG		TỶ LỆ BẢN VẼ: 1/250 — BẢN VẼ SỐ: BDGT-TN-01
		CHỦ NHIỆM DỰ ÁN	PHẠM TRỌNG QUỲNH	NGUYỄN MẠNH TÚ	LẦN XUẤT BẢN: 01 — MÃ SỐ SẢN PHẨM: TVHP.1.2026

BÌNH ĐỒ GIAO THÔNG VÀ THOÁT NƯỚC NGÕ 129 - ĐƯỜNG NGUYỄN TRÃI

GHI CHÚ:

- Mặt đường BTN C9.5
- Rãnh B300 Cải tạo
- Rãnh B300 xây mới
- Rãnh B400 cải tạo
- Rãnh B400 xây mới
- Vị trí song thu nước
- Hố ga xây mới
- Vỉa hè bê tông vân đá
- Hướng thoát nước
- G30 Tên ga thoát nước

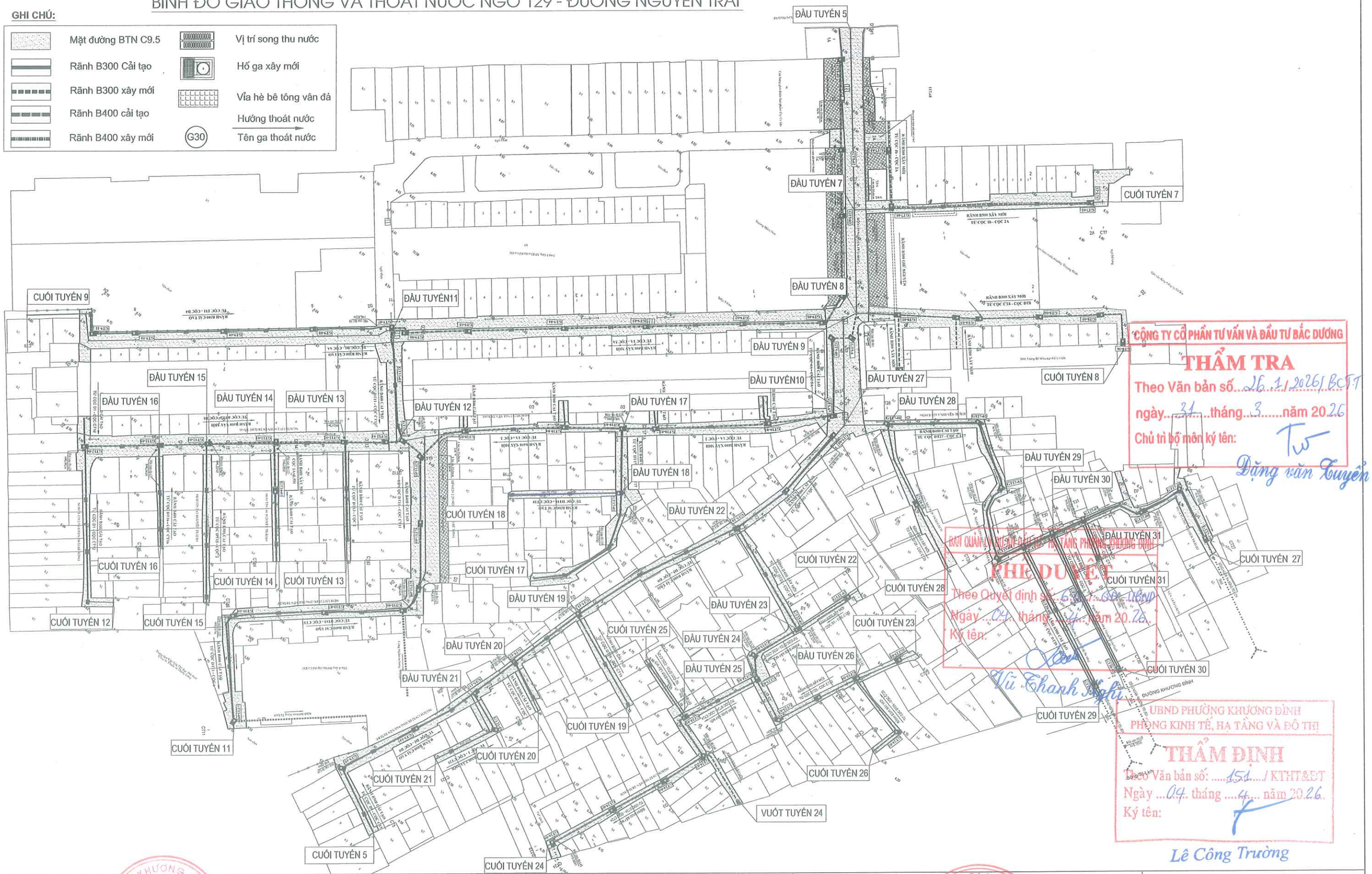

CÔNG TY CỔ PHẦN TƯ VẤN VÀ ĐẦU TƯ BẮC DƯƠNG
THẨM TRA
Theo Văn bản số 26.1/2026/BCTT
ngày 31 tháng 3 năm 2026
Chủ trì bộ môn ký tên:
Đặng văn Tuyến

BAN QUẢN LÝ ĐẦU TƯ - HẠ TẦNG PHƯỜNG KHƯƠNG ĐÌNH
PHÊ DUYỆT
Theo Quyết định số 65/QĐ-QLDA
Ngày 04 tháng 4 năm 2026
Ký tên:
Vũ Thanh Tuấn

UBND PHƯỜNG KHƯƠNG ĐÌNH
PHÒNG KINH TẾ, HẠ TẦNG VÀ ĐÔ THỊ
THẨM ĐỊNH
Theo Văn bản số: 151 / KTHT&ĐT
Ngày 04 tháng 4 năm 2026
Ký tên:
Lê Công Trường

UỶ BAN NHÂN DÂN PHƯỜNG KHƯƠNG ĐÌNH **BAN QUẢN LÝ DỰ ÁN ĐẦU TƯ - HẠ TẦNG PHƯỜNG KHƯƠNG ĐÌNH** **ĐƠN VỊ TƯ VẤN:** **CÔNG TY CỔ PHẦN ĐẦU TƯ HOÀNG PHÁT T&T**	**DỰ ÁN: CẢI TẠO ĐƯỜNG VÀ THOÁT NƯỚC NGÕ 105, 129 ĐƯỜNG NGUYỄN TRÃI, PHƯỜNG KHƯƠNG ĐÌNH** BƯỚC: BÁO CÁO KINH TẾ KỸ THUẬT	THỰC HIỆN	PHẠM THỊ LƯƠNG		HÀ NỘI, THÁNG 04 NĂM 2026 CÔNG TY CỔ PHẦN ĐẦU TƯ HOÀNG PHÁT T&T GIÁM ĐỐC NGUYỄN MẠNH TÚ	BÌNH ĐỒ GIAO THÔNG VÀ THOÁT NƯỚC NGÕ 129 - ĐƯỜNG NGUYỄN TRÃI
		CHỦ TRÌ THIẾT KẾ	LÊ DUY TÙNG			TỶ LỆ BẢN VẼ: 1/250 — BẢN VẼ SỐ: BDGT-TN-02
		CHỦ NHIỆM DỰ ÁN	PHẠM TRỌNG QUỲNH			LẦN XUẤT BẢN: 01 — MÃ SỐ SẢN PHẨM: TVHP.1.2026

BÌNH ĐỒ GIAO THÔNG VÀ THOÁT NƯỚC TUYẾN 5 : NGÕ 129 - ĐƯỜNG NGUYỄN TRÃI

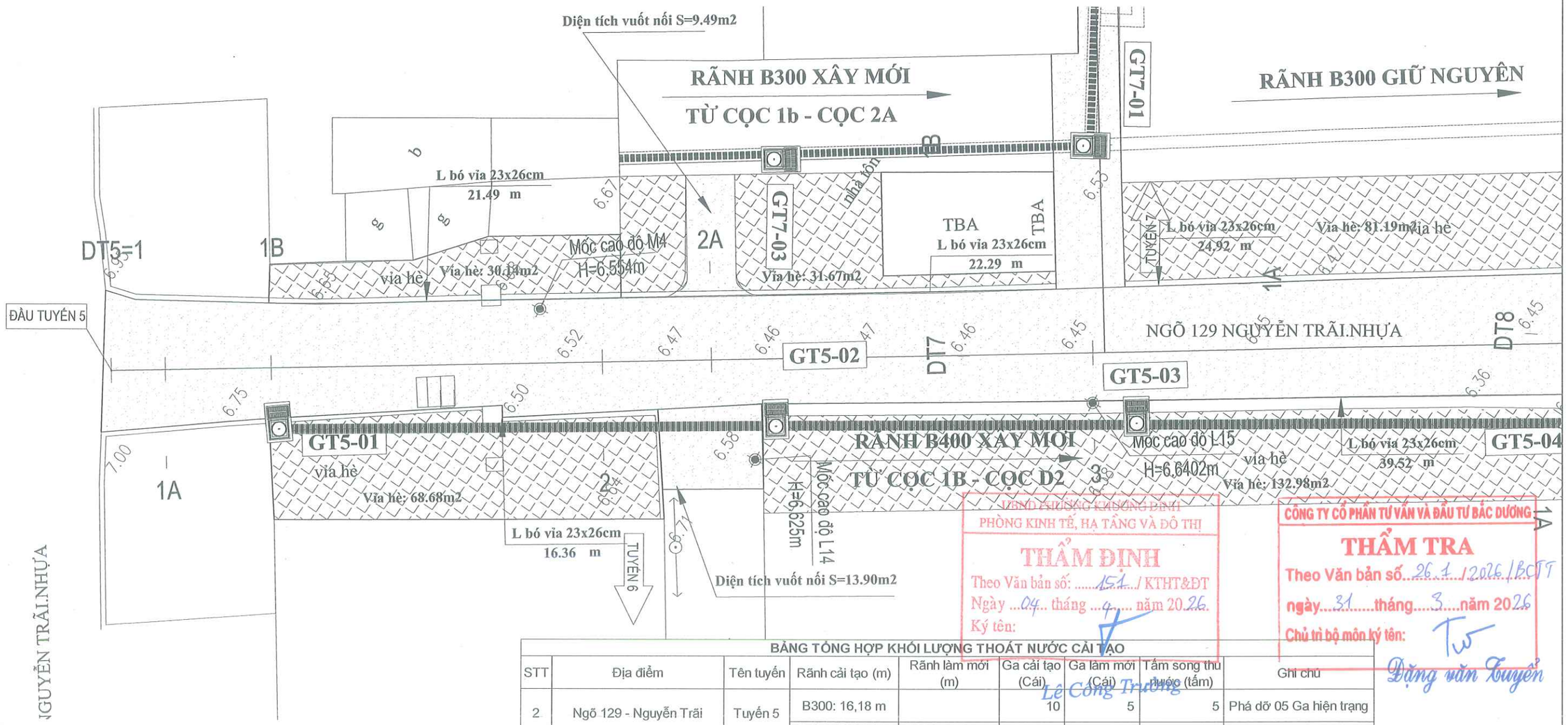

BẢNG TỔNG HỢP KHỐI LƯỢNG THOÁT NƯỚC CẢI TẠO								
STT	Địa điểm	Tên tuyến	Rãnh cải tạo (m)	Rãnh làm mới (m)	Ga cải tạo (Cái)	Ga làm mới (Cái)	Tấm song thu nước (tấm)	Ghi chú
2	Ngõ 129 - Nguyễn Trãi	Tuyến 5	B300: 16,18 m		10	5	5	Phá dỡ 05 Ga hiện trạng
			B400: 151,11 m	B400: 60,35 m				

UBND PHƯỜNG KHƯƠNG ĐÌNH
PHÒNG KINH TẾ, HẠ TẦNG VÀ ĐÔ THỊ
THẨM ĐỊNH
Theo Văn bản số: 151 / KTHT&ĐT
Ngày 04 tháng 4 năm 2026
Ký tên: Lê Công Trường

CÔNG TY CỔ PHẦN TƯ VẤN VÀ ĐẦU TƯ BẮC DƯƠNG
THẨM TRA
Theo Văn bản số 26.1/2026/BCTT
ngày 31 tháng 3 năm 2026
Chủ trì bộ môn ký tên: Đặng Văn Tuyến

GHI CHÚ:

- Mặt đường BTN C9.5
- Rãnh B300 Cải tạo
- Rãnh B300 xây mới
- Rãnh B400 cải tạo
- Rãnh B400 xây mới
- Vị trí song thu nước
- Hố ga xây mới
- Vỉa hè bê tông vân đá
- Hướng thoát nước
- G30 Tên ga thoát nước

THUYẾT MINH THIẾT KẾ

1. MẶT ĐƯỜNG:

Tuyến 5:

+ Chiều dài tuyến:L=244,28 m; Từ cọc đầu tuyến đến cọc 5B,Diện tích mặt đường S1= 521,44 m2. Từ cọc 5B đến cuối tuyến 5. Diện tích mặt S2=352,35m2 Cào bóc lớp bê tông nhựa hiện trạng trung bình dày 5cm, hoàn trả lại lớp bê tông chựa C9.5 dày 5cm,

+ Đoạn từ cọc 1B đến cọc 4B, hoàn trả vỉa hè S=418.11m2

2. THOÁT NƯỚC:

Tuyến 5:

+ Cải tạo rãnh B=300, L= 16.18m từ cọc D9 - Cọc CT5. Cải tạo rãnh B400 từ cọc 5B đến cọc D9, L=151.11m.

+ Xây mới rãnh B400 từ cọc 1B đến cọc D2, L=59.82m và xây mới : 14 ga thu nước, 07 tấm song thu nước Composite ngăn mùi Hướng thoát nước sau cải tạo theo Hướng thoát nước hiện trạng. Hệ thống thoát nước các tuyến được thoát vào hệ thống ga thu nước và kết nối với hệ thống thoát nước trong khu vực

BAN QUẢN LÝ DỰ ÁN ĐẦU TƯ - HẠ TẦNG PHƯỜNG KHƯƠNG ĐÌNH
PHÊ DUYỆT
Theo Quyết định số: 634/QĐ-UBND
Ngày 04 tháng 4 năm 2026
Ký tên: Vũ Thanh Nghị

UỶ BAN NHÂN DÂN PHƯỜNG KHƯƠNG ĐÌNH BAN QUẢN LÝ DỰ ÁN ĐẦU TƯ - HẠ TẦNG PHƯỜNG KHƯƠNG ĐÌNH ĐƠN VỊ TƯ VẤN: CÔNG TY CỔ PHẦN ĐẦU TƯ HOÀNG PHÁT T&T	DỰ ÁN: CẢI TẠO ĐƯỜNG VÀ THOÁT NƯỚC NGÕ 105, 129 ĐƯỜNG NGUYỄN TRÃI, PHƯỜNG KHƯƠNG ĐÌNH BƯỚC: BÁO CÁO KINH TẾ KỸ THUẬT	THỰC HIỆN: PHẠM THỊ LƯƠNG CHỦ TRÌ THIẾT KẾ: LÊ DUY TÙNG CHỦ NHIỆM DỰ ÁN: PHẠM TRỌNG QUỲNH	HÀ NỘI, THÁNG 04 NĂM 2026 CÔNG TY CỔ PHẦN ĐẦU TƯ HOÀNG PHÁT T&T GIÁM ĐỐC NGUYỄN MẠNH TÚ	BÌNH ĐỒ GIAO THÔNG VÀ THOÁT NƯỚC TUYẾN 5 NGÕ 129 - ĐƯỜNG NGUYỄN TRÃI TỶ LỆ BẢN VẼ: 1/250 — BẢN VẼ SỐ: BDGT-TN-03 LẦN XUẤT BẢN: 01 — MÃ SỐ SẢN PHẨM: TVHP.1.2026

BÌNH ĐỒ GIAO THÔNG VÀ THOÁT NƯỚC TUYẾN 5 : NGÕ 129 - ĐƯỜNG NGUYỄN TRÃI

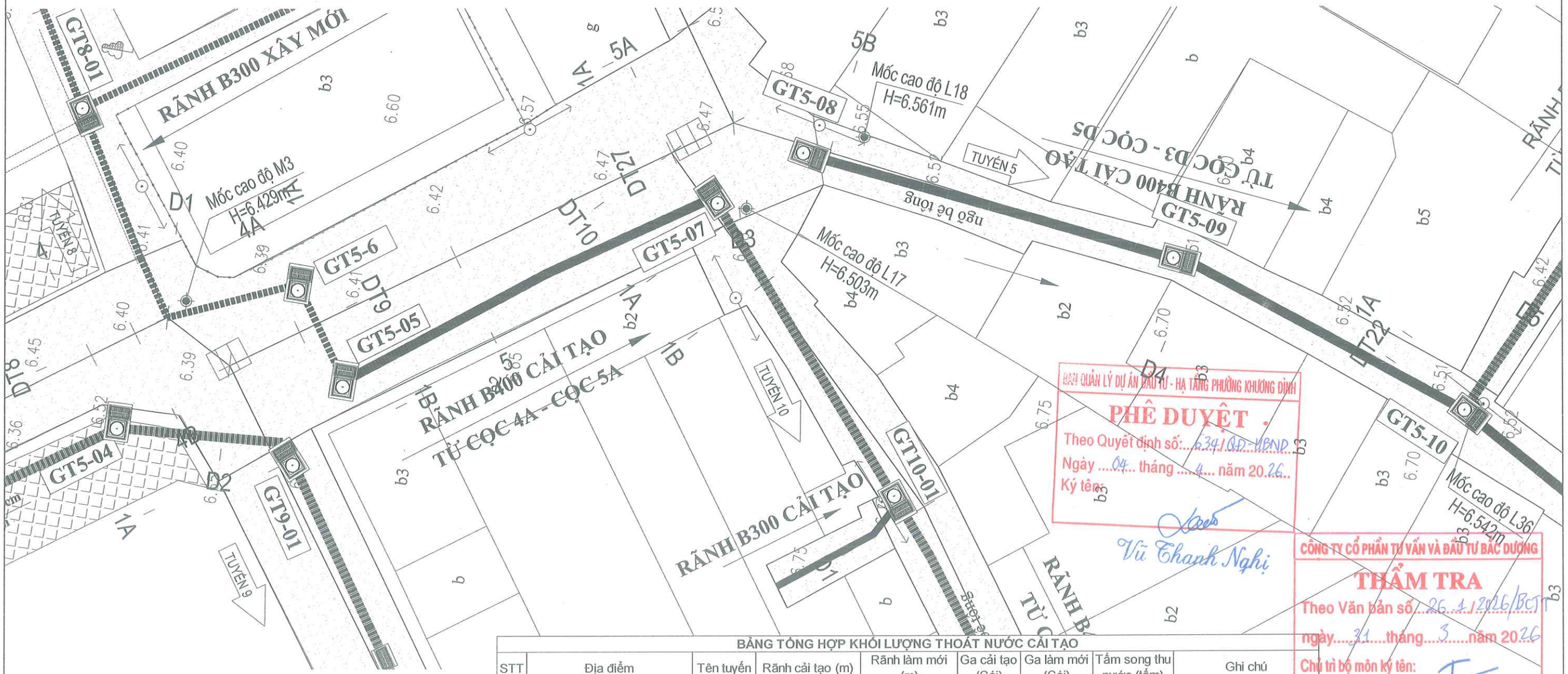

BAN QUẢN LÝ DỰ ÁN ĐẦU TƯ - HẠ TẦNG PHƯỜNG KHƯƠNG ĐÌNH
PHÊ DUYỆT
Theo Quyết định số: 634/QĐ-UBND
Ngày 04 tháng 4 năm 2026
Ký tên:
Vũ Thanh Nghị

CÔNG TY CỔ PHẦN TƯ VẤN VÀ ĐẦU TƯ BẮC DƯƠNG
THẨM TRA
Theo Văn bản số 26 1/2026/BCT
ngày 31 tháng 3 năm 2026
Chủ trì bộ môn ký tên:
Đặng văn Tuyến

BẢNG TỔNG HỢP KHỐI LƯỢNG THOÁT NƯỚC CẢI TẠO

STT	Địa điểm	Tên tuyến	Rãnh cải tạo (m)	Rãnh làm mới (m)	Ga cải tạo (Cái)	Ga làm mới (Cái)	Tấm song thu nước (tấm)	Ghi chú
2	Ngõ 129 - Nguyễn Trãi	Tuyến 5	B300: 16,18 m		10	5	5	Phá dỡ 05 Ga hiện trạng
			B400: 151,11 m	B400: 60,35 m				

THUYẾT MINH THIẾT KẾ

1. MẶT ĐƯỜNG:

Tuyến 5:

+ Chiều dài tuyến:L=244,28 m; Diện tích mặt đường S= 873,35 m2. Thảm tăng cường 01 lớp bê tông nhựa C9.5 dày 5cm, bù vênh bằng BTN C9.5 dày 1cm.

+ Đoạn từ cọc 1B đến cọc 4B, hoàn trả vỉa hè S=418.11m2

2. THOÁT NƯỚC:

Tuyến 5:

+ Cải tạo rãnh B=300, L= 16.18m từ cọc D9 - Cọc CT5. Cải tạo rãnh B400 từ cọc 5B đến cọc D9, L=151.11m.

+ Xây mới rãnh B400 từ cọc 1B đến cọc D2, L=59.82m và xây mới : 14 ga thu nước, 07 tấm song thu nước Composite ngăn mùi

Hướng thoát nước sau cải tạo theo Hướng thoát nước hiện trạng. Hệ thống thoát nước các tuyến được thoát vào hệ thống ga thu nước và kết nối với hệ thống thoát nước trong khu vực

UBND PHƯỜNG KHƯƠNG ĐÌNH
PHÒNG KINH TẾ, HẠ TẦNG VÀ ĐÔ THỊ
THẨM ĐỊNH
Theo Văn bản số: 151 / KTHT&ĐT
Ngày 04 tháng 4 năm 2026
Ký tên:
Lê Công Trường

GHI CHÚ:

- Mặt đường BTN C9.5
- Rãnh B300 Cải tạo
- Rãnh B300 xây mới
- Rãnh B400 cải tạo
- Rãnh B400 xây mới
- Vị trí song thu nước
- Hố ga xây mới
- Vỉa hè bê tông vân đá
- Hướng thoát nước
- G30 Tên ga thoát nước

UỶ BAN NHÂN DÂN PHƯỜNG KHƯƠNG ĐÌNH **BAN QUẢN LÝ DỰ ÁN ĐẦU TƯ - HẠ TẦNG PHƯỜNG KHƯƠNG ĐÌNH**	**DỰ ÁN: CẢI TẠO ĐƯỜNG VÀ THOÁT NƯỚC NGÕ 105, 129 ĐƯỜNG NGUYỄN TRÃI, PHƯỜNG KHƯƠNG ĐÌNH**	THỰC HIỆN	PHẠM THỊ LƯƠNG	HÀ NỘI, THÁNG 04 NĂM 2026 CÔNG TY CỔ PHẦN ĐẦU TƯ HOÀNG PHÁT T&T GIÁM ĐỐC NGUYỄN MẠNH TÚ	BÌNH ĐỒ GIAO THÔNG VÀ THOÁT NƯỚC TUYẾN 5 NGÕ 129 - ĐƯỜNG NGUYỄN TRÃI
ĐƠN VỊ TƯ VẤN: **CÔNG TY CỔ PHẦN ĐẦU TƯ HOÀNG PHÁT T&T**	BƯỚC: BÁO CÁO KINH TẾ KỸ THUẬT	CHỦ TRÌ THIẾT KẾ	LÊ DUY TÙNG		TỶ LỆ BẢN VẼ: 1/250 — BẢN VẼ SỐ: BDGT-TN-04
		CHỦ NHIỆM DỰ ÁN	PHẠM TRỌNG QUỲNH		LẦN XUẤT BẢN: 01 — MÃ SỐ SẢN PHẨM: TVHP.1.2026

BÌNH ĐỒ GIAO THÔNG VÀ THOÁT NƯỚC TUYẾN 5 : NGÕ 129 - ĐƯỜNG NGUYỄN TRÃI

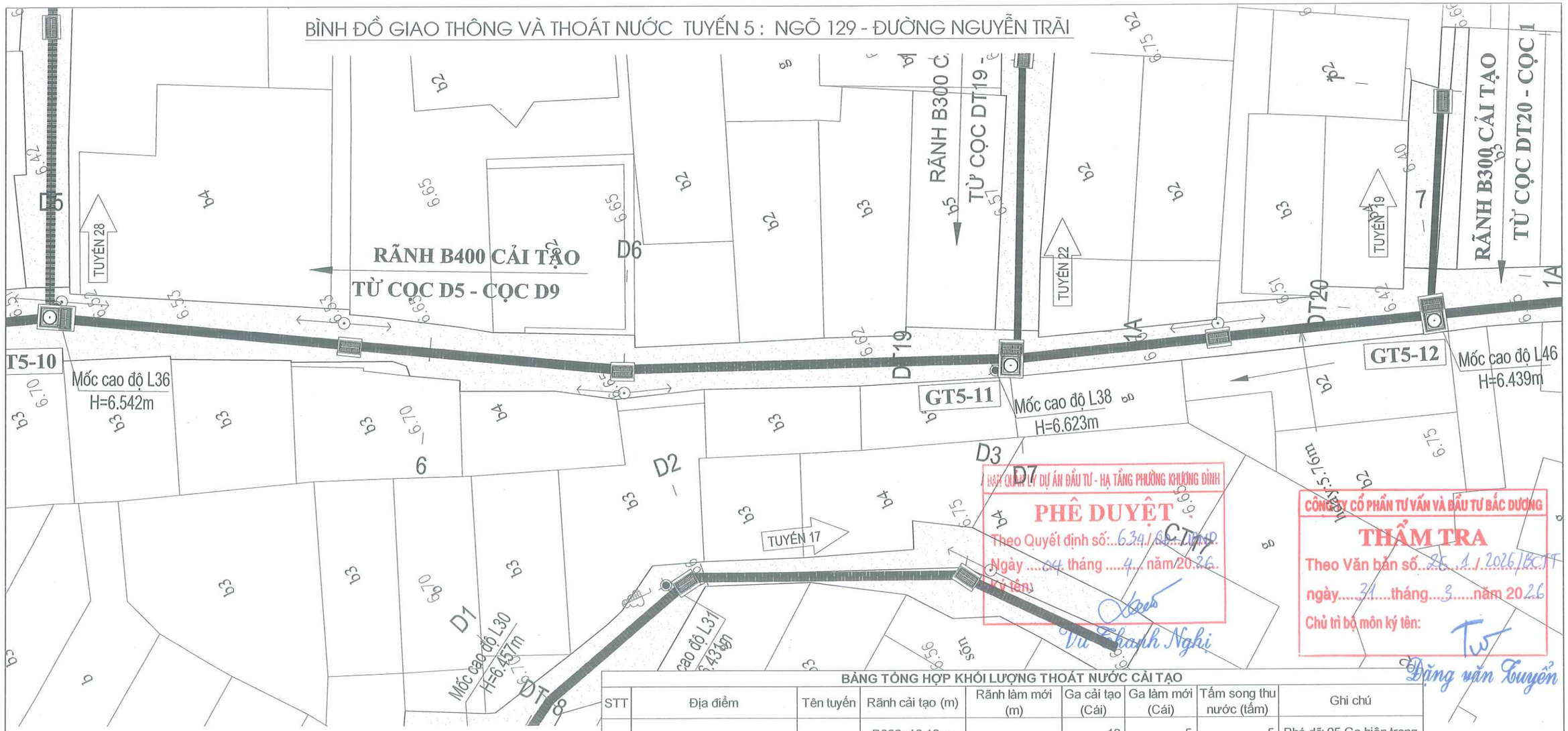

BẢNG TỔNG HỢP KHỐI LƯỢNG THOÁT NƯỚC CẢI TẠO								
STT	Địa điểm	Tên tuyến	Rãnh cải tạo (m)	Rãnh làm mới (m)	Ga cải tạo (Cái)	Ga làm mới (Cái)	Tấm song thu nước (tấm)	Ghi chú
2	Ngõ 129 – Nguyễn Trãi	Tuyến 5	B300: 16,18 m		10	5	5	Phá dỡ 05 Ga hiện trạng
			B400: 151,11 m	B400: 60,35 m				

GHI CHÚ:

- Mặt đường BTN C9.5
- Rãnh B300 Cải tạo
- Rãnh B300 xây mới
- Rãnh B400 cải tạo
- Rãnh B400 xây mới
- Vị trí song thu nước
- Hố ga xây mới
- Vỉa hè bê tông vân đá
- Hướng thoát nước
- G30 Tên ga thoát nước

THUYẾT MINH THIẾT KẾ

1. MẶT ĐƯỜNG:

Tuyến 5:

+ Chiều dài tuyến:L=244,28 m; Diện tích mặt đường S= 873,35 m2. Thảm tăng cường 01 lớp bê tông nhựa C9.5 dày 5cm, bù vênh bằng BTN C9.5 dày 1cm.

+ Đoạn từ cọc 1B đến cọc 4B, hoàn trả vỉa hè S=418.11m2

2. THOÁT NƯỚC:

Tuyến 5:

+ Cải tạo rãnh B=300, L= 16.18m từ cọc D9 - Cọc CT5. Cải tạo rãnh B400 từ cọc 5B đến cọc D9, L=151.11m.

+ Xây mới rãnh B400 từ cọc 1B đến cọc D2, L=59.82m và xây mới : 14 ga thu nước, 07 tấm song thu nước Composite ngăn mùi

Hướng thoát nước sau cải tạo theo Hướng thoát nước hiện trạng. Hệ thống thoát nước các tuyến được thoát vào hệ thống ga thu nước và kết nối với hệ thống thoát nước trong khu vực

BAN QUẢN LÝ DỰ ÁN ĐẦU TƯ - HẠ TẦNG PHƯỜNG KHƯƠNG ĐÌNH
PHÊ DUYỆT
Theo Quyết định số: 634/QĐ-UBND
Ngày 04 tháng 4 năm 2026
(Ký tên)
Vũ Thanh Nghị

CÔNG TY CỔ PHẦN TƯ VẤN VÀ ĐẦU TƯ BẮC DƯƠNG
THẨM TRA
Theo Văn bản số 26.1/2026/BCTT
ngày 31 tháng 3 năm 2026
Chủ trì bộ môn ký tên:
Đặng văn Tuyến

UBND PHƯỜNG KHƯƠNG ĐÌNH
PHÒNG KINH TẾ, HẠ TẦNG VÀ ĐÔ THỊ
THẨM ĐỊNH
Theo Văn bản số: 151 / KTHT&ĐT
Ngày 04 tháng 4 năm 2026
Ký tên:
Lê Công Trường

UỶ BAN NHÂN DÂN PHƯỜNG KHƯƠNG ĐÌNH BAN QUẢN LÝ DỰ ÁN ĐẦU TƯ - HẠ TẦNG PHƯỜNG KHƯƠNG ĐÌNH ĐƠN VỊ TƯ VẤN: CÔNG TY CỔ PHẦN ĐẦU TƯ HOÀNG PHÁT T&T	DỰ ÁN: CẢI TẠO ĐƯỜNG VÀ THOÁT NƯỚC NGÕ 105, 129 ĐƯỜNG NGUYỄN TRÃI, PHƯỜNG KHƯƠNG ĐÌNH BƯỚC: BÁO CÁO KINH TẾ KỸ THUẬT	THỰC HIỆN	PHẠM THỊ LƯƠNG	HÀ NỘI, THÁNG 04 NĂM 2026 CÔNG TY CỔ PHẦN ĐẦU TƯ HOÀNG PHÁT T&T GIÁM ĐỐC NGUYỄN MẠNH TÚ	BÌNH ĐỒ GIAO THÔNG VÀ THOÁT NƯỚC TUYẾN 5 NGÕ 129 - ĐƯỜNG NGUYỄN TRÃI
		CHỦ TRÌ THIẾT KẾ	LÊ DUY TÙNG		TỶ LỆ BẢN VẼ: 1/250 — BẢN VẼ SỐ: BDGT-TN-05
		CHỦ NHIỆM DỰ ÁN	PHẠM TRỌNG QUỲNH		LẦN XUẤT BẢN: 01 — MÃ SỐ SẢN PHẨM: TVHP.1.2026

BÌNH ĐỒ GIAO THÔNG VÀ THOÁT NƯỚC TUYẾN 5 : NGÕ 129 - ĐƯỜNG NGUYỄN TRÃI

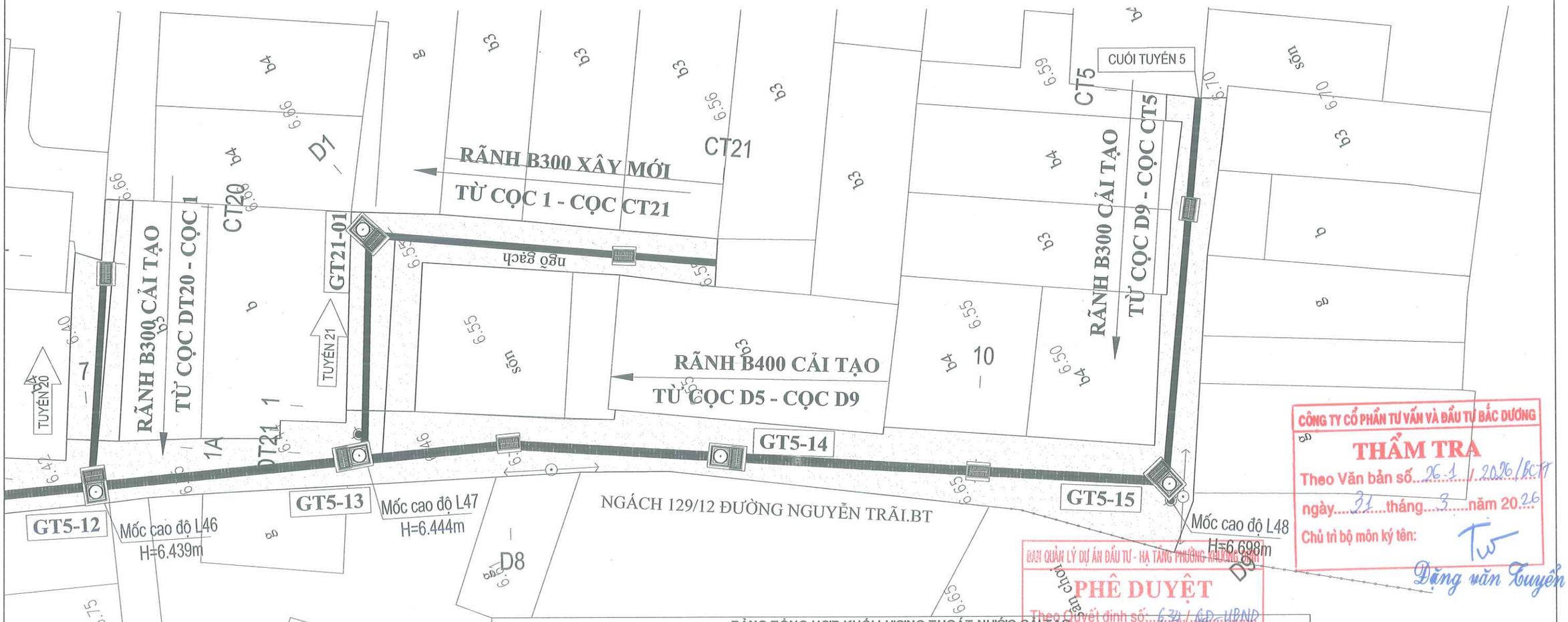

CÔNG TY CỔ PHẦN TƯ VẤN VÀ ĐẦU TƯ BẮC DƯƠNG
THẨM TRA
Theo Văn bản số: 26.1 / 2026/BCTT
ngày 31 tháng 3 năm 2026
Chủ trì bộ môn ký tên:
Đặng văn Tuyến

BAN QUẢN LÝ DỰ ÁN ĐẦU TƯ - HẠ TẦNG PHƯỜNG KHƯƠNG ĐÌNH
PHÊ DUYỆT
Theo Quyết định số: 634 / QĐ-UBND
ngày 07 tháng 4 năm 2026
Ký tên:
Vũ Thanh Nghị

BẢNG TỔNG HỢP KHỐI LƯỢNG THOÁT NƯỚC CẢI TẠO

STT	Địa điểm	Tên tuyến	Rãnh cải tạo (m)	Rãnh làm mới (m)	Ga cải tạo (Cái)	Ga làm mới (Cái)	Tấm song thu nước (tấm)	Ghi chú
2	Ngõ 129 - Nguyễn Trãi	Tuyến 5	B300: 16,18 m		10	5	5	Phá dỡ 05 Ga hiện trạng
			B400: 151,11 m	B400: 60,35 m				

GHI CHÚ:

- Mặt đường BTN C9.5
- Rãnh B300 Cải tạo
- Rãnh B300 xây mới
- Rãnh B400 cải tạo
- Rãnh B400 xây mới
- Vị trí song thu nước
- Hố ga xây mới
- Vỉa hè bê tông vân đá
- Hướng thoát nước
- G30 Tên ga thoát nước

THUYẾT MINH THIẾT KẾ

1. MẶT ĐƯỜNG:

Tuyến 5:

+ Chiều dài tuyến:L=244,28 m; Diện tích mặt đường S= 873,35 m2. Thảm tăng cường 01 lớp bê tông nhựa C9.5 dày 5cm, bù vênh bằng BTN C9.5 dày 1cm.

+ Đoạn từ cọc 1B đến cọc 4B, hoàn trả vỉa hè S=418.11m2

2. THOÁT NƯỚC:

Tuyến 5:

+ Cải tạo rãnh B=300, L= 16.18m từ cọc D9 - Cọc CT5. Cải tạo rãnh B400 từ cọc 5B đến cọc D9, L=151.11m.

+ Xây mới rãnh B400 từ cọc 1B đến cọc D2, L=59.82m và xây mới : 14 ga thu nước, 07 tấm song thu nước Composite ngăn mùi

Hướng thoát nước sau cải tạo theo Hướng thoát nước hiện trạng. Hệ thống thoát nước các tuyến được thoát vào hệ thống ga thu nước và kết nối với hệ thống thoát nước trong khu vực

UBND PHƯỜNG KHƯƠNG ĐÌNH
PHÒNG KINH TẾ, HẠ TẦNG VÀ ĐÔ THỊ
THẨM ĐỊNH
Theo Văn bản số: 151 / KTHT&ĐT
Ngày 04 tháng 4 năm 2026
Ký tên:
Lê Công Trường

UỶ BAN NHÂN DÂN PHƯỜNG KHƯƠNG ĐÌNH **BAN QUẢN LÝ DỰ ÁN ĐẦU TƯ - HẠ TẦNG PHƯỜNG KHƯƠNG ĐÌNH**	**DỰ ÁN: CẢI TẠO ĐƯỜNG VÀ THOÁT NƯỚC NGÕ 105, 129 ĐƯỜNG NGUYỄN TRÃI, PHƯỜNG KHƯƠNG ĐÌNH**	THỰC HIỆN	PHẠM THỊ LƯƠNG	HÀ NỘI, THÁNG 04 NĂM 2026 CÔNG TY CỔ PHẦN ĐẦU TƯ HOÀNG PHÁT T&T GIÁM ĐỐC NGUYỄN MẠNH TÚ	BÌNH ĐỒ GIAO THÔNG VÀ THOÁT NƯỚC TUYẾN 5 NGÕ 129 - ĐƯỜNG NGUYỄN TRÃI
ĐƠN VỊ TƯ VẤN: **CÔNG TY CỔ PHẦN ĐẦU TƯ HOÀNG PHÁT T&T**	BƯỚC: BÁO CÁO KINH TẾ KỸ THUẬT	CHỦ TRÌ THIẾT KẾ	LÊ DUY TÙNG		TỶ LỆ BẢN VẼ: 1/250 — BẢN VẼ SỐ: BDGT-TN-06
		CHỦ NHIỆM DỰ ÁN	PHẠM TRỌNG QUỲNH		LẦN XUẤT BẢN: 01 — MÃ SỐ SẢN PHẨM: TVHP.1.2026

BÌNH ĐỒ GIAO THÔNG VÀ THOÁT NƯỚC TUYẾN 7, TUYẾN 8 : NGÕ 129 - ĐƯỜNG NGUYỄN TRÃI

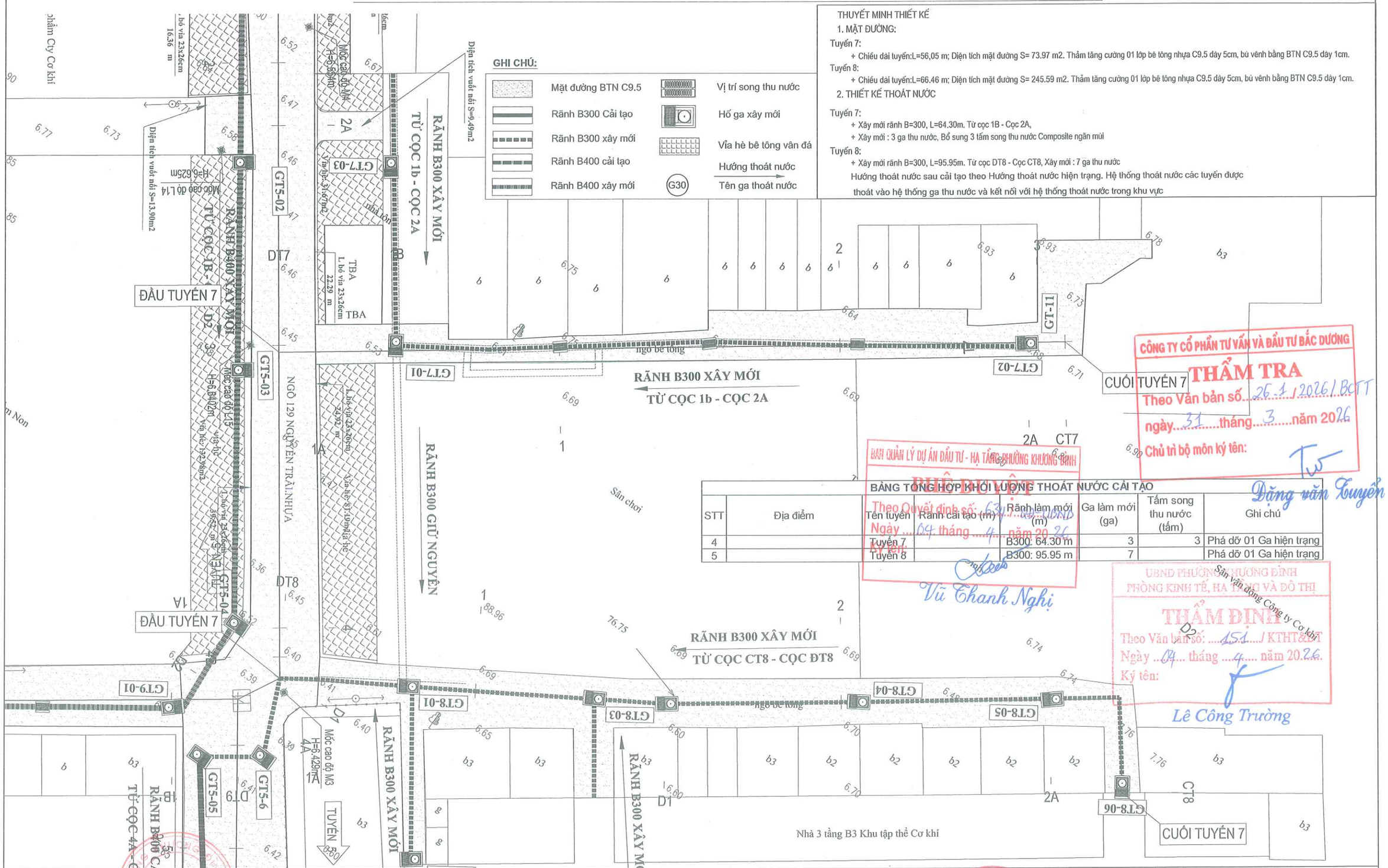

THUYẾT MINH THIẾT KẾ

1. MẶT ĐƯỜNG:

Tuyến 7:

+ Chiều dài tuyến:L=56,05 m; Diện tích mặt đường S= 73.97 m2. Thảm tăng cường 01 lớp bê tông nhựa C9.5 dày 5cm, bù vênh bằng BTN C9.5 dày 1cm.

Tuyến 8:

+ Chiều dài tuyến:L=66.46 m; Diện tích mặt đường S= 245.59 m2. Thảm tăng cường 01 lớp bê tông nhựa C9.5 dày 5cm, bù vênh bằng BTN C9.5 dày 1cm.

2. THIẾT KẾ THOÁT NƯỚC

Tuyến 7:

+ Xây mới rãnh B=300, L=64.30m. Từ cọc 1B - Cọc 2A,

+ Xây mới : 3 ga thu nước, Bổ sung 3 tấm song thu nước Composite ngăn mùi

Tuyến 8:

+ Xây mới rãnh B=300, L=95.95m. Từ cọc DT8 - Cọc CT8, Xây mới : 7 ga thu nước

Hướng thoát nước sau cải tạo theo Hướng thoát nước hiện trạng. Hệ thống thoát nước các tuyến được thoát vào hệ thống ga thu nước và kết nối với hệ thống thoát nước trong khu vực

BẢNG TỔNG HỢP KHỐI LƯỢNG THOÁT NƯỚC CẢI TẠO

STT	Địa điểm	Tên tuyến	Rãnh cải tạo (m)	Rãnh làm mới (m)	Ga làm mới (ga)	Tấm song thu nước (tấm)	Ghi chú
4		Tuyến 7		B300: 64.30 m	3	3	Phá dỡ 01 Ga hiện trạng
5		Tuyến 8		B300: 95.95 m	7		Phá dỡ 01 Ga hiện trạng

CÔNG TY CỔ PHẦN TƯ VẤN VÀ ĐẦU TƯ BẮC DƯƠNG
THẨM TRA
Theo Văn bản số: 26.1/2026/BCTT
ngày 31 tháng 3 năm 2026
Chủ trì bộ môn ký tên:
Đặng văn Tuyển

BAN QUẢN LÝ DỰ ÁN ĐẦU TƯ - HẠ TẦNG PHƯỜNG KHƯƠNG ĐÌNH
PHÊ DUYỆT
Theo Quyết định số: 631/QĐ-UBND
Ngày 04 tháng 4 năm 2026
Ký tên:
Vũ Thanh Nghị

UBND PHƯỜNG KHƯƠNG ĐÌNH
PHÒNG KINH TẾ, HẠ TẦNG VÀ ĐÔ THỊ
THẨM ĐỊNH
Theo Văn bản số: 151 / KTHT&HT
Ngày 04 tháng 4 năm 2026
Ký tên:
Lê Công Trường

UỶ BAN NHÂN DÂN PHƯỜNG KHƯƠNG ĐÌNH BAN QUẢN LÝ DỰ ÁN ĐẦU TƯ - HẠ TẦNG PHƯỜNG KHƯƠNG ĐÌNH ĐƠN VỊ TƯ VẤN: CÔNG TY CỔ PHẦN ĐẦU TƯ HOÀNG PHÁT T&T	DỰ ÁN: CẢI TẠO ĐƯỜNG VÀ THOÁT NƯỚC NGÕ 105, 129 ĐƯỜNG NGUYỄN TRÃI, PHƯỜNG KHƯƠNG ĐÌNH BƯỚC: BÁO CÁO KINH TẾ KỸ THUẬT	THỰC HIỆN: PHẠM THỊ LƯƠNG CHỦ TRÌ THIẾT KẾ: LÊ DUY TÙNG CHỦ NHIỆM DỰ ÁN: PHẠM TRỌNG QUỲNH	HÀ NỘI, THÁNG 04 NĂM 2026 CÔNG TY CỔ PHẦN ĐẦU TƯ HOÀNG PHÁT T&T GIÁM ĐỐC NGUYỄN MẠNH TÚ	BÌNH ĐỒ GIAO THÔNG VÀ THOÁT NƯỚC TUYẾN 7,8 NGÕ 129 - ĐƯỜNG NGUYỄN TRÃI TỶ LỆ BẢN VẼ: 1/250 — BẢN VẼ SỐ: BDGT-TN-07 LẦN XUẤT BẢN: 01 — MÃ SỐ SẢN PHẨM: TVHP.1.2026

BÌNH ĐỒ GIAO THÔNG VÀ THOÁT NƯỚC TUYẾN 9 : NGÕ 129 - ĐƯỜNG NGUYỄN TRÃI

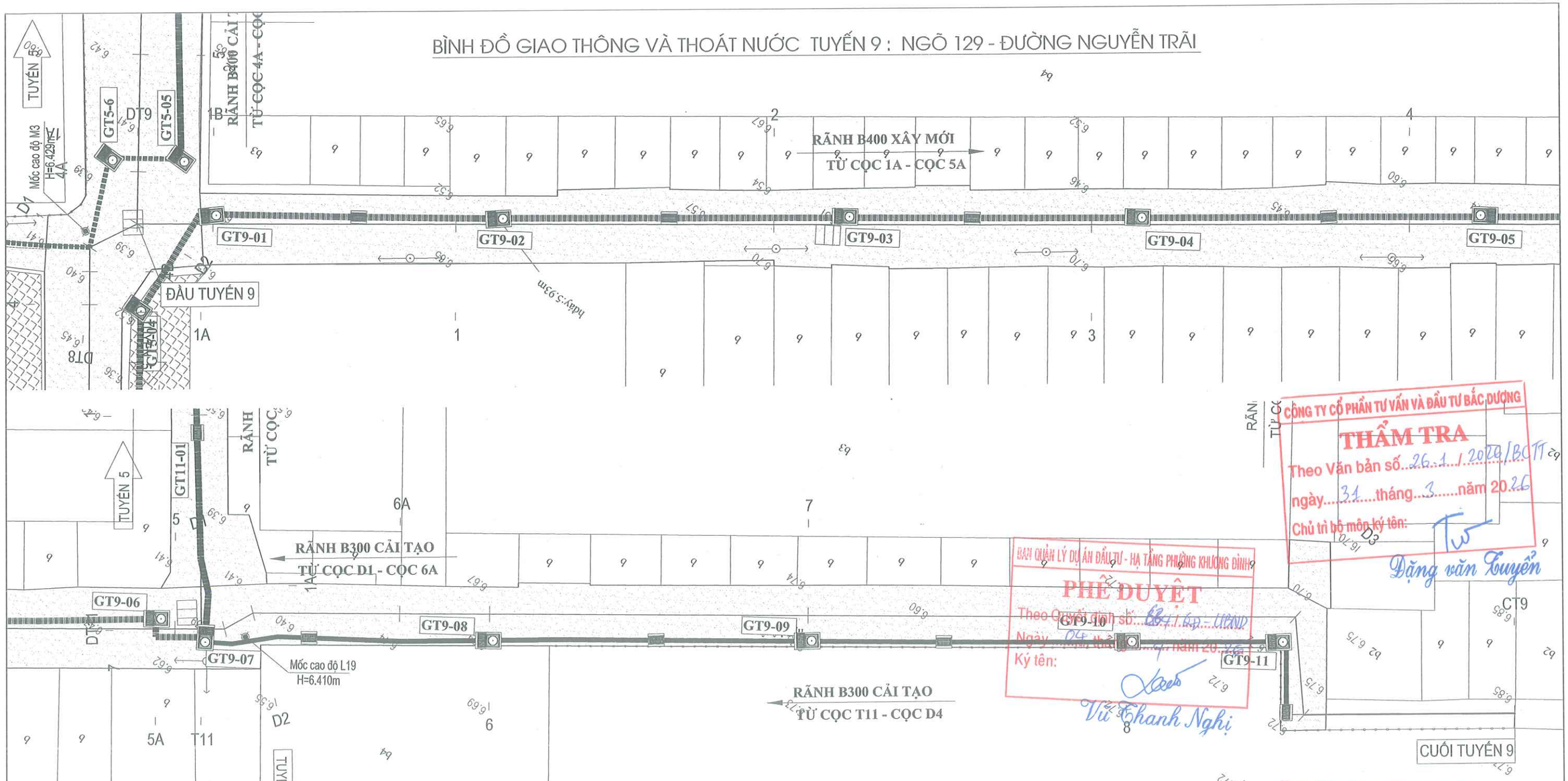

BẢNG TỔNG HỢP KHỐI LƯỢNG THOÁT NƯỚC CẢI TẠO							
STT	Địa điểm	Tên tuyến	Rãnh cải tạo (m)	Rãnh làm mới (m)	Ga làm mới (ga)	Tấm song thu nước (tấm)	Ghi chú
6		Tuyến 9	B300: 72.58 m	B400: 97.79 m	11	8	Phá dỡ 01 Ga hiện trạng

GHI CHÚ:

- Mặt đường BTN C9.5
- Rãnh B300 Cải tạo
- Rãnh B300 xây mới
- Rãnh B400 cải tạo
- Rãnh B400 xây mới
- Vị trí song thu nước
- Hố ga xây mới
- Vỉa hè bê tông vân đá
- Hướng thoát nước
- G30 Tên ga thoát nước

THUYẾT MINH THIẾT KẾ

1. MẶT ĐƯỜNG:

Tuyến 9:

+ Chiều dài tuyến:L=189,98 m; Diện tích mặt đường S= 772,31 m2. Thảm tăng cường 01 lớp bê tông nhựa C9.5 dày 5cm, bù vênh bằng BTN C9.5 dày 1cm.

2. THIẾT KẾ THOÁT NƯỚC

Tuyến 9:

+ Cải tạo rãnh B=300, L= 72.58m từ cọc T11 - Cọc D4, Xây mới rãnh B400, L=97.97m từ cọc DT9 đến cọc T11

+ Xây mới : 11 ga thu nước, Bổ sung 8 tấm song thu nước Composite ngăn mùi

Hướng thoát nước sau cải tạo theo Hướng thoát nước hiện trạng. Hệ thống thoát nước các tuyến được thoát vào hệ thống ga thu nước và kết nối với hệ thống thoát nước trong khu vực

CÔNG TY CỔ PHẦN TƯ VẤN VÀ ĐẦU TƯ BẮC DƯƠNG
THẨM TRA
Theo Văn bản số: 26.1./2026/BCTT
ngày: 31 tháng: 3 năm 2026
Chủ trì bộ môn ký tên:
Đặng văn Tuyến

BAN QUẢN LÝ DỰ ÁN ĐẦU TƯ - HẠ TẦNG PHƯỜNG KHƯƠNG ĐÌNH
PHÊ DUYỆT
Theo Quyết định số: 684/QĐ-UBND
Ngày: 04 tháng 4 năm 2026
Ký tên:
Vũ Thanh Nghị

UBND PHƯỜNG KHƯƠNG ĐÌNH
PHÒNG KINH TẾ, HẠ TẦNG VÀ ĐÔ THỊ
THẨM ĐỊNH
Theo Văn bản số: 451 / KTHT&ĐT
Ngày 04 tháng 4 năm 2026
Ký tên:
Lê Công Trường

UỶ BAN NHÂN DÂN PHƯỜNG KHƯƠNG ĐÌNH BAN QUẢN LÝ DỰ ÁN ĐẦU TƯ - HẠ TẦNG PHƯỜNG KHƯƠNG ĐÌNH ĐƠN VỊ TƯ VẤN: CÔNG TY CỔ PHẦN ĐẦU TƯ HOÀNG PHÁT T&T	DỰ ÁN: CẢI TẠO ĐƯỜNG VÀ THOÁT NƯỚC NGÕ 105, 129 ĐƯỜNG NGUYỄN TRÃI, PHƯỜNG KHƯƠNG ĐÌNH BƯỚC: BÁO CÁO KINH TẾ KỸ THUẬT	THỰC HIỆN: PHẠM THỊ LƯƠNG CHỦ TRÌ THIẾT KẾ: LÊ DUY TÙNG CHỦ NHIỆM DỰ ÁN: PHẠM TRỌNG QUỲNH	HÀ NỘI, THÁNG 04 NĂM 2026 CÔNG TY CỔ PHẦN ĐẦU TƯ HOÀNG PHÁT T&T GIÁM ĐỐC NGUYỄN MẠNH TÚ	BÌNH ĐỒ GIAO THÔNG VÀ THOÁT NƯỚC TUYẾN 9 NGÕ 129 - ĐƯỜNG NGUYỄN TRÃI TỶ LỆ BẢN VẼ: 1/250 — BẢN VẼ SỐ: BDGT-TN-08 LẦN XUẤT BẢN: 01 — MÃ SỐ SẢN PHẨM: TVHP.1.2026

BÌNH ĐỒ GIAO THÔNG VÀ THOÁT NƯỚC TUYẾN 10 : NGÁCH 129/2 - ĐƯỜNG NGUYỄN TRÃI

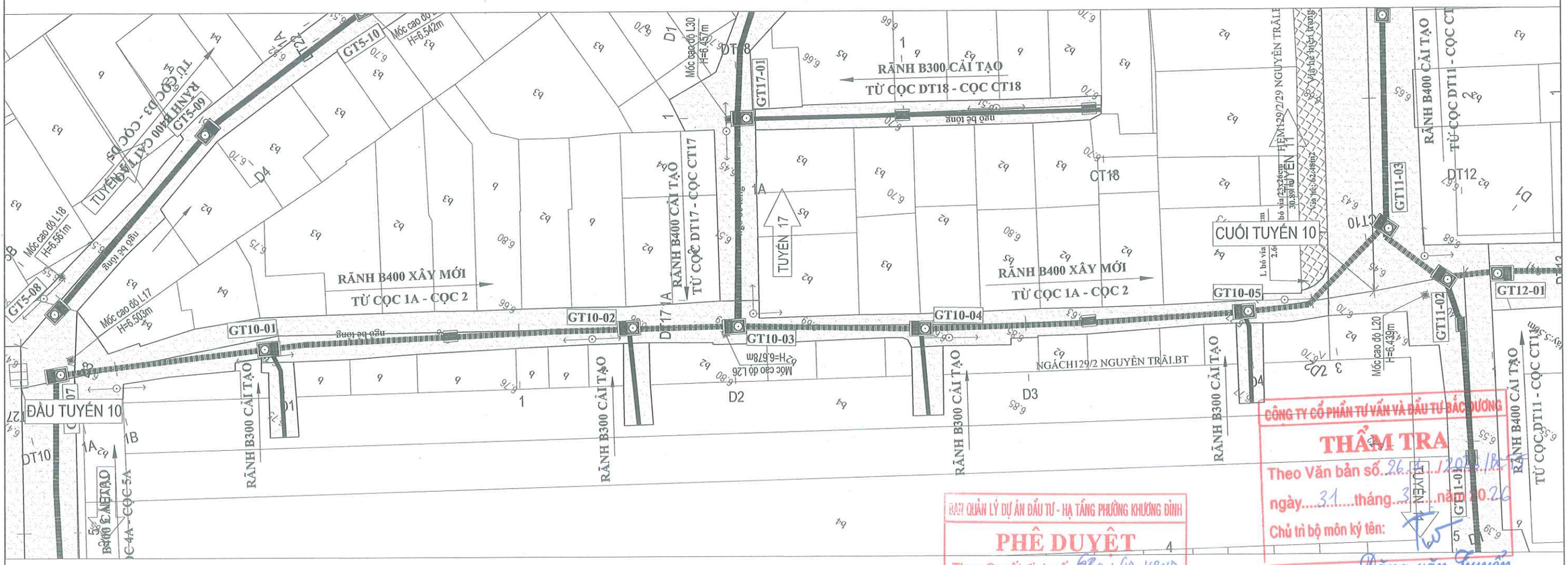

CÔNG TY CỔ PHẦN TƯ VẤN VÀ ĐẦU TƯ BẮC DƯƠNG
THẨM TRA
Theo Văn bản số: 26/ ... / 2026 / BC-TT
ngày 31 tháng 3 năm 2026
Chủ trì bộ môn ký tên:
Đặng văn Tuyến

BAN QUẢN LÝ DỰ ÁN ĐẦU TƯ - HẠ TẦNG PHƯỜNG KHƯƠNG ĐÌNH
PHÊ DUYỆT
Theo Quyết định số: 634 / QĐ-UBND
Ngày 04 tháng 4 năm 2026
Ký tên:
Vũ Thanh Nghị

UBND PHƯỜNG KHƯƠNG ĐÌNH
PHÒNG KINH TẾ, HẠ TẦNG VÀ ĐÔ THỊ
THẨM ĐỊNH
Theo Văn bản số: 151 / KTHT&ĐT
Ngày 04 tháng 4 năm 2026
Ký tên:
Lê Công Trường

BẢNG TỔNG HỢP KHỐI LƯỢNG THOÁT NƯỚC CẢI TẠO

STT	Địa điểm	Tên tuyến	Rãnh cải tạo (m)	Rãnh làm mới (m)	Ga cải tạo (Cái)	Ga làm mới (Cái)	Tấm song thu nước (tấm)	Ghi chú
7	Ngách 129/2- Nguyễn Trãi	Tuyến 10	B300: 25.49 m	B400: 95.40 m		5	2	Phá dỡ 02 Ga hiện trạng

THUYẾT MINH THIẾT KẾ

1. MẶT ĐƯỜNG:

Tuyến 10:

+ Chiều dài tuyến:L=95 m; Diện tích mặt đường S= 251,09 m2. Thảm tăng cường 01 lớp bê tông nhựa C9.5 dày 5cm, bù vênh bằng BTN C9.5 dày 1cm.

2. THIẾT KẾ THOÁT NƯỚC

Tuyến 10

+ Xây mới rãnh B=400, L= 95,4m. Từ cọc 1A - Cọc 2, Cải tạo rãnh B300, L=25.49m tại các vị trí lối vào cầu thang

+ Xây mới : 1 ga thu nước, Bổ sung 6 tấm song thu nước Composite ngăn mùi

Hướng thoát nước sau cải tạo theo Hướng thoát nước hiện trạng. Hệ thống thoát nước các tuyến được thoát vào hệ thống ga thu nước và kết nối với hệ thống thoát nước trong khu vực

GHI CHÚ:

- Mặt đường BTN C9.5
- Rãnh B300 Cải tạo
- Rãnh B300 xây mới
- Rãnh B400 cải tạo
- Rãnh B400 xây mới
- Vị trí song thu nước
- Hố ga xây mới
- Vỉa hè bê tông vân đá
- Hướng thoát nước
- G30 Tên ga thoát nước

UỶ BAN NHÂN DÂN PHƯỜNG KHƯƠNG ĐÌNH
BAN QUẢN LÝ DỰ ÁN ĐẦU TƯ - HẠ TẦNG PHƯỜNG KHƯƠNG ĐÌNH

ĐƠN VỊ TƯ VẤN:
CÔNG TY CỔ PHẦN ĐẦU TƯ HOÀNG PHÁT T&T

DỰ ÁN: CẢI TẠO ĐƯỜNG VÀ THOÁT NƯỚC NGÕ 105, 129 ĐƯỜNG NGUYỄN TRÃI, PHƯỜNG KHƯƠNG ĐÌNH

BƯỚC: BÁO CÁO KINH TẾ KỸ THUẬT

THỰC HIỆN	PHẠM THỊ LƯƠNG	
CHỦ TRÌ THIẾT KẾ	LÊ DUY TÙNG	
CHỦ NHIỆM DỰ ÁN	PHẠM TRỌNG QUỲNH	

HÀ NỘI, THÁNG 04 NĂM 2026
CÔNG TY CỔ PHẦN ĐẦU TƯ HOÀNG PHÁT T&T
GIÁM ĐỐC
NGUYỄN MẠNH TÚ

BÌNH ĐỒ GIAO THÔNG VÀ THOÁT NƯỚC
TUYẾN 10 NGÁCH 129/2
ĐƯỜNG NGUYỄN TRÃI

TỶ LỆ BẢN VẼ: 1/250	BẢN VẼ SỐ: BDGT-TN-09
LẦN XUẤT BẢN: 01	MÃ SỐ SẢN PHẨM: TVHP.1.2026

BÌNH ĐỒ GIAO THÔNG VÀ THOÁT NƯỚC TUYẾN 11 : HẺM 129/2/29 - ĐƯỜNG NGUYỄN TRÃI

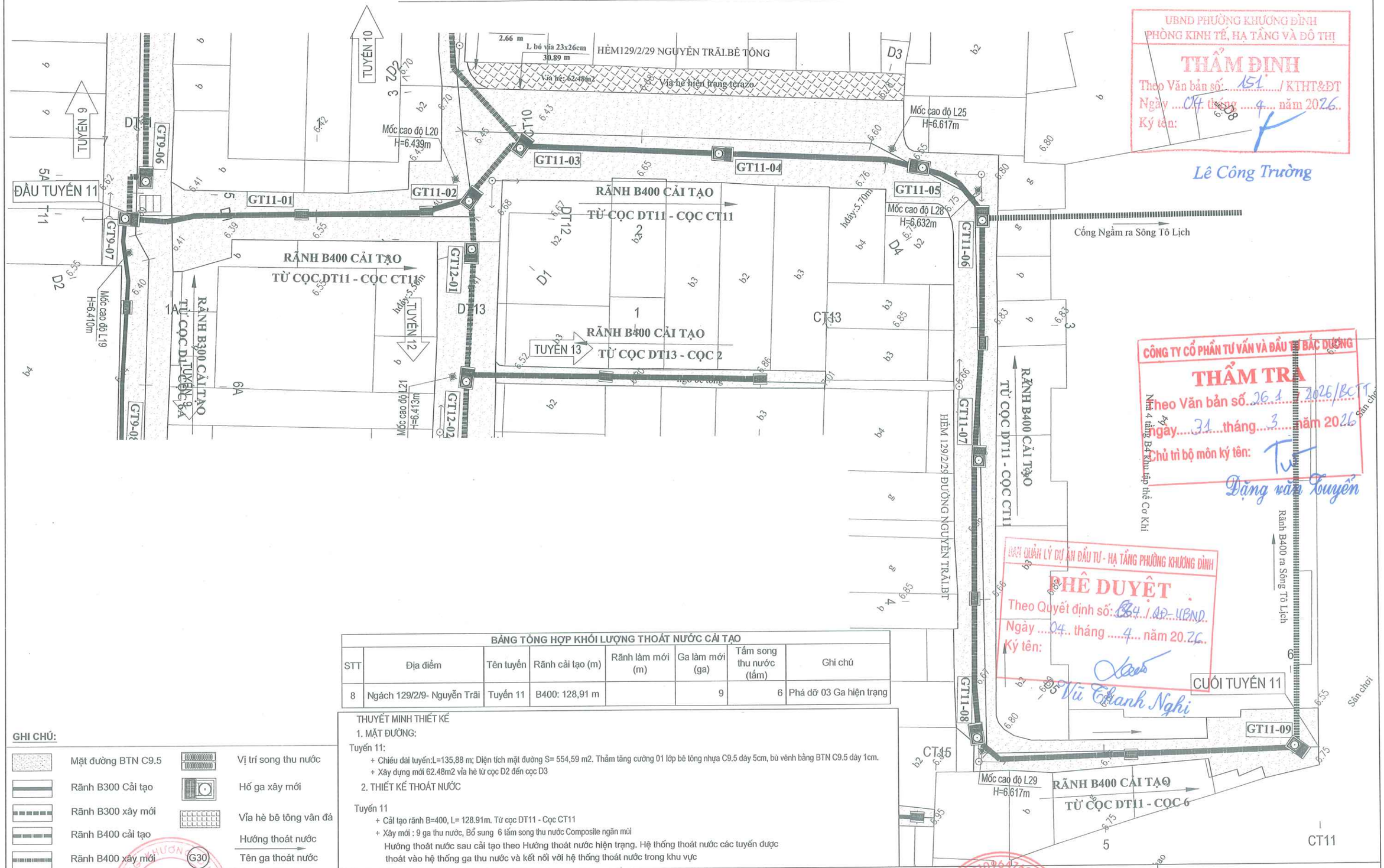

UBND PHƯỜNG KHƯƠNG ĐÌNH
PHÒNG KINH TẾ, HẠ TẦNG VÀ ĐÔ THỊ
THẨM ĐỊNH
Theo Văn bản số: 151 / KTHT&ĐT
Ngày 04 tháng 4 năm 2026
Ký tên:
Lê Công Trường

CÔNG TY CỔ PHẦN TƯ VẤN VÀ ĐẦU TƯ BẮC DƯƠNG
THẨM TRA
Theo Văn bản số 261 / 2026/BCTT
ngày 31 tháng 3 năm 2026
Chủ trì bộ môn ký tên:
Đặng văn Tuyến

BAN QUẢN LÝ DỰ ÁN ĐẦU TƯ - HẠ TẦNG PHƯỜNG KHƯƠNG ĐÌNH
PHÊ DUYỆT
Theo Quyết định số: 364 / QĐ-UBND
Ngày 04 tháng 4 năm 2026
Ký tên:
Vũ Thanh Nghi

BẢNG TỔNG HỢP KHỐI LƯỢNG THOÁT NƯỚC CẢI TẠO

STT	Địa điểm	Tên tuyến	Rãnh cải tạo (m)	Rãnh làm mới (m)	Ga làm mới (ga)	Tấm song thu nước (tấm)	Ghi chú
8	Ngách 129/2/9- Nguyễn Trãi	Tuyến 11	B400: 128,91 m		9	6	Phá dỡ 03 Ga hiện trạng

GHI CHÚ:

- Mặt đường BTN C9.5
- Rãnh B300 Cải tạo
- Rãnh B300 xây mới
- Rãnh B400 cải tạo
- Rãnh B400 xây mới
- Vị trí song thu nước
- Hố ga xây mới
- Vỉa hè bê tông vân đá
- Hướng thoát nước
- G30 Tên ga thoát nước

THUYẾT MINH THIẾT KẾ

1. MẶT ĐƯỜNG:

Tuyến 11:

+ Chiều dài tuyến:L=135,88 m; Diện tích mặt đường S= 554,59 m2. Thảm tăng cường 01 lớp bê tông nhựa C9.5 dày 5cm, bù vênh bằng BTN C9.5 dày 1cm.
+ Xây dựng mới 62.48m2 vỉa hè từ cọc D2 đến cọc D3

2. THIẾT KẾ THOÁT NƯỚC

Tuyến 11

+ Cải tạo rãnh B=400, L= 128.91m. Từ cọc DT11 - Cọc CT11
+ Xây mới : 9 ga thu nước, Bổ sung 6 tấm song thu nước Composite ngăn mùi

Hướng thoát nước sau cải tạo theo Hướng thoát nước hiện trạng. Hệ thống thoát nước các tuyến được thoát vào hệ thống ga thu nước và kết nối với hệ thống thoát nước trong khu vực

UỶ BAN NHÂN DÂN PHƯỜNG KHƯƠNG ĐÌNH
BAN QUẢN LÝ DỰ ÁN ĐẦU TƯ - HẠ TẦNG PHƯỜNG KHƯƠNG ĐÌNH

ĐƠN VỊ TƯ VẤN:
CÔNG TY CỔ PHẦN ĐẦU TƯ HOÀNG PHÁT T&T

DỰ ÁN: CẢI TẠO ĐƯỜNG VÀ THOÁT NƯỚC NGÕ 105, 129 ĐƯỜNG NGUYỄN TRÃI, PHƯỜNG KHƯƠNG ĐÌNH

BƯỚC: BÁO CÁO KINH TẾ KỸ THUẬT

THỰC HIỆN	PHẠM THỊ LƯƠNG	
CHỦ TRÌ THIẾT KẾ	LÊ DUY TÙNG	
CHỦ NHIỆM DỰ ÁN	PHẠM TRỌNG QUỲNH	

HÀ NỘI, THÁNG 04 NĂM 2026
CÔNG TY CỔ PHẦN ĐẦU TƯ HOÀNG PHÁT T&T
GIÁM ĐỐC
NGUYỄN MẠNH TÚ

BÌNH ĐỒ GIAO THÔNG VÀ THOÁT NƯỚC
TUYẾN 11 HẺM 129/2/29
ĐƯỜNG NGUYỄN TRÃI

TỶ LỆ BẢN VẼ: 1/250	BẢN VẼ SỐ: BDGT-TN-10
LẦN XUẤT BẢN: 01	MÃ SỐ SẢN PHẨM: TVHP.1.2026

BÌNH ĐỒ GIAO THÔNG VÀ THOÁT NƯỚC TUYẾN 12; 13; 14; 15; 16

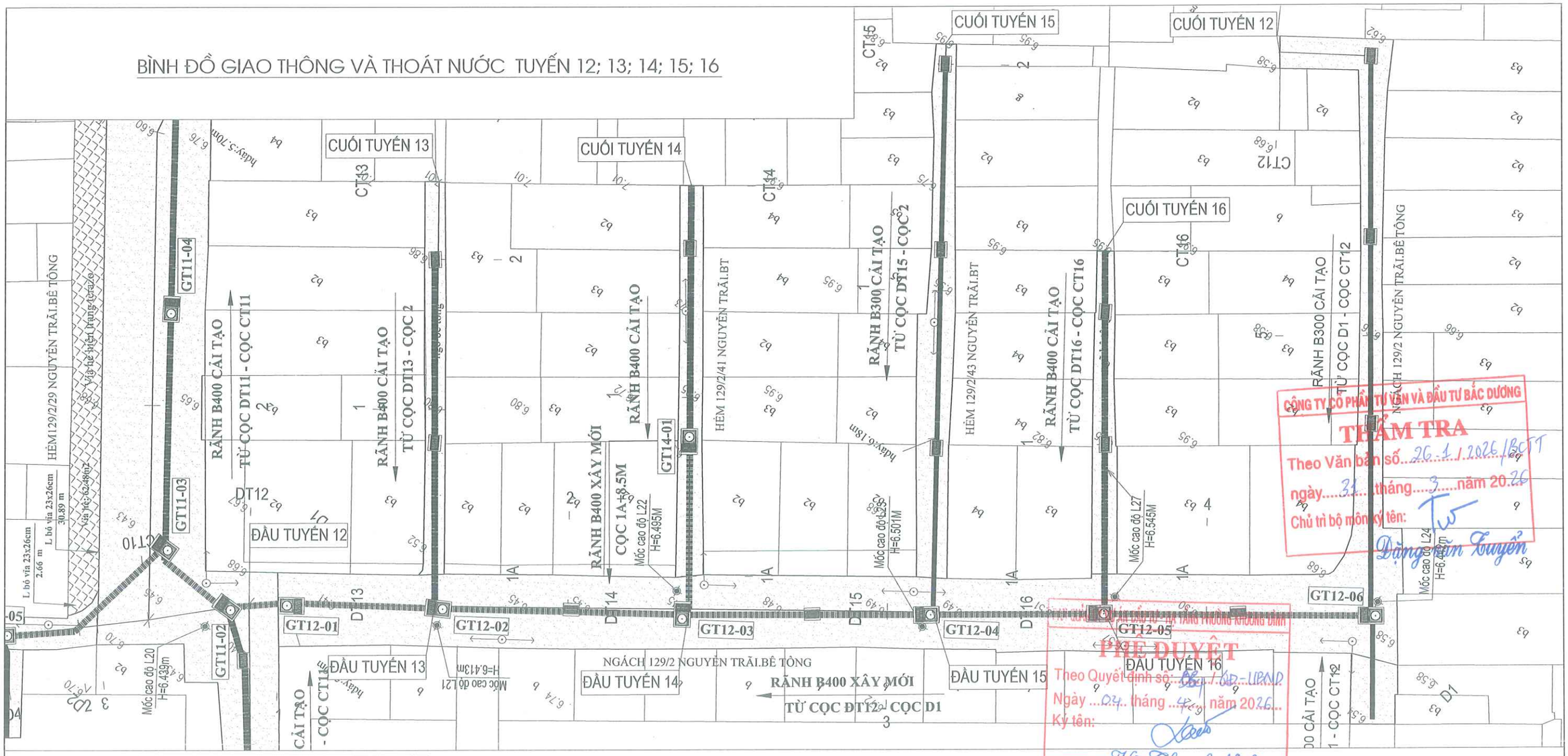

CÔNG TY CỔ PHẦN TƯ VẤN VÀ ĐẦU TƯ BẮC DƯƠNG
THẨM TRA
Theo Văn bản số 26.1/2026/BCTT
ngày 31 tháng 3 năm 2026
Chủ trì bộ môn ký tên: Đặng Văn Tuyển

PHÊ DUYỆT
Theo Quyết định số: 66 / QĐ-UBND
Ngày 04 tháng 4 năm 2026
Ký tên: Vũ Thanh Nghị

UBND PHƯỜNG KHƯƠNG ĐÌNH
PHÒNG KINH TẾ, HẠ TẦNG VÀ ĐÔ THỊ
THẨM ĐỊNH
Theo Văn bản số: 151 / KTHT&ĐT
Ngày 04 tháng 4 năm 2026
Ký tên: Lê Công Trường

BẢNG TỔNG HỢP KHỐI LƯỢNG THOÁT NƯỚC CẢI TẠO

STT	Địa điểm	Tên tuyến	Rãnh cải tạo (m)	Rãnh làm mới (m)	Ga làm mới (ga)	Tấm song thu nước (tấm)	Ghi chú
9	Ngách 129/2- Nguyễn Trãi	Tuyến 12	B300: 40,80 m	B400: 71,69 m	6	6	Phá dỡ 01 Ga hiện trạng
10		Tuyến 13	B400: 21,61 m		-	2	-
11	Hẻm 129/2/41- Nguyễn Trãi	Tuyến 14	B400: 15,59 m	B400: 10,34 m	-	2	-
12	Hẻm 129/2/43- Nguyễn Trãi	Tuyến 15	B300: 34,12 m		-	3	-

GHI CHÚ:

- Mặt đường BTN C9.5
- Rãnh B300 Cải tạo
- Rãnh B300 xây mới
- Rãnh B400 cải tạo
- Rãnh B400 xây mới
- Vị trí song thu nước
- Hố ga xây mới
- Vỉa hè bê tông vân đá
- Hướng thoát nước
- G30 Tên ga thoát nước

THUYẾT MINH THIẾT KẾ

1. MẶT ĐƯỜNG:

Tuyến 12:
+ Chiều dài tuyến:L=110,87 m; Diện tích mặt đường S= 391,61 m2. Thảm tăng cường 01 lớp bê tông nhựa C9.5 dày 5cm, bù vênh bằng BTN C9.5 dày 1cm.

Tuyến 13:
+ Chiều dài tuyến:L=26,41 m; Diện tích mặt đường S= 31,61 m2. Thảm tăng cường 01 lớp bê tông nhựa C9.5 dày 5cm, bù vênh bằng BTN C9.5 dày 1cm.

Tuyến 14:
+ Chiều dài tuyến:L=26,35 m; Diện tích mặt đường S= 37,36 m2. Thảm tăng cường 01 lớp bê tông nhựa C9.5 dày 5cm, bù vênh bằng BTN C9.5 dày 1cm.

Tuyến 15:
+ Chiều dài tuyến:L=35,34 m; Diện tích mặt đường S= 59,46 m2. Thảm tăng cường 01 lớp bê tông nhựa C9.5 dày 5cm, bù vênh bằng BTN C9.5 dày 1cm.

Tuyến 16:
+ Chiều dài tuyến:L=22,56 m; Diện tích mặt đường S= 28,12 m2. Thảm tăng cường 01 lớp bê tông nhựa C9.5 dày 5cm, bù vênh bằng BTN C9.5 dày 1cm.

2. THIẾT KẾ THOÁT NƯỚC

Tuyến 12:
+ Cải tạo rãnh B=300, L= 40.80m. Từ cọc D1 - Cọc CT12, Xây mới rãnh B400, từ cọc DT12 - cọc D1. L=71.69m
+ Xây mới : 6 ga thu nước, Bổ sung 6 tấm song thu nước Composite ngăn mùi

Tuyến 13:
+ Cải tạo rãnh B=400, L= 21,61m. Từ cọc DT13 - Cọc 2,
+ Bổ sung 2 tấm song thu nước Composite ngăn mùi

Tuyến 14:
Cải tạo rãnh B=400, L=15.59m. Từ cọc CT14 - Cọc 2, Xây mới rãnh B400, từ cọc DT14 - cọc 2. L=10.34m
+ Bổ sung 2 tấm song thu nước Composite ngăn mùi

Tuyến 15:
+ Cải tạo rãnh B=300, L= 34,12m. Từ cọc DT15 - Cọc 2,
+ Bổ sung 3 tấm song thu nước Composite ngăn mùi

Tuyến 16:
+ Cải tạo rãnh B=400, L= 22,56m. Từ cọc DT16 - Cọc CT16,
+ Bổ sung 2 tấm song thu nước Composite ngăn mùi

Hướng thoát nước sau cải tạo theo Hướng thoát nước hiện trạng. Hệ thống thoát nước các tuyến được thoát vào hệ thống ga thu nước và kết nối với hệ thống thoát nước trong khu vực

UỶ BAN NHÂN DÂN PHƯỜNG KHƯƠNG ĐÌNH BAN QUẢN LÝ DỰ ÁN ĐẦU TƯ - HẠ TẦNG PHƯỜNG KHƯƠNG ĐÌNH	DỰ ÁN: CẢI TẠO ĐƯỜNG VÀ THOÁT NƯỚC NGÕ 105, 129 ĐƯỜNG NGUYỄN TRÃI, PHƯỜNG KHƯƠNG ĐÌNH	THỰC HIỆN: PHẠM THỊ LƯƠNG	HÀ NỘI, THÁNG 04 NĂM 2026 CÔNG TY CỔ PHẦN ĐẦU TƯ HOÀNG PHÁT T&T GIÁM ĐỐC NGUYỄN MẠNH TÚ
ĐƠN VỊ TƯ VẤN: CÔNG TY CỔ PHẦN ĐẦU TƯ HOÀNG PHÁT T&T	BƯỚC: BÁO CÁO KINH TẾ KỸ THUẬT	CHỦ TRÌ THIẾT KẾ: LÊ DUY TÙNG	BÌNH ĐỒ GIAO THÔNG VÀ THOÁT NƯỚC TUYẾN 12; 13; 14; 15;16 NGÁCH 129/2 - ĐƯỜNG NGUYỄN TRÃI
		CHỦ NHIỆM DỰ ÁN: PHẠM TRỌNG QUỲNH	TỶ LỆ BẢN VẼ: 1/250 — BẢN VẼ SỐ: BDGT-TN-11 LẦN XUẤT BẢN: 01 — MÃ SỐ SẢN PHẨM: TVHP.1.2026

BÌNH ĐỒ GIAO THÔNG VÀ THOÁT NƯỚC TUYẾN 17; 18

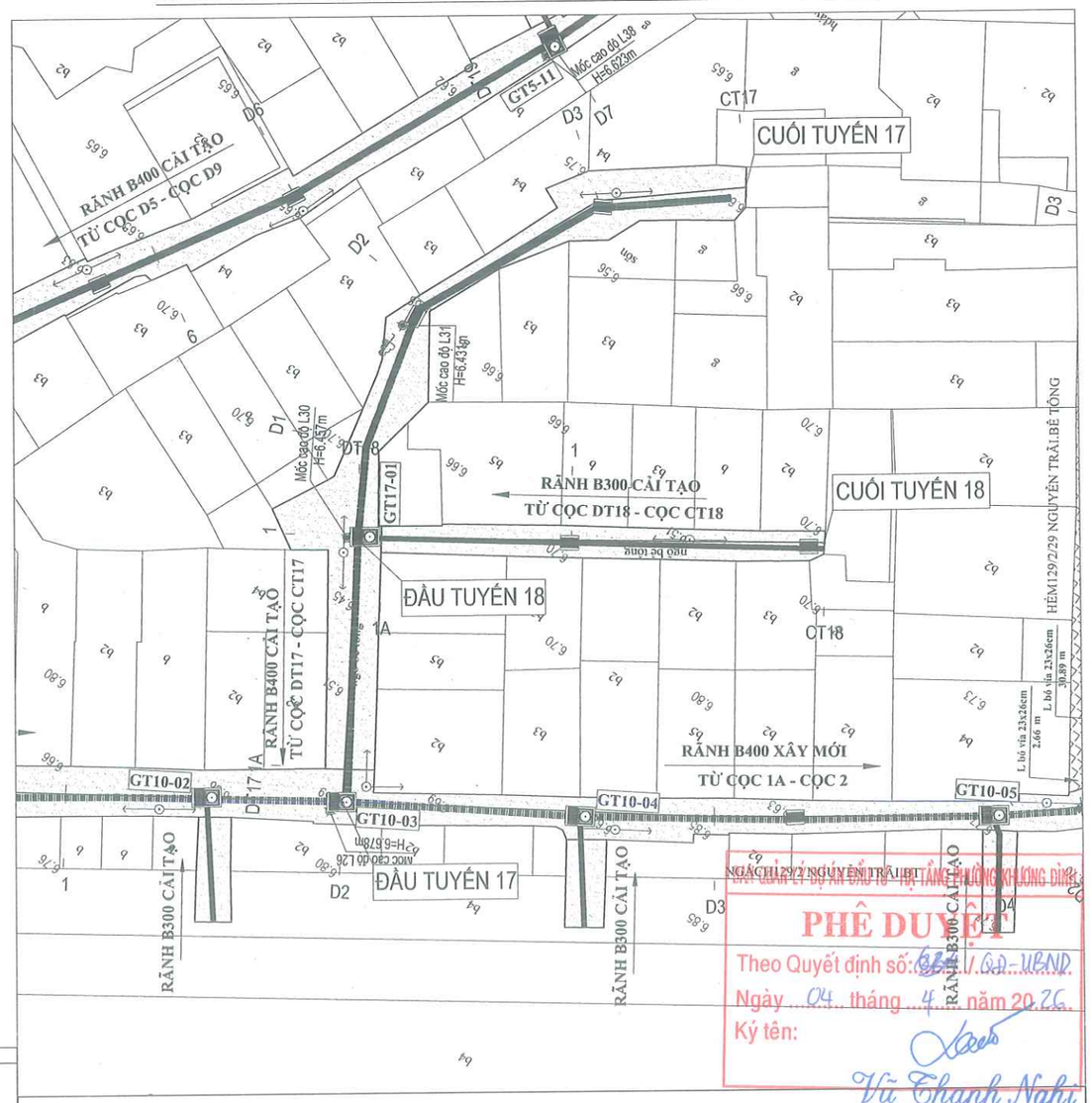

BẢNG TỔNG HỢP KHỐI LƯỢNG THOÁT NƯỚC CẢI TẠO

STT	Địa điểm	Tên tuyến	Rãnh cải tạo (m)	Rãnh làm mới (m)	Ga làm mới (ga)	Tấm song thu nước (tấm)	Ghi chú
14	Ngách 129/2- Nguyễn Trãi	Tuyến 17	B400: 45,80 m		1	2	Phá dỡ 01 Ga hiện trạng
15		Tuyến 18	B300: 25,47 m		-	2	-

GHI CHÚ:

- Mặt đường BTN C9.5
- Rãnh B300 Cải tạo
- Rãnh B300 xây mới
- Rãnh B400 cải tạo
- Rãnh B400 xây mới
- Vị trí song thu nước
- Hố ga xây mới
- Vỉa hè bê tông vân đá
- Hướng thoát nước
- G30 — Tên ga thoát nước

THUYẾT MINH THIẾT KẾ

1. MẶT ĐƯỜNG:

Tuyến 17:

+ Chiều dài tuyến:L=46,82 m; Diện tích mặt đường S= 215,77 m2. Thảm tăng cường 01 lớp bê tông nhựa C9.5 dày 5cm, bù vênh bằng BTN C9.5 dày 1cm.

Tuyến 18:

+ Chiều dài tuyến:L=25,49 m; Diện tích mặt đường S= 119,23 m2. Thảm tăng cường 01 lớp bê tông nhựa C9.5 dày 5cm, bù vênh bằng BTN C9.5 dày 1cm.

2. THIẾT KẾ THOÁT NƯỚC

Tuyến 17:

+ Cải tạo rãnh B=400, L= 45,8m. Từ cọc DT17 - Cọc CT17,
+ Xây mới : 1 ga thu nước, Bổ sung 2 tấm song thu nước Composite ngăn mùi

Tuyến 18:

+ Cải tạo rãnh B=300, L= 25,47m. Từ cọc DT18 - Cọc CT18,
+ Bổ sung 2 tấm song thu nước Composite ngăn mùi trên hệ thống

Hướng thoát nước sau cải tạo theo Hướng thoát nước hiện trạng. Hệ thống thoát nước các tuyến được thoát vào hệ thống ga thu nước và kết nối với hệ thống thoát nước trong khu vực

CÔNG TY CỔ PHẦN TƯ VẤN VÀ ĐẦU TƯ BẮC DƯƠNG
THẨM TRA
Theo Văn bản số: 26.1 / 2026 /BCTT
ngày: 31 tháng 3 năm 2026
Chủ trì bộ môn ký tên:
Đặng văn Tuyến

UBND PHƯỜNG KHƯƠNG ĐÌNH
PHÒNG KINH TẾ, HẠ TẦNG VÀ ĐÔ THỊ
THẨM ĐỊNH
Theo Văn bản số: 151 / KTHT&ĐT
Ngày 04 tháng 4 năm 2026
Ký tên:
Lê Công Trường

BAN QUẢN LÝ DỰ ÁN ĐẦU TƯ - HẠ TẦNG PHƯỜNG KHƯƠNG ĐÌNH
PHÊ DUYỆT
Theo Quyết định số: 68 / QĐ-UBND
Ngày 04 tháng 4 năm 2026
Ký tên:
Vũ Thanh Nghị

UỶ BAN NHÂN DÂN PHƯỜNG KHƯƠNG ĐÌNH BAN QUẢN LÝ DỰ ÁN ĐẦU TƯ - HẠ TẦNG PHƯỜNG KHƯƠNG ĐÌNH	DỰ ÁN: CẢI TẠO ĐƯỜNG VÀ THOÁT NƯỚC NGÕ 105, 129 ĐƯỜNG NGUYỄN TRÃI, PHƯỜNG KHƯƠNG ĐÌNH	THỰC HIỆN	PHẠM THỊ LƯƠNG
ĐƠN VỊ TƯ VẤN: CÔNG TY CỔ PHẦN ĐẦU TƯ HOÀNG PHÁT T&T	BƯỚC: BÁO CÁO KINH TẾ KỸ THUẬT	CHỦ TRÌ THIẾT KẾ	LÊ DUY TÙNG
		CHỦ NHIỆM DỰ ÁN	PHẠM TRỌNG QUỲNH

HÀ NỘI, THÁNG 04 NĂM 2026
CÔNG TY CỔ PHẦN ĐẦU TƯ HOÀNG PHÁT T&T
GIÁM ĐỐC
NGUYỄN MẠNH TÚ

BÌNH ĐỒ GIAO THÔNG VÀ THOÁT NƯỚC
TUYẾN 17; 18 NGÁCH 129/2
ĐƯỜNG NGUYỄN TRÃI

TỶ LỆ BẢN VẼ: 1/250	BẢN VẼ SỐ: BDGT-TN-12
LẦN XUẤT BẢN: 01	MÃ SỐ SẢN PHẨM: TVHP.1.2026

THUYẾT MINH THIẾT KẾ

1. MẶT ĐƯỜNG:

Tuyến 19: Chiều dài tuyến:L=23,59 m; Diện tích mặt đường S= 44,66 m2. Thảm tăng cường 01 lớp bê tông nhựa C9.5 dày 5cm, bù vênh bằng BTN C9.5 dày 1cm.

Tuyến 20: Chiều dài tuyến:L=12,1 m; Diện tích mặt đường S= 20,55 m2. Thảm tăng cường 01 lớp bê tông nhựa C9.5 dày 5cm, bù vênh bằng BTN C9.5 dày 1cm.

Tuyến 21: Chiều dài tuyến:L=23,01 m; Diện tích mặt đường S= 49,85 m2. Bóc lớp gạch hiện trạng, thay thế nền, mặt đường bằng kết cấu gồm các lớp từ trên xuống dưới như sau: BTN C9.5 dày 5cm, tưới nhựa dính bám 1Kg/m2, BTXM M250 đá 1x2 dày 10cm,

Tuyến 22: Chiều dài tuyến:L=42,62 m; Diện tích mặt đường S= 73,53 m2. Bóc lớp gạch hiện trạng, thay thế nền, mặt đường bằng kết cấu gồm các lớp từ trên xuống dưới như sau: BTN C9.5 dày 5cm, tưới nhựa dính bám 1Kg/m2, BTXM M250 đá 1x2 dày 10cm

Tuyến 23: Chiều dài tuyến:L=82,65 m; Diện tích mặt đường S= 118,5 m2. Bóc lớp gạch hiện trạng, thay thế nền, mặt đường bằng kết cấu gồm các lớp từ trên xuống dưới như sau: BTN C9.5 dày 5cm, tưới nhựa dính bám 1Kg/m2, BTXM M250 đá 1x2 dày 10cm

Tuyến 24: Chiều dài tuyến:L=69,95 m; Diện tích mặt đường S= 159.88 m2. Bóc lớp gạch hiện trạng, thay thế nền, mặt đường bằng kết cấu gồm các lớp từ trên xuống dưới như sau: BTN C9.5 dày 5cm, tưới nhựa dính bám 1Kg/m2, BTXM M250 đá 1x2 dày 10cm

Tuyến 25: Chiều dài tuyến:L=15,54 m; Diện tích mặt đường S= 20 m2. Bóc lớp gạch hiện trạng, thay thế nền, mặt đường bằng kết cấu gồm các lớp từ trên xuống dưới như sau: BTN C9.5 dày 5cm, tưới nhựa dính bám 1Kg/m2, BTXM M250 đá 1x2 dày 10cm

Tuyến 26: Chiều dài tuyến:L=21,98 m; Diện tích mặt đường S= 24,86 m2. Bóc lớp gạch hiện trạng, thay thế nền, mặt đường bằng kết cấu gồm các lớp từ trên xuống dưới như sau: BTN C9.5 dày 5cm, tưới nhựa dính bám 1Kg/m2, BTXM M250 đá 1x2 dày 10cm

2. THIẾT KẾ THOÁT NƯỚC

Tuyến 19: Cải tạo rãnh B=300, L=23.55 m. Từ cọc DT19 - Cọc CT19, Bổ sung 2 tấm song thu nước Composite ngăn mùi

Tuyến 20: Cải tạo rãnh B=300, L= 9,45m. Từ cọc DT20 - Cọc 1, Bổ sung 1 tấm song thu nước Composite ngăn mùi

Tuyến 21: Xây mới rãnh B=300, L=23.01 m. Từ cọc DT21 - Cọc CT21,. Bổ sung 2 tấm song thu nước Composite ngăn mùi

Tuyến 22: Xây mới rãnh B=300, L=13.36m từ cọc DT22 - Cọc D1, xây mới rãnh B=400, L=26.51m từ cọc D1 - Cọc CT22
Xây mới : 2 ga thu nước, Bổ sung 1 tấm song thu nước Composite ngăn mùi

Tuyến 23: Xây mới rãnh B=300, L=39.15 m. Từ cọc DT23 - Cọc D2, xây mới rãnh B=400, L=16.98m từ cọc D2 - Cọc CT23
Xây mới : 6 ga thu nước

Tuyến 24: Xây mới rãnh B=400, L=69.65m. Từ cọc DT24 - Cọc CT24, Xây mới : 2 ga thu nước, Bổ sung 4 tấm song thu nước Composite ngăn mùi
Đoạn vuốt nối ra đường Khương Đình dài 13m, xây mới rãnh B300

Tuyến 25: Xây mới rãnh B=300, L=15.50m. từ cọc DT25 - Cọc CT25, Bổ sung 1 tấm song thu nước Composite ngăn mùi

Tuyến 26: Xây mới rãnh B=300, L=21.97m. Từ cọc DT26 - Cọc CT26, Bổ sung 1 tấm song thu nước Composite ngăn mùi

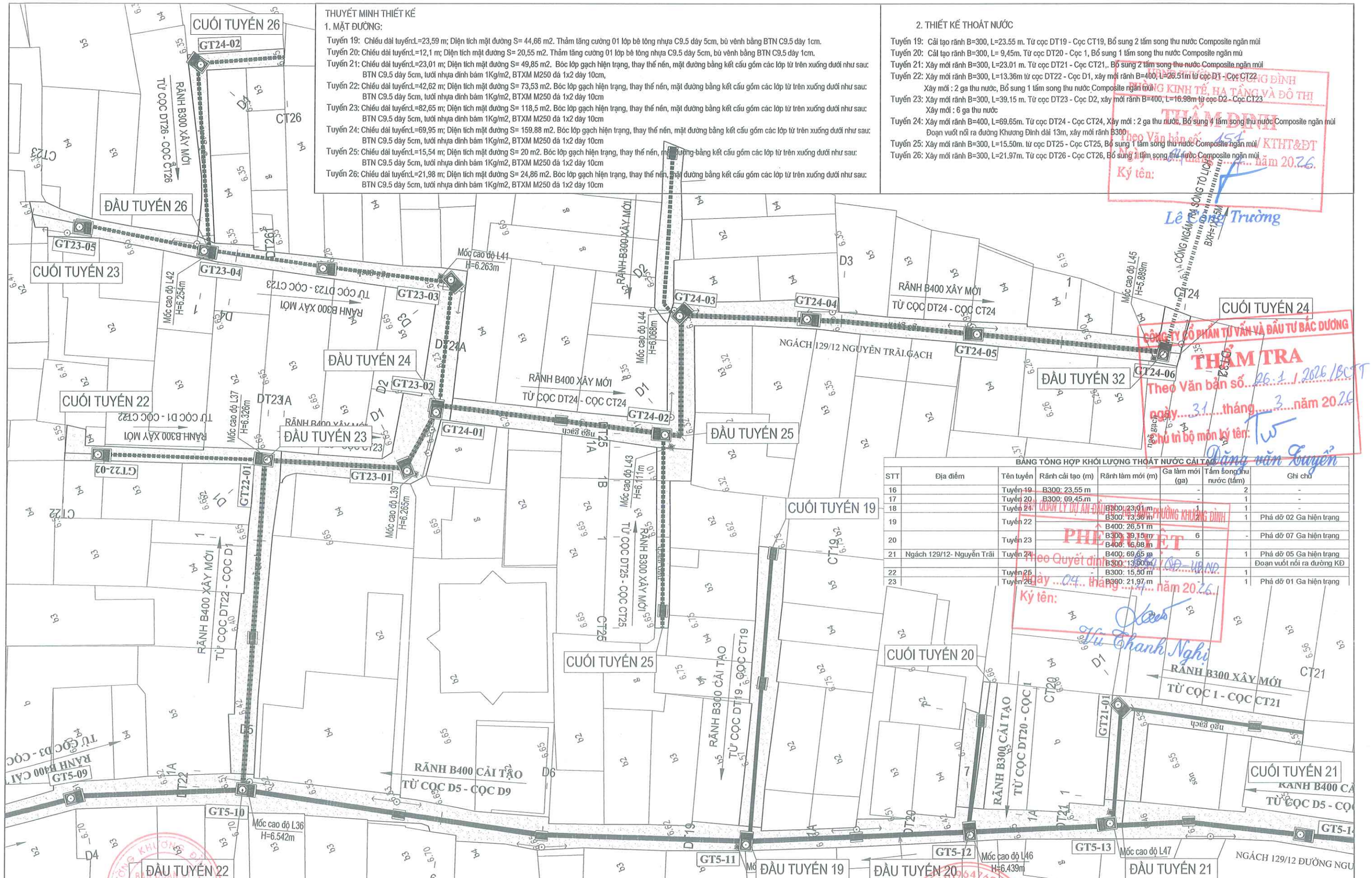

BẢNG TỔNG HỢP KHỐI LƯỢNG THOÁT NƯỚC CẢI TẠO

STT	Địa điểm	Tên tuyến	Rãnh cải tạo (m)	Rãnh làm mới (m)	Ga làm mới (ga)	Tấm song thu nước (tấm)	Ghi chú
16		Tuyến 19	B300: 23,55 m		-	2	-
17		Tuyến 20	B300: 09,45 m		-	1	-
18		Tuyến 21	B300: 23,01 m		1	1	-
19		Tuyến 22	B300: 13,36 m	B400: 26,51 m		1	Phá dỡ 02 Ga hiện trạng
20		Tuyến 23	B300: 39,15 m	B400: 16,98 m	6	-	Phá dỡ 07 Ga hiện trạng
21	Ngách 129/12- Nguyễn Trãi	Tuyến 24		B400: 69,65 m	5	1	Phá dỡ 05 Ga hiện trạng
22		Tuyến 25	-	B300: 15,50 m		1	Đoạn vuốt nối ra đường KĐ
23		Tuyến 26	-	B300: 21,97 m		1	Phá dỡ 01 Ga hiện trạng

ỦY BAN NHÂN DÂN PHƯỜNG KHƯƠNG ĐÌNH
BAN QUẢN LÝ DỰ ÁN ĐẦU TƯ - HẠ TẦNG PHƯỜNG KHƯƠNG ĐÌNH

ĐƠN VỊ TƯ VẤN:
CÔNG TY CỔ PHẦN ĐẦU TƯ HOÀNG PHÁT T&T

DỰ ÁN: CẢI TẠO ĐƯỜNG VÀ THOÁT NƯỚC NGÕ 105, 129 ĐƯỜNG NGUYỄN TRÃI, PHƯỜNG KHƯƠNG ĐÌNH

BƯỚC: BÁO CÁO KINH TẾ KỸ THUẬT

THỰC HIỆN	PHẠM THỊ LƯƠNG	
CHỦ TRÌ THIẾT KẾ	LÊ DUY TÙNG	
CHỦ NHIỆM DỰ ÁN	PHẠM TRỌNG QUỲNH	

HÀ NỘI, THÁNG 04 NĂM 2026
CÔNG TY CỔ PHẦN ĐẦU TƯ HOÀNG PHÁT T&T
GIÁM ĐỐC
NGUYỄN MẠNH TÚ

BÌNH ĐỒ GIAO THÔNG VÀ THOÁT NƯỚC
TUYẾN 19, 20, 21, 22, 23, 24, 25, 26
NGÁCH 129/12 - ĐƯỜNG NGUYỄN TRÃI

TỶ LỆ BẢN VẼ: 1/250	BẢN VẼ SỐ: BDGT-TN-13
LẦN XUẤT BẢN: 01	MÃ SỐ SẢN PHẨM: TVHP.1.2026

ỦY BAN NHÂN DÂN PHƯỜNG KHƯƠNG ĐÌNH
PHÒNG KINH TẾ, HẠ TẦNG VÀ ĐÔ THỊ
THẨM ĐỊNH
Theo Văn bản số 154 / KTHT&ĐT
Ngày 31 tháng 3 năm 2026
Ký tên: Lê Đình Trường

CÔNG TY CỔ PHẦN TƯ VẤN VÀ ĐẦU TƯ BẮC DƯƠNG
THẨM TRA
Theo Văn bản số 26.1/2026/BCTT
ngày 31 tháng 3 năm 2026
Chủ trì bộ môn ký tên: Đặng Văn Tuyến

BAN QUẢN LÝ DỰ ÁN ĐẦU TƯ - HẠ TẦNG PHƯỜNG KHƯƠNG ĐÌNH
PHÊ DUYỆT
Theo Quyết định số ...../QĐ-UBND
Ngày 04 tháng 4 năm 2026
Ký tên: Vũ Thanh Nghị

BẢNG TỔNG HỢP KHỐI LƯỢNG THOÁT NƯỚC CẢI TẠO							
STT	Địa điểm	Tên tuyến	Rãnh cải tạo (m)	Rãnh làm mới (m)	Ga làm mới (ga)	Tấm song thu nước (tấm)	Ghi chú
24	Ngách 129/1- Nguyễn Trãi	Tuyến 27	B400: 111,49 m		9	1	-
25	Ngách 129/1- Nguyễn Trãi	Tuyến 28		B300: 35,09 m	-	2	-
26	Ngách 129/1- Nguyễn Trãi	Tuyến 29	B300: 34,73 m		1	1	-
27	Ngách 129/1- Nguyễn Trãi	Tuyến 30	B300: 33,39 m		1	1	-
28	Ngách 129/1- Nguyễn Trãi	Tuyến 31		B300: 09,25 m	-	1	-

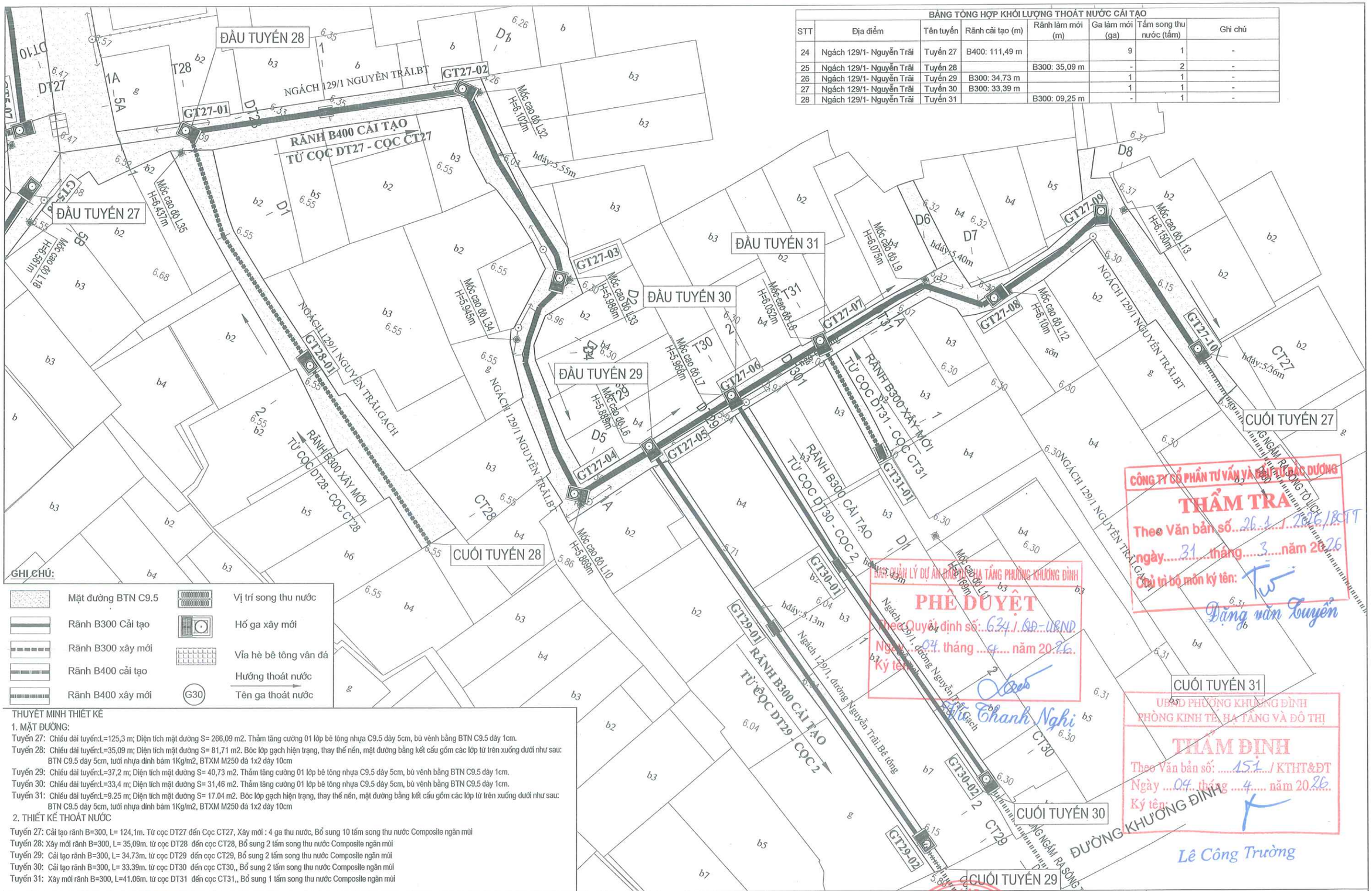

THUYẾT MINH THIẾT KẾ

1. MẶT ĐƯỜNG:

Tuyến 27: Chiều dài tuyến:L=125,3 m; Diện tích mặt đường S= 266,09 m2. Thảm tăng cường 01 lớp bê tông nhựa C9.5 dày 5cm, bù vênh bằng BTN C9.5 dày 1cm.

Tuyến 28: Chiều dài tuyến:L=35,09 m; Diện tích mặt đường S= 81,71 m2. Bóc lớp gạch hiện trạng, thay thế nền, mặt đường bằng kết cấu gồm các lớp từ trên xuống dưới như sau: BTN C9.5 dày 5cm, tưới nhựa dính bám 1Kg/m2, BTXM M250 đá 1x2 dày 10cm

Tuyến 29: Chiều dài tuyến:L=37,2 m; Diện tích mặt đường S= 40,73 m2. Thảm tăng cường 01 lớp bê tông nhựa C9.5 dày 5cm, bù vênh bằng BTN C9.5 dày 1cm.

Tuyến 30: Chiều dài tuyến:L=33,4 m; Diện tích mặt đường S= 31,46 m2. Thảm tăng cường 01 lớp bê tông nhựa C9.5 dày 5cm, bù vênh bằng BTN C9.5 dày 1cm.

Tuyến 31: Chiều dài tuyến:L=9.25 m; Diện tích mặt đường S= 17.04 m2. Bóc lớp gạch hiện trạng, thay thế nền, mặt đường bằng kết cấu gồm các lớp từ trên xuống dưới như sau: BTN C9.5 dày 5cm, tưới nhựa dính bám 1Kg/m2, BTXM M250 đá 1x2 dày 10cm

2. THIẾT KẾ THOÁT NƯỚC

Tuyến 27: Cải tạo rãnh B=300, L= 124,1m. Từ cọc DT27 đến Cọc CT27, Xây mới : 4 ga thu nước, Bổ sung 10 tấm song thu nước Composite ngăn mùi

Tuyến 28: Xây mới rãnh B=300, L= 35,09m. từ cọc DT28 đến cọc CT28, Bổ sung 2 tấm song thu nước Composite ngăn mùi

Tuyến 29: Cải tạo rãnh B=300, L= 34.73m. từ cọc DT29 đến cọc CT29, Bổ sung 2 tấm song thu nước Composite ngăn mùi

Tuyến 30: Cải tạo rãnh B=300, L= 33.39m. từ cọc DT30 đến cọc CT30,, Bổ sung 2 tấm song thu nước Composite ngăn mùi

Tuyến 31: Xây mới rãnh B=300, L=41.06m. từ cọc DT31 đến cọc CT31,, Bổ sung 1 tấm song thu nước Composite ngăn mùi

CÔNG TY CỔ PHẦN TƯ VẤN VÀ ĐẦU TƯ ĐẠC DƯƠNG
THẨM TRA
Theo Văn bản số: 26.1.../2026/BCTT
ngày 31 tháng 3 năm 2026
Chủ trì bộ môn ký tên: Đặng văn Tuyến

BAN QUẢN LÝ DỰ ÁN ĐẦU TƯ HẠ TẦNG PHƯỜNG KHƯƠNG ĐÌNH
PHÊ DUYỆT
Theo Quyết định số: 634 / QĐ-UBND
Ngày 04 tháng 4 năm 2026
Ký tên: Đỗ Thanh Nghị

UBND PHƯỜNG KHƯƠNG ĐÌNH
PHÒNG KINH TẾ - HẠ TẦNG VÀ ĐÔ THỊ
THẨM ĐỊNH
Theo Văn bản số: 151 / KTHT&ĐT
Ngày 04 tháng 4 năm 2026
Ký tên: Lê Công Trường

UỶ BAN NHÂN DÂN PHƯỜNG KHƯƠNG ĐÌNH BAN QUẢN LÝ DỰ ÁN ĐẦU TƯ - HẠ TẦNG PHƯỜNG KHƯƠNG ĐÌNH ĐƠN VỊ TƯ VẤN: CÔNG TY CỔ PHẦN ĐẦU TƯ HOÀNG PHÁT T&T	DỰ ÁN: CẢI TẠO ĐƯỜNG VÀ THOÁT NƯỚC NGÕ 105, 129 ĐƯỜNG NGUYỄN TRÃI, PHƯỜNG KHƯƠNG ĐÌNH BƯỚC: BÁO CÁO KINH TẾ KỸ THUẬT	THỰC HIỆN: PHẠM THỊ LƯƠNG CHỦ TRÌ THIẾT KẾ: LÊ DUY TÙNG CHỦ NHIỆM DỰ ÁN: PHẠM TRỌNG QUỲNH	HÀ NỘI, THÁNG 04 NĂM 2026 CÔNG TY CỔ PHẦN ĐẦU TƯ HOÀNG PHÁT T&T GIÁM ĐỐC NGUYỄN MẠNH TÚ	BÌNH ĐỒ GIAO THÔNG VÀ THOÁT NƯỚC TUYẾN 27; 28; 29; 30; 31 NGÁCH 129/1 - ĐƯỜNG NGUYỄN TRÃI TỶ LỆ BẢN VẼ: 1/250 — BẢN VẼ SỐ: BDGT-TN-14 LẦN XUẤT BẢN: 01 — MÃ SỐ SẢN PHẨM: TVHP.1.2026

2. TRẮC DỌC - TRẮC NGANG

CÔNG TY CỔ PHẦN TƯ VẤN VÀ ĐẦU TƯ BẮC DƯƠNG
THẨM TRA
Theo Văn bản số 26.1/2026/BCTT
ngày 31 tháng 3 năm 2026
Chủ trì bộ môn ký tên:
Đặng văn Tuyển

BAN QUẢN LÝ DỰ ÁN ĐẦU TƯ - HẠ TẦNG PHƯỜNG KHƯƠNG ĐÌNH
PHÊ DUYỆT
Theo Quyết định số: 634 / QĐ - UBND
Ngày 04 tháng 4 năm 2026
Ký tên:
Vũ Thanh Nghị

UBND PHƯỜNG KHƯƠNG ĐÌNH
PHÒNG KINH TẾ, HẠ TẦNG VÀ ĐÔ THỊ
THẨM ĐỊNH
Theo Văn bản số: 151 / KTHT&ĐT
Ngày 04 tháng 4 năm 2026
Ký tên:
Lê Công Trường

M.S.D.N: 0109647691 - C.T.C.P
CÔNG TY CỔ PHẦN ĐẦU TƯ HOÀNG PHÁT T&T
Q. HOÀNG MAI - T.P HÀ NỘI

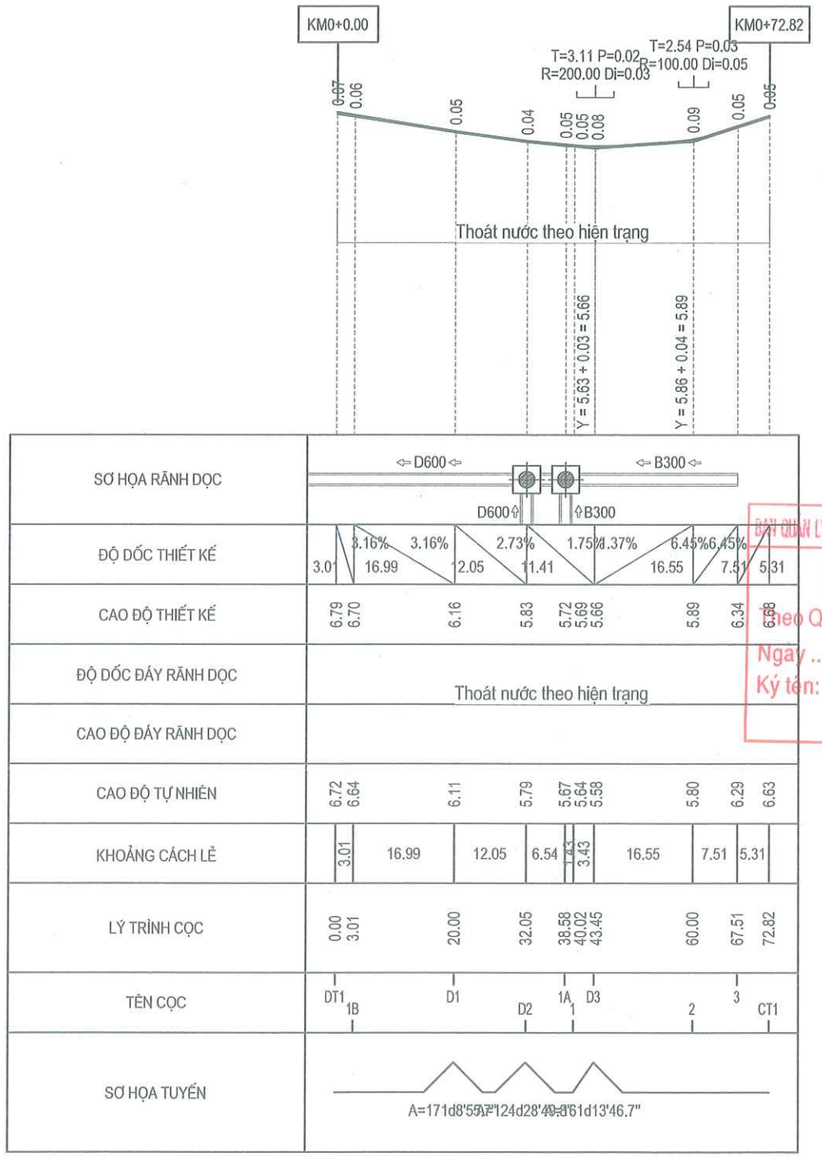

CÔNG TY CỔ PHẦN TƯ VẤN VÀ ĐẦU TƯ BẮC DƯƠNG
THẨM TRA
Theo Văn bản số: 26.1.2026.1BCTT
ngày 31 tháng 3 năm 2026
Chủ trì bộ môn ký tên:
Đặng văn Tuyển

BAN QUẢN LÝ DỰ ÁN ĐẦU TƯ - HẠ TẦNG PHƯỜNG KHƯƠNG ĐÌNH
PHÊ DUYỆT
Theo Quyết định số: 684 / QĐ - UBND
Ngày 04 tháng 4 năm 2026
Ký tên:
Vũ Thanh Nghị

UBND PHƯỜNG KHƯƠNG ĐÌNH
PHÒNG KINH TẾ, HẠ TẦNG VÀ ĐÔ THỊ
THẨM ĐỊNH
Theo Văn bản số: 151 / KTHT&ĐT
Ngày 04 tháng 4 năm 2026
Ký tên:
Lê Công Trường

UỶ BAN NHÂN DÂN PHƯỜNG KHƯƠNG ĐÌNH BAN QUẢN LÝ DỰ ÁN ĐẦU TƯ - HẠ TẦNG PHƯỜNG KHƯƠNG ĐÌNH ĐƠN VỊ TƯ VẤN: CÔNG TY CỔ PHẦN ĐẦU TƯ HOÀNG PHÁT T&T	DỰ ÁN: CẢI TẠO ĐƯỜNG VÀ THOÁT NƯỚC NGÕ 105, 129 ĐƯỜNG NGUYỄN TRÃI, PHƯỜNG KHƯƠNG ĐÌNH BƯỚC: BÁO CÁO KINH TẾ KỸ THUẬT	THỰC HIỆN	PHẠM THỊ LƯƠNG		HÀ NỘI, THÁNG 04 NĂM 2026 CÔNG TY CỔ PHẦN ĐẦU TƯ HOÀNG PHÁT T&T GIÁM ĐỐC NGUYỄN MẠNH TÚ	TRẮC DỌC THIẾT KẾ TUYẾN 1
		CHỦ TRÌ THIẾT KẾ	LÊ DUY TÙNG			TỶ LỆ BẢN VẼ: 1/1000; 1/1000 / BẢN VẼ SỐ: 01.01
		CHỦ NHIỆM DỰ ÁN	PHẠM TRỌNG QUỲNH			LẦN XUẤT BẢN: 01 / MÃ SỐ SẢN PHẨM: TVHP.1.2026

TUYẾN: T1
CỌC: DT1
KM0+000.00

B mặt : 9.36 m
L bù vênh BTN : 9.36 m
Bù vênh BTN : 0.18 m2

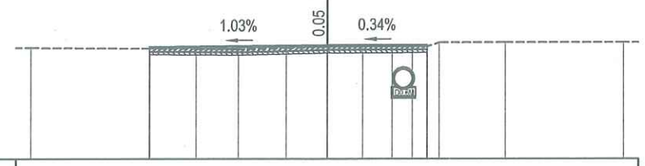

MSS: 3.00

CAO ĐỘ THIẾT KẾ	6.68 6.73	6.79	6.80 6.75										
KHOẢNG CÁCH LỀ THIẾT KẾ	0.00	6.00	3.36										
CAO ĐỘ TỰ NHIÊN	6.71	6.68	6.67	6.66	6.70	6.74	6.74	6.74	6.75 6.75 6.69	6.69		6.69	
KHOẢNG CÁCH MIA	4.00	1.57	1.43	1.62	1.39	1.19	0.99	0.68	0.50 0.41	2.22		4.00	

TUYẾN: T1
CỌC: 1B
KM0+003.01

B mặt : 3.28 m
L bù vênh BTN : 2.34 m
Bù vênh BTN : 0.04 m2

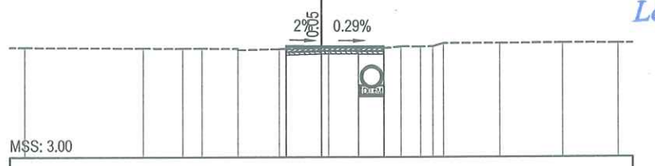

MSS: 3.00

CAO ĐỘ THIẾT KẾ	6.61 6.72	6.70	6.69 6.64																						
KHOẢNG CÁCH LỀ THIẾT KẾ	1.18	2.10																							
CAO ĐỘ TỰ NHIÊN	6.66	6.64	6.63 6.63	6.62 6.58	6.61 6.61	6.65 6.64	6.64 6.64	6.64	6.69	6.69	6.69 6.80	6.80	6.81	6.80 6.80											
KHOẢNG CÁCH MIA	4.00	1.33	0.66	1.21	1.38	0.72	1.18	0.25	1.01	0.84	0.58	0.67	0.42 0.36	1.88	2.14	1.86									

TUYẾN: T1
CỌC: D1
KM0+020.00

B mặt : 3.19 m
L bù vênh BTN : 3.19 m
Bù vênh BTN : 0.03 m2

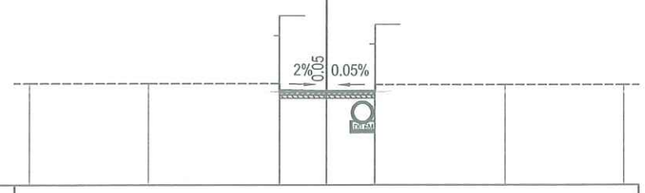

MSS: 3.00

CAO ĐỘ THIẾT KẾ	6.11 6.19	6.16	6.16 6.11							
KHOẢNG CÁCH LỀ THIẾT KẾ	1.57	1.62								
CAO ĐỘ TỰ NHIÊN	6.40	6.40	6.40 6.11	6.11	6.11 6.11 6.35	6.35	6.35			
KHOẢNG CÁCH MIA	4.00	4.42	0.81 1.57	1.62	0.81	4.36	4.00			

TUYẾN: T1
CỌC: D2
KM0+032.05

B mặt : 5.07 m
L bù vênh BTN : 2.40 m
Bù vênh BTN : 0.09 m2

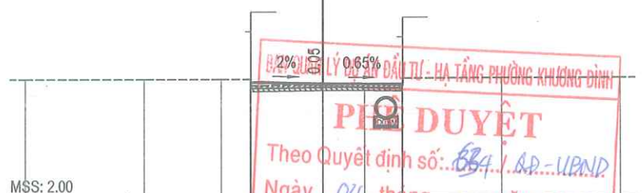

MSS: 2.00

CAO ĐỘ THIẾT KẾ	5.75 5.88	5.83	5.81 5.76																						
KHOẢNG CÁCH LỀ THIẾT KẾ	2.40	2.67																							
CAO ĐỘ TỰ NHIÊN	5.95	5.95	5.95 5.95 5.95	5.75	5.78	5.78	5.76 5.76 6.00	6.00	6.08																
KHOẢNG CÁCH MIA	4.00	2.61	0.97 0.92	2.40	1.40	1.27 0.92	3.31	4.00																	

UBND PHƯỜNG KHƯƠNG ĐÌNH
PHÒNG KINH TẾ, HẠ TẦNG VÀ ĐÔ THỊ
THẨM ĐỊNH
Theo Văn bản số: ...151.../ KTHT&ĐT
Ngày ...04... tháng ...4... năm 20.26.
Ký tên:
Lê Công Trường

CÔNG TY CỔ PHẦN TƯ VẤN VÀ ĐẦU TƯ BẮC DƯƠNG
THẨM TRA
Theo Văn bản số...26.1./2026/BCTT
ngày...31...tháng...3...năm 20.26
Chủ trì bộ môn ký tên:
Đặng văn Tuyến

BAN QUẢN LÝ DỰ ÁN ĐẦU TƯ - HẠ TẦNG PHƯỜNG KHƯƠNG ĐÌNH
PHÊ DUYỆT
Theo Quyết định số: 634 / QĐ-UBND
Ngày ...04... tháng ...4... năm 20.26.
Ký tên:
Vũ Thanh Nghị

UỶ BAN NHÂN DÂN PHƯỜNG KHƯƠNG ĐÌNH BAN QUẢN LÝ DỰ ÁN ĐẦU TƯ - HẠ TẦNG PHƯỜNG KHƯƠNG ĐÌNH ĐƠN VỊ TƯ VẤN: CÔNG TY CỔ PHẦN ĐẦU TƯ HOÀNG PHÁT T&T	DỰ ÁN: CẢI TẠO ĐƯỜNG VÀ THOÁT NƯỚC NGÕ 105, 129 ĐƯỜNG NGUYỄN TRÃI, PHƯỜNG KHƯƠNG ĐÌNH BƯỚC: BÁO CÁO KINH TẾ KỸ THUẬT	THỰC HIỆN	PHẠM THỊ LƯƠNG		HÀ NỘI, THÁNG 04 NĂM 2026 CÔNG TY CỔ PHẦN ĐẦU TƯ HOÀNG PHÁT T&T GIÁM ĐỐC NGUYỄN MẠNH TÚ	TRẮC NGANG THIẾT KẾ TUYẾN 1
		CHỦ TRÌ THIẾT KẾ	LÊ DUY TÙNG			TỶ LỆ BẢN VẼ: 1/200 — BẢN VẼ SỐ: TN-T1-1
		CHỦ NHIỆM DỰ ÁN	PHẠM TRỌNG QUỲNH			LẦN XUẤT BẢN: 01 — MÃ SỐ SẢN PHẨM: TVHP.1.2026

TUYẾN: T1
CỌC: 1A
KM0+038.58

B mặt : 2.90 m
L bù vênh BTN : 0.95 m
Bù vênh BTN : 0.01 m2

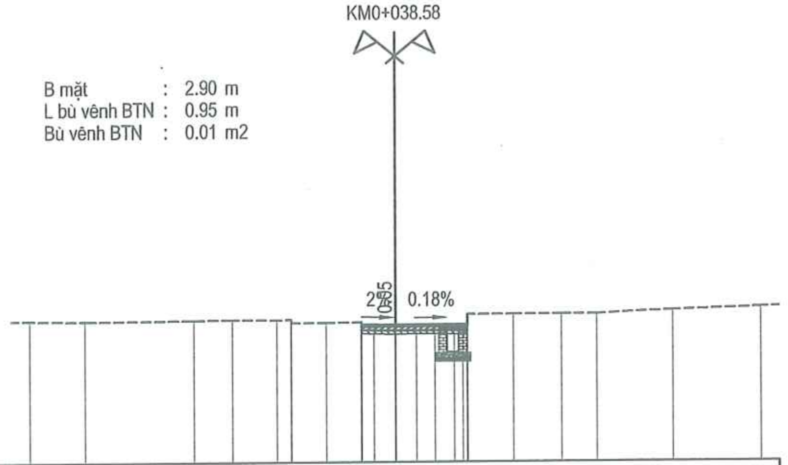

MSS: 2.00

CAO ĐỘ THIẾT KẾ	5.73, 5.72, 5.71
KHOẢNG CÁCH LẺ THIẾT KẾ	0.93, 1.97
CAO ĐỘ TỰ NHIÊN	5.86, 5.84, 5.86, 5.87, 5.86, 5.87, 5.87, 5.78, 5.78, 5.79, 5.79, 5.68, 5.67, 5.67, 5.67, 5.66, 5.66, 5.66, 5.77, 6.00, 6.00, 6.00, 6.00, 6.09, 6.17
KHOẢNG CÁCH MIA	1.51, 2.97, 1.07, 1.21, 0.38, 0.96, 0.95, 0.94, 0.60, 0.56, 0.52, 0.52, 0.04, 1.25, 1.31, 0.99, 2.08, 2.40

TUYẾN: T1
CỌC: 1
KM0+040.02

B mặt : 6.21 m
L bù vênh BTN : 6.21 m
Bù vênh BTN : 0.16 m2

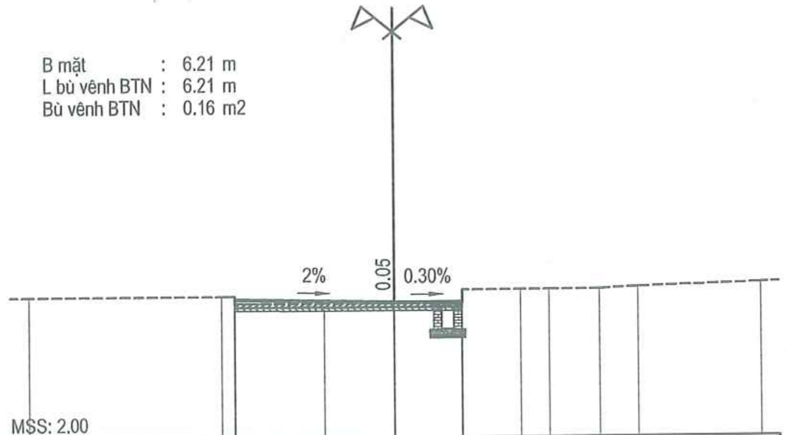

MSS: 2.00

CAO ĐỘ THIẾT KẾ	5.65, 5.78, 5.69, 5.68, 5.63
KHOẢNG CÁCH LẺ THIẾT KẾ	4.36, 1.85, 0.00
CAO ĐỘ TỰ NHIÊN	5.85, 5.85, 5.85, 5.65, 5.64, 5.64, 5.64, 5.63, 5.63, 5.71, 6.00, 6.00, 6.00, 6.00, 6.05, 6.16
KHOẢNG CÁCH MIA	5.28, 0.35, 2.44, 1.92, 1.85, 1.58, 0.79, 1.37, 1.06, 3.34

UBND PHƯỜNG KHƯƠNG ĐÌNH
PHÒNG KINH TẾ, HẠ TẦNG VÀ ĐÔ THỊ
THẨM ĐỊNH
Theo Văn bản số: ...151.../ KTHT&ĐT
Ngày ...04.. tháng ...4..... năm 2026...
Ký tên:
Lê Công Trường

CÔNG TY CỔ PHẦN TƯ VẤN VÀ ĐẦU TƯ BẮC DƯƠNG
THẨM TRA
Theo Văn bản số...26.1./2026/BCTT
ngày....31.....tháng....3.....năm 20.26
Chủ trì bộ môn ký tên:
Đặng văn Tuyển

TUYẾN: T1
CỌC: D3
KM0+043.45

B mặt : 3.54 m
L bù vênh BTN : 3.54 m
Bù vênh BTN : 0.10 m2

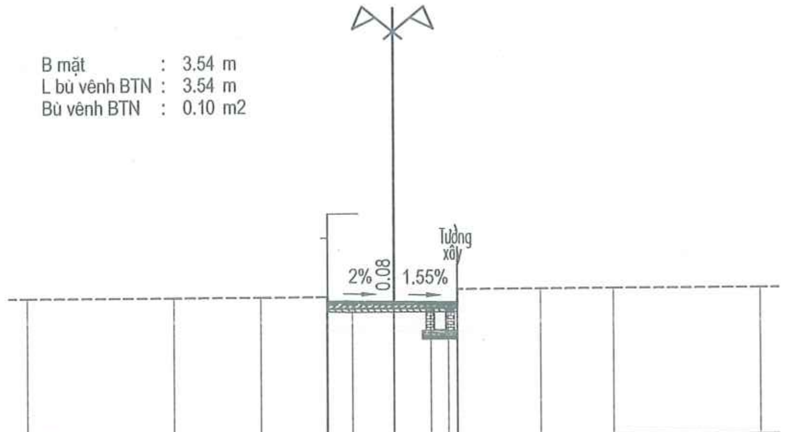

MSS: 2.00

CAO ĐỘ THIẾT KẾ	5.59, 5.69, 5.66, 5.63, 5.58
KHOẢNG CÁCH LẺ THIẾT KẾ	1.81, 1.73
CAO ĐỘ TỰ NHIÊN	5.80, 5.80, 5.80, 5.80, 5.80, 5.58, 5.58, 5.58, 5.58, 5.58, 5.58, 6.00, 6.00, 6.00, 6.00
KHOẢNG CÁCH MIA	4.00, 2.38, 1.79, 0.02, 0.68, 1.14, 1.00, 0.48, 0.04, 2.27, 2.00, 4.00

TUYẾN: T1
CỌC: 2
KM0+060.00

B mặt : 2.51 m
L bù vênh BTN : 2.51 m
Bù vênh BTN : 0.09 m2

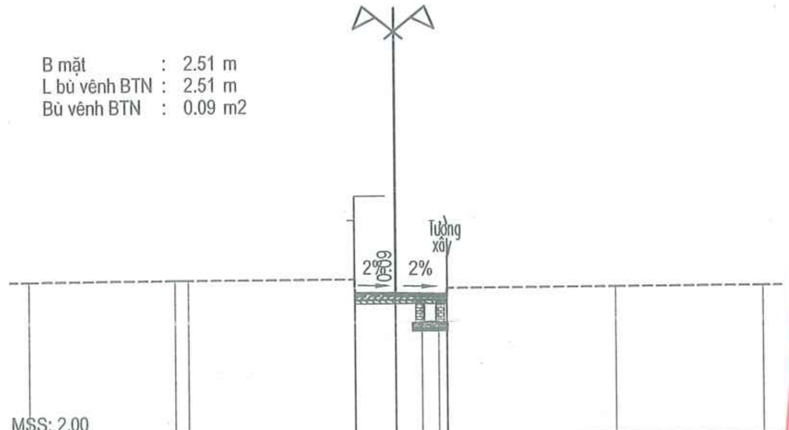

MSS: 2.00

CAO ĐỘ THIẾT KẾ	5.81, 5.91, 5.89, 5.86, 5.80
KHOẢNG CÁCH LẺ THIẾT KẾ	1.11, 1.40
CAO ĐỘ TỰ NHIÊN	6.25, 6.27, 6.27, 6.27, 5.81, 5.81, 5.80, 5.80, 5.80, 6.02, 6.02, 6.02
KHOẢNG CÁCH MIA	4.00, 0.36, 4.53, 0.01, 1.11, 0.72, 0.45, 0.23, 4.60, 4.00

BAN QUẢN LÝ DỰ ÁN ĐẦU TƯ - HẠ TẦNG PHƯỜNG KHƯƠNG ĐÌNH
PHÊ DUYỆT
Theo Quyết định số: 869./QĐ-UBND
Ngày ..04.. tháng ..4..... năm 2026...
Ký tên:
Vũ Thanh Nghị

UỶ BAN NHÂN DÂN PHƯỜNG KHƯƠNG ĐÌNH BAN QUẢN LÝ DỰ ÁN ĐẦU TƯ - HẠ TẦNG PHƯỜNG KHƯƠNG ĐÌNH	DỰ ÁN: CẢI TẠO ĐƯỜNG VÀ THOÁT NƯỚC NGÕ 105, 129 ĐƯỜNG NGUYỄN TRÃI, PHƯỜNG KHƯƠNG ĐÌNH	THỰC HIỆN	PHẠM THỊ LƯƠNG	HÀ NỘI, THÁNG 04 NĂM 2026 CÔNG TY CỔ PHẦN ĐẦU TƯ HOÀNG PHÁT T&T GIÁM ĐỐC
ĐƠN VỊ TƯ VẤN: CÔNG TY CỔ PHẦN ĐẦU TƯ HOÀNG PHÁT T&T	BƯỚC: BÁO CÁO KINH TẾ KỸ THUẬT	CHỦ TRÌ THIẾT KẾ	LÊ DUY TÙNG	
		CHỦ NHIỆM DỰ ÁN	PHẠM TRỌNG QUỲNH	NGUYỄN MẠNH TÚ

TRẮC NGANG THIẾT KẾ TUYẾN 1			
TỶ LỆ BẢN VẼ:	1/200	BẢN VẼ SỐ:	TN-T1-2
LẦN XUẤT BẢN:	01	MÃ SỐ SẢN PHẨM: TVHP.1.2026	

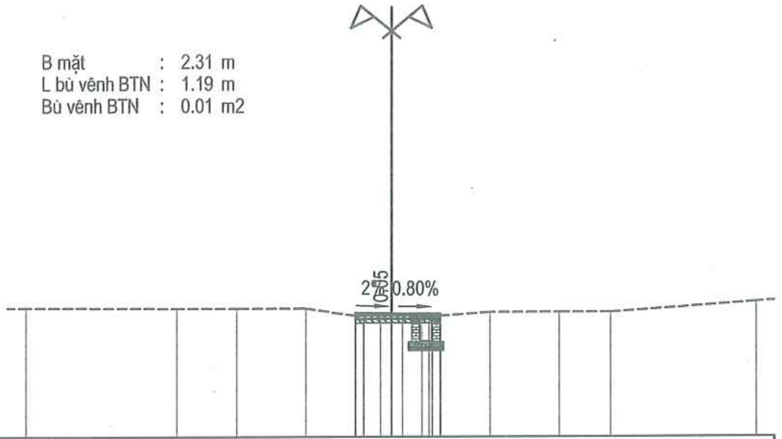

MSS: 3.00

CAO ĐỘ THIẾT KẾ	6.28 6.36 6.34 6.33 6.28
KHOẢNG CÁCH LẺ THIẾT KẾ	0.98 1.33
CAO ĐỘ TỰ NHIÊN	6.50 6.48 6.48 6.48 6.28 6.28 6.29 6.29 6.29 6.29 6.29 6.29 6.28 6.28 6.37 6.37 6.37 6.66
KHOẢNG CÁCH MIA	4.15 1.64 1.87 1.36 0.22 0.46 0.30 0.30 0.54 [illegible] 1.36 1.90 1.41 4.00

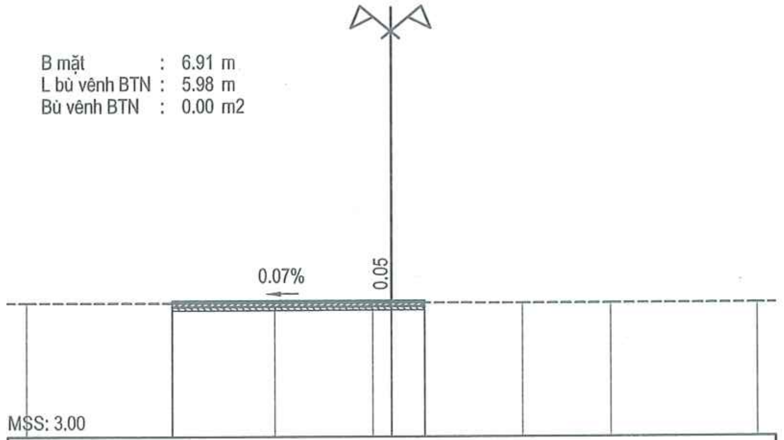

MSS: 3.00

CAO ĐỘ THIẾT KẾ	6.63 6.68 6.68 6.68 6.63
KHOẢNG CÁCH LẺ THIẾT KẾ	6.00 0.91
CAO ĐỘ TỰ NHIÊN	6.63 6.63 6.63 6.63 6.63 6.63 6.62 6.62 6.62
KHOẢNG CÁCH MIA	4.00 2.80 2.69 0.51 0.91 2.68 2.41 4.00

CÔNG TY CỔ PHẦN TƯ VẤN VÀ ĐẦU TƯ BẮC DƯƠNG
THẨM TRA
Theo Văn bản số 26.1/2026/BCTT
ngày 31 tháng 3 năm 2026
Chủ trì bộ môn ký tên:
Đặng văn Tuyển

BAN QUẢN LÝ DỰ ÁN ĐẦU TƯ - HẠ TẦNG PHƯỜNG KHƯƠNG ĐÌNH
PHÊ DUYỆT
Theo Quyết định số: 869/QĐ-UBND
Ngày 04 tháng 4 năm 2026
Ký tên:
Vũ Thanh Nghị

UBND PHƯỜNG KHƯƠNG ĐÌNH
PHÒNG KINH TẾ, HẠ TẦNG VÀ ĐÔ THỊ
THẨM ĐỊNH
Theo Văn bản số: 151/KTHT&ĐT
Ngày 04 tháng 4 năm 2026
Ký tên:
Lê Công Trường

UỶ BAN NHÂN DÂN PHƯỜNG KHƯƠNG ĐÌNH **BAN QUẢN LÝ DỰ ÁN ĐẦU TƯ - HẠ TẦNG PHƯỜNG KHƯƠNG ĐÌNH**	**DỰ ÁN: CẢI TẠO ĐƯỜNG VÀ THOÁT NƯỚC NGÕ 105, 129 ĐƯỜNG NGUYỄN TRÃI, PHƯỜNG KHƯƠNG ĐÌNH**	THỰC HIỆN	PHẠM THỊ LƯƠNG	HÀ NỘI, THÁNG 04 NĂM 2026 CÔNG TY CỔ PHẦN ĐẦU TƯ HOÀNG PHÁT T&T GIÁM ĐỐC NGUYỄN MẠNH TÚ
ĐƠN VỊ TƯ VẤN: **CÔNG TY CỔ PHẦN ĐẦU TƯ HOÀNG PHÁT T&T**	BƯỚC: BÁO CÁO KINH TẾ KỸ THUẬT	CHỦ TRÌ THIẾT KẾ	LÊ DUY TÙNG	
		CHỦ NHIỆM DỰ ÁN	PHẠM TRỌNG QUỲNH	

TRẮC NGANG THIẾT KẾ TUYẾN 1			
TỶ LỆ BẢN VẼ:	1/200	BẢN VẼ SỐ:	TN-T1-3
LẦN XUẤT BẢN:	01	MÃ SỐ SẢN PHẨM: TVHP.1.2026	

UBND PHƯỜNG KHƯƠNG ĐÌNH
PHÒNG KINH TẾ, HẠ TẦNG VÀ ĐÔ THỊ
THẨM ĐỊNH
Theo Văn bản số: .....151...../ KTHT&ĐT
Ngày ...04.. tháng ....4.... năm 2026.
Ký tên:
Lê Công Trường

Bảng tổng hợp khối lượng : T1

Tên cọc	K.Cách lẻ	Diện tích			DT trung bình			Khối lượng		
		B mặt	L bù vênh BTN	Bù vênh BTN	B mặt	L bù vênh BTN	Bù vênh BTN	B mặt	L bù vênh BTN	Bù vênh BTN
DT1		9.36	9.36	0.18						
	3.01				6.32	5.85	0.11	19.02	17.61	0.33
1B		3.28	2.34	0.04						
	16.99				3.23	2.76	0.04	54.96	46.98	0.59
D1		3.19	3.19	0.03						
	12.05				4.13	2.79	0.06	49.77	33.68	0.72
D2		5.07	2.40	0.09						
	6.54				3.99	1.67	0.05	26.06	10.95	0.33
1A		2.90	0.95	0.01						
	1.43				4.55	3.58	0.09	6.51	5.12	0.12
1		6.21	6.21	0.16						
	3.43				4.88	4.88	0.13	16.72	16.72	0.45
D3		3.54	3.54	0.10						
	16.55				3.02	3.02	0.10	50.06	50.06	1.57
2		2.51	2.51	0.09						
	7.51				2.41	1.85	0.05	18.10	13.89	0.38
3		2.31	1.19	0.01						
	5.32				4.61	3.59	0.01	24.53	19.07	0.03
CT1		6.91	5.98	0.00						
							Tổng	265.74	214.09	4.52

BAN QUẢN LÝ DỰ ÁN ĐẦU TƯ - HẠ TẦNG PHƯỜNG KHƯƠNG ĐÌNH
PHÊ DUYỆT
Theo Quyết định số: 634 / QĐ - UBND
Ngày ...04.. tháng ....4... năm 2026.
Ký tên:
Vũ Thanh Nghị

CÔNG TY CỔ PHẦN TƯ VẤN VÀ ĐẦU TƯ BẮC DƯƠNG
THẨM TRA
Theo Văn bản số...26.1/2026/BCTT
ngày....31....tháng....3....năm 2026
Chủ trì bộ môn ký tên:
Đặng văn Tuyến

UỶ BAN NHÂN DÂN PHƯỜNG KHƯƠNG ĐÌNH BAN QUẢN LÝ DỰ ÁN ĐẦU TƯ - HẠ TẦNG PHƯỜNG KHƯƠNG ĐÌNH	DỰ ÁN: CẢI TẠO ĐƯỜNG VÀ THOÁT NƯỚC NGÕ 105, 129 ĐƯỜNG NGUYỄN TRÃI, PHƯỜNG KHƯƠNG ĐÌNH	THỰC HIỆN	PHẠM THỊ LƯƠNG	HÀ NỘI, THÁNG 04 NĂM 2026 CÔNG TY CỔ PHẦN ĐẦU TƯ HOÀNG PHÁT T&T GIÁM ĐỐC NGUYỄN MẠNH TÚ	BẢNG KHỐI LƯỢNG TUYẾN 1	
ĐƠN VỊ TƯ VẤN: CÔNG TY CỔ PHẦN ĐẦU TƯ HOÀNG PHÁT T&T	BƯỚC: BÁO CÁO KINH TẾ KỸ THUẬT	CHỦ TRÌ THIẾT KẾ	LÊ DUY TÙNG		TỶ LỆ BẢN VẼ: NBV	BẢN VẼ SỐ: KL-T1
		CHỦ NHIỆM DỰ ÁN	PHẠM TRỌNG QUỲNH		LẦN XUẤT BẢN: 01	MÃ SỐ SẢN PHẨM: TVHP.1.2026

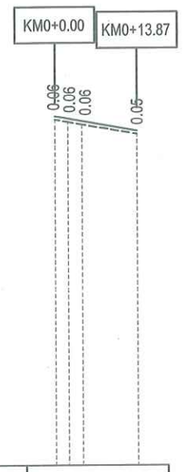

SƠ HỌA RÃNH DỌC	⇦D600 ⇦B300
ĐỘ DỐC THIẾT KẾ	1.78% 13.87
CAO ĐỘ THIẾT KẾ	5.84 5.80 5.76 5.59
ĐỘ DỐC ĐÁY RÃNH DỌC	Rãnh hiện trạng
CAO ĐỘ ĐÁY RÃNH DỌC	
CAO ĐỘ TỰ NHIÊN	5.78 5.74 5.70 5.54
KHOẢNG CÁCH LỀ	2.21 2.37 9.30
LÝ TRÌNH CỌC	0.00 2.21 4.57 13.87
TÊN CỌC	DT2 1 1A CT2
SƠ HỌA TUYẾN	

UBND PHƯỜNG KHƯƠNG ĐÌNH
PHÒNG KINH TẾ, HẠ TẦNG VÀ ĐÔ THỊ
THẨM ĐỊNH
Theo Văn bản số: ....152..../ KTHT&ĐT
Ngày ....04.. tháng ..4..... năm 2026.
Ký tên:
Lê Công Trường

BAN QUẢN LÝ DỰ ÁN ĐẦU TƯ - HẠ TẦNG PHƯỜNG KHƯƠNG ĐÌNH
PHÊ DUYỆT
Theo Quyết định số: 634 / QĐ - UBND
Ngày ....04.. tháng ...4.... năm 2026..
Ký tên:
Vũ Thanh Nghị

CÔNG TY CỔ PHẦN TƯ VẤN VÀ ĐẦU TƯ BẮC DƯƠNG
THẨM TRA
Theo Văn bản số...26.1/2026/BC-TT
ngày....31...tháng...3.... năm 2026
Chủ trì bộ môn ký tên:
Đặng văn Tuyển

UỶ BAN NHÂN DÂN PHƯỜNG KHƯƠNG ĐÌNH BAN QUẢN LÝ DỰ ÁN ĐẦU TƯ - HẠ TẦNG PHƯỜNG KHƯƠNG ĐÌNH	DỰ ÁN: CẢI TẠO ĐƯỜNG VÀ THOÁT NƯỚC NGÕ 105, 129 ĐƯỜNG NGUYỄN TRÃI, PHƯỜNG KHƯƠNG ĐÌNH	THỰC HIỆN	PHẠM THỊ LƯƠNG	HÀ NỘI, THÁNG 04 NĂM 2026 CÔNG TY CỔ PHẦN ĐẦU TƯ HOÀNG PHÁT T&T GIÁM ĐỐC	TRẮC DỌC THIẾT KẾ TUYẾN 2
ĐƠN VỊ TƯ VẤN: CÔNG TY CỔ PHẦN ĐẦU TƯ HOÀNG PHÁT T&T	BƯỚC: BÁO CÁO KINH TẾ KỸ THUẬT	CHỦ TRÌ THIẾT KẾ	LÊ DUY TÙNG	NGUYỄN MẠNH TÚ	TỶ LỆ BẢN VẼ: 1/1000; 1/1000 — BẢN VẼ SỐ: 01/01
		CHỦ NHIỆM DỰ ÁN	PHẠM TRỌNG QUỲNH		LẦN XUẤT BẢN: 01 — MÃ SỐ SẢN PHẨM: TVHP.1.2026

TUYẾN: T2
CỌC: DT2
KM0+000.00

B mặt : 0.00 m
L bù vênh BTN : 0.00 m
Bù vênh BTN : 0.00 m2

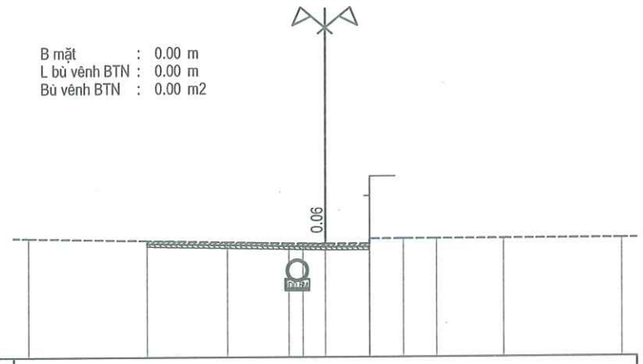

MSS: 2.00

CAO ĐỘ THIẾT KẾ																						
KHOẢNG CÁCH LỀ THIẾT KẾ																						
CAO ĐỘ TỰ NHIÊN	5.98		5.90		5.85		5.80	5.80	5.78		5.78	5.95	5.95	5.95		5.95						5.95
KHOẢNG CÁCH MIA		4.00		2.68		2.07	0.48	0.77		1.49	0.01	1.12	1.12		2.26		4.00					

TUYẾN: T2
CỌC: 1
KM0+002.21

B mặt : 2.26 m
L bù vênh BTN : 2.26 m
Bù vênh BTN : 0.01 m2

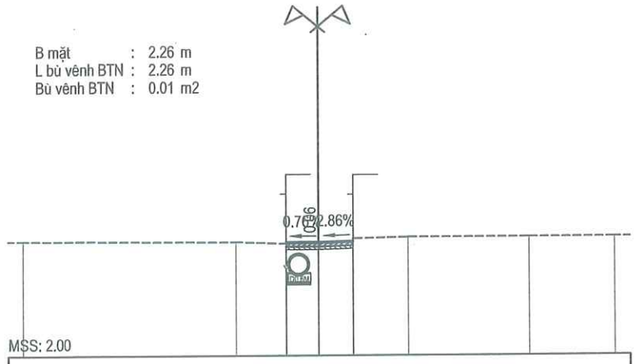

MSS: 2.00

CAO ĐỘ THIẾT KẾ									5.74 5.79		5.80		5.83 5.78									
KHOẢNG CÁCH LỀ THIẾT KẾ										1.10	1.16											
CAO ĐỘ TỰ NHIÊN	5.83				5.80		5.74	5.74		5.78 5.92		5.95			5.95				5.95			5.95
KHOẢNG CÁCH MIA		7.21				1.69	1.10		1.16	0.01	1.84		4.07			2.92						

B mặt : 2.27 m
L bù vênh BTN : 2.27 m
Bù vênh BTN : 0.03 m2

TUYẾN: T2
CỌC: 1A
KM0+004.57

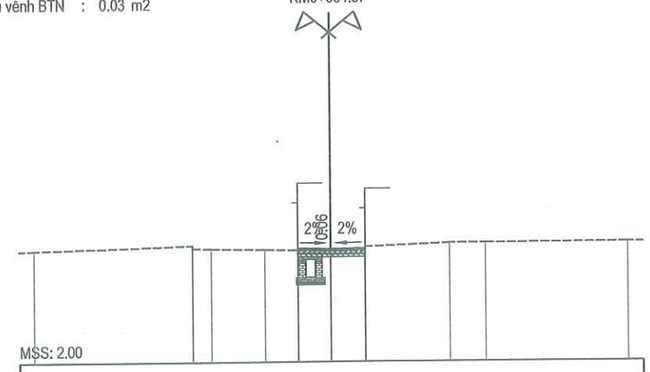

MSS: 2.00

CAO ĐỘ THIẾT KẾ									5.72 5.78		5.76		5.78 5.70									
KHOẢNG CÁCH LỀ THIẾT KẾ										1.10	1.17											
CAO ĐỘ TỰ NHIÊN	5.74				5.90 5.79 5.78		5.75		5.72		5.70	5.70 5.84			5.95	5.95						5.98
KHOẢNG CÁCH MIA		5.34				0.63	1.80		1.12	1.10	1.17		2.84			1.19		4.80				

TUYẾN: T2
CỌC: CT2
KM0+013.87

B mặt : 3.66 m
L bù vênh BTN : 3.66 m
Bù vênh BTN : 0.13 m2

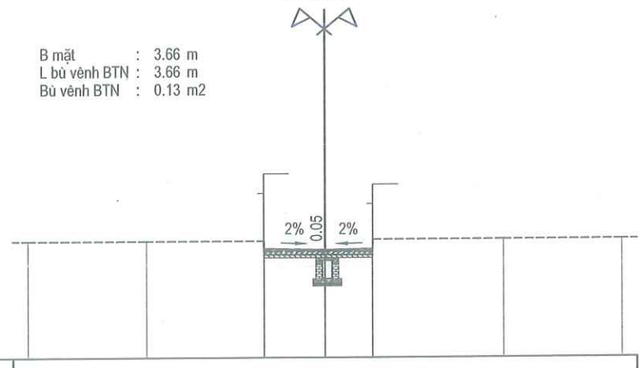

MSS: 2.00

CAO ĐỘ THIẾT KẾ							5.54 5.65		5.61		5.64 5.54											
KHOẢNG CÁCH LỀ THIẾT KẾ								2.07		1.59												
CAO ĐỘ TỰ NHIÊN	5.90			5.90			5.90 5.54		5.54		5.54 5.95				5.95							5.95
KHOẢNG CÁCH MIA		4.00			3.92	0.01		2.07		1.59	0.02		4.39			4.00						

TUYẾN: T2
CỌC: CT2
KM0+034.67

B mặt : 1.56 m
L bù vênh BTN : 1.56 m
Bù vênh BTN : 0.01 m2

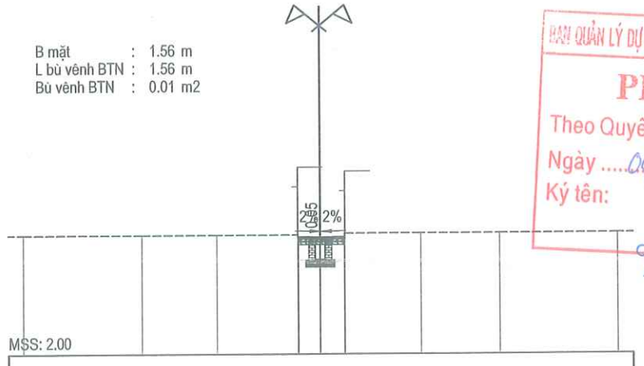

MSS: 2.00

CAO ĐỘ THIẾT KẾ									5.86 5.93		5.91		5.93 5.86									
KHOẢNG CÁCH LỀ THIẾT KẾ										0.74	0.82											
CAO ĐỘ TỰ NHIÊN	6.00			6.00			6.00		6.00 5.86		5.86 5.86 6.05				6.05			6.05				6.05
KHOẢNG CÁCH MIA		4.00			2.53		2.72	0.02	0.74	0.82	0.01	2.54		2.63		4.00						

BAN QUẢN LÝ DỰ ÁN ĐẦU TƯ - HẠ TẦNG PHƯỜNG KHƯƠNG ĐÌNH
PHÊ DUYỆT
Theo Quyết định số: 634 / QĐ - UBND
Ngày 04 tháng 4 năm 2026
Ký tên:
Vũ Thanh Nghị

CÔNG TY CỔ PHẦN TƯ VẤN VÀ ĐẦU TƯ BẮC DƯƠNG
THẨM TRA
Theo Văn bản số 26 / 1 / 2026 / BCTT
ngày 31 tháng 3 năm 2026
Chủ trì bộ môn ký tên:
Đặng văn Tuyển

UBND PHƯỜNG KHƯƠNG ĐÌNH
PHÒNG KINH TẾ, HẠ TẦNG VÀ ĐÔ THỊ
THẨM ĐỊNH
Theo Văn bản số: 151 / KTHT&ĐT
Ngày 04 tháng 4 năm 2026
Ký tên:
Lê Công Trường

UỶ BAN NHÂN DÂN PHƯỜNG KHƯƠNG ĐÌNH **BAN QUẢN LÝ DỰ ÁN ĐẦU TƯ - HẠ TẦNG PHƯỜNG KHƯƠNG ĐÌNH** **ĐƠN VỊ TƯ VẤN:** **CÔNG TY CỔ PHẦN ĐẦU TƯ HOÀNG PHÁT T&T**	**DỰ ÁN: CẢI TẠO ĐƯỜNG VÀ THOÁT NƯỚC NGÕ 105, 129 ĐƯỜNG NGUYỄN TRÃI, PHƯỜNG KHƯƠNG ĐÌNH** BƯỚC: BÁO CÁO KINH TẾ KỸ THUẬT	THỰC HIỆN	PHẠM THỊ LƯƠNG	HÀ NỘI, THÁNG 04 NĂM 2026 CÔNG TY CỔ PHẦN ĐẦU TƯ HOÀNG PHÁT T&T GIÁM ĐỐC NGUYỄN MẠNH TÚ	TRẮC NGANG THIẾT KẾ TUYẾN 2
		CHỦ TRÌ THIẾT KẾ	LÊ DUY TÙNG		TỶ LỆ BẢN VẼ: 1/200 — BẢN VẼ SỐ: TN-T2-1
		CHỦ NHIỆM DỰ ÁN	PHẠM TRỌNG QUỲNH		LẦN XUẤT BẢN: 01 — MÃ SỐ SẢN PHẨM: TVHP.1.2026

BẢNG TỔNG HỢP KHỐI LƯỢNG TUYẾN 2

Tên cọc	K.Cách lẻ	Diện tích			Khối lượng		
		B mặt	L bù vênh BTN	Bù vênh BTN	B mặt	L bù vênh BTN	Bù vênh BTN
	m	m	m	m2	m2	m2	m3
DT2		0,00	0,00	0,00			
	2,21				2,50	2,50	0,01
1		2,26	2,26	0,01			
	2,37				5,37	5,37	0,05
1a		2,27	2,27	0,03			
	9,30				27,57	27,57	0,74
CT2		3,66	3,66	0,13			
TỔNG	13,88				35,44	35,44	0,80

BAN QUẢN LÝ DỰ ÁN ĐẦU TƯ - HẠ TẦNG PHƯỜNG KHƯƠNG ĐÌNH
PHÊ DUYỆT
Theo Quyết định số: 634 / QĐ - UBND
Ngày ...04... tháng ..4..... năm 2026...
Ký tên:
Vũ Thanh Nghị

CÔNG TY CỔ PHẦN TƯ VẤN VÀ ĐẦU TƯ BẮC DƯƠNG
THẨM TRA
Theo Văn bản số...26.1 / 2026 / BCTT
ngày...31.....tháng....3....năm 2026
Chủ trì bộ môn ký tên:
Đặng văn Tuyến

UBND PHƯỜNG KHƯƠNG ĐÌNH
PHÒNG KINH TẾ, HẠ TẦNG VÀ ĐÔ THỊ
THẨM ĐỊNH
Theo Văn bản số: ....151..../ KTHT&ĐT
Ngày ...04.. tháng ..4..... năm 2026.
Ký tên:
Lê Công Trường

UỶ BAN NHÂN DÂN PHƯỜNG KHƯƠNG ĐÌNH BAN QUẢN LÝ DỰ ÁN ĐẦU TƯ - HẠ TẦNG PHƯỜNG KHƯƠNG ĐÌNH ĐƠN VỊ TƯ VẤN: CÔNG TY CỔ PHẦN ĐẦU TƯ HOÀNG PHÁT T&T	DỰ ÁN: CẢI TẠO ĐƯỜNG VÀ THOÁT NƯỚC NGÕ 105, 129 ĐƯỜNG NGUYỄN TRÃI, PHƯỜNG KHƯƠNG ĐÌNH BƯỚC: BÁO CÁO KINH TẾ KỸ THUẬT	THỰC HIỆN	PHẠM THỊ LƯƠNG		HÀ NỘI, THÁNG 04 NĂM 2026 CÔNG TY CỔ PHẦN ĐẦU TƯ HOÀNG PHÁT T&T GIÁM ĐỐC NGUYỄN MẠNH TÚ	BẢNG KHỐI LƯỢNG TUYẾN 2
		CHỦ TRÌ THIẾT KẾ	LÊ DUY TÙNG			TỶ LỆ BẢN VẼ: NBV / BẢN VẼ SỐ: KL-T2
		CHỦ NHIỆM DỰ ÁN	PHẠM TRỌNG QUỲNH			LẦN XUẤT BẢN: 01 / MÃ SỐ SẢN PHẨM: TVHP.1.2026

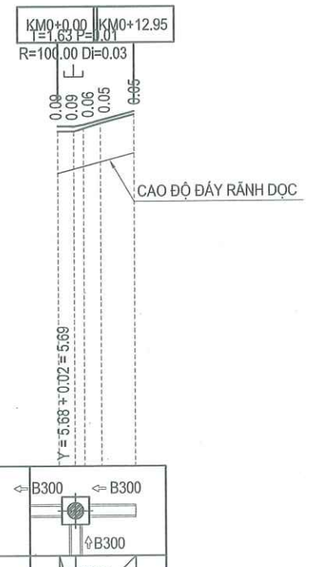

SƠ HỌA RÃNH DỌC	B300 B300 B300
ĐỘ DỐC THIẾT KẾ	2.73 2.62% 2.34% 10.22
CAO ĐỘ THIẾT KẾ	5.69 5.69 5.72 5.80 5.94
ĐỘ DỐC ĐÁY RÃNH DỌC	2.62% 12.95
CAO ĐỘ ĐÁY RÃNH DỌC	4.90 4.98 5.02 5.10 5.24
CAO ĐỘ TỰ NHIÊN	5.60 5.61 5.66 5.75 5.89
KHOẢNG CÁCH LẺ	2.73 1.64 2.90 5.68
LÝ TRÌNH CỌC	0.00 2.73 4.37 7.27 12.95
TÊN CỌC	DT3 D1 1 2 CT3
SƠ HỌA TUYẾN	A=98d39'23.2"

BAN QUẢN LÝ DỰ ÁN ĐẦU TƯ - HẠ TẦNG PHƯỜNG KHƯƠNG ĐÌNH
PHÊ DUYỆT
Theo Quyết định số: 634/QĐ-UBND
Ngày 04 tháng 4 năm 2026
Ký tên:
Vũ Thanh Nghị

CÔNG TY CỔ PHẦN TƯ VẤN VÀ ĐẦU TƯ BẮC DƯƠNG
THẨM TRA
Theo Văn bản số 26/1/2026/BCTT
ngày 31 tháng 3 năm 2026
Chủ trì bộ môn ký tên:
Đặng văn Tuyến

UBND PHƯỜNG KHƯƠNG ĐÌNH
PHÒNG KINH TẾ, HẠ TẦNG VÀ ĐÔ THỊ
THẨM ĐỊNH
Theo Văn bản số: 151/KTHT&ĐT
Ngày 04 tháng 4 năm 2026
Ký tên:
Lê Công Trường

UỶ BAN NHÂN DÂN PHƯỜNG KHƯƠNG ĐÌNH **BAN QUẢN LÝ DỰ ÁN ĐẦU TƯ - HẠ TẦNG PHƯỜNG KHƯƠNG ĐÌNH** **ĐƠN VỊ TƯ VẤN:** **CÔNG TY CỔ PHẦN ĐẦU TƯ HOÀNG PHÁT T&T**	**DỰ ÁN: CẢI TẠO ĐƯỜNG VÀ THOÁT NƯỚC NGÕ 105, 129 ĐƯỜNG NGUYỄN TRÃI, PHƯỜNG KHƯƠNG ĐÌNH** BƯỚC: BÁO CÁO KINH TẾ KỸ THUẬT	THỰC HIỆN	PHẠM THỊ LƯƠNG		HÀ NỘI, THÁNG 04 NĂM 2026 CÔNG TY CỔ PHẦN ĐẦU TƯ HOÀNG PHÁT T&T GIÁM ĐỐC NGUYỄN MẠNH TÚ	TRẮC DỌC THIẾT KẾ TUYẾN 3
		CHỦ TRÌ THIẾT KẾ	LÊ DUY TÙNG			TỶ LỆ BẢN VẼ: 1/1000; 1/1000 — BẢN VẼ SỐ: 01/01
		CHỦ NHIỆM DỰ ÁN	PHẠM TRỌNG QUỲNH			LẦN XUẤT BẢN: 01 — MÃ SỐ SẢN PHẨM: TVHP.1.2026

TUYẾN: T3
CỌC: DT3
KM0+000.00

B mặt : 0.00 m
L bù vênh BTN : 0.00 m
Bù vênh BTN : 0.00 m2

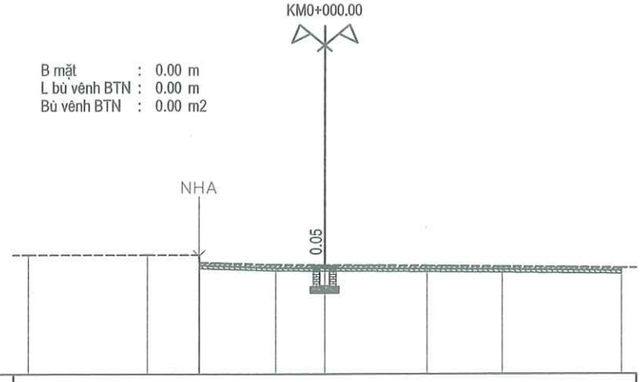

MSS: 2.00

CAO ĐỘ THIẾT KẾ									
KHOẢNG CÁCH LỀ THIẾT KẾ									
CAO ĐỘ TỰ NHIÊN	5.99	5.99	5.99 5.74	5.65	5.64	5.62	5.59	5.55	
KHOẢNG CÁCH MIA	4.00	1.74	0.02	2.58	1.66	3.46	2.54	4.00	

TUYẾN: T3
CỌC: D1
KM0+002.73

B mặt : 0.00 m
L bù vênh BTN : 0.00 m
Bù vênh BTN : 0.00 m2

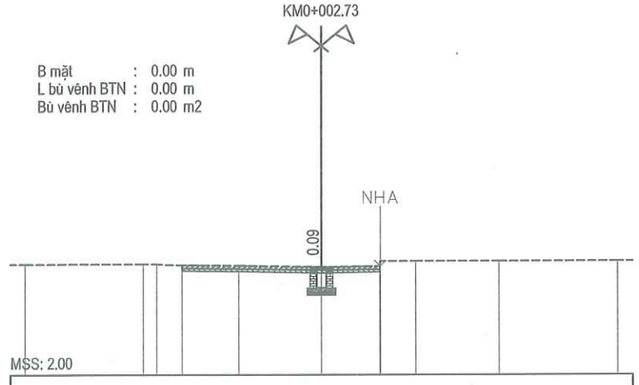

MSS: 2.00

CAO ĐỘ THIẾT KẾ										
KHOẢNG CÁCH LỀ THIẾT KẾ										
CAO ĐỘ TỰ NHIÊN	5.70	5.70 5.70	5.67	5.65	5.60	5.63 5.80	5.80	5.80	5.80	
KHOẢNG CÁCH MIA	4.00	0.46	0.86	1.90	2.78	1.96	0.02 1.20	2.82	4.00	

TUYẾN: T3
CỌC: 1
KM0+004.37

B mặt : 1.41 m
L bù vênh BTN : 1.41 m
Bù vênh BTN : 0.02 m2

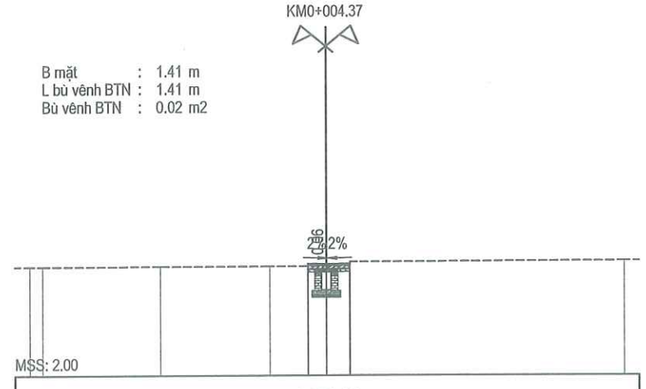

MSS: 2.00

CAO ĐỘ THIẾT KẾ							5.65 5.73 5.72 5.74 5.67			
KHOẢNG CÁCH LỀ THIẾT KẾ							0.62	0.79		
CAO ĐỘ TỰ NHIÊN	5.64 5.64		5.65		5.65		5.66 5.67 5.79			5.83
KHOẢNG CÁCH MIA	0.42	3.98		3.69		1.91	0.79 0.91	9.19		

TUYẾN: T3
CỌC: 2
KM0+007.27

B mặt : 1.30 m
L bù vênh BTN : 1.30 m
Bù vênh BTN : 0.01 m2

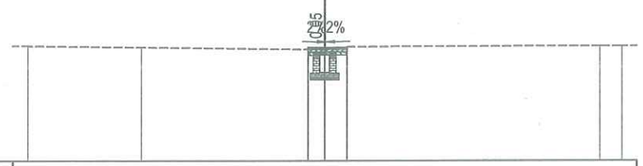

MSS: 2.00

CAO ĐỘ THIẾT KẾ				5.74 5.80 5.81 5.75						
KHOẢNG CÁCH LỀ THIẾT KẾ				0.55	0.75					
CAO ĐỘ TỰ NHIÊN	5.86	5.81		5.74 5.75 5.75 5.83				5.85	5.85	
KHOẢNG CÁCH MIA	3.80	5.65		0.55	0.75 0.91	8.50		0.74		

TUYẾN: T3
CỌC: CT3
KM0+012.95

B mặt : 1.23 m
L bù vênh BTN : 1.23 m
Bù vênh BTN : 0.00 m2

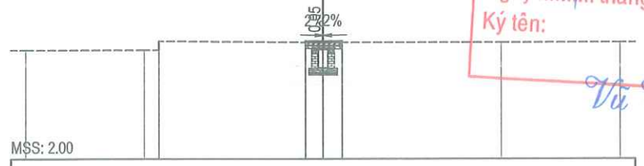

MSS: 2.00

CAO ĐỘ THIẾT KẾ				5.91 5.96 5.96 5.89						
KHOẢNG CÁCH LỀ THIẾT KẾ				0.59	0.64					
CAO ĐỘ TỰ NHIÊN	5.65	5.65 5.65 5.95		5.91 5.89 5.89 5.90				5.90	5.90	
KHOẢNG CÁCH MIA	4.00	0.49 0.91	4.91	0.59	0.64 0.91	5.35		4.00		

CÔNG TY CỔ PHẦN TƯ VẤN VÀ ĐẦU TƯ BẮC DƯƠNG
THẨM TRA
Theo Văn bản số 26.1./2026/BCTT
ngày 31 tháng 3 năm 2026
Chủ trì bộ môn ký tên:
Đặng văn Tuyển

BAN QUẢN LÝ DỰ ÁN ĐẦU TƯ - HẠ TẦNG PHƯỜNG KHƯƠNG ĐÌNH
PHÊ DUYỆT
Theo Quyết định số: 634 / QĐ-UBND
Ngày 04 tháng 4 năm 2026
Ký tên:
Vũ Thanh Nghị

UBND PHƯỜNG KHƯƠNG ĐÌNH
PHÒNG KINH TẾ, HẠ TẦNG VÀ ĐÔ THỊ
THẨM ĐỊNH
Theo Văn bản số: 151 / KTHT&ĐT
Ngày 04 tháng 4 năm 2026
Ký tên:
Lê Công Trường

UỶ BAN NHÂN DÂN PHƯỜNG KHƯƠNG ĐÌNH BAN QUẢN LÝ DỰ ÁN ĐẦU TƯ - HẠ TẦNG PHƯỜNG KHƯƠNG ĐÌNH ĐƠN VỊ TƯ VẤN: CÔNG TY CỔ PHẦN ĐẦU TƯ HOÀNG PHÁT T&T	DỰ ÁN: CẢI TẠO ĐƯỜNG VÀ THOÁT NƯỚC NGÕ 105, 129 ĐƯỜNG NGUYỄN TRÃI, PHƯỜNG KHƯƠNG ĐÌNH BƯỚC: BÁO CÁO KINH TẾ KỸ THUẬT	THỰC HIỆN	PHẠM THỊ LƯƠNG	HÀ NỘI, THÁNG 04 NĂM 2026 CÔNG TY CỔ PHẦN ĐẦU TƯ HOÀNG PHÁT T&T GIÁM ĐỐC NGUYỄN MẠNH TÚ	TRẮC NGANG THIẾT KẾ TUYẾN 3
		CHỦ TRÌ THIẾT KẾ	LÊ DUY TÙNG		TỶ LỆ BẢN VẼ: 1/200 — BẢN VẼ SỐ: TN-T3-1
		CHỦ NHIỆM DỰ ÁN	PHẠM TRỌNG QUỲNH		LẦN XUẤT BẢN: 01 — MÃ SỐ SẢN PHẨM: TVHP.1.2026

CÔNG TY CỔ PHẦN TƯ VẤN VÀ ĐẦU TƯ BẮC DƯƠNG
THẨM TRA
Theo Văn bản số 26.1 / 2026 / BCTT
ngày 31 tháng 3 năm 2026
Chủ trì bộ môn ký tên:
Đặng văn Tuyển

Bảng tổng hợp khối lượng : T3										
Tên cọc	K.Cách lẻ	Diện tích			DT trung bình			Khối lượng		
		B mặt	L bù vênh BTN	Bù vênh BTN	B mặt	L bù vênh BTN	Bù vênh BTN	B mặt	L bù vênh BTN	Bù vênh BTN
DT3		0.00	0.00	0.00						
	2.73				0.00	0.00	0.00	0.00	0.00	0.00
D1		0.00	0.00	0.00						
	1.64				0.70	0.70	0.01	1.16	1.16	0.02
1		1.41	1.41	0.02						
	2.90				1.36	1.36	0.01	3.93	3.93	0.04
2		1.30	1.30	0.01						
	5.68				1.27	1.27	0.01	7.19	7.19	0.03
CT3		1.23	1.23	0.00						
							Tổng	12.27	12.27	0.09

BAN QUẢN LÝ DỰ ÁN ĐẦU TƯ - HẠ TẦNG PHƯỜNG KHƯƠNG ĐÌNH
PHÊ DUYỆT
Theo Quyết định số: 634 / QĐ - UBND
Ngày 04 tháng 4 năm 2026
Ký tên:
Vũ Thanh Nghị

UBND PHƯỜNG KHƯƠNG ĐÌNH
PHÒNG KINH TẾ, HẠ TẦNG VÀ ĐÔ THỊ
THẨM ĐỊNH
Theo Văn bản số: 151 / KTHT&ĐT
Ngày 04 tháng 4 năm 2026
Ký tên:
Lê Công Trường

UỶ BAN NHÂN DÂN PHƯỜNG KHƯƠNG ĐÌNH BAN QUẢN LÝ DỰ ÁN ĐẦU TƯ - HẠ TẦNG PHƯỜNG KHƯƠNG ĐÌNH	DỰ ÁN: CẢI TẠO ĐƯỜNG VÀ THOÁT NƯỚC NGÕ 105, 129 ĐƯỜNG NGUYỄN TRÃI, PHƯỜNG KHƯƠNG ĐÌNH	THỰC HIỆN	PHẠM THỊ LƯƠNG		HÀ NỘI, THÁNG 04 NĂM 2026 CÔNG TY CỔ PHẦN ĐẦU TƯ HOÀNG PHÁT T&T GIÁM ĐỐC NGUYỄN MẠNH TÚ	BẢNG KHỐI LƯỢNG TUYẾN 3
ĐƠN VỊ TƯ VẤN: CÔNG TY CỔ PHẦN ĐẦU TƯ HOÀNG PHÁT T&T	BƯỚC: BÁO CÁO KINH TẾ KỸ THUẬT	CHỦ TRÌ THIẾT KẾ	LÊ DUY TÙNG			TỶ LỆ BẢN VẼ: NBV / BẢN VẼ SỐ: KL-T3
		CHỦ NHIỆM DỰ ÁN	PHẠM TRỌNG QUỲNH			LẦN XUẤT BẢN: 01 / MÃ SỐ SẢN PHẨM: TVHP.1.2026

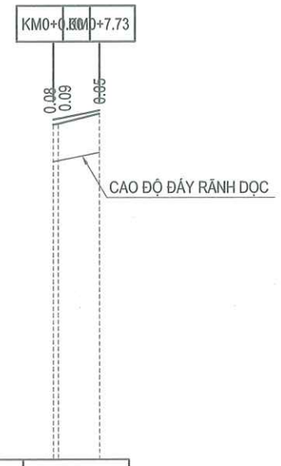

SƠ HỌA RÃNH DỌC	B300 ⇦ ⇨ B300
ĐỘ DỐC THIẾT KẾ	1.96% 7.73
CAO ĐỘ THIẾT KẾ	5.69 5.71 5.84
ĐỘ DỐC ĐÁY RÃNH DỌC	1.96% 7.73
CAO ĐỘ ĐÁY RÃNH DỌC	4.99 5.01 5.14
CAO ĐỘ TỰ NHIÊN	5.61 5.62 5.79
KHOẢNG CÁCH LÊ	0.83 6.91
LÝ TRÌNH CỌC	0.00 0.83 7.73
TÊN CỌC	DT4 CT4
SƠ HỌA TUYẾN	——

CÔNG TY CỔ PHẦN TƯ VẤN VÀ ĐẦU TƯ BẮC DƯƠNG
THẨM TRA
Theo Văn bản số 26.1/2026/BCTT
ngày 31 tháng 3 năm 2026
Chủ trì bộ môn ký tên:
Đặng văn Tuyển

BAN QUẢN LÝ DỰ ÁN ĐẦU TƯ - HẠ TẦNG PHƯỜNG KHƯƠNG ĐÌNH
PHÊ DUYỆT
Theo Quyết định số: 634/QĐ-UBND
Ngày 04 tháng 4 năm 2026
Ký tên:
Vũ Thanh Nghị

UBND PHƯỜNG KHƯƠNG ĐÌNH
PHÒNG KINH TẾ, HẠ TẦNG VÀ ĐÔ THỊ
THẨM ĐỊNH
Theo Văn bản số: 151/KTHT&ĐT
Ngày 04 tháng 4 năm 2026
Ký tên:
Lê Công Trường

UỶ BAN NHÂN DÂN PHƯỜNG KHƯƠNG ĐÌNH BAN QUẢN LÝ DỰ ÁN ĐẦU TƯ - HẠ TẦNG PHƯỜNG KHƯƠNG ĐÌNH ĐƠN VỊ TƯ VẤN: CÔNG TY CỔ PHẦN ĐẦU TƯ HOÀNG PHÁT T&T	DỰ ÁN: CẢI TẠO ĐƯỜNG VÀ THOÁT NƯỚC NGÕ 105, 129 ĐƯỜNG NGUYỄN TRÃI, PHƯỜNG KHƯƠNG ĐÌNH BƯỚC: BÁO CÁO KINH TẾ KỸ THUẬT	THỰC HIỆN	PHẠM THỊ LƯƠNG		HÀ NỘI, THÁNG 04 NĂM 2026 CÔNG TY CỔ PHẦN ĐẦU TƯ HOÀNG PHÁT T&T GIÁM ĐỐC NGUYỄN MẠNH TÚ	TRẮC DỌC THIẾT KẾ TUYẾN 4
		CHỦ TRÌ THIẾT KẾ	LÊ DUY TÙNG			TỶ LỆ BẢN VẼ: 1/1000; 1/1000 — BẢN VẼ SỐ: 01/01
		CHỦ NHIỆM DỰ ÁN	PHẠM TRỌNG QUỲNH			LẦN XUẤT BẢN: 01 — MÃ SỐ SẢN PHẨM: TVHP.1.2026

CỌC: DT4
KM0+000.00

B mặt : 0.00 m
L bù vênh BTN : 0.00 m
Bù vênh BTN : 0.00 m2

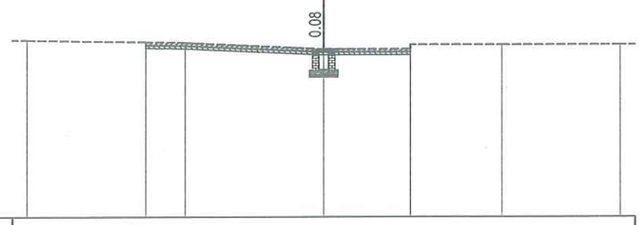

MSS: 0.00

CAO ĐỘ THIẾT KẾ								
KHOẢNG CÁCH LỀ THIẾT KẾ								
CAO ĐỘ TỰ NHIÊN	5.91	5.85	5.82	5.61	5.61 5.75	5.75	5.75	
KHOẢNG CÁCH MIA	4.00	1.33	4.67	2.93	~~0.01~~ 3.06	4.00		

CỌC: 1
KM0+000.83

B mặt : 3.01 m
L bù vênh BTN : 2.99 m
Bù vênh BTN : 0.18 m2

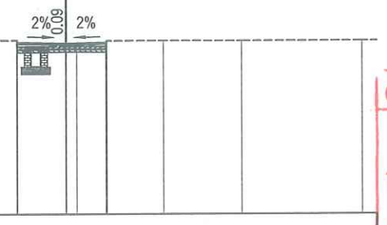

MSS: 0.00

CAO ĐỘ THIẾT KẾ				5.81 5.74	5.71	5.73 5.79				
KHOẢNG CÁCH LỀ THIẾT KẾ				1.63	1.38					
CAO ĐỘ TỰ NHIÊN	5.89	5.83		5.81 5.59	5.62 5.62	5.61 5.79	5.79	5.78		5.78
KHOẢNG CÁCH MIA	4.14	4.23		~~0.01~~ 1.62	~~0.16~~ 1.00	~~0.02~~ 1.92	2.65	4.05		

CỌC: CT4
KM0+007.73

B mặt : 2.10 m
L bù vênh BTN : 1.05 m
Bù vênh BTN : 0.01 m2

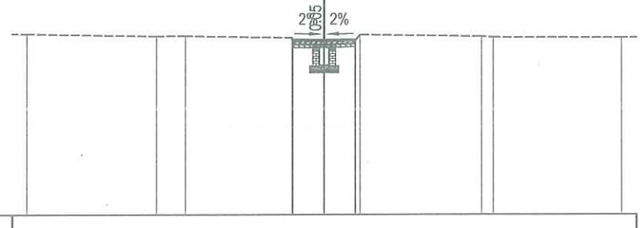

MSS: 0.00

CAO ĐỘ THIẾT KẾ				5.79 5.86	5.84	5.86 5.82				
KHOẢNG CÁCH LỀ THIẾT KẾ				1.05	1.05					
CAO ĐỘ TỰ NHIÊN	6.05	5.98	5.98	5.93 5.79	5.79	5.82 6.02	5.96 5.94			5.92
KHOẢNG CÁCH MIA	4.36	0.97	3.59	~~0.03~~ 1.05	1.05	~~0.18~~ 4.09	0.39	4.31		

CÔNG TY CỔ PHẦN TƯ VẤN VÀ ĐẦU TƯ BẮC DƯƠNG
THẨM TRA
Theo Văn bản số...26.1 / 2026 /BCTT
ngày....31.....tháng....3.....năm 2026
Chủ trì bộ môn ký tên:
Đặng văn Tuyển

BAN QUẢN LÝ DỰ ÁN ĐẦU TƯ - HẠ TẦNG PHƯỜNG KHƯƠNG ĐÌNH
PHÊ DUYỆT
Theo Quyết định số:...6341/QĐ-UBND.
Ngày ...04.. tháng ...4.... năm 2026.
Ký tên:
Vũ Thanh Nghị

UBND PHƯỜNG KHƯƠNG ĐÌNH
PHÒNG KINH TẾ, HẠ TẦNG VÀ ĐÔ THỊ
THẨM ĐỊNH
Theo Văn bản số: ....151..../ KTHT&ĐT
Ngày ...04.. tháng ....4.... năm 2026.
Ký tên:
Lê Công Trường

UỶ BAN NHÂN DÂN PHƯỜNG KHƯƠNG ĐÌNH BAN QUẢN LÝ DỰ ÁN ĐẦU TƯ - HẠ TẦNG PHƯỜNG KHƯƠNG ĐÌNH	**DỰ ÁN: CẢI TẠO ĐƯỜNG VÀ THOÁT NƯỚC NGÕ 105, 129 ĐƯỜNG NGUYỄN TRÃI, PHƯỜNG KHƯƠNG ĐÌNH**	THỰC HIỆN	PHẠM THỊ LƯƠNG	HÀ NỘI, THÁNG 04 NĂM 2026 CÔNG TY CỔ PHẦN ĐẦU TƯ HOÀNG PHÁT T&T GIÁM ĐỐC	TRẮC NGANG THIẾT KẾ TUYẾN 4
ĐƠN VỊ TƯ VẤN: **CÔNG TY CỔ PHẦN ĐẦU TƯ HOÀNG PHÁT T&T**	BƯỚC: BÁO CÁO KINH TẾ KỸ THUẬT	CHỦ TRÌ THIẾT KẾ	LÊ DUY TÙNG	NGUYỄN MẠNH TÚ	TỶ LỆ BẢN VẼ: 1/200 — BẢN VẼ SỐ: TN-T4-1
		CHỦ NHIỆM DỰ ÁN	PHẠM TRỌNG QUỲNH		LẦN XUẤT BẢN: 01 — MÃ SỐ SẢN PHẨM: TVHP.1.2026

CÔNG TY CỔ PHẦN TƯ VẤN VÀ ĐẦU TƯ BẮC DƯƠNG
THẨM TRA
Theo Văn bản số 261/2026/BCTT
ngày 31 tháng 3 năm 2026
Chủ trì bộ môn ký tên:
Đặng văn Tuyến

Bảng tổng hợp khối lượng : T4										
Tên cọc	K.Cách lẻ	Diện tích			DT trung bình			Khối lượng		
		B mặt	L bù vênh BTN	Bù vênh BTN	B mặt	L bù vênh BTN	Bù vênh BTN	B mặt	L bù vênh BTN	Bù vênh BTN
DT4		0.00	0.00	0.00						
	0.83				1.50	1.50	0.09	1.25	1.24	0.07
1		3.01	2.99	0.18						
	6.91				2.55	2.02	0.10	17.66	13.96	0.66
CT4		2.10	1.05	0.01						
							Tổng	18.90	15.20	0.73

UBND PHƯỜNG KHƯƠNG ĐÌNH
PHÒNG KINH TẾ, HẠ TẦNG VÀ ĐÔ THỊ
THẨM ĐỊNH
Theo Văn bản số: 151/KTHT&ĐT
Ngày 04 tháng 4 năm 2026.
Ký tên:
Lê Công Trường

BAN QUẢN LÝ DỰ ÁN ĐẦU TƯ - HẠ TẦNG PHƯỜNG KHƯƠNG ĐÌNH
PHÊ DUYỆT
Theo Quyết định số: 634/QĐ-UBND
Ngày 04 tháng 4 năm 2026.
Ký tên:
Vũ Thanh Nghị

UỶ BAN NHÂN DÂN PHƯỜNG KHƯƠNG ĐÌNH **BAN QUẢN LÝ DỰ ÁN ĐẦU TƯ - HẠ TẦNG PHƯỜNG KHƯƠNG ĐÌNH**	**DỰ ÁN: CẢI TẠO ĐƯỜNG VÀ THOÁT NƯỚC NGÕ 105, 129 ĐƯỜNG NGUYỄN TRÃI, PHƯỜNG KHƯƠNG ĐÌNH**	THỰC HIỆN	PHẠM THỊ LƯƠNG		HÀ NỘI, THÁNG 04 NĂM 2026 CÔNG TY CỔ PHẦN ĐẦU TƯ HOÀNG PHÁT T&T GIÁM ĐỐC NGUYỄN MẠNH TÚ	TRẮC NGANG THIẾT KẾ TUYẾN 4
ĐƠN VỊ TƯ VẤN: **CÔNG TY CỔ PHẦN ĐẦU TƯ HOÀNG PHÁT T&T**	BƯỚC: BÁO CÁO KINH TẾ KỸ THUẬT	CHỦ TRÌ THIẾT KẾ	LÊ DUY TÙNG			TỶ LỆ BẢN VẼ: NBV / BẢN VẼ SỐ: TN-T4-2
		CHỦ NHIỆM DỰ ÁN	PHẠM TRỌNG QUỲNH			LẦN XUẤT BẢN: 01 / MÃ SỐ SẢN PHẨM: TVHP.1.2026

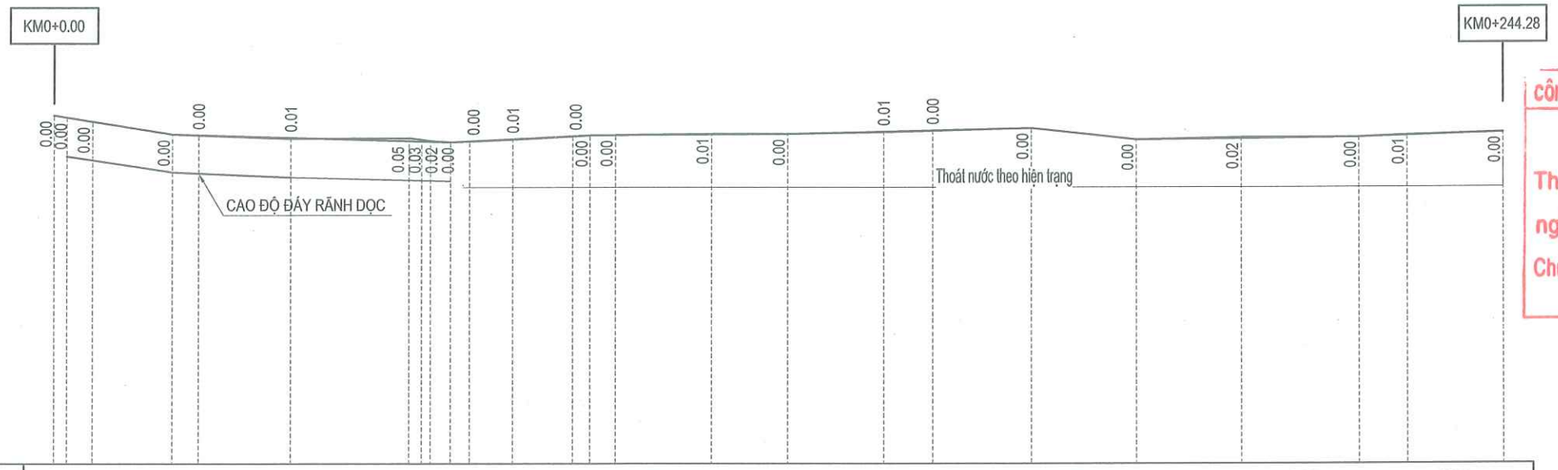

SƠ HỌA RÃNH DỌC	B400 · B400 · B400 · B400 · B400 · B400 · B300 · B400 · B400 · B400 · B300 · B300 · B300
ĐỘ DỐC THIẾT KẾ	1.61% (20.00) · 0.28% (46.89) · 0.48% (23.57) · 0.06% (33.37) · 0.24% (41.04) · 1.07% (17.66) · 0.09% (37.48) · 0.32% (24.28)
CAO ĐỘ THIẾT KẾ	6.83 6.80 6.73 6.51 6.50 6.46 6.40 6.39 6.39 6.38 6.40 6.43 6.48 6.49 6.50 6.51 6.51 6.55 6.57 6.61 6.42 6.44 6.46 6.49 6.54
ĐỘ DỐC ĐÁY RÃNH DỌC	1.61% (20.00) · 0.28% (46.89) · Thoát nước theo hiện trạng
CAO ĐỘ ĐÁY RÃNH DỌC	6.03 6.00 5.93 5.71 5.7 5.66 5.60 5.59 5.59 5.58
CAO ĐỘ TỰ NHIÊN	6.83 6.80 6.73 6.51 6.50 6.45 6.45 6.43 6.41 6.38 6.39 6.42 6.48 6.49 6.50 6.51 6.51 6.55 6.57 6.61 6.42 6.46 6.46 6.49 6.54
KHOẢNG CÁCH LÊ	2.18 4.32 13.50 4.44 15.56 20.00 2.16 2.5 3.32 3.26 7.31 10.10 2.90 4.29 16.25 12.83 16.17 8.22 16.65 17.66 17.66 19.82 8.10 16.19
LÝ TRÌNH CỌC	0.00 2.18 6.50 20.00 24.44 40.00 60.00 62.06 63.57 66.89 70.15 77.46 87.56 90.46 94.75 110.99 123.83 140.00 148.22 164.86 182.52 200.19 220.00 228.10 244.28
TÊN CỌC	DT5=1 1A 1B 2 2A 3 4 4B D1 D2 4A 5 5A D3 5B D4 D5 6 D6 D7 7 D8 D9 CT5
SƠ HỌA TUYẾN	A=117d1'57.9" A=116d15'32.9" A=137d40'12.0" A=168d2'44.8" A=170d3'31.7" A=174d23'21.7" A=175d7'46.0" A=171d8'8.2" A=91d49'26.2"

CÔNG TY CỔ PHẦN TƯ VẤN VÀ ĐẦU TƯ BẮC DƯƠNG
THẨM TRA
Theo Văn bản số: 26.1/2026/BCTT
ngày: 31 tháng: 3 năm 2026
Chủ trì bộ môn ký tên:
Đặng văn Tuyển

UBND PHƯỜNG KHƯƠNG ĐÌNH
PHÒNG KINH TẾ, HẠ TẦNG VÀ ĐÔ THỊ
THẨM ĐỊNH
Theo Văn bản số: 151/KTHT&ĐT
Ngày 04 tháng 4 năm 2026
Ký tên:
Lê Công Trường

BAN QUẢN LÝ DỰ ÁN ĐẦU TƯ - HẠ TẦNG PHƯỜNG KHƯƠNG ĐÌNH
PHÊ DUYỆT
Theo Quyết định số: 634/QĐ-UBND
Ngày 04 tháng 4 năm 2026
Ký tên:
Vũ Thanh Nghị

UỶ BAN NHÂN DÂN PHƯỜNG KHƯƠNG ĐÌNH BAN QUẢN LÝ DỰ ÁN ĐẦU TƯ - HẠ TẦNG PHƯỜNG KHƯƠNG ĐÌNH	DỰ ÁN: CẢI TẠO ĐƯỜNG VÀ THOÁT NƯỚC NGÕ 105, 129 ĐƯỜNG NGUYỄN TRÃI, PHƯỜNG KHƯƠNG ĐÌNH	THỰC HIỆN	PHẠM THỊ LƯƠNG	HÀ NỘI, THÁNG 04 NĂM 2026 CÔNG TY CỔ PHẦN ĐẦU TƯ HOÀNG PHÁT T&T GIÁM ĐỐC	TRẮC DỌC THIẾT KẾ TUYẾN 5
ĐƠN VỊ TƯ VẤN: CÔNG TY CỔ PHẦN ĐẦU TƯ HOÀNG PHÁT T&T	BƯỚC: BÁO CÁO KINH TẾ KỸ THUẬT	CHỦ TRÌ THIẾT KẾ	LÊ DUY TÙNG	NGUYỄN MẠNH TÚ	TỶ LỆ BẢN VẼ: 1/1000; 1/1000 · BẢN VẼ SỐ: 01/01
		CHỦ NHIỆM DỰ ÁN	PHẠM TRỌNG QUỲNH		LẦN XUẤT BẢN: 01 · MÃ SỐ SẢN PHẨM: TVHP.1.2026

CỌC: DT5=1
KM0+000.00

B mặt : 5.64 m
L bù vênh BTN : 0.00 m
Bù vênh BTN : 0.00 m2
Đào KCAD cũ : 0.28 m2
B vỉa hè : 0.00 m

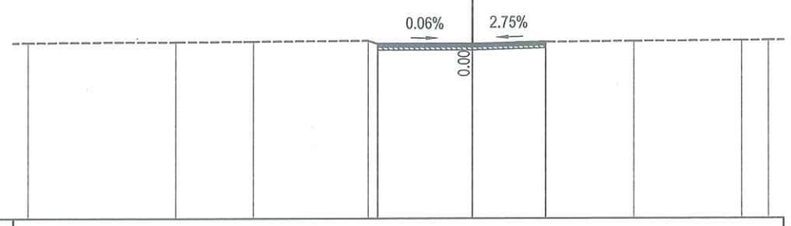

MSS: 1.00

CAO ĐỘ THIẾT KẾ	6.79 6.84	6.83	6.90 6.85							
KHOẢNG CÁCH LỀ THIẾT KẾ	3.19	2.45								
CAO ĐỘ TỰ NHIÊN	6.88	6.91	6.93	6.95 6.84	6.83	6.90	6.92	6.95	6.96	
KHOẢNG CÁCH MIA	5.00	2.61	3.88	0.33	3.19	2.45	2.99	3.65	0.91	

CỌC: 1A
KM0+002.18

B mặt : 5.52 m
L bù vênh BTN : 0.49 m
Bù vênh BTN : 0.00 m2
Đào KCAD cũ : 0.18 m2
B vỉa hè : 0.00 m

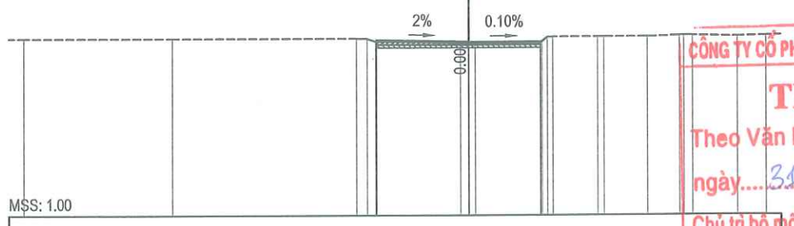

MSS: 1.00

CAO ĐỘ THIẾT KẾ	6.75 6.86	6.80	6.80 6.79																					
KHOẢNG CÁCH LỀ THIẾT KẾ	3.12	2.41																						
CAO ĐỘ TỰ NHIÊN	6.92	6.92	6.92	6.91	6.81	6.80	6.80	6.80	6.80	6.80	6.81	6.96	6.96	6.96	6.96	7.00	7.00	7.00	6.96	6.99				
KHOẢNG CÁCH MIA	5.00	6.21	0.35	0.39	2.84	0.28	0.22	2.18	0.05	0.38	1.52	0.20	1.47	1.08	0.36	1.52	0.95							

CÔNG TY CỔ PHẦN TƯ VẤN VÀ ĐẦU TƯ BẮC DƯƠNG
THẨM TRA
Theo Văn bản số 26.4 / 2026/BCTT
ngày 31 tháng 3 năm 2026
Chủ trì bộ môn ký tên:
Đặng văn Tuyển

UBND PHƯỜNG KHƯƠNG ĐÌNH
PHÒNG KINH TẾ, HẠ TẦNG VÀ ĐÔ THỊ
THẨM ĐỊNH
Theo Văn bản số: 151 / KTHT&ĐT
Ngày 07 tháng 4 năm 2026
Ký tên:
Lê Công Trường

CỌC: 1B
KM0+006.50

B mặt : 4.86 m
L bù vênh BTN : 0.12 m
Bù vênh BTN : 0.00 m2
Đào KCAD cũ : 0.17 m2
B vỉa hè : 4.85 m

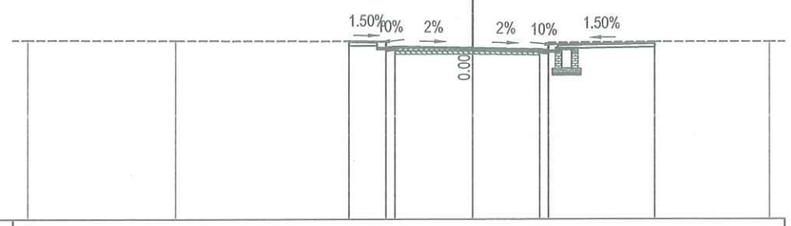

MSS: 1.00

CAO ĐỘ THIẾT KẾ	6.91 6.97 6.95 6.75 6.78	6.73	6.69 6.66 6.86	6.91 6.88																				
KHOẢNG CÁCH LỀ THIẾT KẾ	0.00	1.25	0.30	2.62	2.24	0.30	3.60																	
CAO ĐỘ TỰ NHIÊN	7.00	6.98	6.96 6.69 6.73	6.73	6.69 6.66 6.91	6.94	6.94																	
KHOẢNG CÁCH MIA	5.00	7.08	0.30	2.62	2.24	0.08	3.60	3.86																

CỌC: 2
KM0+020.00

B mặt : 4.60 m
L bù vênh BTN : 0.00 m
Bù vênh BTN : 0.00 m2
Đào KCAD cũ : 0.18 m2
B vỉa hè : 6.28 m

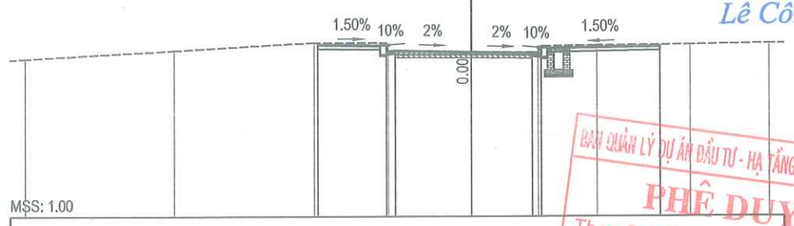

MSS: 1.00

CAO ĐỘ THIẾT KẾ	6.75 6.77	6.73 6.53 6.56	6.51	6.47 6.44 6.64	6.50 6.86																			
KHOẢNG CÁCH LỀ THIẾT KẾ	2.29	0.30	2.57	2.04	0.30	3.98																		
CAO ĐỘ TỰ NHIÊN	6.29	6.56	6.82	6.82 6.52 6.52	6.51	6.49 6.48 6.69	6.71	6.74	6.77															
KHOẢNG CÁCH MIA	5.00	4.72	2.41	0.07 0.03	2.57	2.04	0.28	1.87	3.13	2.66														

BAN QUẢN LÝ DỰ ÁN ĐẦU TƯ - HẠ TẦNG PHƯỜNG KHƯƠNG ĐÌNH
PHÊ DUYỆT
Theo Quyết định số: 634/QĐ-UBND
Ngày 04 tháng 4 năm 2026
Ký tên:
Vũ Thanh Nghị

UỶ BAN NHÂN DÂN PHƯỜNG KHƯƠNG ĐÌNH **BAN QUẢN LÝ DỰ ÁN ĐẦU TƯ - HẠ TẦNG PHƯỜNG KHƯƠNG ĐÌNH**	**DỰ ÁN: CẢI TẠO ĐƯỜNG VÀ THOÁT NƯỚC NGÕ 105, 129 ĐƯỜNG NGUYỄN TRÃI, PHƯỜNG KHƯƠNG ĐÌNH**	THỰC HIỆN	PHẠM THỊ LƯƠNG		HÀ NỘI, THÁNG 04 NĂM 2026 CÔNG TY CỔ PHẦN ĐẦU TƯ HOÀNG PHÁT T&T GIÁM ĐỐC	TRẮC NGANG THIẾT KẾ TUYẾN 5
ĐƠN VỊ TƯ VẤN: **CÔNG TY CỔ PHẦN ĐẦU TƯ HOÀNG PHÁT T&T**	BƯỚC: BÁO CÁO KINH TẾ KỸ THUẬT	CHỦ TRÌ THIẾT KẾ	LÊ DUY TÙNG		NGUYỄN MẠNH TÚ	TỶ LỆ BẢN VẼ: 1/200 — BẢN VẼ SỐ: TN-T5-1
		CHỦ NHIỆM DỰ ÁN	PHẠM TRỌNG QUỲNH			LẦN XUẤT BẢN: 01 — MÃ SỐ SẢN PHẨM: TVHP.1.2026

CỌC: 2A
KM0+024.44

B mặt : 4.73 m
L bù vênh BTN : 0.00 m
Bù vênh BTN : 0.00 m2
Đào KCAD cũ : 0.19 m2
B vỉa hè : 9.24 m

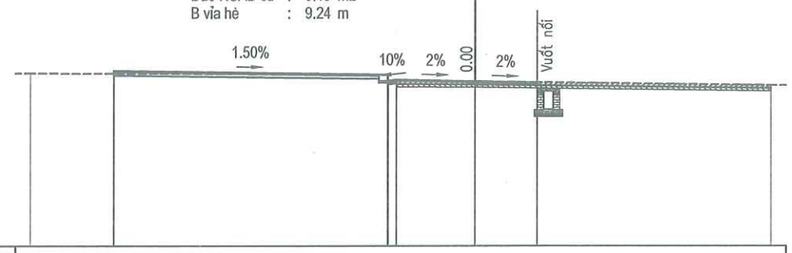

MSS: 1.00

CAO ĐỘ THIẾT KẾ	6.70 6.86										6.72 6.52 6.55				6.50			6.46 6.40						
KHOẢNG CÁCH LỀ THIẾT KẾ		0.00		9.24							0.30		2.64			2.09								
CAO ĐỘ TỰ NHIÊN	6.78										6.73 6.50 6.52				6.50			6.47						6.37
KHOẢNG CÁCH MIA				12.06							0.36		2.64			2.09				7.91				

CỌC: 3
KM0+040.00

B mặt : 4.86 m
L bù vênh BTN : 0.00 m
Bù vênh BTN : 0.00 m2
Đào KCAD cũ : 0.19 m2
B vỉa hè : 4.04 m

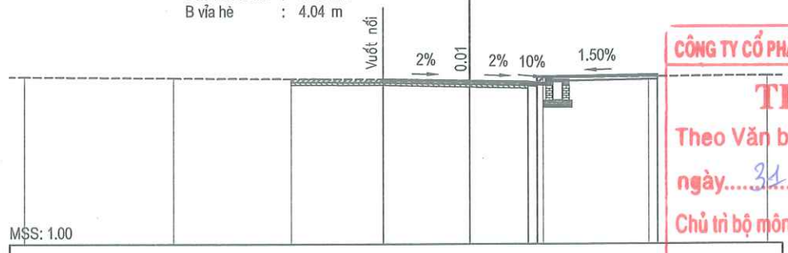

MSS: 1.00

CAO ĐỘ THIẾT KẾ											6.51			6.46		6.42 6.39 6.59				6.65 6.54				
KHOẢNG CÁCH LỀ THIẾT KẾ													2.90		1.96	0.30		4.04						
CAO ĐỘ TỰ NHIÊN	6.59			6.55			6.52			6.51				6.45		6.40 6.38 6.56				6.58				6.61
KHOẢNG CÁCH MIA			5.00			4.00			3.10			2.90			1.96	0.34		3.54			4.00			

CỌC: 4
KM0+060.00

B mặt : 6.65 m
L bù vênh BTN : 0.00 m
Bù vênh BTN : 0.00 m2
Đào KCAD cũ : 0.32 m2
B vỉa hè : 6.85 m

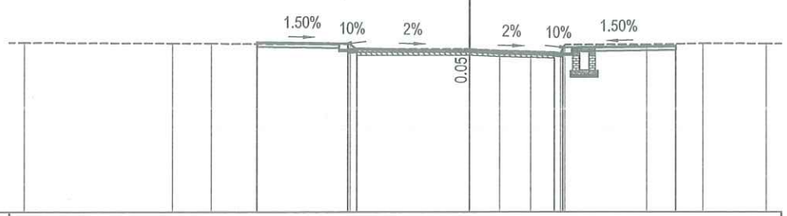

MSS: 1.00

CAO ĐỘ THIẾT KẾ							6.53 6.69			6.65 6.45 6.48				6.40			6.34 6.31 6.51			6.57 6.52				
KHOẢNG CÁCH LỀ THIẾT KẾ							0.00	3.06		0.30	3.79			2.86		0.30		3.79						
CAO ĐỘ TỰ NHIÊN	6.67			6.65	6.64					6.61 6.45				6.45	6.40	6.37 6.35 6.32 6.60				6.61		6.64		6.63
KHOẢNG CÁCH MIA			5.00		1.31		4.67			0.23	3.79		1.01	1.05	0.81 0.28		2.76		1.89		2.12			

CỌC: 4B
KM0+062.06

B mặt : 6.03 m
L bù vênh BTN : 0.00 m
Bù vênh BTN : 0.00 m2
Đào KCAD cũ : 0.30 m2
B vỉa hè : 10.00 m

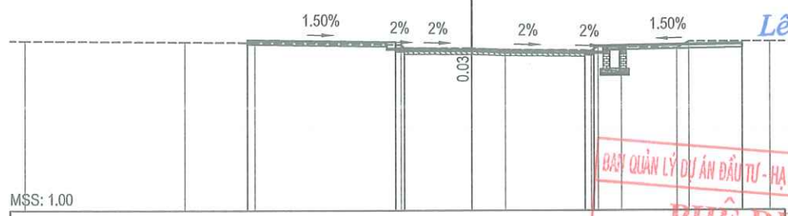

MSS: 1.00

CAO ĐỘ THIẾT KẾ						6.54 6.72				6.65 6.45 6.44			6.39			6.32 6.31 6.51				6.59 6.55			
KHOẢNG CÁCH LỀ THIẾT KẾ							5.00		0.30		2.24		3.79		0.30	5.00								
CAO ĐỘ TỰ NHIÊN	6.68			6.64		6.63				6.55 6.44			6.43	6.38			6.36 6.33 6.48 6.46		6.42 6.64				6.64	
KHOẢNG CÁCH MIA			5.35			2.36		4.93		0.11	2.24		1.13	2.66	0.32 0.12	0.78		1.88		0.41	2.71			

CÔNG TY CỔ PHẦN TƯ VẤN VÀ ĐẦU TƯ BẮC DƯƠNG
THẨM TRA
Theo Văn bản số: 26.1 / 2026/BCTT
ngày 31 tháng 3 năm 2026
Chủ trì bộ môn ký tên:
Đặng văn Tuyến

UBND PHƯỜNG KHƯƠNG ĐÌNH
PHÒNG KINH TẾ, HẠ TẦNG VÀ ĐÔ THỊ
THẨM ĐỊNH
Theo Văn bản số: 151 / KTHT&ĐT
Ngày 09 tháng 4 năm 2026
Ký tên:
Lê Công Trường

BAN QUẢN LÝ DỰ ÁN ĐẦU TƯ - HẠ TẦNG PHƯỜNG KHƯƠNG ĐÌNH
PHÊ DUYỆT
Theo Quyết định số: 634 / QĐ-UBND
Ngày 04 tháng 4 năm 2026
Ký tên:
Vũ Thanh Nghị

UỶ BAN NHÂN DÂN PHƯỜNG KHƯƠNG ĐÌNH BAN QUẢN LÝ DỰ ÁN ĐẦU TƯ - HẠ TẦNG PHƯỜNG KHƯƠNG ĐÌNH	DỰ ÁN: CẢI TẠO ĐƯỜNG VÀ THOÁT NƯỚC NGÕ 105, 129 ĐƯỜNG NGUYỄN TRÃI, PHƯỜNG KHƯƠNG ĐÌNH	THỰC HIỆN	PHẠM THỊ LƯƠNG	HÀ NỘI, THÁNG 04 NĂM 2026 CÔNG TY CỔ PHẦN ĐẦU TƯ HOÀNG PHÁT T&T GIÁM ĐỐC NGUYỄN MẠNH TÚ	TRẮC NGANG THIẾT KẾ TUYẾN 5
ĐƠN VỊ TƯ VẤN: CÔNG TY CỔ PHẦN ĐẦU TƯ HOÀNG PHÁT T&T	BƯỚC: BÁO CÁO KINH TẾ KỸ THUẬT	CHỦ TRÌ THIẾT KẾ	LÊ DUY TÙNG		TỶ LỆ BẢN VẼ: 1/200 — BẢN VẼ SỐ: TN-T5-2
		CHỦ NHIỆM DỰ ÁN	PHẠM TRỌNG QUỲNH		LẦN XUẤT BẢN: 01 — MÃ SỐ SẢN PHẨM: TVHP.1.2026

CỌC: D1
KM0+063.57

B mặt : 7.74 m
L bù vênh BTN : 0.00 m
Bù vênh BTN : 0.00 m2
Đào KCAD cũ : 0.34 m2
B vỉa hè : 3.13 m

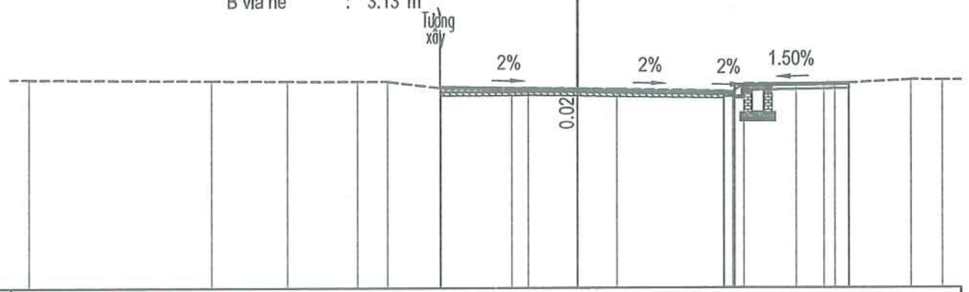

MSS: 1.00

CAO ĐỘ THIẾT KẾ	6.35 6.46 · 6.39 · 6.31 6.30 6.50 · 6.55 6.47
KHOẢNG CÁCH LẺ THIẾT KẾ	3.73 · 4.01 · 0.30 · 3.13
CAO ĐỘ TỰ NHIÊN	6.67 · 6.63 · 6.62 · 6.60 · 6.60 · 6.43 6.42 · 6.42 6.42 · 6.41 · 6.39 · 6.34 6.31 6.52 · 6.52 · 6.52 6.53 · 6.64 · 6.64
KHOẢNG CÁCH MIA	5.00 · 2.07 · 1.93 · 0.82 · 1.44 · 0.01 · 1.93 · 0.44 · 1.35 · 1.08 · 2.93 · 0.25 · 0.30 · 1.44 · 0.76 · 0.30 · 2.07 · 0.86

CỌC: D2
KM0+066.89

B mặt : 8.65 m
L bù vênh BTN : 1.73 m
Bù vênh BTN : 0.03 m2
Đào KCAD cũ : 0.29 m2
B vỉa hè : 0.00 m

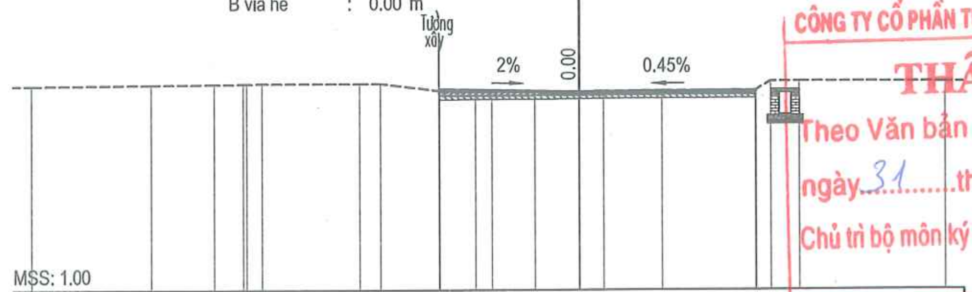

MSS: 1.00

CAO ĐỘ THIẾT KẾ	6.32 6.46 · 6.38 · 6.40 6.35
KHOẢNG CÁCH LẺ THIẾT KẾ	3.83 · 4.82
CAO ĐỘ TỰ NHIÊN	6.54 · 6.57 · 6.58 6.59 6.59 6.60 · 6.60 6.60 · 6.41 6.37 · 6.37 6.37 · 6.38 · 6.38 6.39 · 6.39 · 6.40 6.65 6.65 · 6.63
KHOẢNG CÁCH MIA	3.27 · 1.73 · 0.81 · 0.08 · 0.42 · 2.69 · 0.57 · 1.59 · 0.01 · 0.99 · 0.46 · 1.18 · 1.20 · 0.67 · 1.60 · 2.55 · 0.42 · 0.76 · 4.00

CÔNG TY CỔ PHẦN TƯ VẤN VÀ ĐẦU TƯ BẮC DƯƠNG
THẨM TRA
Theo Văn bản số..26.1./2026/BCTT
ngày..31.......tháng...3.....năm 20.26
Chủ trì bộ môn ký tên:
Đặng văn Tuyển

CỌC: 4A
KM0+070.15

B mặt : 6.92 m
L bù vênh BTN : 1.11 m
Bù vênh BTN : 0.02 m2
Đào KCAD cũ : 0.23 m2
B vỉa hè : 0.00 m

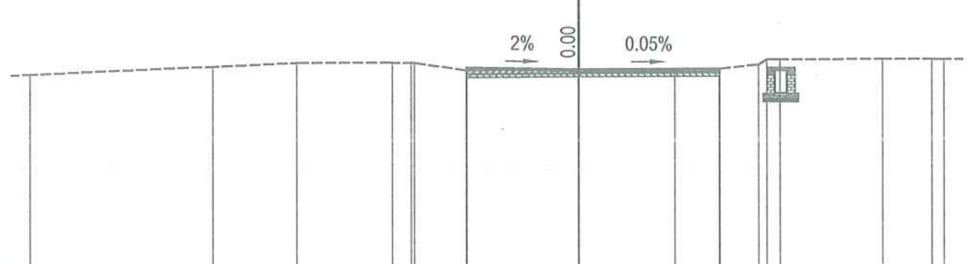

MSS: 1.00

CAO ĐỘ THIẾT KẾ	6.33 6.46 · 6.40 · 6.39 6.34
KHOẢNG CÁCH LẺ THIẾT KẾ	3.06 · 3.86
CAO ĐỘ TỰ NHIÊN	6.30 · 6.51 · 6.60 · 6.60 6.60 6.60 6.59 6.59 6.38 · 6.39 · 6.39 · 6.39 · 6.51 6.65 6.65 · 6.66 · 6.66 6.65
KHOẢNG CÁCH MIA	5.00 · 2.29 · 2.62 · 0.52 · 0.16 · 1.41 · 3.06 · 2.63 · 1.23 · 1.08 · 0.21 · 0.37 · 2.80 · 1.34 · 0.33

CỌC: 5
KM0+077.46

B mặt : 7.30 m
L bù vênh BTN : 1.36 m
Bù vênh BTN : 0.02 m2
Đào KCAD cũ : 0.22 m2
B vỉa hè : 0.00 m

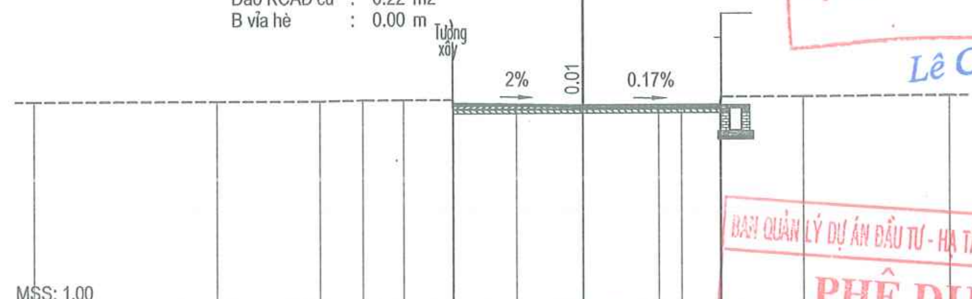

MSS: 1.00

CAO ĐỘ THIẾT KẾ	6.38 6.50 · 6.43 · 6.43 6.38
KHOẢNG CÁCH LẺ THIẾT KẾ	3.55 · 3.75
CAO ĐỘ TỰ NHIÊN	6.57 · 6.58 · 6.58 · 6.60 · 6.60 6.60 6.43 6.42 · 6.42 · 6.42 · 6.42 6.42 · 6.42 6.65 · 6.65 · 6.66
KHOẢNG CÁCH MIA	5.00 · 2.83 · 1.17 · 1.10 · 1.34 · 0.01 · 1.73 · 1.81 · 2.08 · 0.61 · 1.07 · 0.03 · 2.22 · 4.00

UBND PHƯỜNG KHƯƠNG ĐÌNH
PHÒNG KINH TẾ, HẠ TẦNG VÀ ĐÔ THỊ
THẨM ĐỊNH
Theo Văn bản số: ...151.../ KTHT&ĐT
Ngày ...04.. tháng ....4.... năm 20.26
Ký tên:
Lê Công Trường

BAN QUẢN LÝ DỰ ÁN ĐẦU TƯ - HẠ TẦNG PHƯỜNG KHƯƠNG ĐÌNH
PHÊ DUYỆT
Theo Quyết định số:..634/QĐ-UBND
Ngày ...04.. tháng .....4... năm 20.26
Ký tên:
Vũ Thanh Nghị

UỶ BAN NHÂN DÂN PHƯỜNG KHƯƠNG ĐÌNH BAN QUẢN LÝ DỰ ÁN ĐẦU TƯ - HẠ TẦNG PHƯỜNG KHƯƠNG ĐÌNH	DỰ ÁN: CẢI TẠO ĐƯỜNG VÀ THOÁT NƯỚC NGÕ 105, 129 ĐƯỜNG NGUYỄN TRÃI, PHƯỜNG KHƯƠNG ĐÌNH	THỰC HIỆN	PHẠM THỊ LƯƠNG
ĐƠN VỊ TƯ VẤN: CÔNG TY CỔ PHẦN ĐẦU TƯ HOÀNG PHÁT T&T	BƯỚC: BÁO CÁO KINH TẾ KỸ THUẬT	CHỦ TRÌ THIẾT KẾ	LÊ DUY TÙNG
		CHỦ NHIỆM DỰ ÁN	PHẠM TRỌNG QUỲNH

HÀ NỘI, THÁNG 04 NĂM 2026
CÔNG TY CỔ PHẦN ĐẦU TƯ HOÀNG PHÁT T&T
GIÁM ĐỐC
NGUYỄN MẠNH TÚ

TRẮC NGANG THIẾT KẾ TUYẾN 5

TỶ LỆ BẢN VẼ:	1/200	BẢN VẼ SỐ:	TN-T5-3
LẦN XUẤT BẢN:	01	MÃ SỐ SẢN PHẨM:	TVHP.1.2026

CỌC: 5A
KM0+087.56

B mặt : 7.27 m
L bù vênh BTN : 1.03 m
Bù vênh BTN : 0.01 m2
Đào KCAD cũ : 0.24 m2
B vỉa hè : 0.00 m

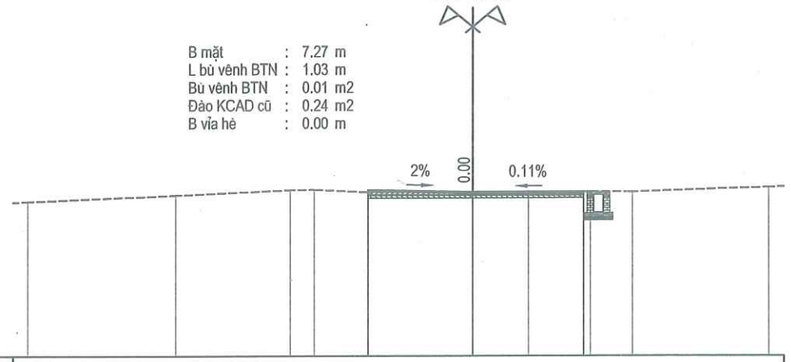

MSS: 1.00

CAO ĐỘ THIẾT KẾ					6.43 6.55	6.48	6.48 6.43			
KHOẢNG CÁCH LỀ THIẾT KẾ					3.52	3.74				
CAO ĐỘ TỰ NHIÊN	6.17	6.38	6.55	6.56	6.48	6.48	6.48	6.48	6.48	6.64
KHOẢNG CÁCH MIA	5.00	3.86	0.81	1.80	3.53	1.87	2.10	1.42	4.60	

CỌC: D3
KM0+090.46

B mặt : 9.21 m
L bù vênh BTN : 1.03 m
Bù vênh BTN : 0.01 m2
Đào KCAD cũ : 0.34 m2
B vỉa hè : 0.00 m

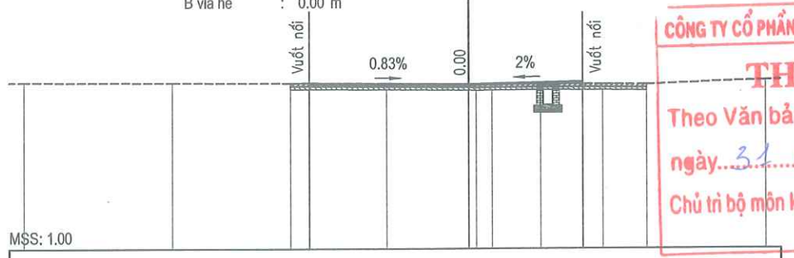

MSS: 1.00

CAO ĐỘ THIẾT KẾ					6.49 6.54	6.49	6.57 6.44				
KHOẢNG CÁCH LỀ THIẾT KẾ					5.36	3.85					
CAO ĐỘ TỰ NHIÊN	6.56	6.55	6.54 6.54	6.52	6.49 6.49 6.49	6.50	6.49	6.48	6.62		
KHOẢNG CÁCH MIA	5.00	4.00	0.64	2.61	2.76	0.03 0.53	1.62	2.11	1.48	4.00	

CÔNG TY CỔ PHẦN TƯ VẤN VÀ ĐẦU TƯ BẮC DƯƠNG
THẨM TRA
Theo Văn bản số 26-1/2026/BCTT
ngày 31 tháng 3 năm 2026
Chủ trì bộ môn ký tên:
Đặng văn Tuyển

UBND PHƯỜNG KHƯƠNG ĐÌNH
PHÒNG KINH TẾ, HẠ TẦNG VÀ ĐÔ THỊ
THẨM ĐỊNH
Theo Văn bản số: 151 / KTHT&ĐT
Ngày 04 tháng 4 năm 2026
Ký tên:
Lê Công Trường

CỌC: 5B
KM0+094.75

B mặt : 2.59 m
L bù vênh BTN : 0.00 m
Bù vênh BTN : 0.00 m2
Đào KCAD cũ : 0.10 m2
B vỉa hè : 0.00 m

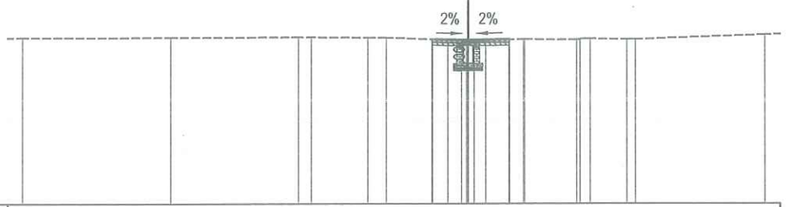

MSS: 1.00

CAO ĐỘ THIẾT KẾ							6.46 6.52	6.50	6.52 6.45							
KHOẢNG CÁCH LỀ THIẾT KẾ							1.21	1.38								
CAO ĐỘ TỰ NHIÊN	6.56	6.57	6.58 6.58	6.57 6.57	6.49 6.49 6.48 6.48 6.50	6.50 6.50	6.49 6.50 6.52 6.52 6.50 6.51	6.66								
KHOẢNG CÁCH MIA	5.00	4.30	0.44	1.88	0.62	2.07	0.46 0.48 0.48 0.40	1.27	0.05	1.75	0.16 0.16	1.24	0.29	4.36		

CỌC: D4
KM0+110.99

B mặt : 2.21 m
L bù vênh BTN : 0.00 m
Bù vênh BTN : 0.00 m2
Đào KCAD cũ : 0.10 m2
B vỉa hè : 0.00 m

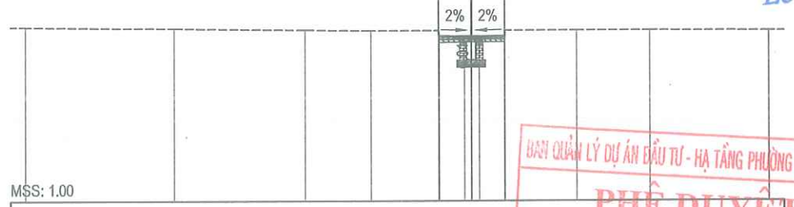

MSS: 1.00

CAO ĐỘ THIẾT KẾ							6.44 6.53	6.51	6.53 6.46							
KHOẢNG CÁCH LỀ THIẾT KẾ							1.09	1.12								
CAO ĐỘ TỰ NHIÊN	6.83	6.78	6.73	6.70	6.70 6.50 6.50	6.51 6.51 6.52	6.70	6.70	6.70	6.68 6.68						
KHOẢNG CÁCH MIA	5.00	4.42	2.22	2.27	0.01 0.85 0.73	0.85	2.42	2.46	3.99							

BAN QUẢN LÝ DỰ ÁN ĐẦU TƯ - HẠ TẦNG PHƯỜNG KHƯƠNG ĐÌNH
PHÊ DUYỆT
Theo Quyết định số: 634 / QĐ-UBND
Ngày 04 tháng 4 năm 2026
Ký tên:
Vũ Thanh Nghị

UỶ BAN NHÂN DÂN PHƯỜNG KHƯƠNG ĐÌNH BAN QUẢN LÝ DỰ ÁN ĐẦU TƯ - HẠ TẦNG PHƯỜNG KHƯƠNG ĐÌNH	DỰ ÁN: CẢI TẠO ĐƯỜNG VÀ THOÁT NƯỚC NGÕ 105, 129 ĐƯỜNG NGUYỄN TRÃI, PHƯỜNG KHƯƠNG ĐÌNH	THỰC HIỆN	PHẠM THỊ LƯƠNG		HÀ NỘI, THÁNG 04 NĂM 2026 CÔNG TY CỔ PHẦN ĐẦU TƯ HOÀNG PHÁT T&T GIÁM ĐỐC	TRẮC NGANG THIẾT KẾ TUYẾN 5
ĐƠN VỊ TƯ VẤN: CÔNG TY CỔ PHẦN ĐẦU TƯ HOÀNG PHÁT T&T	BƯỚC: BÁO CÁO KINH TẾ KỸ THUẬT	CHỦ TRÌ THIẾT KẾ	LÊ DUY TÙNG		NGUYỄN MẠNH TÚ	TỶ LỆ BẢN VẼ: 1/200 / BẢN VẼ SỐ: TN-T5-4
		CHỦ NHIỆM DỰ ÁN	PHẠM TRỌNG QUỲNH			LẦN XUẤT BẢN: 01 / MÃ SỐ SẢN PHẨM: TVHP.1.2026

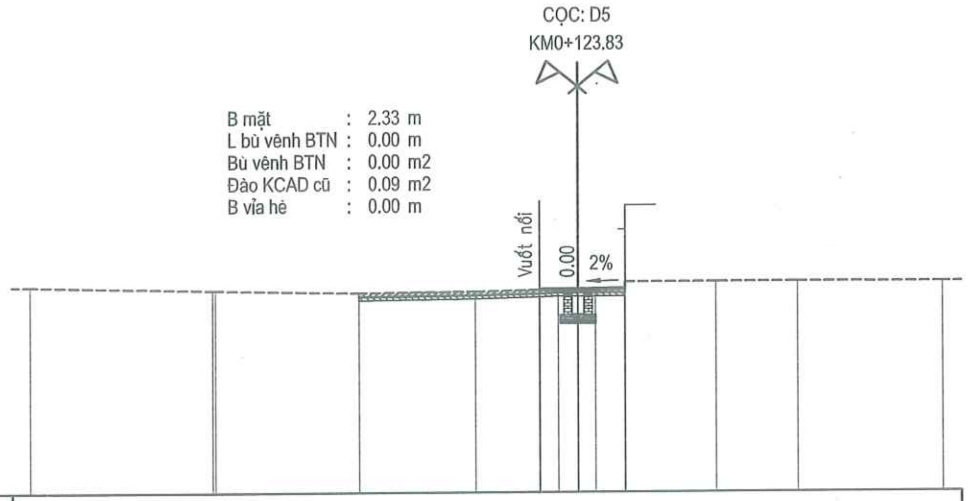

CAO ĐỘ THIẾT KẾ	6.43 6.51 6.51 6.54 6.45
KHOẢNG CÁCH LẺ THIẾT KẾ	1.05 1.28
CAO ĐỘ TỰ NHIÊN	6.60 6.50 6.50 6.42 6.45 6.49 6.51 6.51 6.51 6.51 6.70 6.70 6.70 6.69
KHOẢNG CÁCH MIA	5.00 0.07 3.93 3.19 1.77 0.52 0.53 0.47 0.81 0.01 2.47 2.24 4.00

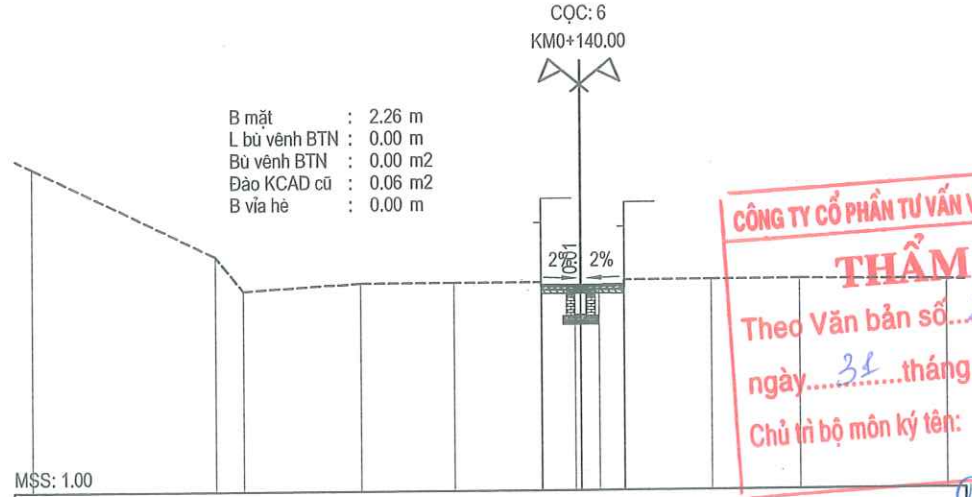

CAO ĐỘ THIẾT KẾ	6.50 6.57 6.55 6.58 6.50
KHOẢNG CÁCH LẺ THIẾT KẾ	1.07 1.18
CAO ĐỘ TỰ NHIÊN	9.79 7.39 6.45 6.65 6.65 6.65 6.54 6.55 6.55 6.54 6.54 6.70 6.70 6.70 6.65
KHOẢNG CÁCH MIA	5.00 0.78 3.22 2.54 2.38 0.01 0.92 0.15 0.51 0.68 0.01 2.37 2.44 4.00

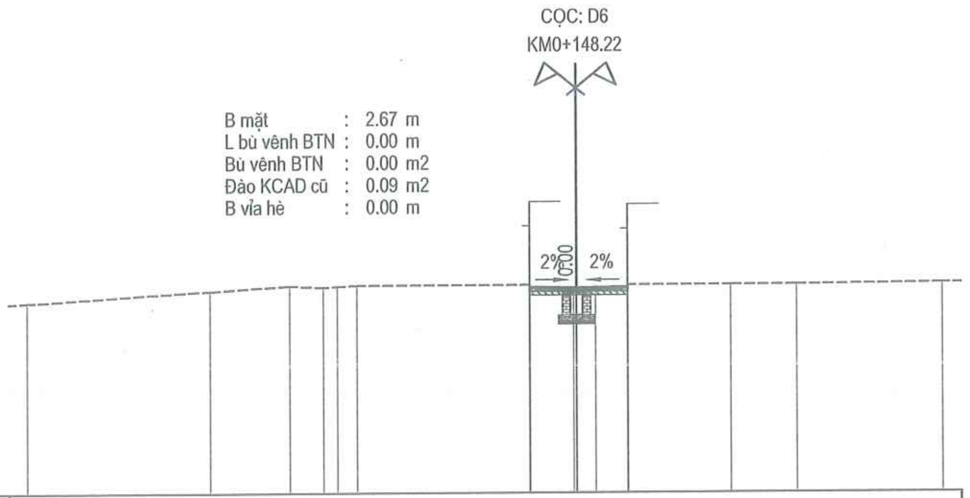

CAO ĐỘ THIẾT KẾ	6.53 6.60 6.57 6.60 6.53
KHOẢNG CÁCH LẺ THIẾT KẾ	1.27 1.40
CAO ĐỘ TỰ NHIÊN	6.19 6.51 6.64 6.60 6.62 6.65 6.65 6.57 6.57 6.57 6.57 6.57 6.65 6.65 6.65 6.68
KHOẢNG CÁCH MIA	5.00 2.16 0.92 0.39 0.53 4.72 0.01 1.18 0.08 0.51 0.88 0.01 2.79 1.80 4.00

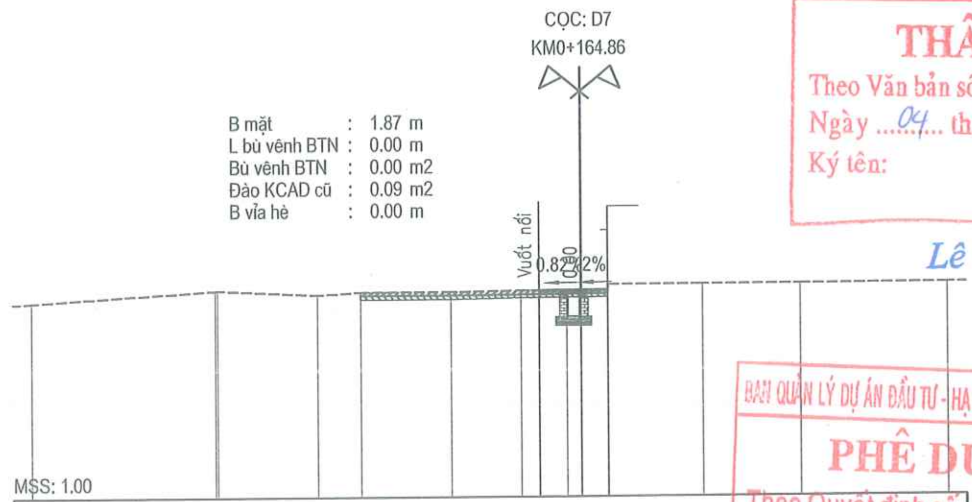

CAO ĐỘ THIẾT KẾ	6.55 6.60 6.61 6.63 6.57
KHOẢNG CÁCH LẺ THIẾT KẾ	0.00 1.14 0.73
CAO ĐỘ TỰ NHIÊN	6.31 6.63 6.63 6.50 6.57 6.57 6.60 6.61 6.61 6.62 6.75 6.75 6.75
KHOẢNG CÁCH MIA	5.00 0.06 2.75 1.19 2.45 1.91 1.25 0.39 0.73 0.01 2.57 2.69 4.00

CÔNG TY CỔ PHẦN TƯ VẤN VÀ ĐẦU TƯ BẮC DƯƠNG
THẨM TRA
Theo Văn bản số 26.1 /2026/BcTT
ngày 31 tháng 3 năm 2026
Chủ trì bộ môn ký tên:
Đặng văn Tuyển

UBND PHƯỜNG KHƯƠNG ĐÌNH
PHÒNG KINH TẾ, HẠ TẦNG VÀ ĐÔ THỊ
THẨM ĐỊNH
Theo Văn bản số: 151 / KTHT&ĐT
Ngày 04 tháng 4 năm 2026.
Ký tên:
Lê Công Trường

BAN QUẢN LÝ DỰ ÁN ĐẦU TƯ - HẠ TẦNG PHƯỜNG KHƯƠNG ĐÌNH
PHÊ DUYỆT
Theo Quyết định số: 634/QĐ-UBND
Ngày 04 tháng 4 năm 2026
Ký tên:
Vũ Thanh Nghị

UỶ BAN NHÂN DÂN PHƯỜNG KHƯƠNG ĐÌNH BAN QUẢN LÝ DỰ ÁN ĐẦU TƯ - HẠ TẦNG PHƯỜNG KHƯƠNG ĐÌNH	DỰ ÁN: CẢI TẠO ĐƯỜNG VÀ THOÁT NƯỚC NGÕ 105, 129 ĐƯỜNG NGUYỄN TRÃI, PHƯỜNG KHƯƠNG ĐÌNH	THỰC HIỆN	PHẠM THỊ LƯƠNG
ĐƠN VỊ TƯ VẤN: CÔNG TY CỔ PHẦN ĐẦU TƯ HOÀNG PHÁT T&T	BƯỚC: BÁO CÁO KINH TẾ KỸ THUẬT	CHỦ TRÌ THIẾT KẾ	LÊ DUY TÙNG
		CHỦ NHIỆM DỰ ÁN	PHẠM TRỌNG QUỲNH

HÀ NỘI, THÁNG 04 NĂM 2026
CÔNG TY CỔ PHẦN ĐẦU TƯ HOÀNG PHÁT T&T
GIÁM ĐỐC
NGUYỄN MẠNH TÚ

TRẮC NGANG THIẾT KẾ TUYẾN 5			
TỶ LỆ BẢN VẼ:	1/200	BẢN VẼ SỐ:	TN-T5-5
LẦN XUẤT BẢN:	01	MÃ SỐ SẢN PHẨM:	TVHP.1.2026

CỌC: 7
KM0+182.52

B mặt : 2.31 m
L bù vênh BTN : 0.06 m
Bù vênh BTN : 0.00 m2
Đào KCAD cũ : 0.06 m2
B vỉa hè : 0.00 m

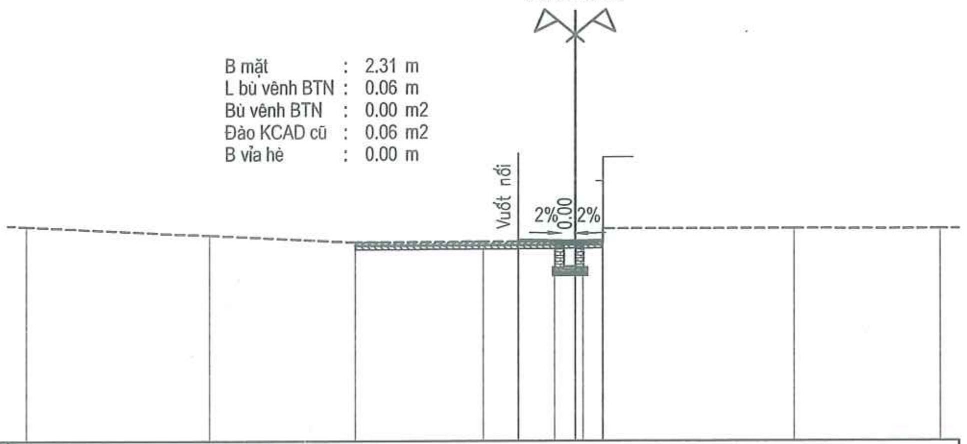

MSS: 1.00

CAO ĐỘ THIẾT KẾ	6.35 6.46 6.42 6.44 6.38
KHOẢNG CÁCH LẺ THIẾT KẾ	1.57 0.75
CAO ĐỘ TỰ NHIÊN	6.82 6.58 6.40 6.40 6.41 6.42 6.43 6.75 6.75 6.74
KHOẢNG CÁCH MIA	5.00 4.00 3.49 1.94 0.57 [illegible] 0.55 [illegible] 5.25 4.00

CỌC: D8
KM0+200.18

B mặt : 2.53 m
L bù vênh BTN : 0.00 m
Bù vênh BTN : 0.00 m2
Đào KCAD cũ : 0.12 m2
B vỉa hè : 0.00 m

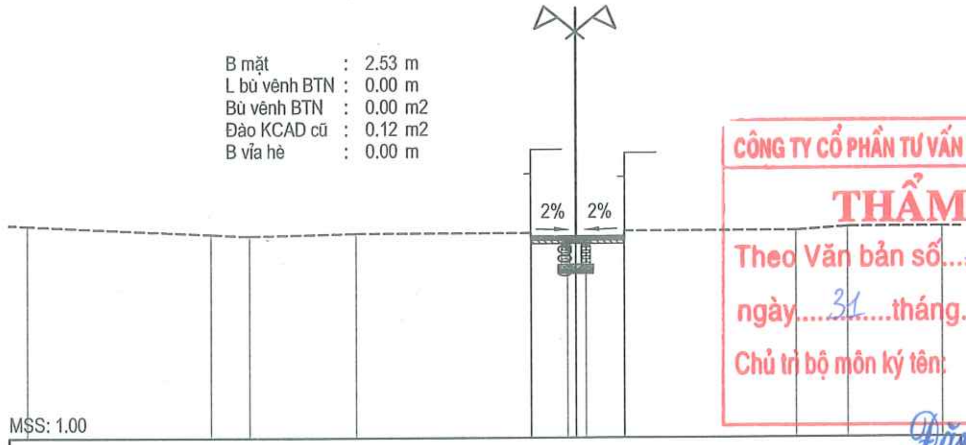

MSS: 1.00

CAO ĐỘ THIẾT KẾ	6.39 6.46 6.44 6.47 6.39
KHOẢNG CÁCH LẺ THIẾT KẾ	1.21 1.32
CAO ĐỘ TỰ NHIÊN	6.76 6.53 6.48 6.55 6.55 6.46 6.46 6.46 6.46 6.46 6.61 6.61 6.70 6.70
KHOẢNG CÁCH MIA	5.00 1.06 2.94 4.78 0.01 0.99 0.22 0.27 1.04 0.01 4.67 1.43 2.57

CÔNG TY CỔ PHẦN TƯ VẤN VÀ ĐẦU TƯ BẮC DƯƠNG
THẨM TRA
Theo Văn bản số 26-1/2026/BcTT
ngày 31 tháng 3 năm 2026
Chủ trì bộ môn ký tên:
Đặng văn Tuyển

UBND PHƯỜNG KHƯƠNG ĐÌNH
PHÒNG KINH TẾ, HẠ TẦNG VÀ ĐÔ THỊ
THẨM ĐỊNH
Theo Văn bản số: 151 / KTHT&ĐT
Ngày 04 tháng 4 năm 2026.
Ký tên:
Lê Công Trường

CỌC: 10
KM0+220.00

B mặt : 3.01 m
L bù vênh BTN : 0.00 m
Bù vênh BTN : 0.00 m2
Đào KCAD cũ : 0.10 m2
B vỉa hè : 0.00 m

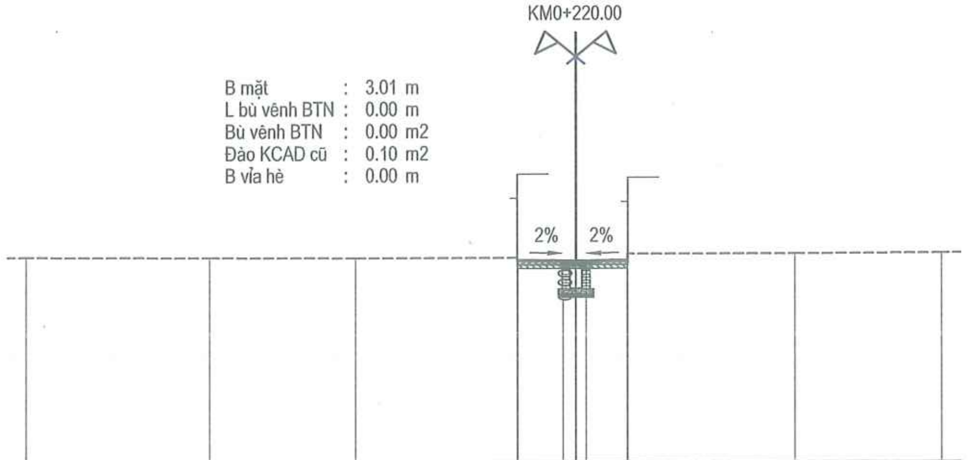

MSS: 1.00

CAO ĐỘ THIẾT KẾ	6.38 6.49 6.46 6.49 6.39
KHOẢNG CÁCH LẺ THIẾT KẾ	1.59 1.41
CAO ĐỘ TỰ NHIÊN	6.58 6.56 6.55 6.55 6.46 6.46 6.46 6.46 6.46 6.65 6.65 6.67
KHOẢNG CÁCH MIA	5.00 4.00 4.40 0.01 1.25 0.35 0.28 1.14 0.01 4.57 4.00

CỌC: D9
KM0+228.10

B mặt : 3.66 m
L bù vênh BTN : 0.00 m
Bù vênh BTN : 0.00 m2
Đào KCAD cũ : 0.15 m2
B vỉa hè : 0.00 m

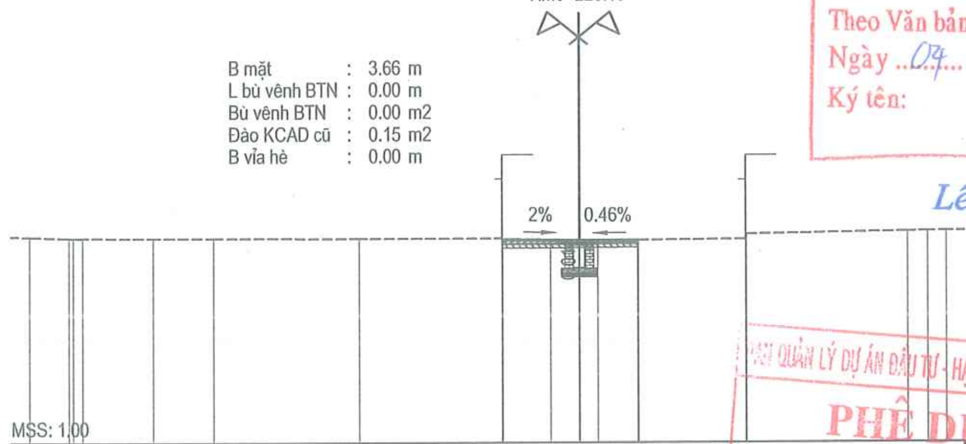

MSS: 1.00

CAO ĐỘ THIẾT KẾ	6.43 6.53 6.49 6.49 6.44
KHOẢNG CÁCH LẺ THIẾT KẾ	2.08 1.58
CAO ĐỘ TỰ NHIÊN	6.60 6.56 6.56 6.56 6.56 6.56 6.55 6.55 6.49 6.49 6.49 6.50 6.50 6.52 6.65 6.71 6.72 6.73
KHOẢNG CÁCH MIA	1.08 [illegible] [illegible] 1.92 1.64 4.00 3.91 0.01 1.30 0.78 0.50 1.07 2.93 0.02 4.42 0.54 0.51

BAN QUẢN LÝ DỰ ÁN ĐẦU TƯ - HẠ TẦNG PHƯỜNG KHƯƠNG ĐÌNH
PHÊ DUYỆT
Theo Quyết định số: 634/QĐ-UBND
Ngày 04 tháng 4 năm 2026
Ký tên:
Vũ Thanh Nghị

UỶ BAN NHÂN DÂN PHƯỜNG KHƯƠNG ĐÌNH BAN QUẢN LÝ DỰ ÁN ĐẦU TƯ - HẠ TẦNG PHƯỜNG KHƯƠNG ĐÌNH	DỰ ÁN: CẢI TẠO ĐƯỜNG VÀ THOÁT NƯỚC NGÕ 105, 129 ĐƯỜNG NGUYỄN TRÃI, PHƯỜNG KHƯƠNG ĐÌNH	THỰC HIỆN	PHẠM THỊ LƯƠNG
ĐƠN VỊ TƯ VẤN: CÔNG TY CỔ PHẦN ĐẦU TƯ HOÀNG PHÁT T&T	BƯỚC: BÁO CÁO KINH TẾ KỸ THUẬT	CHỦ TRÌ THIẾT KẾ	LÊ DUY TÙNG
		CHỦ NHIỆM DỰ ÁN	PHẠM TRỌNG QUỲNH

HÀ NỘI, THÁNG 04 NĂM 2026
CÔNG TY CỔ PHẦN ĐẦU TƯ HOÀNG PHÁT T&T
GIÁM ĐỐC
NGUYỄN MẠNH TÚ

TRẮC NGANG THIẾT KẾ TUYẾN 5

TỶ LỆ BẢN VẼ:	1/200	BẢN VẼ SỐ:	TN-T5-6
LẦN XUẤT BẢN:	01	MÃ SỐ SẢN PHẨM: TVHP.1.2026	

CÔNG TY CỔ PHẦN TƯ VẤN VÀ ĐẦU TƯ BẮC DƯƠNG
THẨM TRA
Theo Văn bản số 261/2026/BCTT
ngày 31 tháng 3 năm 2026
Chủ trì bộ môn ký tên:
Đặng văn Tuyển

UBND PHƯỜNG KHƯƠNG ĐÌNH
PHÒNG KINH TẾ, HẠ TẦNG VÀ ĐÔ THỊ
THẨM ĐỊNH
Theo Văn bản số: 151 / KTHT&ĐT
Ngày 04 tháng 4 năm 2026
Ký tên:
Lê Công Trường

BAN QUẢN LÝ DỰ ÁN ĐẦU TƯ - HẠ TẦNG PHƯỜNG KHƯƠNG ĐÌNH
PHÊ DUYỆT
Theo Quyết định số: 634 / QĐ-UBND
Ngày 04 tháng 4 năm 2026
Ký tên:
Vũ Thanh Nghị

CỌC: CT5
KM0+244.28

B mặt : 2.50 m
L bù vênh BTN : 0.00 m
Bù vênh BTN : 0.00 m2
Đào KCAD cũ : 0.12 m2
B vỉa hè : 0.00 m

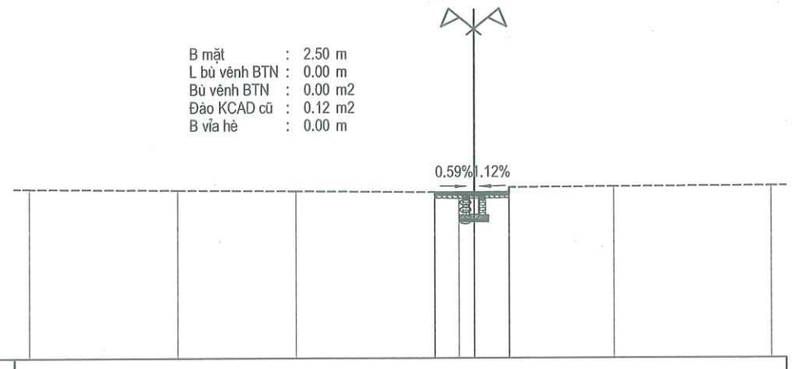

MSS: 1.00

CAO ĐỘ THIẾT KẾ											6.50	6.55	6.54	6.55	6.50			
KHOẢNG CÁCH LỀ THIẾT KẾ												1.33		1.17				
CAO ĐỘ TỰ NHIÊN	6.66		6.62		6.59					6.55	6.54	6.54	6.55	6.70		6.72		6.75
KHOẢNG CÁCH MIA		5.00		4.00		4.67				0.82	0.52		1.17	0.81	3.53		5.30	

UỶ BAN NHÂN DÂN PHƯỜNG KHƯƠNG ĐÌNH **BAN QUẢN LÝ DỰ ÁN ĐẦU TƯ - HẠ TẦNG PHƯỜNG KHƯƠNG ĐÌNH**	**DỰ ÁN: CẢI TẠO ĐƯỜNG VÀ THOÁT NƯỚC NGÕ 105, 129 ĐƯỜNG NGUYỄN TRÃI, PHƯỜNG KHƯƠNG ĐÌNH**	THỰC HIỆN	PHẠM THỊ LƯƠNG	HÀ NỘI, THÁNG 04 NĂM 2026 CÔNG TY CỔ PHẦN ĐẦU TƯ HOÀNG PHÁT T&T GIÁM ĐỐC NGUYỄN MẠNH TÚ	TRẮC NGANG THIẾT KẾ TUYẾN 5
ĐƠN VỊ TƯ VẤN: **CÔNG TY CỔ PHẦN ĐẦU TƯ HOÀNG PHÁT T&T**	BƯỚC: BÁO CÁO KINH TẾ KỸ THUẬT	CHỦ TRÌ THIẾT KẾ	LÊ DUY TÙNG		TỶ LỆ BẢN VẼ: 1/200 — BẢN VẼ SỐ: TN-T5-7
		CHỦ NHIỆM DỰ ÁN	PHẠM TRỌNG QUỲNH		LẦN XUẤT BẢN: 01 — MÃ SỐ SẢN PHẨM: TVHP.1.2026

Bảng tổng hợp khối lượng : T5

Tên cọc	K.Cách lẻ	Diện tích					DT trung bình					Khối lượng				
		B mặt	L bù vênh BTN	Bù vênh BTN	Đào KCAD cũ	B vỉa hè	B mặt	L bù vênh BTN	Bù vênh BTN	Đào KCAD cũ	B vỉa hè	B mặt	L bù vênh BTN	Bù vênh BTN	Đào KCAD cũ	B vỉa hè
DT5=1		5.64	0.00	0.00	0.28	0.00										
	2.18						5.58	0.25	0.00	0.23	0.00	12.16	0.53	0.00	0.50	0.00
1A		5.52	0.49	0.00	0.18	0.00										
	4.32						5.19	0.30	0.00	0.17	2.42	22.42	1.32	0.00	0.76	10.48
1B		4.86	0.12	0.00	0.17	4.85										
	13.50						4.73	0.06	0.00	0.17	5.56	63.86	0.81	0.00	2.36	75.13
2		4.60	0.00	0.00	0.18	6.28										
	4.44						4.67	0.00	0.00	0.19	7.76	20.71	0.00	0.00	0.82	34.45
2A		4.73	0.00	0.00	0.19	9.24										
	15.56						4.79	0.00	0.00	0.19	6.64	74.61	0.00	0.00	2.96	103.32
3		4.86	0.00	0.00	0.19	4.04										
	20.00						5.76	0.00	0.00	0.26	5.45	115.10	0.00	0.00	5.10	108.90
4		6.65	0.00	0.00	0.32	6.85										
	2.06						6.34	0.00	0.00	0.31	8.43	13.06	0.00	0.00	0.64	
4B		6.03	0.00	0.00	0.30	10.00										
	1.51						6.88	0.00	0.00	0.32	6.56	10.40	0.00	0.00	0.48	9.91
D1		7.74	0.00	0.00	0.34	3.13										
	3.32						8.20	0.86	0.01	0.32	1.56	27.21	2.87	0.05	1.05	5.20
D2		8.65	1.73	0.03	0.29	0.00										
	3.26						7.79	1.42	0.03	0.26	0.00	25.38	4.63	0.08	0.85	0.00
4A		6.92	1.11	0.02	0.23	0.00										
	7.31						7.11	1.24	0.02	0.23	0.00	51.97	9.03	0.15	1.64	0.00
5		7.30	1.36	0.02	0.22	0.00										
	10.10						7.29	1.20	0.01	0.23	0.00	73.58	12.07	0.15	2.32	0.00
5A		7.27	1.03	0.01	0.24	0.00										
	2.90						8.24	1.03	0.01	0.29	0.00	23.90	2.99	0.03	0.84	0.00
D3		9.21	1.03	0.01	0.34	0.00										
	4.29						5.90	0.52	0.01	0.22	0.00	25.31	2.21	0.02	0.94	0.00
5B		2.59	0.00	0.00	0.10	0.00										
	16.25						2.40	0.00	0.00	0.10	0.00	39.00	0.00	0.00	1.63	0.00
D4		2.21	0.00	0.00	0.10	0.00										
	12.83						2.27	0.00	0.00	0.10	0.00	29.12	0.00	0.00	1.22	0.00
D5		2.33	0.00	0.00	0.09	0.00										
	16.17						2.29	0.00	0.00	0.07	0.00	37.11	0.00	0.00	1.21	0.00
6		2.26	0.00	0.00	0.06	0.00										
	8.22						2.46	0.00	0.00	0.07	0.00	20.26	0.00	0.00	0.62	0.00
D6		2.67	0.00	0.00	0.09	0.00										
	16.65						2.27	0.00	0.00	0.09	0.00	37.80	0.00	0.00	1.50	0.00
D7		1.87	0.00	0.00	0.09	0.00										
	17.66						2.09	0.03	0.00	0.07	0.00	36.91	0.53	0.00	1.32	0.00
7		2.31	0.06	0.00	0.06	0.00										
	17.66						2.42	0.03	0.00	0.09	0.00	42.74	0.53	0.00	1.59	0.00
D8		2.53	0.00	0.00	0.12	0.00										
	19.82						2.77	0.00	0.00	0.11	0.00	54.90	0.00	0.00	2.18	0.00
10		3.01	0.00	0.00	0.10	0.00										
	8.10						3.34	0.00	0.00	0.13	0.00	27.01	0.00	0.00	1.01	0.00
D9		3.66	0.00	0.00	0.15	0.00										
	16.19						3.08	0.00	0.00	0.14	0.00	49.87	0.00	0.00	2.19	0.00
CT5		2.50	0.00	0.00	0.12	0.00										
											Tổng	934.38	37.52	0.48	35.73	364.74

CÔNG TY CỔ PHẦN TƯ VẤN VÀ ĐẦU TƯ BẮC DƯƠNG
THẨM TRA
Theo Văn bản số: 26.4 / 2026 / BC
ngày 31 tháng 3 năm 2026
Chủ trì bộ môn ký tên: Đặng văn Tuyển

UBND PHƯỜNG KHƯƠNG ĐÌNH
PHÒNG KINH TẾ, HẠ TẦNG VÀ ĐÔ THỊ
THẨM ĐỊNH
Theo Văn bản số: 154 / KTHTĐT
Ngày 04 tháng 4 năm 2026
Ký tên: Lê Công Trường

BAN QUẢN LÝ DỰ ÁN ĐẦU TƯ - HẠ TẦNG PHƯỜNG KHƯƠNG ĐÌNH
PHÊ DUYỆT
Theo Quyết định số: 734 / QĐ - UBND
Ngày 04 tháng 4 năm 2026
Ký tên: Vũ Thanh Nghị

UỶ BAN NHÂN DÂN PHƯỜNG KHƯƠNG ĐÌNH BAN QUẢN LÝ DỰ ÁN ĐẦU TƯ - HẠ TẦNG PHƯỜNG KHƯƠNG ĐÌNH	DỰ ÁN: CẢI TẠO ĐƯỜNG VÀ THOÁT NƯỚC NGÕ 105, 129 ĐƯỜNG NGUYỄN TRÃI, PHƯỜNG KHƯƠNG ĐÌNH	THỰC HIỆN	PHẠM THỊ LƯƠNG	HÀ NỘI, THÁNG 04 NĂM 2026 CÔNG TY CỔ PHẦN ĐẦU TƯ HOÀNG PHÁT T&T GIÁM ĐỐC	BẢNG KHỐI LƯỢNG TUYẾN 5
ĐƠN VỊ TƯ VẤN: CÔNG TY CỔ PHẦN ĐẦU TƯ HOÀNG PHÁT T&T	BƯỚC: BÁO CÁO KINH TẾ KỸ THUẬT	CHỦ TRÌ THIẾT KẾ	LÊ DUY TÙNG		TỶ LỆ BẢN VẼ: NBV / BẢN VẼ SỐ: KL-T5
		CHỦ NHIỆM DỰ ÁN	PHẠM TRỌNG QUỲNH	NGUYỄN MẠNH TÚ	LẦN XUẤT BẢN: 01 / MÃ SỐ SẢN PHẨM: TVHP.1.2026

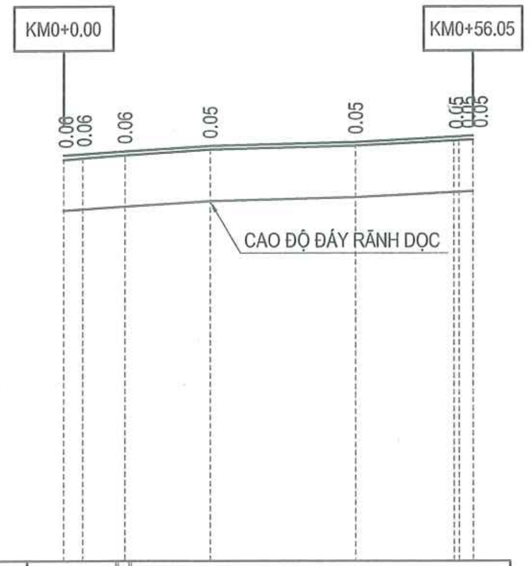

SƠ HỌA RÃNH DỌC	⇩B300 ⇦ B300 ⇦ ⇩B300
ĐỘ DỐC THIẾT KẾ	0.64% / 20.00; 0.27% / 20.00; 0.53% / 16.05
CAO ĐỘ THIẾT KẾ	6.50 6.52 6.56 6.63 6.68 6.75 6.76 6.77
ĐỘ DỐC ĐÁY RÃNH DỌC	0.64% / 20.00; 0.27% / 20.00; 0.53% / 16.05
CAO ĐỘ ĐÁY RÃNH DỌC	5.80 5.82 5.86 5.93 5.98 6.05 6.06 6.07
CAO ĐỘ TỰ NHIÊN	6.44 6.46 6.50 6.58 6.63 6.70 6.71 6.72
KHOẢNG CÁCH LẺ	2.63 5.75 11.62 20.00 13.40 0.71 1.94
LÝ TRÌNH CỌC	0.00 2.63 8.38 20.00 40.00 53.40 54.12 56.05
TÊN CỌC	DT7 1A 1B 1 2 3 2ACT7
SƠ HỌA TUYẾN	

CÔNG TY CỔ PHẦN TƯ VẤN VÀ ĐẦU TƯ BẮC DƯƠNG
THẨM TRA
Theo Văn bản số 26.1/2026/BCTT
ngày 31 tháng 3 năm 2026
Chủ trì bộ môn ký tên:
Đặng văn Tuyển

UBND PHƯỜNG KHƯƠNG ĐÌNH
PHÒNG KINH TẾ, HẠ TẦNG VÀ ĐÔ THỊ
THẨM ĐỊNH
Theo Văn bản số: 151/KTHT&ĐT
Ngày 04 tháng 4 năm 2026
Ký tên:
Lê Công Trường

BAN QUẢN LÝ DỰ ÁN ĐẦU TƯ - HẠ TẦNG PHƯỜNG KHƯƠNG ĐÌNH
PHÊ DUYỆT
Theo Quyết định số: 634/QĐ-UBND
Ngày 04 tháng 4 năm 2026
Ký tên:
Vũ Thanh Nghị

UỶ BAN NHÂN DÂN PHƯỜNG KHƯƠNG ĐÌNH **BAN QUẢN LÝ DỰ ÁN ĐẦU TƯ - HẠ TẦNG PHƯỜNG KHƯƠNG ĐÌNH** **ĐƠN VỊ TƯ VẤN:** **CÔNG TY CỔ PHẦN ĐẦU TƯ HOÀNG PHÁT T&T**	**DỰ ÁN: CẢI TẠO ĐƯỜNG VÀ THOÁT NƯỚC NGÕ 105, 129 ĐƯỜNG NGUYỄN TRÃI, PHƯỜNG KHƯƠNG ĐÌNH** BƯỚC: BÁO CÁO KINH TẾ KỸ THUẬT	THỰC HIỆN CHỦ TRÌ THIẾT KẾ CHỦ NHIỆM DỰ ÁN	PHẠM THỊ LƯƠNG LÊ DUY TÙNG PHẠM TRỌNG QUỲNH		HÀ NỘI, THÁNG 04 NĂM 2026 CÔNG TY CỔ PHẦN ĐẦU TƯ HOÀNG PHÁT T&T GIÁM ĐỐC NGUYỄN MẠNH TÚ

TRẮC DỌC THIẾT KẾ TUYẾN 7	
TỶ LỆ BẢN VẼ: 1/1000; 1/1000	BẢN VẼ SỐ: 01/01
LẦN XUẤT BẢN: 01	MÃ SỐ SẢN PHẨM: TVHP.1.2026

CỌC: DT7
KM0+000.00

B mặt : 0.00 m
L bù vênh BTN : 0.00 m
Bù vênh BTN : 0.00 m2

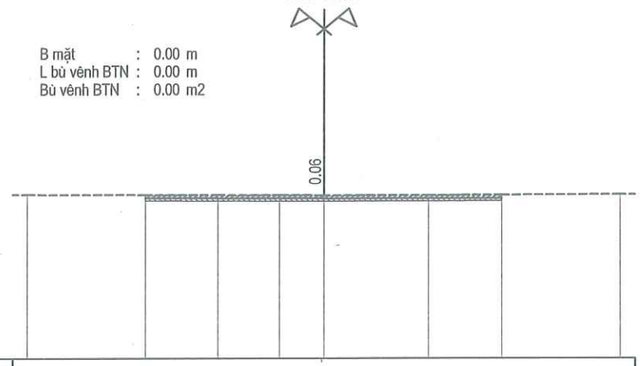

MSS: 1.00

CAO ĐỘ THIẾT KẾ								
KHOẢNG CÁCH LỀ THIẾT KẾ								
CAO ĐỘ TỰ NHIÊN	6.47	6.46	6.45	6.45	6.44	6.44	6.45	6.47
KHOẢNG CÁCH MIA	4.00	2.44	2.08	1.49	3.52	2.48	4.00	

CỌC: 1A
KM0+002.63

B mặt : 2.81 m
L bù vênh BTN : 2.81 m
Bù vênh BTN : 0.06 m2

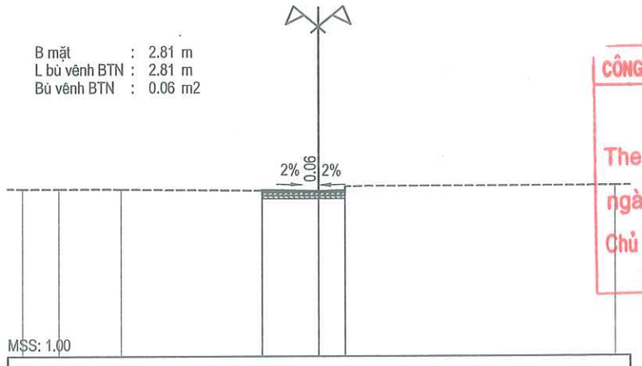

MSS: 1.00

CAO ĐỘ THIẾT KẾ	6.46 6.56	6.52 6.54 6.47												
KHOẢNG CÁCH LỀ THIẾT KẾ	1.92	0.89												
CAO ĐỘ TỰ NHIÊN	6.60	6.59	6.59	6.53 6.46	6.46	6.47 6.68	6.69							
KHOẢNG CÁCH MIA	1.22	2.12	4.75	1.92	0.89 0.01	9.10								

CỌC: 1B
KM0+008.38

B mặt : 2.76 m
L bù vênh BTN : 2.76 m
Bù vênh BTN : 0.05 m2

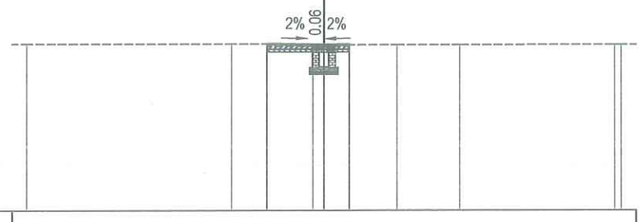

MSS: 1.00

CAO ĐỘ THIẾT KẾ	6.57 6.59	6.56 6.57 6.53												
KHOẢNG CÁCH LỀ THIẾT KẾ	1.90	0.86												
CAO ĐỘ TỰ NHIÊN	6.58	6.58 6.57 6.57 6.50	6.50 6.50	6.50 6.50 6.54	6.54	6.54	6.55 6.55							
KHOẢNG CÁCH MIA	6.89	1.21 0.01	1.53	0.37	0.86	1.60	2.10	5.22	0.22					

CỌC: 1
KM0+020.00

B mặt : 1.78 m
L bù vênh BTN : 1.78 m
Bù vênh BTN : 0.01 m2

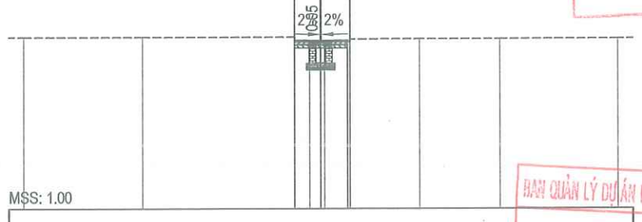

MSS: 1.00

CAO ĐỘ THIẾT KẾ	6.59 6.65	6.63 6.65 6.58												
KHOẢNG CÁCH LỀ THIẾT KẾ	0.88	0.90												
CAO ĐỘ TỰ NHIÊN	6.75	6.75	6.75 6.75 6.59 6.58 6.58 6.58 6.68	6.69	6.69	6.69								
KHOẢNG CÁCH MIA	4.00	5.11	0.01 0.51 0.32 0.32 0.84 0.01	2.34	2.68	4.00								

CÔNG TY CỔ PHẦN TƯ VẤN VÀ ĐẦU TƯ BẮC DƯƠNG
THẨM TRA
Theo Văn bản số: 26.1 / 2026/BCTT
ngày 31 tháng 5 năm 2026
Chủ trì bộ môn ký tên:
Đặng văn Tuyển

UBND PHƯỜNG KHƯƠNG ĐÌNH
PHÒNG KINH TẾ, HẠ TẦNG VÀ ĐÔ THỊ
THẨM ĐỊNH
Theo Văn bản số: 151 / KTHT&ĐT
Ngày 04 tháng 4 năm 2026
Ký tên:
Lê Công Trường

BAN QUẢN LÝ DỰ ÁN ĐẦU TƯ - HẠ TẦNG PHƯỜNG KHƯƠNG ĐÌNH
PHÊ DUYỆT
Theo Quyết định số: 634 / QĐ-UBND
Ngày 04 tháng 4 năm 2026
Ký tên:
Vũ Thanh Nghị

UỶ BAN NHÂN DÂN PHƯỜNG KHƯƠNG ĐÌNH BAN QUẢN LÝ DỰ ÁN ĐẦU TƯ - HẠ TẦNG PHƯỜNG KHƯƠNG ĐÌNH	DỰ ÁN: CẢI TẠO ĐƯỜNG VÀ THOÁT NƯỚC NGÕ 105, 129 ĐƯỜNG NGUYỄN TRÃI, PHƯỜNG KHƯƠNG ĐÌNH	THỰC HIỆN	PHẠM THỊ LƯƠNG	HÀ NỘI, THÁNG 04 NĂM 2026 CÔNG TY CỔ PHẦN ĐẦU TƯ HOÀNG PHÁT T&T GIÁM ĐỐC NGUYỄN MẠNH TÚ	TRẮC NGANG THIẾT KẾ TUYẾN 7
ĐƠN VỊ TƯ VẤN: CÔNG TY CỔ PHẦN ĐẦU TƯ HOÀNG PHÁT T&T	BƯỚC: BÁO CÁO KINH TẾ KỸ THUẬT	CHỦ TRÌ THIẾT KẾ	LÊ DUY TÙNG		TỶ LỆ BẢN VẼ: 1/200 — BẢN VẼ SỐ: TN-T7-1
		CHỦ NHIỆM DỰ ÁN	PHẠM TRỌNG QUỲNH		LẦN XUẤT BẢN: 01 — MÃ SỐ SẢN PHẨM: TVHP.1.2026

CỌC: 2
KM0+040.00

B mặt : 3.51 m
L bù vênh BTN : 3.51 m
Bù vênh BTN : 0.07 m2

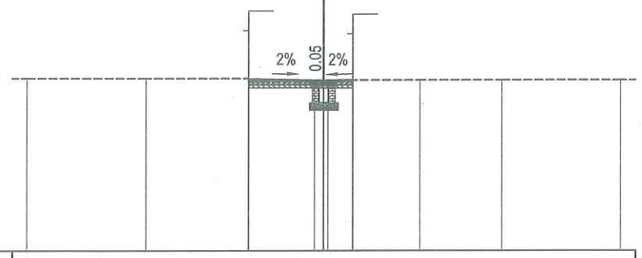

MSS: 1.00

CAO ĐỘ THIẾT KẾ													6.75 6.73				6.68		6.70 6.63											
KHOẢNG CÁCH LỀ THIẾT KẾ															2.54			0.98												
CAO ĐỘ TỰ NHIÊN	6.75				6.75				6.75 6.64		6.64 6.63		6.63 6.68		6.69				6.69				6.69				6.69			
KHOẢNG CÁCH MIA		4.00				3.46		0.01		2.21		0.31		0.84		2.27		2.75			4.00									

CỌC: 2A
KM0+053.40

B mặt : 2.37 m
L bù vênh BTN : 2.37 m
Bù vênh BTN : 0.03 m2

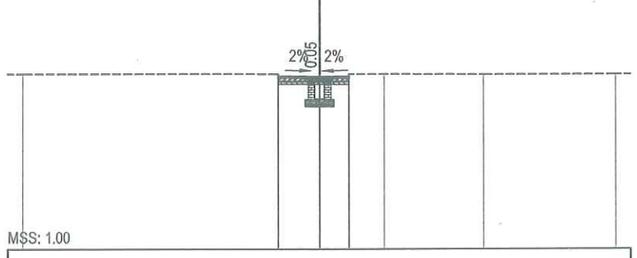

MSS: 1.00

CAO ĐỘ THIẾT KẾ											6.84 6.78		6.75		6.77 6.84															
KHOẢNG CÁCH LỀ THIẾT KẾ												1.39		0.98																
CAO ĐỘ TỰ NHIÊN	6.85										6.84 6.71		6.70		6.70 6.84		6.84				6.82						6.82			
KHOẢNG CÁCH MIA		8.61										1.39		0.98		1.19		3.38			4.45									

CỌC: 3
KM0+054.12

B mặt : 2.40 m
L bù vênh BTN : 2.40 m
Bù vênh BTN : 0.03 m2

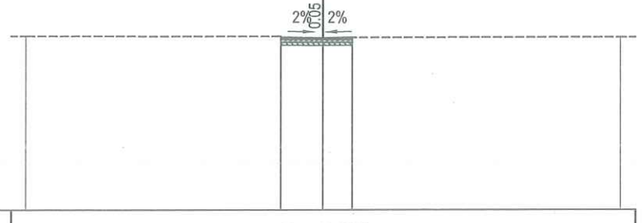

MSS: 1.00

CAO ĐỘ THIẾT KẾ											6.71 6.79		6.76		6.78 6.70															
KHOẢNG CÁCH LỀ THIẾT KẾ												1.42		0.98																
CAO ĐỘ TỰ NHIÊN	6.82										6.82 6.71		6.71		6.70 6.77												6.78			
KHOẢNG CÁCH MIA		8.58										1.42		0.98		9.02														

CỌC: CT7
KM0+056.05

B mặt : 0.00 m
L bù vênh BTN : 0.00 m
Bù vênh BTN : 0.00 m2

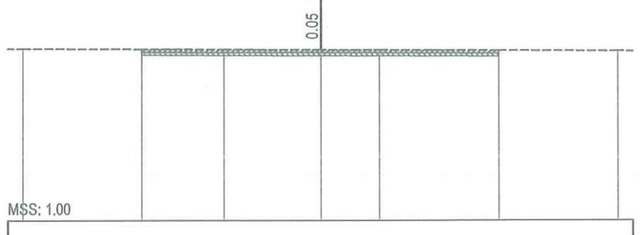

MSS: 1.00

CAO ĐỘ THIẾT KẾ																														
KHOẢNG CÁCH LỀ THIẾT KẾ																														
CAO ĐỘ TỰ NHIÊN	6.76				6.74				6.73				6.72				6.71				6.69				6.67					
KHOẢNG CÁCH MIA		4.00				2.75				3.25				1.96				4.04				4.00								

CÔNG TY CỔ PHẦN TƯ VẤN VÀ ĐẦU TƯ BẮC DƯƠNG
THẨM TRA
Theo Văn bản số 261 / 2026/BXTT
ngày 31 tháng 3 năm 2026
Chủ trì bộ môn ký tên:
Đặng văn Tuyến

UBND PHƯỜNG KHƯƠNG ĐÌNH
PHÒNG KINH TẾ, HẠ TẦNG VÀ ĐÔ THỊ
THẨM ĐỊNH
Theo Văn bản số: 151 / KTHT&ĐT
Ngày 04 tháng 4 năm 2026
Ký tên:
Lê Công Trường

BAN QUẢN LÝ DỰ ÁN ĐẦU TƯ - HẠ TẦNG PHƯỜNG KHƯƠNG ĐÌNH
PHÊ DUYỆT
Theo Quyết định số: 634 / QĐ - UBND
Ngày 04 tháng 4 năm 2026
Ký tên:
Vũ Thanh Nghị

UỶ BAN NHÂN DÂN PHƯỜNG KHƯƠNG ĐÌNH **BAN QUẢN LÝ DỰ ÁN ĐẦU TƯ - HẠ TẦNG PHƯỜNG KHƯƠNG ĐÌNH**	**DỰ ÁN: CẢI TẠO ĐƯỜNG VÀ THOÁT NƯỚC NGÕ 105, 129 ĐƯỜNG NGUYỄN TRÃI, PHƯỜNG KHƯƠNG ĐÌNH**	THỰC HIỆN	PHẠM THỊ LƯƠNG	HÀ NỘI, THÁNG 04 NĂM 2026 CÔNG TY CỔ PHẦN ĐẦU TƯ HOÀNG PHÁT T&T GIÁM ĐỐC	TRẮC NGANG THIẾT KẾ TUYẾN 7	
ĐƠN VỊ TƯ VẤN: **CÔNG TY CỔ PHẦN ĐẦU TƯ HOÀNG PHÁT T&T**	BƯỚC: BÁO CÁO KINH TẾ KỸ THUẬT	CHỦ TRÌ THIẾT KẾ	LÊ DUY TÙNG	NGUYỄN MẠNH TÚ	TỶ LỆ BẢN VẼ: 1/200	BẢN VẼ SỐ: TN-T7-2
		CHỦ NHIỆM DỰ ÁN	PHẠM TRỌNG QUỲNH		LẦN XUẤT BẢN: 01	MÃ SỐ SẢN PHẨM: TVHP.1.2026

CÔNG TY CỔ PHẦN TƯ VẤN VÀ ĐẦU TƯ BẮC DƯƠNG
THẨM TRA
Theo Văn bản số 26-1 / 2026/BCT
ngày 31 tháng 3 năm 2026
Chủ trì bộ môn ký tên:
Đặng văn Tuyển

Bảng tổng hợp khối lượng : T7										
Tên cọc	K.Cách lẻ	Diện tích			DT trung bình			Khối lượng		
		B mặt	L bù vênh BTN	Bù vênh BTN	B mặt	L bù vênh BTN	Bù vênh BTN	B mặt	L bù vênh BTN	Bù vênh BTN
DT7		0.00	0.00	0.00						
	2.63				1.41	1.41	0.03	3.70	3.70	0.08
1a		2.81	2.81	0.06						
	5.75				2.79	2.79	0.06	16.01	16.01	0.32
1b		2.76	2.76	0.05						
	11.62				2.27	2.27	0.03	26.38	26.38	0.35
1		1.78	1.78	0.01						
	20.00				2.65	2.65	0.04	52.90	52.90	0.80
2		3.51	3.51	0.07						
	13.40				2.94	2.94	0.05	39.40	39.40	0.67
2a		2.37	2.37	0.03						
	0.71				2.38	2.38	0.03	1.69	1.69	0.02
3		2.40	2.40	0.03						
	1.94				1.20	1.20	0.01	2.33	2.33	0.03
CT7		0.00	0.00	0.00						
						Tổng		142.40	142.40	2.26

BAN QUẢN LÝ DỰ ÁN ĐẦU TƯ - HẠ TẦNG PHƯỜNG KHƯƠNG ĐÌNH
PHÊ DUYỆT
Theo Quyết định số: 634 / QĐ-UBND
Ngày 04 tháng 4 năm 2026
Ký tên:
Vũ Thanh Nghị

UBND PHƯỜNG KHƯƠNG ĐÌNH
PHÒNG KINH TẾ, HẠ TẦNG VÀ ĐÔ THỊ
THẨM ĐỊNH
Theo Văn bản số: 151 / KTHT&ĐT
Ngày 04 tháng 4 năm 2026
Ký tên:
Lê Công Trường

UỶ BAN NHÂN DÂN PHƯỜNG KHƯƠNG ĐÌNH BAN QUẢN LÝ DỰ ÁN ĐẦU TƯ - HẠ TẦNG PHƯỜNG KHƯƠNG ĐÌNH	DỰ ÁN: CẢI TẠO ĐƯỜNG VÀ THOÁT NƯỚC NGÕ 105, 129 ĐƯỜNG NGUYỄN TRÃI, PHƯỜNG KHƯƠNG ĐÌNH	THỰC HIỆN	PHẠM THỊ LƯƠNG	HÀ NỘI, THÁNG 04 NĂM 2026 CÔNG TY CỔ PHẦN ĐẦU TƯ HOÀNG PHÁT T&T GIÁM ĐỐC	BẢNG KHỐI LƯỢNG TUYẾN 7
ĐƠN VỊ TƯ VẤN: CÔNG TY CỔ PHẦN ĐẦU TƯ HOÀNG PHÁT T&T	BƯỚC: BÁO CÁO KINH TẾ KỸ THUẬT	CHỦ TRÌ THIẾT KẾ	LÊ DUY TÙNG	NGUYỄN MẠNH TÚ	TỶ LỆ BẢN VẼ: NBV / BẢN VẼ SỐ: KL-T7
		CHỦ NHIỆM DỰ ÁN	PHẠM TRỌNG QUỲNH		LẦN XUẤT BẢN: 01 / MÃ SỐ SẢN PHẨM: TVHP.1.2026

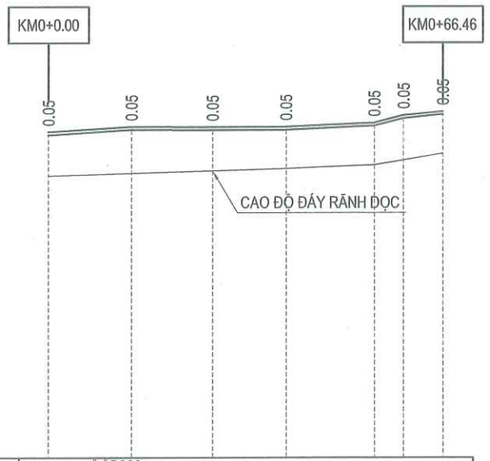

SƠ HỌA RÃNH DỌC	B300 ⇦ B300 ⇦ B300 ⇦ B300 ⇦ B300 ⇦ B300 ⇦ B300 ⇦ B300
ĐỘ DỐC THIẾT KẾ	0.63% (13.96); 13.64; 0.06%; 0.04% (12.40); 0.44% (14.87); 2.57%; 0.97% (4.92); 6.67
CAO ĐỘ THIẾT KẾ	6.46; 6.54; 6.54; 6.54; 6.61; 6.73; 6.80
ĐỘ DỐC ĐÁY RÃNH DỌC	0.30% (40.00); 0.44% (14.87); 1.65% (11.59)
CAO ĐỘ ĐÁY RÃNH DỌC	5.72; 5.76; 5.80; 5.84; 5.91; 5.99; 6.10
CAO ĐỘ TỰ NHIÊN	6.41; 6.49; 6.49; 6.49; 6.56; 6.68; 6.75
KHOẢNG CÁCH LẺ	13.96; 13.64; 12.40; 14.87; 4.92; 6.67
LÝ TRÌNH CỌC	0.00; 13.96; 27.60; 40.00; 54.87; 59.79; 66.46
TÊN CỌC	DT8; 1; D1; 2; 2A; D1; CT8
SƠ HỌA TUYẾN	A=175d42'41.7"; A=91d11'34.0"

CÔNG TY CỔ PHẦN TƯ VẤN VÀ ĐẦU TƯ BẮC DƯƠNG
THẨM TRA
Theo Văn bản số: 26.1./2026/BCJT
ngày 31 tháng 3 năm 2026
Chủ trì bộ môn ký tên:
Đặng văn Tuyển

UBND PHƯỜNG KHƯƠNG ĐÌNH
PHÒNG KINH TẾ, HẠ TẦNG VÀ ĐÔ THỊ
THẨM ĐỊNH
Theo Văn bản số: 151 / KTHT&ĐT
Ngày 04 tháng 4 năm 2026
Ký tên:
Lê Công Trường

BAN QUẢN LÝ DỰ ÁN ĐẦU TƯ - HẠ TẦNG PHƯỜNG KHƯƠNG ĐÌNH
PHÊ DUYỆT
Theo Quyết định số: 634/QĐ-UBND
Ngày 04 tháng 4 năm 2026
Ký tên:
Vũ Thanh Nghị

UỶ BAN NHÂN DÂN PHƯỜNG KHƯƠNG ĐÌNH BAN QUẢN LÝ DỰ ÁN ĐẦU TƯ - HẠ TẦNG PHƯỜNG KHƯƠNG ĐÌNH	**DỰ ÁN: CẢI TẠO ĐƯỜNG VÀ THOÁT NƯỚC NGÕ 105, 129 ĐƯỜNG NGUYỄN TRÃI, PHƯỜNG KHƯƠNG ĐÌNH**	THỰC HIỆN	PHẠM THỊ LƯƠNG	HÀ NỘI, THÁNG 04 NĂM 2026 CÔNG TY CỔ PHẦN ĐẦU TƯ HOÀNG PHÁT T&T GIÁM ĐỐC NGUYỄN MẠNH TÚ	TRẮC DỌC THIẾT KẾ TUYẾN 8
ĐƠN VỊ TƯ VẤN: **CÔNG TY CỔ PHẦN ĐẦU TƯ HOÀNG PHÁT T&T**	BƯỚC: BÁO CÁO KINH TẾ KỸ THUẬT	CHỦ TRÌ THIẾT KẾ	LÊ DUY TÙNG		TỶ LỆ BẢN VẼ: 1/1000; 1/1000 — BẢN VẼ SỐ: 01/01
		CHỦ NHIỆM DỰ ÁN	PHẠM TRỌNG QUỲNH		LẦN XUẤT BẢN: 01 — MÃ SỐ SẢN PHẨM: TVHP.1.2026

B mặt : 12.00 m
L bù vênh BTN : 12.00 m
Bù vênh BTN : 0.63 m2
B vỉa hè : 0.00 m

CỌC: DT8
KM0+000.00

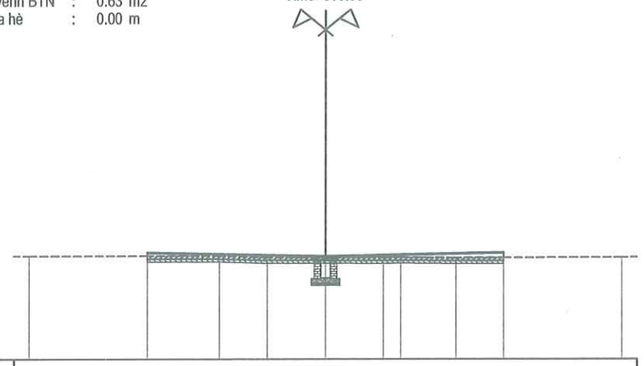

MSS: 3.00

CAO ĐỘ THIẾT KẾ										
KHOẢNG CÁCH LỀ THIẾT KẾ										
CAO ĐỘ TỰ NHIÊN	6.45	6.45	6.45	6.40	6.41	6.40 6.40	6.39	6.39	6.41	
KHOẢNG CÁCH MIA	4.00	2.42	1.61	1.97	1.95	0.59	1.87	1.60	4.00	

B mặt : 4.19 m
L bù vênh BTN : 4.19 m
Bù vênh BTN : 0.08 m2
B vỉa hè : 0.00 m

CỌC: 1
KM0+013.96

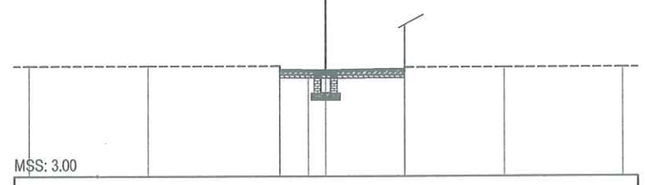

MSS: 3.00

CAO ĐỘ THIẾT KẾ									
KHOẢNG CÁCH LỀ THIẾT KẾ									
CAO ĐỘ TỰ NHIÊN	6.69	6.69	6.69 6.69 6.50 6.50 6.49	6.50 6.65	6.65	6.65			
KHOẢNG CÁCH MIA	4.00	4.44	0.82 0.96	0.58	2.65	0.01	3.33	4.00	

B mặt : 3.44 m
L bù vênh BTN : 3.44 m
Bù vênh BTN : 0.06 m2
B vỉa hè : 0.00 m

CỌC: D1
KM0+027.60

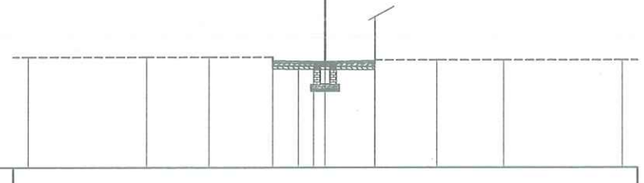

MSS: 3.00

CAO ĐỘ THIẾT KẾ										
KHOẢNG CÁCH LỀ THIẾT KẾ										
CAO ĐỘ TỰ NHIÊN	6.69	6.69	6.69	6.69 6.50 6.49 6.49 6.49	6.48 6.60	6.60	6.60	6.60		
KHOẢNG CÁCH MIA	4.00	2.10	2.13	0.01 0.86 0.52 0.39	1.68	0.01	2.07	2.24	4.00	

B mặt : 3.30 m
L bù vênh BTN : 3.30 m
Bù vênh BTN : 0.06 m2
B vỉa hè : 0.00 m

CỌC: 2
KM0+040.00

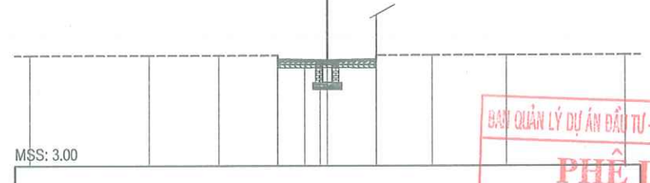

MSS: 3.00

CAO ĐỘ THIẾT KẾ										
KHOẢNG CÁCH LỀ THIẾT KẾ										
CAO ĐỘ TỰ NHIÊN	6.69	6.69	6.69	6.69 6.69 6.48 6.49 6.49	6.49 6.70	6.70	6.70	6.70		
KHOẢNG CÁCH MIA	4.00	2.33	1.99	0.01 0.91 0.52 0.29	1.63	0.01	1.87	2.48	4.00	

CÔNG TY CỔ PHẦN TƯ VẤN VÀ ĐẦU TƯ BẮC DƯƠNG
THẨM TRA
Theo Văn bản số: 26.1/2026/BcTT
ngày 31 tháng 3 năm 2026
Chủ trì bộ môn ký tên:
Đặng văn Tuyển

UBND PHƯỜNG KHƯƠNG ĐÌNH
PHÒNG KINH TẾ, HẠ TẦNG VÀ ĐÔ THỊ
THẨM ĐỊNH
Theo Văn bản số: 151/ KTHT&ĐT
Ngày 04 tháng 4 năm 2026
Ký tên:
Lê Công Trường

BAN QUẢN LÝ DỰ ÁN ĐẦU TƯ - HẠ TẦNG PHƯỜNG KHƯƠNG ĐÌNH
PHÊ DUYỆT
Theo Quyết định số: 674/QĐ-UBND
Ngày 04 tháng 4 năm 2026
Ký tên:
Vũ Thanh Nghị

UỶ BAN NHÂN DÂN PHƯỜNG KHƯƠNG ĐÌNH BAN QUẢN LÝ DỰ ÁN ĐẦU TƯ - HẠ TẦNG PHƯỜNG KHƯƠNG ĐÌNH	DỰ ÁN: CẢI TẠO ĐƯỜNG VÀ THOÁT NƯỚC NGÕ 105, 129 ĐƯỜNG NGUYỄN TRÃI, PHƯỜNG KHƯƠNG ĐÌNH	THỰC HIỆN	PHẠM THỊ LƯƠNG	HÀ NỘI, THÁNG 04 NĂM 2026 CÔNG TY CỔ PHẦN ĐẦU TƯ HOÀNG PHÁT T&T GIÁM ĐỐC	TRẮC NGANG THIẾT KẾ TUYẾN 8
ĐƠN VỊ TƯ VẤN: CÔNG TY CỔ PHẦN ĐẦU TƯ HOÀNG PHÁT T&T	BƯỚC: BÁO CÁO KINH TẾ KỸ THUẬT	CHỦ TRÌ THIẾT KẾ	LÊ DUY TÙNG	NGUYỄN MẠNH TÚ	TỶ LỆ BẢN VẼ: 1/200 — BẢN VẼ SỐ: TN-T8-1
		CHỦ NHIỆM DỰ ÁN	PHẠM TRỌNG QUỲNH		LẦN XUẤT BẢN: 01 — MÃ SỐ SẢN PHẨM: TVHP.1.2026

B mặt : 5.57 m
L bù vênh BTN : 5.57 m
Bù vênh BTN : 0.18 m2
B vỉa hè : 0.00 m

CỌC: 2A
KM0+054.87

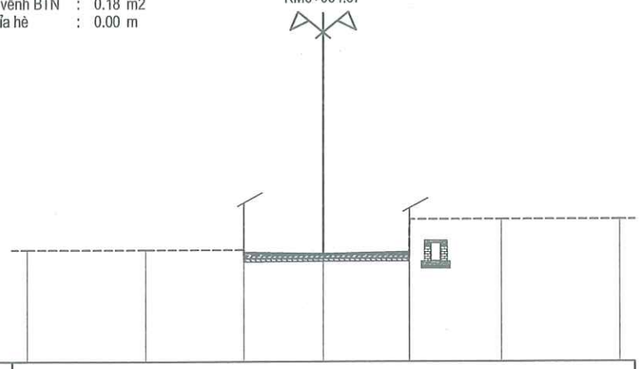

MSS: 3.00

CAO ĐỘ THIẾT KẾ								
KHOẢNG CÁCH LỀ THIẾT KẾ								
CAO ĐỘ TỰ NHIÊN	6.74	6.74	6.74 6.54	6.56	6.56 7.76	7.76	7.76	
KHOẢNG CÁCH MIA	4.00	3.32	2.68	2.89	0.01	3.10	4.00	

B mặt : 5.27 m
L bù vênh BTN : 5.27 m
Bù vênh BTN : 0.12 m2
B vỉa hè : 0.00 m

CỌC: D1
KM0+059.79

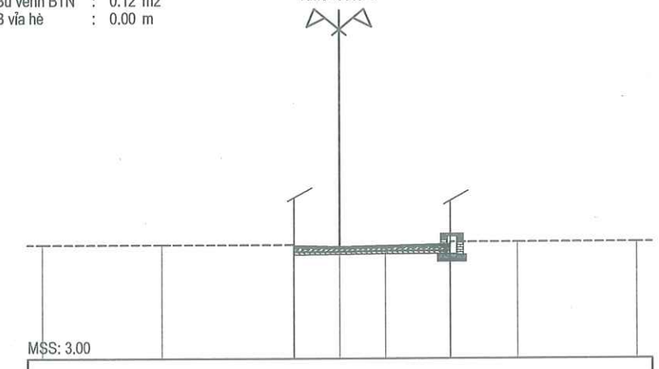

MSS: 3.00

CAO ĐỘ THIẾT KẾ										
KHOẢNG CÁCH LỀ THIẾT KẾ										
CAO ĐỘ TỰ NHIÊN	6.80	6.80	6.80 6.80 6.67	6.68	6.70	6.70 6.90	6.90	6.90		
KHOẢNG CÁCH MIA	4.00	4.44	0.01	1.55	1.55	2.17	0.01	2.27	4.00	

B mặt : 4.45 m
L bù vênh BTN : 4.45 m
Bù vênh BTN : 0.11 m2
B vỉa hè : 0.00 m

CỌC: CT8
KM0+066.46

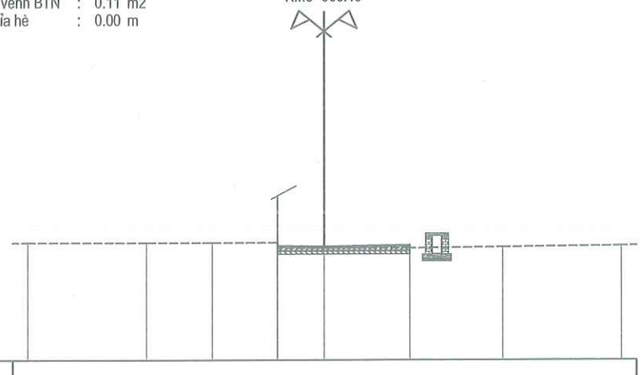

MSS: 3.00

CAO ĐỘ THIẾT KẾ									
KHOẢNG CÁCH LỀ THIẾT KẾ									
CAO ĐỘ TỰ NHIÊN	6.93	6.93	6.93	6.93 6.93 6.75	6.75	6.75	6.78	6.83	
KHOẢNG CÁCH MIA	4.00	2.23	2.18	0.01	1.57	2.88	3.12	4.00	

CÔNG TY CỔ PHẦN TƯ VẤN VÀ ĐẦU TƯ BẮC DƯƠNG
THẨM TRA
Theo Văn bản số: 26.1./2026./BCTT
ngày: 31 tháng: 3 năm 2026
Chủ trì bộ môn ký tên:
Đặng văn Tuyển

UBND PHƯỜNG KHƯƠNG ĐÌNH
PHÒNG KINH TẾ, HẠ TẦNG VÀ ĐÔ THỊ
THẨM ĐỊNH
Theo Văn bản số: 451 / KTHT&ĐT
Ngày 07 tháng 4 năm 2026
Ký tên:
Lê Công Trường

BAN QUẢN LÝ DỰ ÁN ĐẦU TƯ - HẠ TẦNG PHƯỜNG KHƯƠNG ĐÌNH
PHÊ DUYỆT
Theo Quyết định số: 634 / QĐ-UBND
Ngày 07 tháng 4 năm 2026
Ký tên:
Vũ Thanh Nghị

UỶ BAN NHÂN DÂN PHƯỜNG KHƯƠNG ĐÌNH BAN QUẢN LÝ DỰ ÁN ĐẦU TƯ - HẠ TẦNG PHƯỜNG KHƯƠNG ĐÌNH	DỰ ÁN: CẢI TẠO ĐƯỜNG VÀ THOÁT NƯỚC NGÕ 105, 129 ĐƯỜNG NGUYỄN TRÃI, PHƯỜNG KHƯƠNG ĐÌNH	THỰC HIỆN	PHẠM THỊ LƯƠNG		HÀ NỘI, THÁNG 04 NĂM 2026 CÔNG TY CỔ PHẦN ĐẦU TƯ HOÀNG PHÁT T&T GIÁM ĐỐC	TRẮC NGANG THIẾT KẾ TUYẾN 8	
ĐƠN VỊ TƯ VẤN: CÔNG TY CỔ PHẦN ĐẦU TƯ HOÀNG PHÁT T&T	BƯỚC: BÁO CÁO KINH TẾ KỸ THUẬT	CHỦ TRÌ THIẾT KẾ	LÊ DUY TÙNG		NGUYỄN MẠNH TÚ	TỶ LỆ BẢN VẼ: 1/200	BẢN VẼ SỐ: TN-T8-2
		CHỦ NHIỆM DỰ ÁN	PHẠM TRỌNG QUÝNH			LẦN XUẤT BẢN: 01	MÃ SỐ SẢN PHẨM: TVHP.1.2026

CÔNG TY CỔ PHẦN TƯ VẤN VÀ ĐẦU TƯ BẮC DƯƠNG
THẨM TRA
Theo Văn bản số: 26.1/2026/BCTT
ngày 31 tháng 3 năm 2026
Chủ trì bộ môn ký tên:
Đặng văn Tuyến

Bảng tổng hợp khối lượng : T8

Tên cọc	K.Cách lẻ	Diện tích				DT trung bình				Khối lượng			
		B mặt	L bù vênh BTN	Bù vênh BTN	B vỉa hè	B mặt	L bù vênh BTN	Bù vênh BTN	B vỉa hè	B mặt	L bù vênh BTN	Bù vênh BTN	B vỉa hè
DT8		12.00	12.00	0.63	0.00								
	13.96					8.10	8.10	0.35	0.00	113.01	113.01	4.96	0.00
1		4.19	4.19	0.08	0.00								
	13.64					3.82	3.82	0.07	0.00	52.04	52.04	0.95	0.00
D1		3.44	3.44	0.06	0.00								
	12.40					3.37	3.37	0.06	0.00	41.79	41.79	0.74	0.00
2		3.30	3.30	0.06	0.00								
	14.87					4.44	4.44	0.12	0.00	65.95	65.95	1.78	0.00
2a		5.57	5.57	0.18	0.00								
	4.92					5.42	5.42	0.15	0.00	26.67	26.67	0.74	0.00
D1		5.27	5.27	0.12	0.00								
	6.67					4.86	4.86	0.11	0.00	32.42	32.42	0.77	0.00
CT8		4.45	4.45	0.11	0.00								
									Tổng	331.86	331.86	9.94	0.00

BAN QUẢN LÝ DỰ ÁN ĐẦU TƯ - HẠ TẦNG PHƯỜNG KHƯƠNG ĐÌNH
PHÊ DUYỆT
Theo Quyết định số: 634 / QĐ-UBND
Ngày 04 tháng 4 năm 2026
Ký tên:
Vũ Thanh Nghị

UBND PHƯỜNG KHƯƠNG ĐÌNH
PHÒNG KINH TẾ, HẠ TẦNG VÀ ĐÔ THỊ
THẨM ĐỊNH
Theo Văn bản số: 151 / KTHT&ĐT
Ngày 04 tháng 4 năm 2026
Ký tên:
Lê Công Trường

UỶ BAN NHÂN DÂN PHƯỜNG KHƯƠNG ĐÌNH BAN QUẢN LÝ DỰ ÁN ĐẦU TƯ - HẠ TẦNG PHƯỜNG KHƯƠNG ĐÌNH	DỰ ÁN: CẢI TẠO ĐƯỜNG VÀ THOÁT NƯỚC NGÕ 105, 129 ĐƯỜNG NGUYỄN TRÃI, PHƯỜNG KHƯƠNG ĐÌNH	THỰC HIỆN	PHẠM THỊ LƯƠNG	HÀ NỘI, THÁNG 04 NĂM 2026 CÔNG TY CỔ PHẦN ĐẦU TƯ HOÀNG PHÁT T&T GIÁM ĐỐC	TRẮC NGANG THIẾT KẾ TUYẾN 8	
ĐƠN VỊ TƯ VẤN: CÔNG TY CỔ PHẦN ĐẦU TƯ HOÀNG PHÁT T&T	BƯỚC: BÁO CÁO KINH TẾ KỸ THUẬT	CHỦ TRÌ THIẾT KẾ	LÊ DUY TÙNG	NGUYỄN MẠNH TÚ	TỶ LỆ BẢN VẼ: NBV	BẢN VẼ SỐ: KL-T8
		CHỦ NHIỆM DỰ ÁN	PHẠM TRỌNG QUỲNH		LẦN XUẤT BẢN: 01	MÃ SỐ SẢN PHẨM: TVHP.1.2026

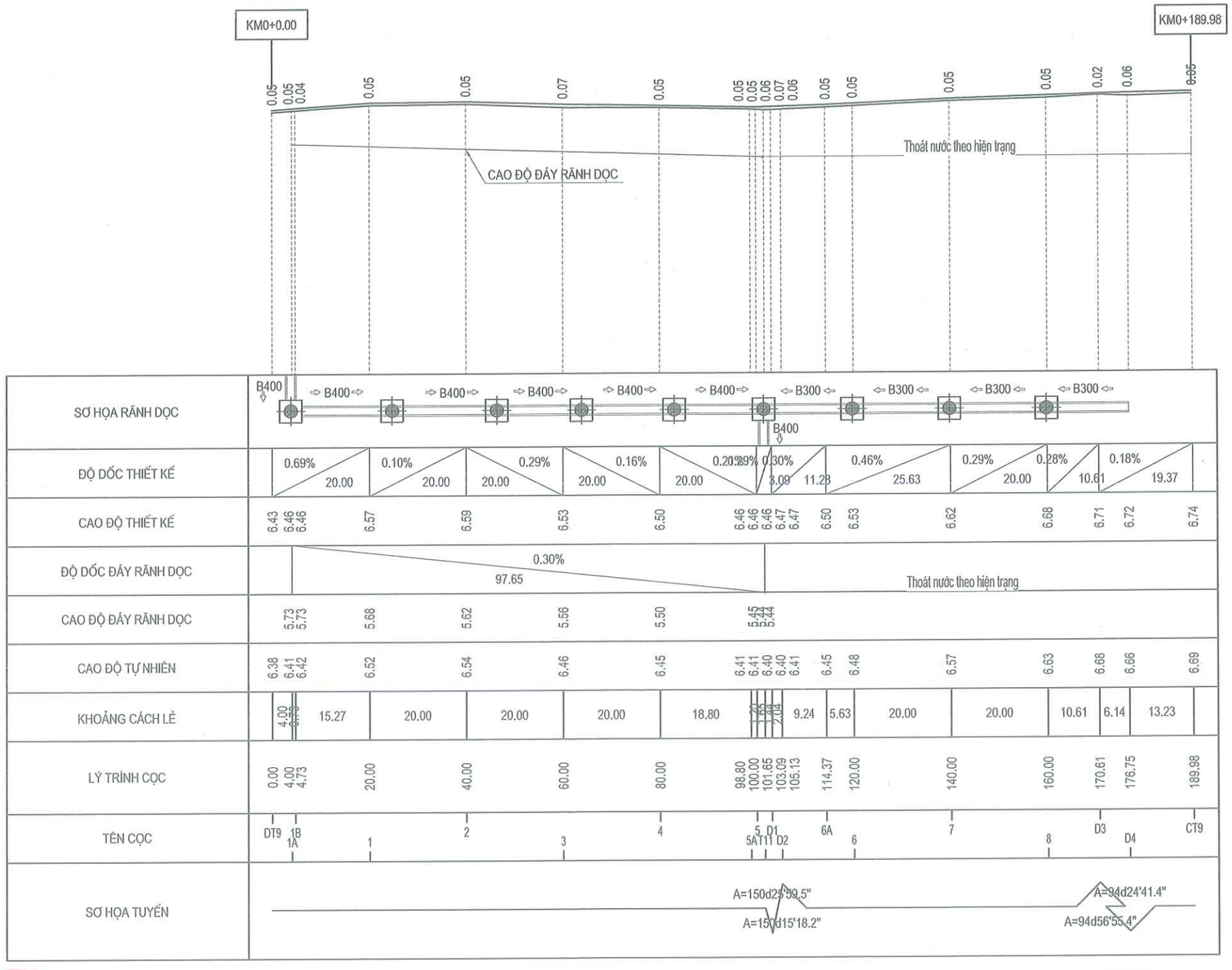

CÔNG TY CỔ PHẦN TƯ VẤN VÀ ĐẦU TƯ BẮC DƯƠNG
THẨM TRA
Theo Văn bản số: 26-1/2026/BCTT
ngày 31 tháng 3 năm 2026
Chủ trì bộ môn ký tên:
Đặng văn Tuyển

UBND PHƯỜNG KHƯƠNG ĐÌNH
PHÒNG KINH TẾ, HẠ TẦNG VÀ ĐÔ THỊ
THẨM ĐỊNH
Theo Văn bản số: 151/KTHT&ĐT
Ngày 04 tháng 4 năm 2026
Ký tên:
Lê Công Trường

BAN QUẢN LÝ DỰ ÁN ĐẦU TƯ - HẠ TẦNG PHƯỜNG KHƯƠNG ĐÌNH
PHÊ DUYỆT
Theo Quyết định số: 634/QĐ-UBND
Ngày 04 tháng 4 năm 2026
Ký tên:
Vũ Thanh Nghị

UỶ BAN NHÂN DÂN PHƯỜNG KHƯƠNG ĐÌNH **BAN QUẢN LÝ DỰ ÁN ĐẦU TƯ - HẠ TẦNG PHƯỜNG KHƯƠNG ĐÌNH** **ĐƠN VỊ TƯ VẤN:** **CÔNG TY CỔ PHẦN ĐẦU TƯ HOÀNG PHÁT T&T**	**DỰ ÁN: CẢI TẠO ĐƯỜNG VÀ THOÁT NƯỚC NGÕ 105, 129 ĐƯỜNG NGUYỄN TRÃI, PHƯỜNG KHƯƠNG ĐÌNH** BƯỚC: BÁO CÁO KINH TẾ KỸ THUẬT	THỰC HIỆN	PHẠM THỊ LƯƠNG	HÀ NỘI, THÁNG 04 NĂM 2026 CÔNG TY CỔ PHẦN ĐẦU TƯ HOÀNG PHÁT T&T GIÁM ĐỐC NGUYỄN MẠNH TÚ
		CHỦ TRÌ THIẾT KẾ	LÊ DUY TÙNG	
		CHỦ NHIỆM DỰ ÁN	PHẠM TRỌNG QUỲNH	

TRẮC DỌC THIẾT KẾ TUYẾN 9	
TỶ LỆ BẢN VẼ: 1/1000; 1/1000	BẢN VẼ SỐ: 01/01
LẦN XUẤT BẢN: 01	MÃ SỐ SẢN PHẨM: TVHP.1.2026

TUYẾN: T9
CỌC: DT9
KM0+000.00

B mặt : 0.00 m
L bù vênh BTN : 0.00 m
Bù vênh BTN : 0.00 m2

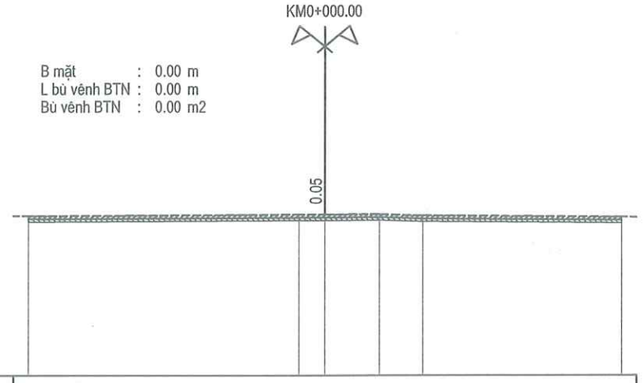

MSS: 1.00

CAO ĐỘ THIẾT KẾ	
KHOẢNG CÁCH LỀ THIẾT KẾ	
CAO ĐỘ TỰ NHIÊN	6.34 6.38 6.38 6.39 6.35 6.29
KHOẢNG CÁCH MIA	9.13 0.87 1.86 1.47 6.68

TUYẾN: T9
CỌC: 1A
KM0+004.00

B mặt : 4.49 m
L bù vênh BTN : 4.49 m
Bù vênh BTN : 0.09 m2

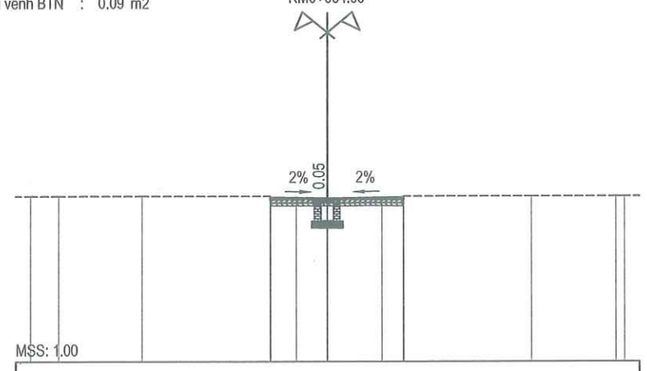

MSS: 1.00

CAO ĐỘ THIẾT KẾ	6.41 6.50 6.46 6.51 6.41
KHOẢNG CÁCH LỀ THIẾT KẾ	1.92 2.57
CAO ĐỘ TỰ NHIÊN	6.53 6.53 6.53 6.53 6.41 6.41 6.41 6.42 6.41 6.53 6.53 6.53 6.53
KHOẢNG CÁCH MIA	0.94 2.81 4.31 0.01 0.87 1.05 1.84 0.73 0.01 4.31 2.81 0.30

TUYẾN: T9
CỌC: 1B
KM0+004.73

B mặt : 4.44 m
L bù vênh BTN : 4.44 m
Bù vênh BTN : 0.08 m2

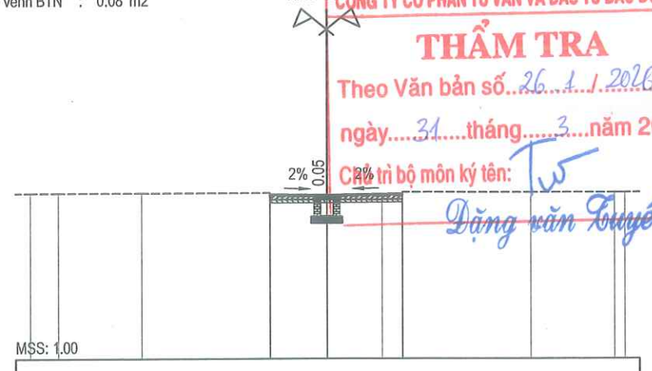

MSS: 1.00

CAO ĐỘ THIẾT KẾ	6.42 6.50 6.46 6.51 6.44
KHOẢNG CÁCH LỀ THIẾT KẾ	1.91 2.53
CAO ĐỘ TỰ NHIÊN	6.54 6.54 6.54 6.54 6.41 6.41 6.42 6.43 6.56 6.56 6.56 6.56
KHOẢNG CÁCH MIA	0.95 2.81 4.31 0.01 1.91 1.84 0.89 0.01 4.31 2.81 0.34

CÔNG TY CỔ PHẦN TƯ VẤN VÀ ĐẦU TƯ BẮC DƯƠNG
THẨM TRA
Theo Văn bản số: 26 / 1 / 2026/BCTT
ngày 31 tháng 3 năm 2026
Chủ trì bộ môn ký tên:
Đặng văn Tuyến

UBND PHƯỜNG KHƯƠNG ĐÌNH
PHÒNG KINH TẾ, HẠ TẦNG VÀ ĐÔ THỊ
THẨM ĐỊNH
Theo Văn bản số: 151 / KTHT&ĐT
Ngày 04 tháng 4 năm 2026
Ký tên:
Lê Cảng Trường

TUYẾN: T9
CỌC: 1
KM0+020.00

B mặt : 4.23 m
L bù vênh BTN : 3.93 m
Bù vênh BTN : 0.06 m2

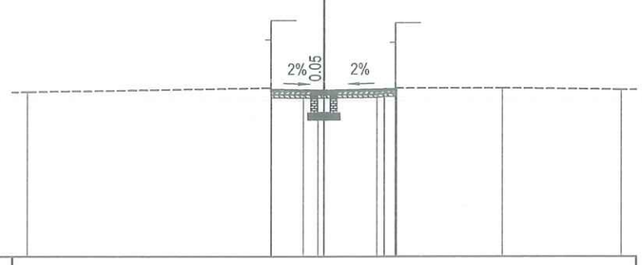

MSS: 1.00

CAO ĐỘ THIẾT KẾ	6.52 6.60 6.57 6.62 6.65
KHOẢNG CÁCH LỀ THIẾT KẾ	1.78 2.46
CAO ĐỘ TỰ NHIÊN	6.51 6.65 6.52 6.52 6.52 6.52 6.53 6.56 6.56 6.56 6.65 6.65 6.65 6.60
KHOẢNG CÁCH MIA	8.22 1.09 0.49 0.30 1.80 0.71 0.01 3.54 4.00

TUYẾN: T9
CỌC: 2
KM0+040.00

B mặt : 4.36 m
L bù vênh BTN : 4.35 m
Bù vênh BTN : 0.09 m2

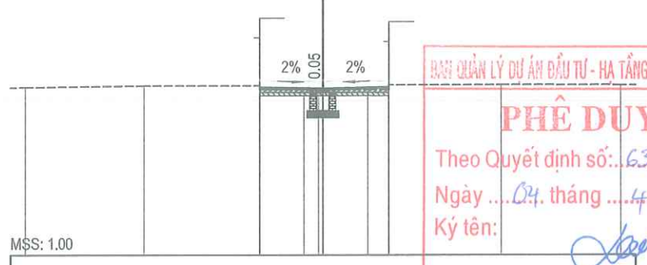

MSS: 1.00

CAO ĐỘ THIẾT KẾ	6.67 6.63 6.59 6.63 6.54
KHOẢNG CÁCH LỀ THIẾT KẾ	2.14 2.22
CAO ĐỘ TỰ NHIÊN	6.62 6.67 6.67 6.54 6.54 6.54 6.54 6.54 6.70 6.70 6.68
KHOẢNG CÁCH MIA	4.00 3.86 0.01 1.49 0.49 0.01 1.51 0.71 0.01 3.77 4.00

BAN QUẢN LÝ DỰ ÁN ĐẦU TƯ - HẠ TẦNG PHƯỜNG KHƯƠNG ĐÌNH
PHÊ DUYỆT
Theo Quyết định số: 634 / QĐ - UBND
Ngày 04 tháng 4 năm 2026
Ký tên:
Vũ Thanh Nghi

TUYẾN: T9
COC: 3
KM0+060.00

B mặt : 4.86 m
L bù vênh BTN : 4.86 m
Bù vênh BTN : 0.20 m2

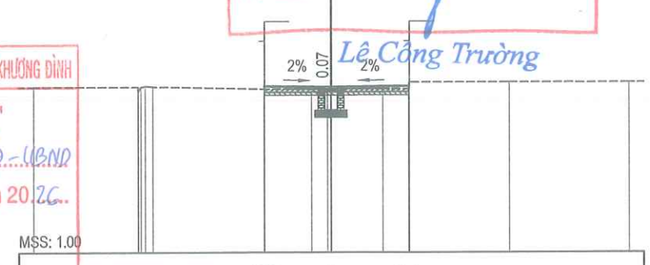

MSS: 1.00

CAO ĐỘ THIẾT KẾ	6.46 6.58 6.53 6.58 6.47
KHOẢNG CÁCH LỀ THIẾT KẾ	2.24 2.62
CAO ĐỘ TỰ NHIÊN	6.53 6.54 6.40 6.53 6.58 6.55 6.46 6.46 6.46 6.46 6.47 6.47 6.70 6.70 6.69
KHOẢNG CÁCH MIA	3.52 0.01 0.26 3.76 1.59 0.52 0.01 1.73 0.89 0.01 3.37 4.00

UỶ BAN NHÂN DÂN PHƯỜNG KHƯƠNG ĐÌNH BAN QUẢN LÝ DỰ ÁN ĐẦU TƯ - HẠ TẦNG PHƯỜNG KHƯƠNG ĐÌNH	DỰ ÁN: CẢI TẠO ĐƯỜNG VÀ THOÁT NƯỚC NGÕ 105, 129 ĐƯỜNG NGUYỄN TRÃI, PHƯỜNG KHƯƠNG ĐÌNH	THỰC HIỆN	PHẠM THỊ LƯƠNG
ĐƠN VỊ TƯ VẤN: CÔNG TY CỔ PHẦN ĐẦU TƯ HOÀNG PHÁT T&T	BƯỚC: BÁO CÁO KINH TẾ KỸ THUẬT	CHỦ TRÌ THIẾT KẾ	LÊ DUY TÙNG
		CHỦ NHIỆM DỰ ÁN	PHẠM TRỌNG QUỲNH

HÀ NỘI, THÁNG 04 NĂM 2026
CÔNG TY CỔ PHẦN ĐẦU TƯ HOÀNG PHÁT T&T
GIÁM ĐỐC
NGUYỄN MẠNH TÚ

TRẮC NGANG THIẾT KẾ TUYẾN 9

TỶ LỆ BẢN VẼ: 1/200	BẢN VẼ SỐ: TN-T9-1
LẦN XUẤT BẢN: 01	MÃ SỐ SẢN PHẨM: TVHP.1.2026

B mặt : 5.26 m
L bù vênh BTN : 5.26 m
Bù vênh BTN : 0.11 m2

TUYẾN: T9
CỌC: 4
KM0+080.00

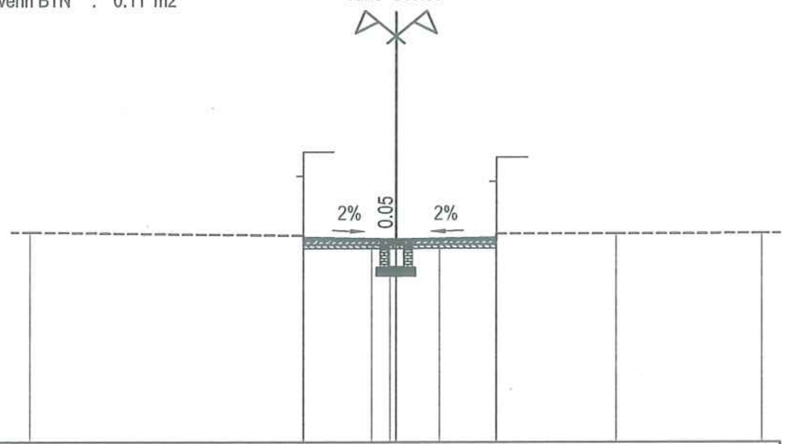

MSS: 1.00

CAO ĐỘ THIẾT KẾ	6.53 6.55 6.50 6.55 6.46
KHOẢNG CÁCH LẺ THIẾT KẾ	2.53 2.73
CAO ĐỘ TỰ NHIÊN	6.69 6.60 6.45 6.45 6.45 6.45 6.46 6.46 6.65 6.65 6.66
KHOẢNG CÁCH MIA	7.47 1.87 0.49 0.17 1.18 1.55 0.01 3.26 4.00

B mặt : 5.02 m
L bù vênh BTN : 5.02 m
Bù vênh BTN : 0.13 m2

TUYẾN: T9
CỌC: 5A
KM0+098.80

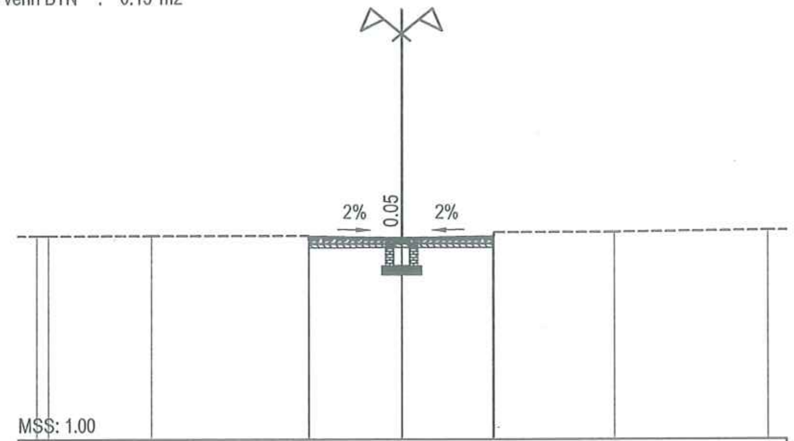

MSS: 1.00

CAO ĐỘ THIẾT KẾ	6.41 6.51 6.46 6.51 6.41
KHOẢNG CÁCH LẺ THIẾT KẾ	2.54 2.48
CAO ĐỘ TỰ NHIÊN	6.53 6.53 6.53 6.53 6.41 6.41 6.41 6.61 6.62 6.62 6.67
KHOẢNG CÁCH MIA	0.33 2.81 4.31 0.01 2.54 2.48 0.04 3.28 4.20

B mặt : 5.06 m
L bù vênh BTN : 5.06 m
Bù vênh BTN : 0.15 m2

TUYẾN: T9
CỌC: 5
KM0+100.00

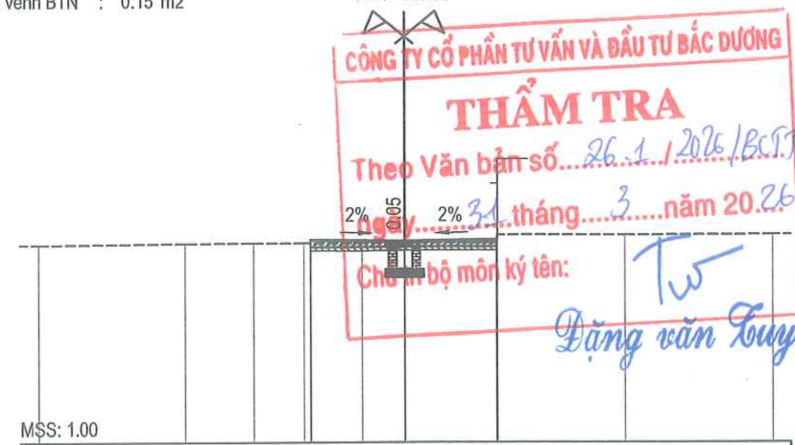

CÔNG TY CỔ PHẦN TƯ VẤN VÀ ĐẦU TƯ BẮC DƯƠNG
THẨM TRA
Theo Văn bản số...26.1./2026/BCTT
ngày...31..tháng...3....năm 20.26
Chủ trì bộ môn ký tên:
Đặng văn Tuyến

MSS: 1.00

CAO ĐỘ THIẾT KẾ	6.40 6.51 6.46 6.51 6.41
KHOẢNG CÁCH LẺ THIẾT KẾ	2.57 2.49
CAO ĐỘ TỰ NHIÊN	6.36 6.40 6.41 6.40 6.40 6.41 6.41 6.62 6.62 6.63
KHOẢNG CÁCH MIA	4.00 1.87 1.37 1.59 1.16 2.49 0.02 3.49 4.00

B mặt : 5.14 m
L bù vênh BTN : 5.14 m
Bù vênh BTN : 0.22 m2

TUYẾN: T9
CỌC: T11
KM0+101.65

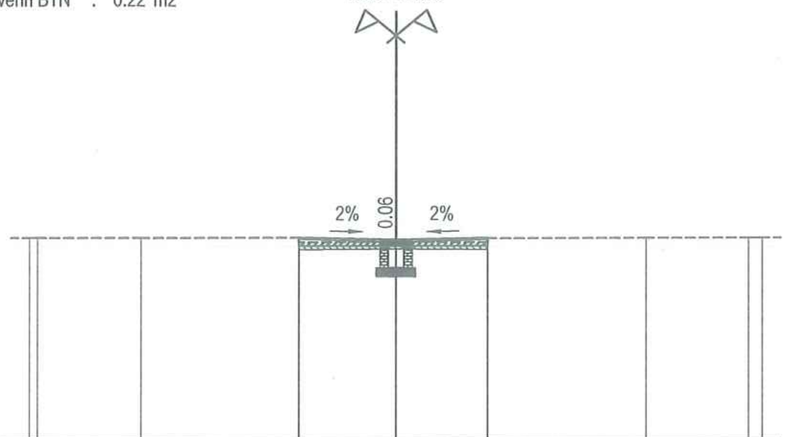

MSS: 1.00

CAO ĐỘ THIẾT KẾ	6.39 6.52 6.46 6.51 6.39
KHOẢNG CÁCH LẺ THIẾT KẾ	2.64 2.49
CAO ĐỘ TỰ NHIÊN	6.51 6.51 6.51 6.51 6.39 6.40 6.39 6.49 6.49 6.49 6.49
KHOẢNG CÁCH MIA	0.22 2.81 4.31 0.01 2.64 2.49 0.01 4.31 2.81 0.37

B mặt : 5.34 m
L bù vênh BTN : 5.34 m
Bù vênh BTN : 0.17 m2

TUYẾN: T9
CỌC: D1
KM0+103.09

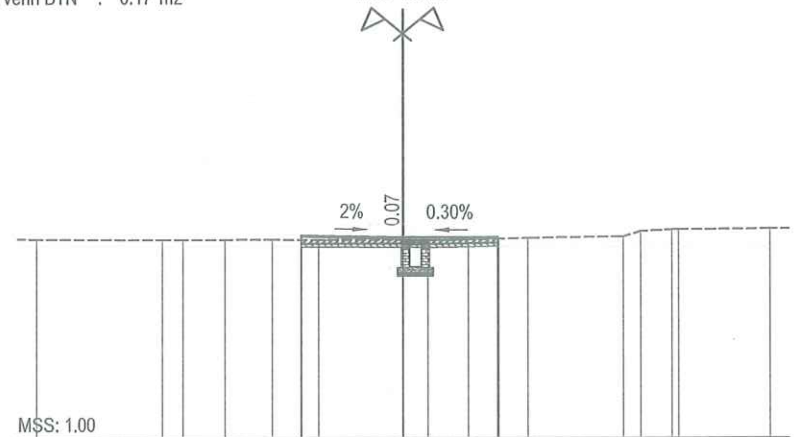

MSS: 1.00

CAO ĐỘ THIẾT KẾ	6.40 6.52 6.47 6.47 6.42
KHOẢNG CÁCH LẺ THIẾT KẾ	2.77 2.58 0.00
CAO ĐỘ TỰ NHIÊN	6.42 6.40 6.40 6.40 6.41 6.40 6.40 6.39 6.40 6.42 6.44 6.48 6.63 6.67 6.67 6.69
KHOẢNG CÁCH MIA	3.44 0.56 1.14 1.29 1.28 2.29 0.68 1.10 0.83 0.79 2.61 0.48 0.84 0.13 2.49

B mặt : 3.87 m
L bù vênh BTN : 3.87 m
Bù vênh BTN : 0.07 m2

TUYẾN: T9
CỌC: D2
KM0+105.13

UBND PHƯỜNG KHƯƠNG ĐÌNH
PHÒNG KINH TẾ, HẠ TẦNG VÀ ĐÔ THỊ
THẨM ĐỊNH
Theo Văn bản số: ...151.../ KTHT&ĐT
Ngày ...04.. tháng ...4.... năm 20.26
Ký tên:
Lê Công Trường

BAN QUẢN LÝ DỰ ÁN ĐẦU TƯ - HẠ TẦNG PHƯỜNG KHƯƠNG ĐÌNH
PHÊ DUYỆT
Theo Quyết định số:..634./QĐ-UBND
Ngày ....04. tháng ...4.... năm 20.26
Ký tên:
Vũ Thanh Nghị

MSS: 1.00

CAO ĐỘ THIẾT KẾ	6.4[illegible] 6.5[illegible] 6.4[illegible] 6.44 6.39
KHOẢNG CÁCH LẺ THIẾT KẾ	1.81 2.06
CAO ĐỘ TỰ NHIÊN	6.38 6.39 6.41 6.41 6.41 6.40 6.39 6.39 6.55 6.55
KHOẢNG CÁCH MIA	4.00 2.07 1.93 2.00 1.39 0.56 0.11 3.94 4.00

ỦY BAN NHÂN DÂN PHƯỜNG KHƯƠNG ĐÌNH BAN QUẢN LÝ DỰ ÁN ĐẦU TƯ - HẠ TẦNG PHƯỜNG KHƯƠNG ĐÌNH	DỰ ÁN: CẢI TẠO ĐƯỜNG VÀ THOÁT NƯỚC NGÕ 105, 129 ĐƯỜNG NGUYỄN TRÃI, PHƯỜNG KHƯƠNG ĐÌNH	THỰC HIỆN	PHẠM THỊ LƯƠNG	HÀ NỘI, THÁNG 04 NĂM 2026 CÔNG TY CỔ PHẦN ĐẦU TƯ HOÀNG PHÁT T&T GIÁM ĐỐC
ĐƠN VỊ TƯ VẤN: CÔNG TY CỔ PHẦN ĐẦU TƯ HOÀNG PHÁT T&T	BƯỚC: BÁO CÁO KINH TẾ KỸ THUẬT	CHỦ TRÌ THIẾT KẾ	LÊ DUY TÙNG	
		CHỦ NHIỆM DỰ ÁN	PHẠM TRỌNG QUỲNH	NGUYỄN MẠNH TÚ

TRẮC NGANG THIẾT KẾ TUYẾN 9

TỶ LỆ BẢN VẼ:	1/200	BẢN VẼ SỐ:	TN-T9-2
LẦN XUẤT BẢN:	01	MÃ SỐ SẢN PHẨM: TVHP.1.2026	

B mặt : 3.75 m
L bù vênh BTN : 3.72 m
Bù vênh BTN : 0.04 m2

TUYẾN: T9
CỌC: 6A
KM0+114.37

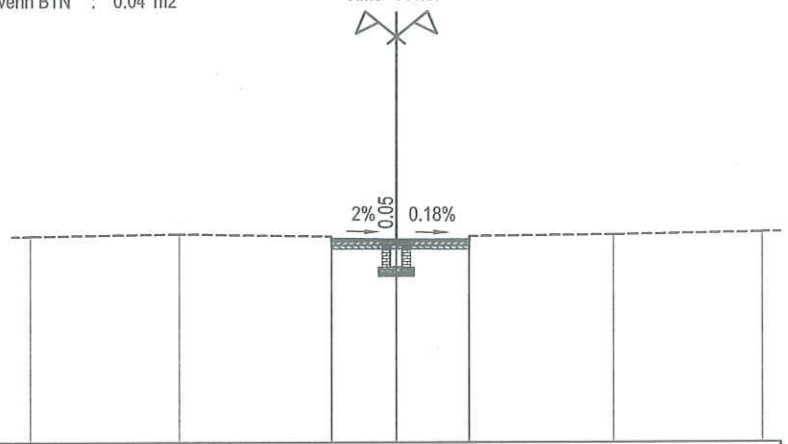

MSS: 1.00

CAO ĐỘ THIẾT KẾ	6.45 6.54 · 6.50 · 6.50 6.44
KHOẢNG CÁCH LẺ THIẾT KẾ	1.77 · 1.98
CAO ĐỘ TỰ NHIÊN	6.60 · 6.66 · 6.59 6.45 · 6.45 · 6.44 6.59 · 6.63 · 6.69
KHOẢNG CÁCH MIA	4.06 · 4.16 · 0.01 · 1.77 · 1.98 · 0.01 · 3.93 · 4.08

B mặt : 3.66 m
L bù vênh BTN : 3.66 m
Bù vênh BTN : 0.03 m2

TUYẾN: T9
CỌC: 6
KM0+120.00

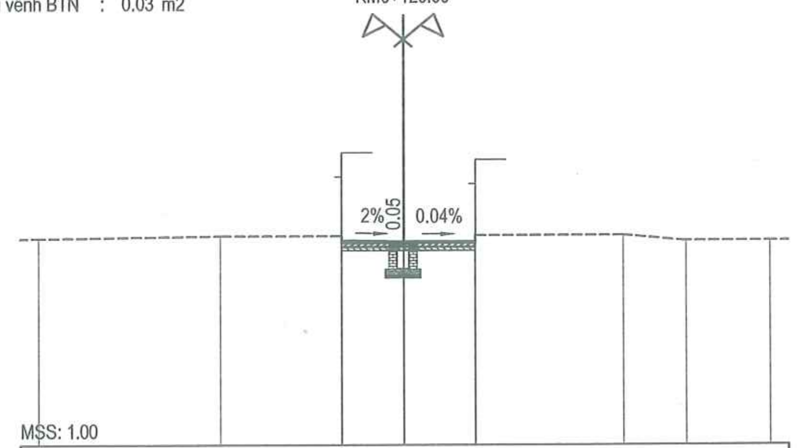

MSS: 1.00

CAO ĐỘ THIẾT KẾ	6.56 · 6.53 · 6.53
KHOẢNG CÁCH LẺ THIẾT KẾ	1.70 · 1.96
CAO ĐỘ TỰ NHIÊN	6.61 · 6.67 · 6.67 6.48 · 6.48 · 6.48 6.69 · 6.69 · 6.54 · 6.54
KHOẢNG CÁCH MIA	4.97 · 3.33 · 1.70 · 1.96 · 0.01 · 4.03 · 1.72 · 2.28

B mặt : 3.84 m
L bù vênh BTN : 1.89 m
Bù vênh BTN : 0.04 m2

TUYẾN: T9
CỌC: 7
KM0+140.00

CÔNG TY CỔ PHẦN TƯ VẤN VÀ ĐẦU TƯ BẮC DƯƠNG
THẨM TRA
Theo Văn bản số...26.1./2026/BCTT
ngày....31....tháng...3.....năm 20.26
Chủ trì bộ môn ký tên:
Đặng văn Tuyến

MSS: 1.00

CAO ĐỘ THIẾT KẾ	6.57 6.66 · 6.62 · 6.62 6.57
KHOẢNG CÁCH LẺ THIẾT KẾ	1.89 · 1.95
CAO ĐỘ TỰ NHIÊN	6.67 · 6.66 · 6.74 · 6.74 6.57 · 6.57 · 6.57 6.73 · 6.73 · 6.70 · 6.67
KHOẢNG CÁCH MIA	1.59 · 3.47 · 3.04 · 0.01 · 1.89 · 1.95 · 0.02 · 4.03 · 1.94 · 2.06

B mặt : 3.71 m
L bù vênh BTN : 1.79 m
Bù vênh BTN : 0.03 m2

TUYẾN: T9
CỌC: 8
KM0+160.00

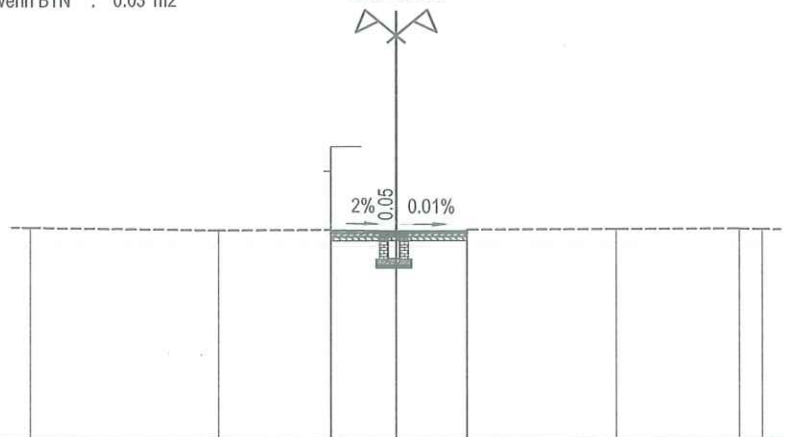

MSS: 1.00

CAO ĐỘ THIẾT KẾ	6.63 6.71 · 6.68 · 6.68 6.63
KHOẢNG CÁCH LẺ THIẾT KẾ	1.79 · 1.92
CAO ĐỘ TỰ NHIÊN	6.80 · 6.72 · 6.72 6.63 · 6.63 · 6.63 6.72 · 6.72 · 6.72 6.71
KHOẢNG CÁCH MIA	5.14 · 3.07 · 1.79 · 1.92 · 0.01 · 4.07 · 3.37 · 0.63

B mặt : 4.03 m
L bù vênh BTN : 2.60 m
Bù vênh BTN : 0.00 m2

TUYẾN: T9
CỌC: D3
KM0+170.61

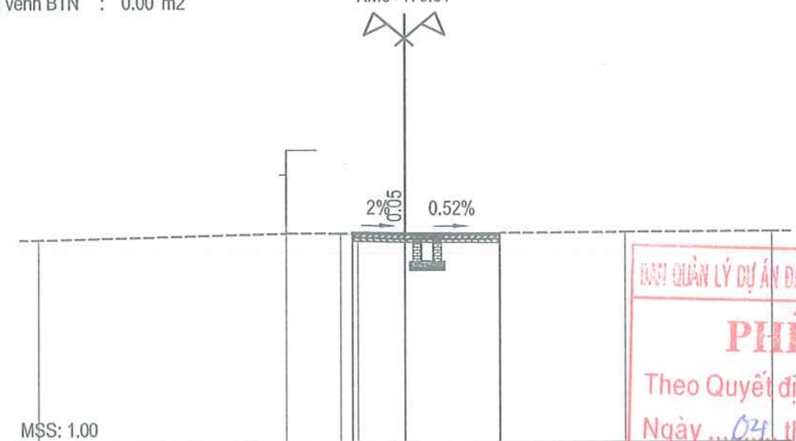

MSS: 1.00

CAO ĐỘ THIẾT KẾ	6.69 6.73 · 6.71 · 6.69 6.64
KHOẢNG CÁCH LẺ THIẾT KẾ	1.43 · 2.60
CAO ĐỘ TỰ NHIÊN	6.54 · 6.70 · 6.70 6.69 · 6.66 · 6.64 6.70 · 6.72 · 6.72
KHOẢNG CÁCH MIA	6.76 · 1.48 · 0.47 · 1.29 · 2.60 · 0.02 · 3.39 · 4.00

BAN QUẢN LÝ DỰ ÁN ĐẦU TƯ - HẠ TẦNG PHƯỜNG KHƯƠNG ĐÌNH
PHÊ DUYỆT
Theo Quyết định số:..634./QĐ-UBND
Ngày ...04. tháng ...4.... năm 20.26.
Ký tên:
Vũ Thanh Nghị

B mặt : 3.41 m
L bù vênh BTN : 3.41 m
Bù vênh BTN : 0.07 m2

TUYẾN: T9
CỌC: D4
KM0+176.75

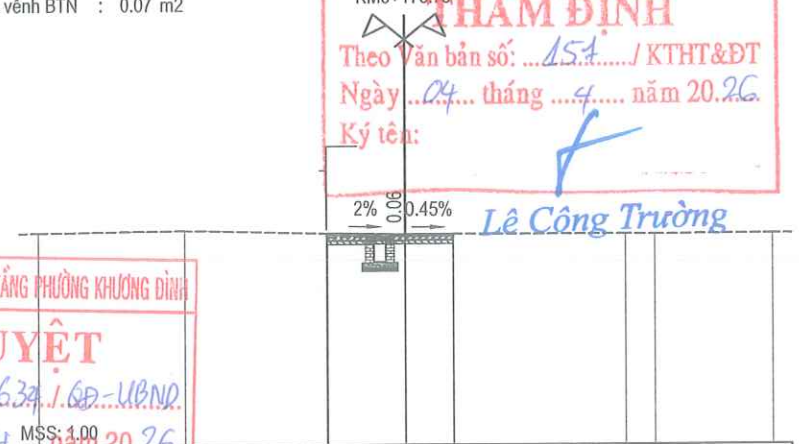

UBND PHƯỜNG KHƯƠNG ĐÌNH
PHÒNG KINH TẾ, HẠ TẦNG VÀ ĐÔ THỊ
THẨM ĐỊNH
Theo Văn bản số: ...151...../ KTHT&ĐT
Ngày ...04... tháng ....4..... năm 20.26
Ký tên:
Lê Công Trường

MSS: 1.00

CAO ĐỘ THIẾT KẾ	6.65 6.76 · 6.72 · 6.71 6.66
KHOẢNG CÁCH LẺ THIẾT KẾ	2.11 · 1.30
CAO ĐỘ TỰ NHIÊN	6.79 · 6.85 · 6.75 6.65 · 6.66 · 6.66 6.72 · 6.72 · 6.72 · 6.72
KHOẢNG CÁCH MIA	4.00 · 3.86 · 0.02 · 2.11 · 1.30 · 0.01 · 4.69 · 0.80 · 3.20

UỶ BAN NHÂN DÂN PHƯỜNG KHƯƠNG ĐÌNH BAN QUẢN LÝ DỰ ÁN ĐẦU TƯ - HẠ TẦNG PHƯỜNG KHƯƠNG ĐÌNH ĐƠN VỊ TƯ VẤN: CÔNG TY CỔ PHẦN ĐẦU TƯ HOÀNG PHÁT T&T	DỰ ÁN: CẢI TẠO ĐƯỜNG VÀ THOÁT NƯỚC NGÕ 105, 129 ĐƯỜNG NGUYỄN TRÃI, PHƯỜNG KHƯƠNG ĐÌNH BƯỚC: BÁO CÁO KINH TẾ KỸ THUẬT	THỰC HIỆN: PHẠM THỊ LƯƠNG CHỦ TRÌ THIẾT KẾ: LÊ DUY TÙNG CHỦ NHIỆM DỰ ÁN: PHẠM TRỌNG QUỲNH	HÀ NỘI, THÁNG 04 NĂM 2026 CÔNG TY CỔ PHẦN ĐẦU TƯ HOÀNG PHÁT T&T GIÁM ĐỐC NGUYỄN MẠNH TÚ

TRẮC NGANG THIẾT KẾ TUYẾN 9

TỶ LỆ BẢN VẼ:	1/200	BẢN VẼ SỐ:	TN-T9-3
LẦN XUẤT BẢN:	01	MÃ SỐ SẢN PHẨM: TVHP.1.2026	

B mặt : 1.82 m
L bù vênh BTN : 0.00 m
Bù vênh BTN : 0.00 m2

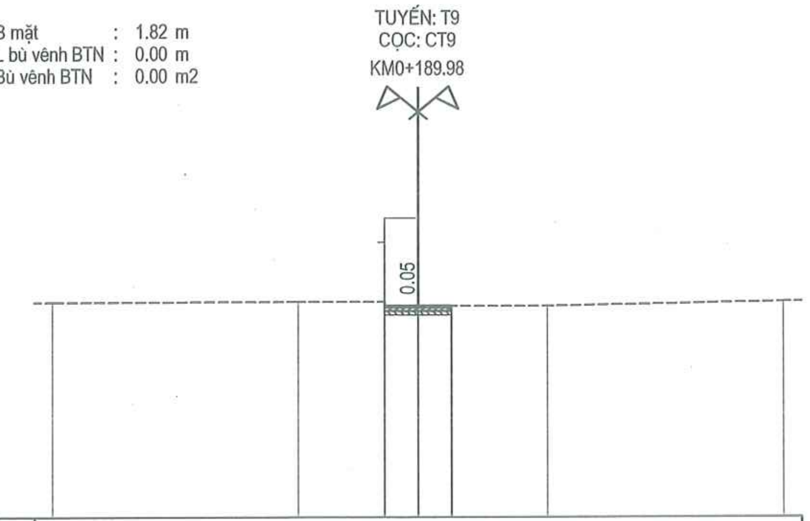

MSS: 1.00

CAO ĐỘ THIẾT KẾ	6.69 6.74 6.74 6.74 6.69
KHOẢNG CÁCH LẺ THIẾT KẾ	0.91 0.91
CAO ĐỘ TỰ NHIÊN	6.84 6.85 6.85 6.69 6.69 6.69 6.73 6.73 6.85
KHOẢNG CÁCH MIA	6.72 2.37 0.91 0.91 0.01 2.63 6.45

CÔNG TY CỔ PHẦN TƯ VẤN VÀ ĐẦU TƯ BẮC DƯƠNG
THẨM TRA
Theo Văn bản số 26.1 / 2026 /BCTT
ngày 31 tháng 3 năm 2026
Chủ trì bộ môn ký tên:
Đặng văn Tuyển

UBND PHƯỜNG KHƯƠNG ĐÌNH
PHÒNG KINH TẾ, HẠ TẦNG VÀ ĐÔ THỊ
THẨM ĐỊNH
Theo Văn bản số: 151 / KTHT&ĐT
Ngày 04 tháng 4 năm 2026
Ký tên:
Lê Công Trường

BAN QUẢN LÝ DỰ ÁN ĐẦU TƯ - HẠ TẦNG PHƯỜNG KHƯƠNG ĐÌNH
PHÊ DUYỆT
Theo Quyết định số: 639 / QĐ-UBND
Ngày 04 tháng 4 năm 2026
Ký tên:
Vũ Thanh Nghị

UỶ BAN NHÂN DÂN PHƯỜNG KHƯƠNG ĐÌNH **BAN QUẢN LÝ DỰ ÁN ĐẦU TƯ - HẠ TẦNG PHƯỜNG KHƯƠNG ĐÌNH**	**DỰ ÁN: CẢI TẠO ĐƯỜNG VÀ THOÁT NƯỚC NGÕ 105, 129 ĐƯỜNG NGUYỄN TRÃI, PHƯỜNG KHƯƠNG ĐÌNH**	THỰC HIỆN	PHẠM THỊ LƯƠNG
ĐƠN VỊ TƯ VẤN: **CÔNG TY CỔ PHẦN ĐẦU TƯ HOÀNG PHÁT T&T**	BƯỚC: BÁO CÁO KINH TẾ KỸ THUẬT	CHỦ TRÌ THIẾT KẾ	LÊ DUY TÙNG
		CHỦ NHIỆM DỰ ÁN	PHẠM TRỌNG QUỲNH

HÀ NỘI, THÁNG 04 NĂM 2026
CÔNG TY CỔ PHẦN ĐẦU TƯ HOÀNG PHÁT T&T
GIÁM ĐỐC
NGUYỄN MẠNH TÚ

TRẮC NGANG THIẾT KẾ TUYẾN 9

TỶ LỆ BẢN VẼ:	1/200	BẢN VẼ SỐ:	TN-T9-4
LẦN XUẤT BẢN:	01	MÃ SỐ SẢN PHẨM: TVHP.1.2026	

UBND PHƯỜNG KHƯƠNG ĐÌNH
PHÒNG KINH TẾ, HẠ TẦNG VÀ ĐÔ THỊ
THẨM ĐỊNH
Theo Văn bản số: 151 / KTHT&ĐT
Ngày 04 tháng 4 năm 2026
Ký tên: Lê Công Trường

CÔNG TY CỔ PHẦN TƯ VẤN VÀ ĐẦU TƯ BẮC DƯƠNG
THẨM TRA
Theo Văn bản số 26.1 / 2026/BCTT
ngày 31 tháng 3 năm 2026
Chủ trì bộ môn ký tên: Đặng văn Tuyến

Bảng tổng hợp khối lượng : T9

Tên cọc	K.Cách lẻ	Diện tích			DT trung bình			Khối lượng		
		B mặt	L bù vênh BTN	Bù vênh BTN	B mặt	L bù vênh BTN	Bù vênh BTN	B mặt	L bù vênh BTN	Bù vênh BTN
DT9		0.00	0.00	0.00						
	4.00				2.25	2.25	0.04	8.98	8.98	0.18
1A		4.49	4.49	0.09						
	0.73				4.46	4.46	0.08	3.26	3.26	0.06
1B		4.44	4.44	0.08						
	15.27				4.34	4.19	0.07	66.20	63.90	1.07
1		4.23	3.93	0.06						
	20.00				4.29	4.14	0.07	85.90	82.80	1.50
2		4.36	4.35	0.09						
	20.00				4.61	4.61	0.15	92.20	92.10	2.90
3		4.86	4.86	0.20						
	20.00				5.06	5.06	0.16	101.20	101.20	3.10
4		5.26	5.26	0.11						
	18.80				5.14	5.14	0.12	96.63	96.63	2.26
5A		5.02	5.02	0.13						
	1.20				5.04	5.04	0.14	6.05	6.05	0.17
5		5.06	5.06	0.15						
	1.65				5.10	5.10	0.19	8.41	8.41	0.31
T11		5.14	5.14	0.22						
	1.44				5.24	5.24	0.20	7.55	7.55	0.28
D1		5.34	5.34	0.17						
	2.04				4.61	4.61	0.12	9.39	9.39	0.24
D2		3.87	3.87	0.07						
	9.24				3.81	3.79	0.06	35.20	35.07	0.51
6a		3.75	3.72	0.04						
	5.63				3.71	3.69	0.04	20.86	20.77	0.20
6		3.66	3.66	0.03						
	20.00				3.75	2.77	0.04	75.00	55.50	0.70
7		3.84	1.89	0.04						
	20.00				3.77	1.84	0.04	75.50	36.80	0.70
8		3.71	1.79	0.03						
	10.61				3.87	2.20	0.01	41.06	23.29	0.16
D3		4.03	2.60	0.00						
	6.14				3.72	3.00	0.04	22.84	18.45	0.21
D4		3.41	3.41	0.07						
	13.23				2.62	1.71	0.04	34.60	22.56	0.46
CT9		1.82	0.00	0.00						
							Tổng	790.83	692.72	15.01

BAN QUẢN LÝ DỰ ÁN ĐẦU TƯ - HẠ TẦNG PHƯỜNG KHƯƠNG ĐÌNH
PHÊ DUYỆT
Theo Quyết định số: 53 / QĐ - UBND
Ngày 04 tháng 4 năm 2026
Ký tên: Vũ Thanh Nghị

UỶ BAN NHÂN DÂN PHƯỜNG KHƯƠNG ĐÌNH BAN QUẢN LÝ DỰ ÁN ĐẦU TƯ - HẠ TẦNG PHƯỜNG KHƯƠNG ĐÌNH	DỰ ÁN: CẢI TẠO ĐƯỜNG VÀ THOÁT NƯỚC NGÕ 105, 129 ĐƯỜNG NGUYỄN TRÃI, PHƯỜNG KHƯƠNG ĐÌNH	THỰC HIỆN	PHẠM THỊ LƯƠNG	HÀ NỘI, THÁNG 04 NĂM 2026 CÔNG TY CỔ PHẦN ĐẦU TƯ HOÀNG PHÁT T&T GIÁM ĐỐC	BẢNG KHỐI LƯỢNG TUYẾN 9
ĐƠN VỊ TƯ VẤN: CÔNG TY CỔ PHẦN ĐẦU TƯ HOÀNG PHÁT T&T	BƯỚC: BÁO CÁO KINH TẾ KỸ THUẬT	CHỦ TRÌ THIẾT KẾ	LÊ DUY TÙNG	NGUYỄN MẠNH TÚ	TỶ LỆ BẢN VẼ: NBV / BẢN VẼ SỐ: KL-T9
		CHỦ NHIỆM DỰ ÁN	PHẠM TRỌNG QUỲNH		LẦN XUẤT BẢN: 01 / MÃ SỐ SẢN PHẨM: TVHP.1.2026

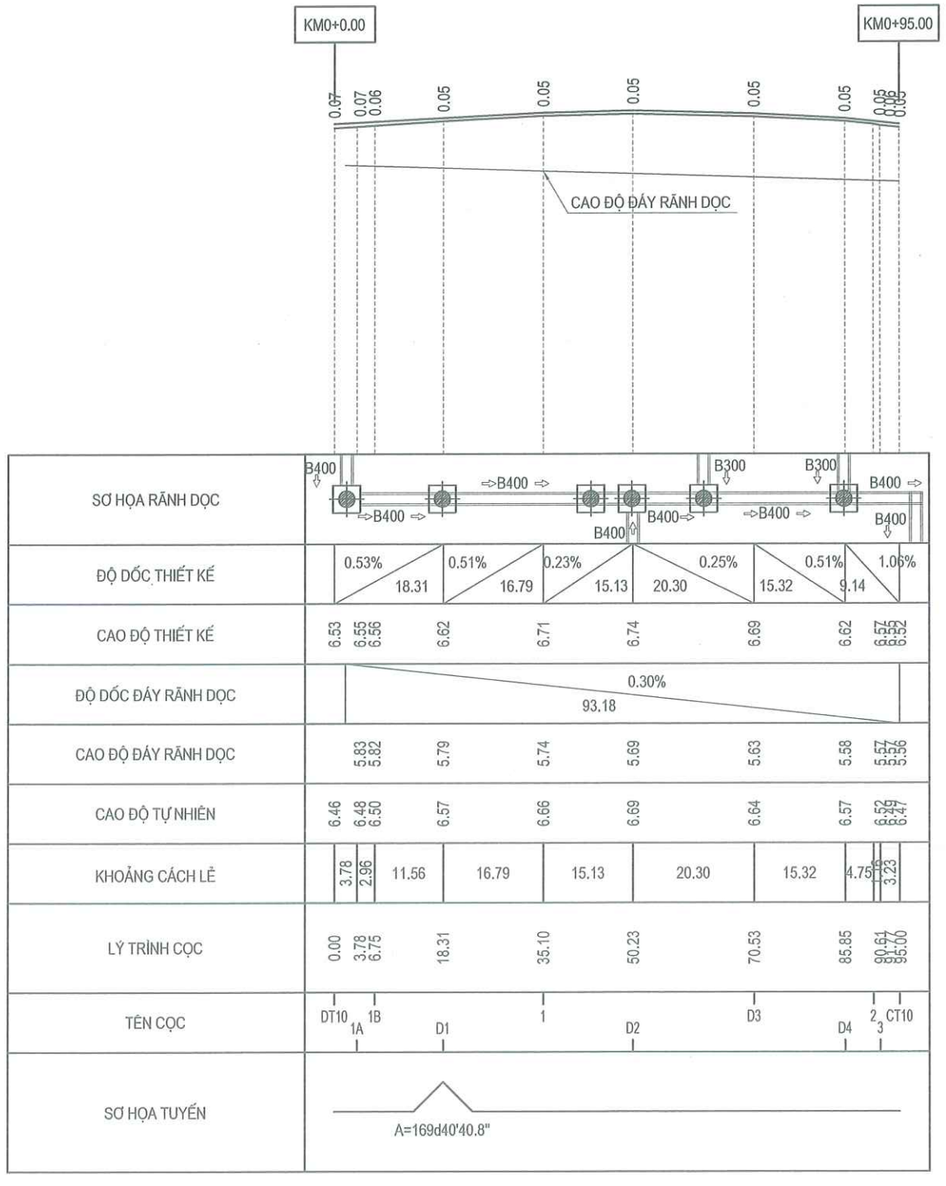

CÔNG TY CỔ PHẦN TƯ VẤN VÀ ĐẦU TƯ BẮC DƯƠNG
THẨM TRA
Theo Văn bản số 26.1 / 2026/BCTT
ngày 31 tháng 3 năm 2026
Chủ trì bộ môn ký tên:
Đặng văn Tuyên

UBND PHƯỜNG KHƯƠNG ĐÌNH
PHÒNG KINH TẾ, HẠ TẦNG VÀ ĐÔ THỊ
THẨM ĐỊNH
Theo Văn bản số: 151 / KTHT&ĐT
Ngày 04 tháng 4 năm 2026
Ký tên:
Lê Công Trường

BAN QUẢN LÝ DỰ ÁN ĐẦU TƯ - HẠ TẦNG PHƯỜNG KHƯƠNG ĐÌNH
PHÊ DUYỆT
Theo Quyết định số: 6341/QĐ-UBND
Ngày 04 tháng 4 năm 2026
Ký tên:
Vũ Thanh Nghị

UỶ BAN NHÂN DÂN PHƯỜNG KHƯƠNG ĐÌNH **BAN QUẢN LÝ DỰ ÁN ĐẦU TƯ - HẠ TẦNG PHƯỜNG KHƯƠNG ĐÌNH** **ĐƠN VỊ TƯ VẤN:** **CÔNG TY CỔ PHẦN ĐẦU TƯ HOÀNG PHÁT T&T**	**DỰ ÁN: CẢI TẠO ĐƯỜNG VÀ THOÁT NƯỚC NGÕ 105, 129 ĐƯỜNG NGUYỄN TRÃI, PHƯỜNG KHƯƠNG ĐÌNH** BƯỚC: BÁO CÁO KINH TẾ KỸ THUẬT	THỰC HIỆN	PHẠM THỊ LƯƠNG		HÀ NỘI, THÁNG 04 NĂM 2026 CÔNG TY CỔ PHẦN ĐẦU TƯ HOÀNG PHÁT T&T GIÁM ĐỐC NGUYỄN MẠNH TÚ	TRẮC DỌC THIẾT KẾ TUYẾN10
		CHỦ TRÌ THIẾT KẾ	LÊ DUY TÙNG			TỶ LỆ BẢN VẼ: 1/1000; 1/1000 — BẢN VẼ SỐ: 01/01
		CHỦ NHIỆM DỰ ÁN	PHẠM TRỌNG QUỲNH			LẦN XUẤT BẢN: 01 — MÃ SỐ SẢN PHẨM: TVHP.1.2026

CỌC: DT10
KM0+000.00

B mặt : 0.00 m
L bù vênh BTN : 0.00 m
Bù vênh BTN : 0.00 m2

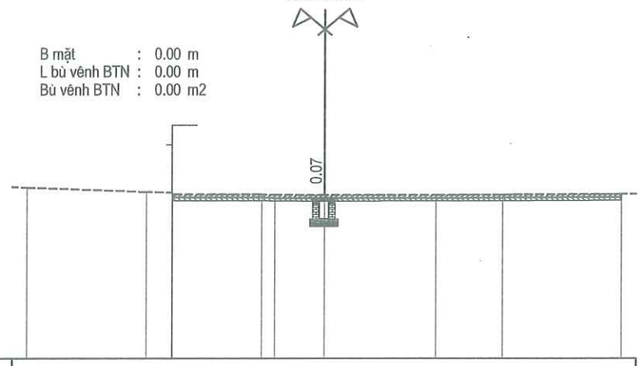

MSS: 1.00

CAO ĐỘ THIẾT KẾ																												
KHOẢNG CÁCH LỀ THIẾT KẾ																												
CAO ĐỘ TỰ NHIÊN	6.72			6.57	6.54	6.48		6.48	6.47	6.46			6.46		6.47			6.49										
KHOẢNG CÁCH MIA		4.00		0.86	0.92	2.99		0.43	1.70	3.76			2.24		4.00													

CỌC: 1A
KM0+003.78

B mặt : 6.15 m
L bù vênh BTN : 6.15 m
Bù vênh BTN : 0.27 m2

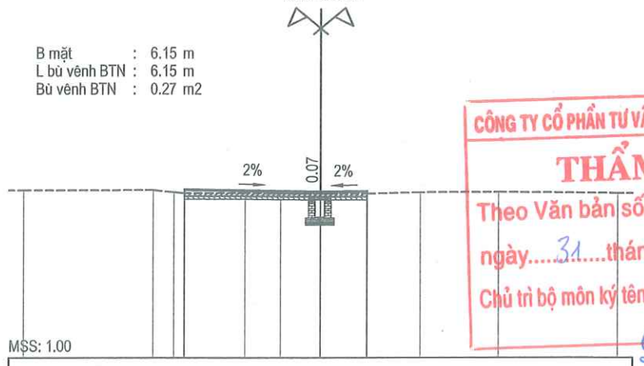

MSS: 1.00

CAO ĐỘ THIẾT KẾ																												
KHOẢNG CÁCH LỀ THIẾT KẾ																												
CAO ĐỘ TỰ NHIÊN	6.60					6.61	6.53	6.50		6.50	6.49	6.48		6.48		6.52		6.53				6.49			6.50	6.64		6.55		6.58	6.48
KHOẢNG CÁCH MIA		4.37				0.70	0.35	2.04		1.19	1.35	1.57		1.79		2.64		4.00								4.58		1.57			

CỌC: 1B
KM0+006.75

B mặt : 3.25 m
L bù vênh BTN : 3.25 m
Bù vênh BTN : 0.09 m2

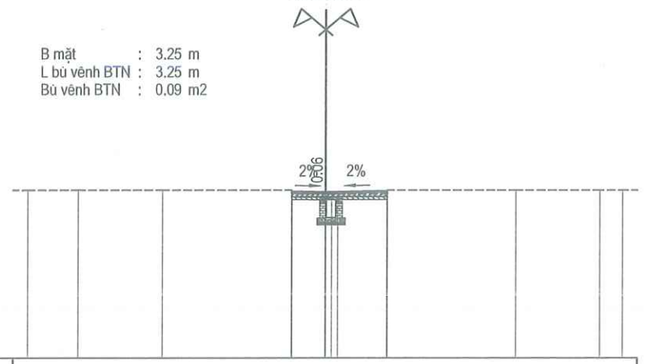

MSS: 1.00

CAO ĐỘ THIẾT KẾ																												
KHOẢNG CÁCH LỀ THIẾT KẾ																												
CAO ĐỘ TỰ NHIÊN	6.63		6.63			6.63		6.63	6.51	6.59	6.56	6.50	6.50	6.50	6.63			6.63			6.63	6.63			6.51	6.59	6.56	6.60	6.50
KHOẢNG CÁCH MIA		1.71		2.81		4.31		0.01	1.16	0.21	0.30	1.67	0.01		4.31			2.81		0.78						1.16		2.09	

CỌC: D1
KM0+018.31

B mặt : 3.14 m
L bù vênh BTN : 3.13 m
Bù vênh BTN : 0.05 m2

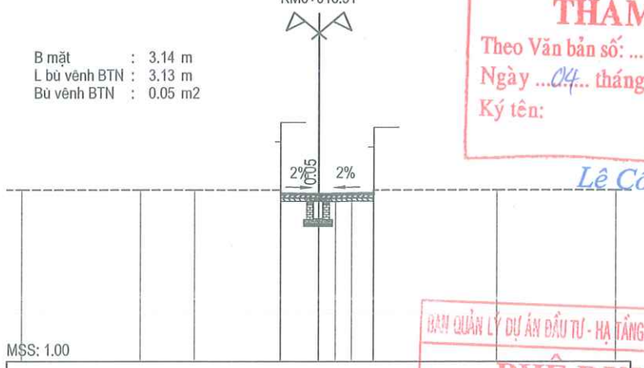

MSS: 1.00

CAO ĐỘ THIẾT KẾ																												
KHOẢNG CÁCH LỀ THIẾT KẾ																												
CAO ĐỘ TỰ NHIÊN	6.75		6.75		6.75		6.75	6.57	6.57	6.58	6.58	6.75		6.75				6.75				6.75	6.65	6.62		6.66	6.58
KHOẢNG CÁCH MIA		4.00		1.82		2.89		1.29	0.57	0.55	0.72	0.01		4.15				6.00								1.29		1.84

CÔNG TY CỔ PHẦN TƯ VẤN VÀ ĐẦU TƯ BẮC DƯƠNG
THẨM TRA
Theo Văn bản số 26.1/2026/BC-TT
ngày 31 tháng 3 năm 2026
Chủ trì bộ môn ký tên:
Đặng văn Tuyến

UBND PHƯỜNG KHƯƠNG ĐÌNH
PHÒNG KINH TẾ, HẠ TẦNG VÀ ĐÔ THỊ
THẨM ĐỊNH
Theo Văn bản số: 151 / KTHT&ĐT
Ngày 04 tháng 4 năm 2026.
Ký tên:
Lê Công Trường

BAN QUẢN LÝ DỰ ÁN ĐẦU TƯ - HẠ TẦNG PHƯỜNG KHƯƠNG ĐÌNH
PHÊ DUYỆT
Theo Quyết định số: 634 / QĐ-UBND
Ngày 17 tháng 4 năm 2026.
Ký tên:
Vũ Thanh Nghị

UỶ BAN NHÂN DÂN PHƯỜNG KHƯƠNG ĐÌNH BAN QUẢN LÝ DỰ ÁN ĐẦU TƯ - HẠ TẦNG PHƯỜNG KHƯƠNG ĐÌNH	DỰ ÁN: CẢI TẠO ĐƯỜNG VÀ THOÁT NƯỚC NGÕ 105, 129 ĐƯỜNG NGUYỄN TRÃI, PHƯỜNG KHƯƠNG ĐÌNH	THỰC HIỆN	PHẠM THỊ LƯƠNG	HÀ NỘI, THÁNG 04 NĂM 2026 CÔNG TY CỔ PHẦN ĐẦU TƯ HOÀNG PHÁT T&T GIÁM ĐỐC	TRẮC NGANG THIẾT KẾ TUYẾN 10
ĐƠN VỊ TƯ VẤN: CÔNG TY CỔ PHẦN ĐẦU TƯ HOÀNG PHÁT T&T	BƯỚC: BÁO CÁO KINH TẾ KỸ THUẬT	CHỦ TRÌ THIẾT KẾ	LÊ DUY TÙNG	NGUYỄN MẠNH TÚ	TỶ LỆ BẢN VẼ: 1/200 — BẢN VẼ SỐ: TN-T10-1
		CHỦ NHIỆM DỰ ÁN	PHẠM TRỌNG QUỲNH		LẦN XUẤT BẢN: 01 — MÃ SỐ SẢN PHẨM: TVHP.1.2026

CỌC: 1
KM0+035.10

B mặt : 2.71 m
L bù vênh BTN : 2.70 m
Bù vênh BTN : 0.04 m2

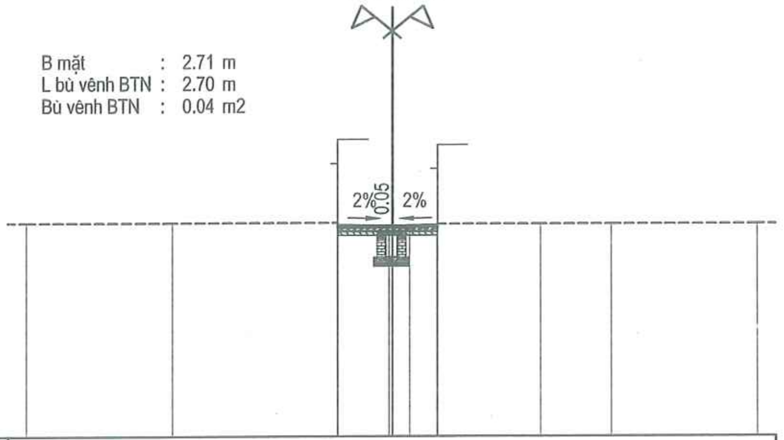

MSS: 1.00

CAO ĐỘ THIẾT KẾ	6.80 6.74 6.71 6.73 6.65
KHOẢNG CÁCH LẺ THIẾT KẾ	1.49 1.22
CAO ĐỘ TỰ NHIÊN	6.80 6.80 6.80 6.66 6.66 6.66 6.65 6.65 6.76 6.76 6.76 6.76
KHOẢNG CÁCH MIA	4.00 4.51 0.01 1.39 0.00 0.27 0.76 0.01 2.83 1.94 4.00

CỌC: D2
KM0+050.23

B mặt : 2.99 m
L bù vênh BTN : 2.99 m
Bù vênh BTN : 0.08 m2

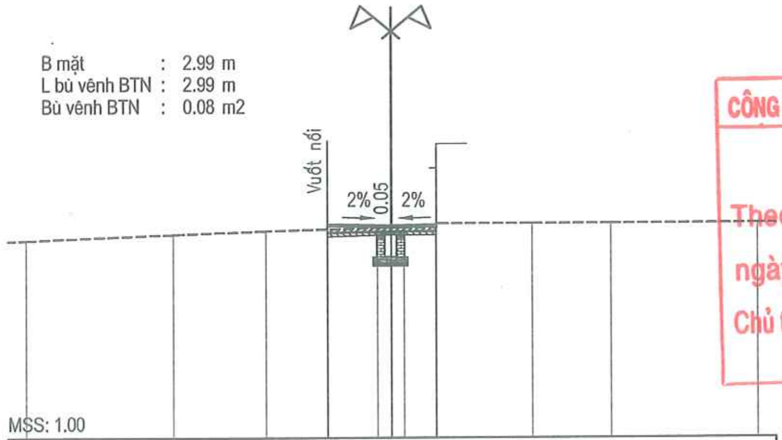

MSS: 1.00

CAO ĐỘ THIẾT KẾ	6.65 6.78 6.74 6.77 6.69
KHOẢNG CÁCH LẺ THIẾT KẾ	1.75 1.23
CAO ĐỘ TỰ NHIÊN	6.36 6.51 6.61 6.69 6.69 6.69 6.69 6.80 6.80 6.80 6.80
KHOẢNG CÁCH MIA	4.00 2.56 3.05 0.39 0.35 0.88 0.01 2.61 2.15 4.00

CỌC: D3
KM0+070.53

B mặt : 1.96 m
L bù vênh BTN : 1.49 m
Bù vênh BTN : 0.02 m2

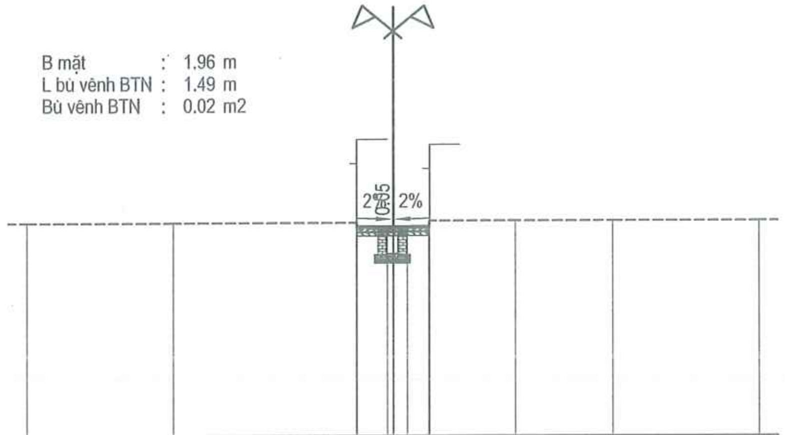

MSS: 1.00

CAO ĐỘ THIẾT KẾ	6.80 6.71 6.69 6.71 6.65
KHOẢNG CÁCH LẺ THIẾT KẾ	0.99 0.97
CAO ĐỘ TỰ NHIÊN	6.80 6.80 6.80 6.64 6.64 6.64 6.65 6.65 6.85 6.85 6.85 6.85
KHOẢNG CÁCH MIA	4.00 5.01 0.01 0.83 0.18 0.38 0.59 0.01 2.36 2.66 4.00

CỌC: D4
KM0+085.85

B mặt : 1.58 m
L bù vênh BTN : 1.57 m
Bù vênh BTN : 0.01 m2

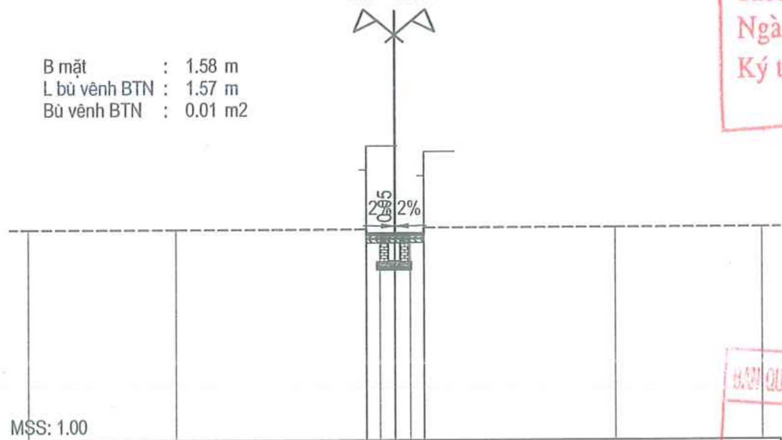

MSS: 1.00

CAO ĐỘ THIẾT KẾ	6.73 6.63 6.62 6.63 6.76
KHOẢNG CÁCH LẺ THIẾT KẾ	0.78 0.79
CAO ĐỘ TỰ NHIÊN	6.73 6.73 6.73 6.56 6.56 6.57 6.57 6.77 6.77 6.77
KHOẢNG CÁCH MIA	4.00 5.22 0.37 0.41 0.41 0.08 0.01 5.21 4.00

CÔNG TY CỔ PHẦN TƯ VẤN VÀ ĐẦU TƯ BẮC DƯƠNG
THẨM TRA
Theo Văn bản số 26-1/2026/BCTT
ngày 31 tháng 3 năm 2026
Chủ trì bộ môn ký tên:
Đặng văn Tuyển

UBND PHƯỜNG KHƯƠNG ĐÌNH
PHÒNG KINH TẾ, HẠ TẦNG VÀ ĐÔ THỊ
THẨM ĐỊNH
Theo Văn bản số: 151/KTHT&ĐT
Ngày 04 tháng 4 năm 2026.
Ký tên:
Lê Công Trường

BAN QUẢN LÝ DỰ ÁN ĐẦU TƯ - HẠ TẦNG PHƯỜNG KHƯƠNG ĐÌNH
PHÊ DUYỆT
Theo Quyết định số: 634/QĐ-UBND
Ngày 04 tháng 4 năm 20.26.
Ký tên:
Vũ Thanh Nghị

UỶ BAN NHÂN DÂN PHƯỜNG KHƯƠNG ĐÌNH BAN QUẢN LÝ DỰ ÁN ĐẦU TƯ - HẠ TẦNG PHƯỜNG KHƯƠNG ĐÌNH	DỰ ÁN: CẢI TẠO ĐƯỜNG VÀ THOÁT NƯỚC NGÕ 105, 129 ĐƯỜNG NGUYỄN TRÃI, PHƯỜNG KHƯƠNG ĐÌNH	THỰC HIỆN	PHẠM THỊ LƯƠNG	HÀ NỘI, THÁNG 04 NĂM 2026 CÔNG TY CỔ PHẦN ĐẦU TƯ HOÀNG PHÁT T&T GIÁM ĐỐC	TRẮC NGANG THIẾT KẾ TUYẾN 10
ĐƠN VỊ TƯ VẤN: CÔNG TY CỔ PHẦN ĐẦU TƯ HOÀNG PHÁT T&T	BƯỚC: BÁO CÁO KINH TẾ KỸ THUẬT	CHỦ TRÌ THIẾT KẾ	LÊ DUY TÙNG		TỶ LỆ BẢN VẼ: 1/200 — BẢN VẼ SỐ: TN-T10-2
		CHỦ NHIỆM DỰ ÁN	PHẠM TRỌNG QUỲNH	NGUYỄN MẠNH TÚ	LẦN XUẤT BẢN: 01 — MÃ SỐ SẢN PHẨM: TVHP.1.2026

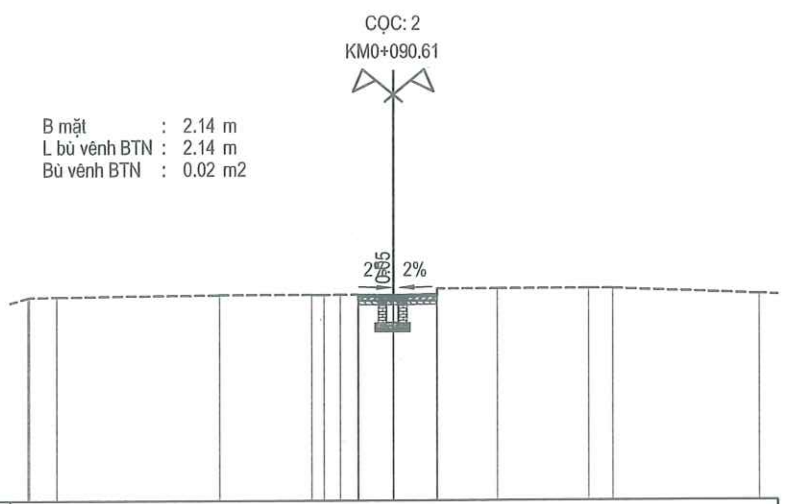

MSS: 1.00

CAO ĐỘ THIẾT KẾ	6.51 6.58 6.57 6.59 6.52
KHOẢNG CÁCH LẺ THIẾT KẾ	0.95 1.19
CAO ĐỘ TỰ NHIÊN	6.51 6.52 6.52 6.58 6.58 6.58 6.58 6.59 6.51 6.52 6.52 6.73 6.73 6.73 6.73 6.59
KHOẢNG CÁCH MIA	0.04 0.75 4.46 2.50 0.34 0.45 0.48 0.02 0.95 1.19 0.01 1.63 2.50 0.67 4.00

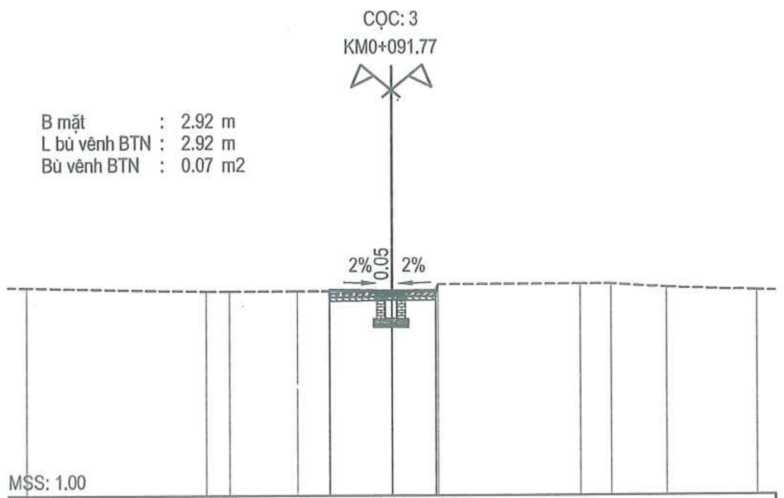

MSS: 1.00

CAO ĐỘ THIẾT KẾ	6.48 6.59 6.55 6.58 6.50
KHOẢNG CÁCH LẺ THIẾT KẾ	1.72 1.20
CAO ĐỘ TỰ NHIÊN	6.65 6.54 6.54 6.54 6.54 6.48 6.50 6.50 6.72 6.72 6.72 6.63 6.54
KHOẢNG CÁCH MIA	4.94 0.63 1.84 0.87 1.72 1.20 0.06 3.91 0.83 1.52 2.48

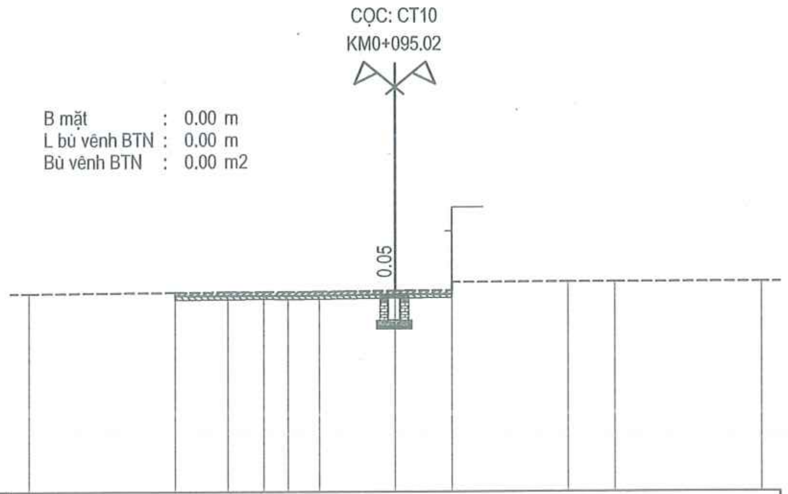

MSS: 1.00

CAO ĐỘ THIẾT KẾ	
KHOẢNG CÁCH LẺ THIẾT KẾ	
CAO ĐỘ TỰ NHIÊN	6.40 6.43 6.44 6.44 6.44 6.45 6.47 6.48 6.70 6.70 6.70 6.70
KHOẢNG CÁCH MIA	4.00 1.45 0.97 0.65 0.86 2.07 1.54 0.01 3.16 1.29 4.00

CÔNG TY CỔ PHẦN TƯ VẤN VÀ ĐẦU TƯ BẮC DƯƠNG
THẨM TRA
Theo Văn bản số 26-1/2026/BCTT
ngày 31 tháng 3 năm 2026
Chủ trì bộ môn ký tên:
Đặng văn Tuyển

UBND PHƯỜNG KHƯƠNG ĐÌNH
PHÒNG KINH TẾ, HẠ TẦNG VÀ ĐÔ THỊ
THẨM ĐỊNH
Theo Văn bản số: 151/KTHT&ĐT
Ngày 04 tháng 4 năm 2026
Ký tên:
Lê Công Trường

BAN QUẢN LÝ DỰ ÁN ĐẦU TƯ - HẠ TẦNG PHƯỜNG KHƯƠNG ĐÌNH
PHÊ DUYỆT
Theo Quyết định số: 634/QĐ-UBND
Ngày 04 tháng 4 năm 2026
Ký tên:
Vũ Thanh Nghị

UỶ BAN NHÂN DÂN PHƯỜNG KHƯƠNG ĐÌNH BAN QUẢN LÝ DỰ ÁN ĐẦU TƯ - HẠ TẦNG PHƯỜNG KHƯƠNG ĐÌNH	DỰ ÁN: CẢI TẠO ĐƯỜNG VÀ THOÁT NƯỚC NGÕ 105, 129 ĐƯỜNG NGUYỄN TRÃI, PHƯỜNG KHƯƠNG ĐÌNH	THỰC HIỆN	PHẠM THỊ LƯƠNG	HÀ NỘI, THÁNG 04 NĂM 2026 CÔNG TY CỔ PHẦN ĐẦU TƯ HOÀNG PHÁT T&T GIÁM ĐỐC NGUYỄN MẠNH TÚ
ĐƠN VỊ TƯ VẤN: CÔNG TY CỔ PHẦN ĐẦU TƯ HOÀNG PHÁT T&T	BƯỚC: BÁO CÁO KINH TẾ KỸ THUẬT	CHỦ TRÌ THIẾT KẾ	LÊ DUY TÙNG	
		CHỦ NHIỆM DỰ ÁN	PHẠM TRỌNG QUỲNH	

TRẮC NGANG THIẾT KẾ TUYẾN 10

TỶ LỆ BẢN VẼ:	1/200	BẢN VẼ SỐ:	TN-T10-3
LẦN XUẤT BẢN:	01	MÃ SỐ SẢN PHẨM: TVHP.1.2026	

UBND PHƯỜNG KHƯƠNG ĐÌNH
PHÒNG KINH TẾ, HẠ TẦNG VÀ ĐÔ THỊ
THẨM ĐỊNH
Theo Văn bản số: 151 / KTHT&ĐT
Ngày 04 tháng 4 năm 2026
Ký tên:
Lê Công Trường

CÔNG TY CỔ PHẦN TƯ VẤN VÀ ĐẦU TƯ BẮC DƯƠNG
THẨM TRA
Theo Văn bản số 26.1 / 2026 / BCTT
ngày 31 tháng 3 năm 2026
Chủ trì bộ môn ký tên:
Đặng văn Tuyển

Bảng tổng hợp khối lượng : T10										
Tên cọc	K.Cách lẻ	Diện tích			DT trung bình			Khối lượng		
		B mặt	L bù vênh BTN	Bù vênh BTN	B mặt	L bù vênh BTN	Bù vênh BTN	B mặt	L bù vênh BTN	Bù vênh BTN
DT10		0,00	0,00	0,00						
	3,78				3,08	3,08	0,14	11,62	11,62	0,51
1A		6,15	6,15	0,27						
	2,96				4,70	4,70	0,18	13,91	13,91	0,53
1B		3,25	3,25	0,09						
	11,56				3,20	3,19	0,07	36,93	36,88	0,81
D1		3,14	3,13	0,05						
	16,79				2,92	2,92	0,04	49,11	48,94	0,76
1		2,71	2,70	0,04						
	15,13				2,85	2,85	0,06	43,12	43,04	0,91
D2		2,99	2,99	0,08						
	20,30				2,48	2,24	0,05	50,24	45,47	1,02
D3		1,96	1,49	0,02						
	15,32				1,77	1,53	0,01	27,12	23,44	0,23
D4		1,58	1,57	0,01						
	4,75				1,86	1,86	0,01	8,84	8,81	0,07
2		2,14	2,14	0,02						
	1,16				2,53	2,53	0,05	2,93	2,93	0,05
3		2,92	2,92	0,07						
	3,25				1,46	1,46	0,04	4,75	4,75	0,11
CT10		0,00	0,00	0,00						
							Tổng	248,57	239,80	5,00

BAN QUẢN LÝ DỰ ÁN ĐẦU TƯ - HẠ TẦNG PHƯỜNG KHƯƠNG ĐÌNH
PHÊ DUYỆT
Theo Quyết định số: 634 / QĐ - UBND
Ngày 04 tháng 4 năm 2026
Ký tên:
Vũ Thanh Nghị

UỶ BAN NHÂN DÂN PHƯỜNG KHƯƠNG ĐÌNH **BAN QUẢN LÝ DỰ ÁN ĐẦU TƯ - HẠ TẦNG PHƯỜNG KHƯƠNG ĐÌNH**	**DỰ ÁN: CẢI TẠO ĐƯỜNG VÀ THOÁT NƯỚC NGÕ 105, 129 ĐƯỜNG NGUYỄN TRÃI, PHƯỜNG KHƯƠNG ĐÌNH**	THỰC HIỆN	PHẠM THỊ LƯƠNG		HÀ NỘI, THÁNG 04 NĂM 2026 CÔNG TY CỔ PHẦN ĐẦU TƯ HOÀNG PHÁT T&T GIÁM ĐỐC	BẢNG KHỐI LƯỢNG TUYẾN 10	
ĐƠN VỊ TƯ VẤN: **CÔNG TY CỔ PHẦN ĐẦU TƯ HOÀNG PHÁT T&T**	BƯỚC: BÁO CÁO KINH TẾ KỸ THUẬT	CHỦ TRÌ THIẾT KẾ	LÊ DUY TÙNG			TỶ LỆ BẢN VẼ: NBV	BẢN VẼ SỐ: KL-T10
		CHỦ NHIỆM DỰ ÁN	PHẠM TRỌNG QUỲNH		NGUYỄN MẠNH TÚ	LẦN XUẤT BẢN: 01	MÃ SỐ SẢN PHẨM: TVHP.1.2026

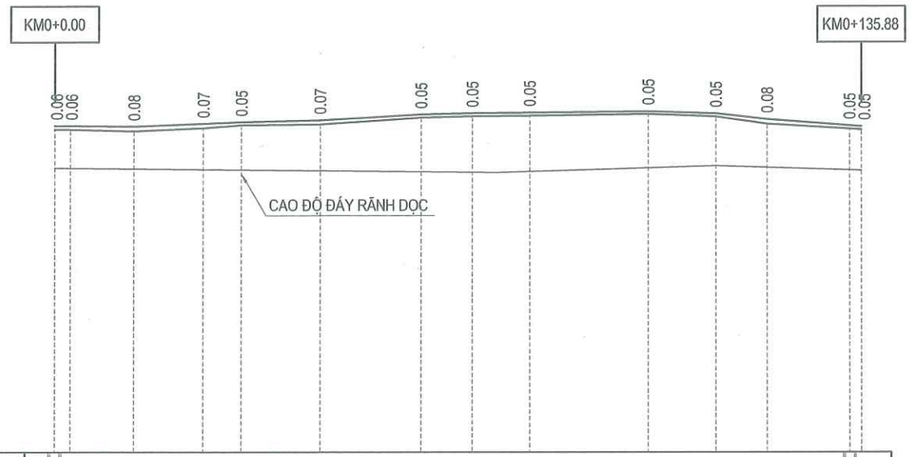

SƠ HỌA RÃNH DỌC	B400 ⇨B400⇨ ⇨B400⇨ ⇨B400⇨ ⇨B400⇨ ⇨B400⇨ B400 B400 B400
ĐỘ DỐC THIẾT KẾ	0.12% 13.35; 0.40% 18.03; 0.26% 13.35; 0.55% 17.01; 0.24% 8.65; 0.13% 29.59; 0.36% 11.34; 1.08% 8.66; 0.76% 15.88
CAO ĐỘ THIẾT KẾ	6.46 6.46 6.45 6.49 6.52 6.55 6.65 6.67 6.68 6.71 6.66 6.57 6.46 6.45
ĐỘ DỐC ĐÁY RÃNH DỌC	0.10% 74.46; 0.30% 36.87; 0.30% 24.55
CAO ĐỘ ĐÁY RÃNH DỌC	5.75 5.75 5.74 5.73 5.72 5.71 5.69 5.68 5.70 5.76 5.79 5.76 5.72 5.72
CAO ĐỘ TỰ NHIÊN	6.40 6.40 6.37 6.42 6.47 6.48 6.60 6.62 6.63 6.66 6.61 6.49 6.41 6.40
KHOẢNG CÁCH LẺ	2.63 10.73 11.67 6.36 13.35 17.01 8.66 9.59 20.00 11.34 8.66 13.91 1.97
LÝ TRÌNH CỌC	0.00 2.63 13.35 25.02 31.38 44.74 61.75 70.41 80.00 100.00 111.34 120.00 133.91 135.88
TÊN CỌC	DT11 1A 1 D1 D2 2 D3 D4 3 4 D5 5 6 CT11
SƠ HỌA TUYẾN	A=81d50'35.3" A=80d21'6.3" A=154d10'26.8" A=90d16'54.3"

CÔNG TY CỔ PHẦN TƯ VẤN VÀ ĐẦU TƯ BẮC DƯƠNG
THẨM TRA
Theo Văn bản số 26.1 / 2026 / BCTT
ngày 31 tháng 3 năm 2026
Chủ trì bộ môn ký tên:
Đặng văn Tuyến

UBND PHƯỜNG KHƯƠNG ĐÌNH
PHÒNG KINH TẾ, HẠ TẦNG VÀ ĐÔ THỊ
THẨM ĐỊNH
Theo Văn bản số: 151 / KTHT&ĐT
Ngày 04 tháng 4 năm 2026
Ký tên:
Lê Công Trường

BAN QUẢN LÝ DỰ ÁN ĐẦU TƯ - HẠ TẦNG PHƯỜNG KHƯƠNG ĐÌNH
PHÊ DUYỆT
Theo Quyết định số: 634 / QĐ - UBND
Ngày 04 tháng 4 năm 2026
Ký tên:
Vũ Thanh Nghị

UỶ BAN NHÂN DÂN PHƯỜNG KHƯƠNG ĐÌNH BAN QUẢN LÝ DỰ ÁN ĐẦU TƯ - HẠ TẦNG PHƯỜNG KHƯƠNG ĐÌNH	DỰ ÁN: CẢI TẠO ĐƯỜNG VÀ THOÁT NƯỚC NGÕ 105, 129 ĐƯỜNG NGUYỄN TRÃI, PHƯỜNG KHƯƠNG ĐÌNH	THỰC HIỆN	PHẠM THỊ LƯƠNG	HÀ NỘI, THÁNG 04 NĂM 2026 CÔNG TY CỔ PHẦN ĐẦU TƯ HOÀNG PHÁT T&T GIÁM ĐỐC NGUYỄN MẠNH TÚ	TRẮC DỌC THIẾT KẾ TUYẾN11
ĐƠN VỊ TƯ VẤN: CÔNG TY CỔ PHẦN ĐẦU TƯ HOÀNG PHÁT T&T	BƯỚC: BÁO CÁO KINH TẾ KỸ THUẬT	CHỦ TRÌ THIẾT KẾ	LÊ DUY TÙNG		TỶ LỆ BẢN VẼ: 1/1000; 1/1000 — BẢN VẼ SỐ: 01/01
		CHỦ NHIỆM DỰ ÁN	PHẠM TRỌNG QUỲNH		LẦN XUẤT BẢN: 01 — MÃ SỐ SẢN PHẨM: TVHP.1.2026

CỌC: DT11
KM0+000.00

B mặt : 0.00 m
L bù vênh BTN : 0.00 m
Bù vênh BTN : 0.00 m2

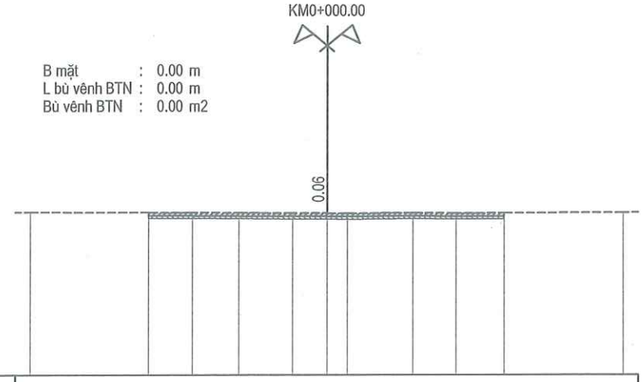

MSS: 1.00

CAO ĐỘ THIẾT KẾ																						
KHOẢNG CÁCH LỀ THIẾT KẾ																						
CAO ĐỘ TỰ NHIÊN	6.44		6.43	6.42	6.42	6.40	6.40	6.39	6.41	6.40	6.40		6.42									
KHOẢNG CÁCH MIA		4.00	1.48	1.56	1.81	1.15	0.69	2.22	1.46	1.63	4.00											

CỌC: 1A
KM0+002.63

B mặt : 6.63 m
L bù vênh BTN : 6.63 m
Bù vênh BTN : 0.33 m2

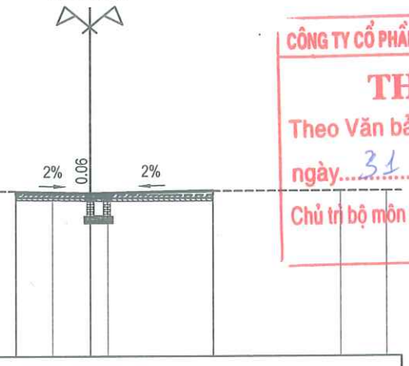

MSS: 1.00

CAO ĐỘ THIẾT KẾ						6.42 6.51		6.46			6.54 6.39											
KHOẢNG CÁCH LỀ THIẾT KẾ							2.50		4.13													
CAO ĐỘ TỰ NHIÊN	6.52		6.52		6.52 6.42	6.41		6.40 6.39			6.39 6.52				6.52		6.52					
KHOẢNG CÁCH MIA		3.18		4.31	0.01	1.24	1.26	0.59	3.54		0.01	4.31	1.55									

CỌC: 1
KM0+013.35

B mặt : 3.51 m
L bù vênh BTN : 3.51 m
Bù vênh BTN : 0.15 m2

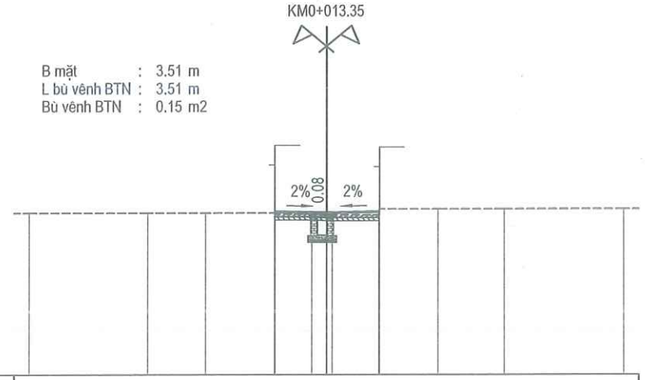

MSS: 1.00

CAO ĐỘ THIẾT KẾ						6.38 6.48	6.45	6.48 6.36														
KHOẢNG CÁCH LỀ THIẾT KẾ						1.73	1.78															
CAO ĐỘ TỰ NHIÊN	6.42		6.42	6.42	6.42 6.38	6.39	6.37	6.36	6.36 6.55	6.55		6.55			6.55							
KHOẢNG CÁCH MIA		4.00	1.94	2.33	1.24	0.49	0.49	1.59	0.91	1.98	2.23	4.00										

CỌC: D1
KM0+025.02

B mặt : 5.50 m
L bù vênh BTN : 5.50 m
Bù vênh BTN : 0.14 m2

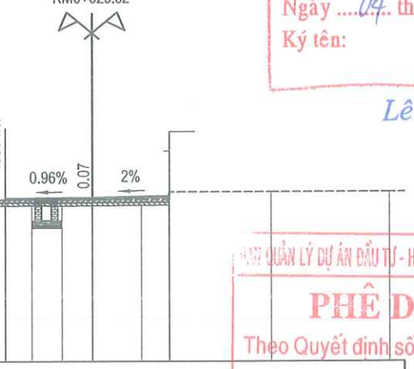

MSS: 1.00

CAO ĐỘ THIẾT KẾ						6.42 6.47		6.49			6.55 6.43											
KHOẢNG CÁCH LỀ THIẾT KẾ							2.91		2.59													
CAO ĐỘ TỰ NHIÊN	6.45		6.43		6.42	6.42	6.42	6.42		6.43	6.43 6.68		6.68				6.68					
KHOẢNG CÁCH MIA		4.00		3.09	0.88	1.02	1.01	1.66		0.93	0.01	3.40		4.00								

CÔNG TY CỔ PHẦN TƯ VẤN VÀ ĐẦU TƯ BẮC DƯƠNG
THẨM TRA
Theo Văn bản số 26.1 / 2026/BCTT
ngày 31 tháng 3 năm 2026
Chủ trì bộ môn ký tên:
Đặng văn Tuyến

UBND PHƯỜNG KHƯƠNG ĐÌNH
PHÒNG KINH TẾ, HẠ TẦNG VÀ ĐÔ THỊ
THẨM ĐỊNH
Theo Văn bản số: 151 / KTHT&ĐT
Ngày 04 tháng 4 năm 2026
Ký tên:
Lê Công Trường

BAN QUẢN LÝ DỰ ÁN ĐẦU TƯ - HẠ TẦNG PHƯỜNG KHƯƠNG ĐÌNH
PHÊ DUYỆT
Theo Quyết định số: 634 / QĐ-UBND
Ngày 04 tháng 4 năm 2026
Ký tên:
Vũ Thanh Nghị

UỶ BAN NHÂN DÂN PHƯỜNG KHƯƠNG ĐÌNH **BAN QUẢN LÝ DỰ ÁN ĐẦU TƯ - HẠ TẦNG PHƯỜNG KHƯƠNG ĐÌNH**	**DỰ ÁN: CẢI TẠO ĐƯỜNG VÀ THOÁT NƯỚC NGÕ 105, 129 ĐƯỜNG NGUYỄN TRÃI, PHƯỜNG KHƯƠNG ĐÌNH**	THỰC HIỆN	PHẠM THỊ LƯƠNG	HÀ NỘI, THÁNG 04 NĂM 2026 CÔNG TY CỔ PHẦN ĐẦU TƯ HOÀNG PHÁT T&T GIÁM ĐỐC	TRẮC NGANG THIẾT KẾ TUYẾN 11
ĐƠN VỊ TƯ VẤN: **CÔNG TY CỔ PHẦN ĐẦU TƯ HOÀNG PHÁT T&T**	BƯỚC: BÁO CÁO KINH TẾ KỸ THUẬT	CHỦ TRÌ THIẾT KẾ	LÊ DUY TÙNG	NGUYỄN MẠNH TÚ	TỶ LỆ BẢN VẼ: 1/200 — BẢN VẼ SỐ: TN-T11-1
		CHỦ NHIỆM DỰ ÁN	PHẠM TRỌNG QUỲNH		LẦN XUẤT BẢN: 01 — MÃ SỐ SẢN PHẨM: TVHP.1.2026

CỌC: D2
KM0+031.38

B mặt : 7.46 m
L bù vênh BTN : 7.46 m
Bù vênh BTN : 0.50 m2

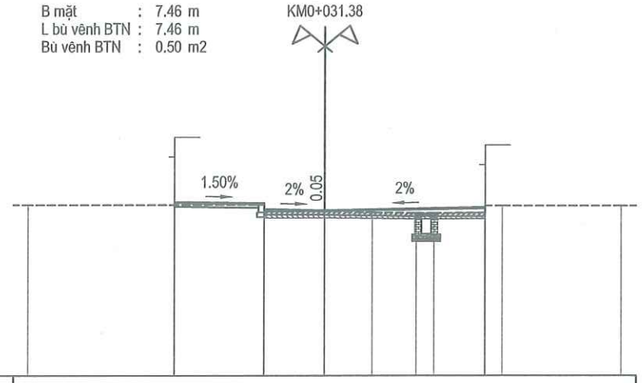

MSS: 1.00

CAO ĐỘ THIẾT KẾ				6.70 6.81		6.76 6.56	6.52					6.63 6.43						
KHOẢNG CÁCH LỀ THIẾT KẾ					3.02		2.05		5.42									
CAO ĐỘ TỰ NHIÊN	6.70			6.70		6.70 6.47	6.47	6.45	6.42 6.42		6.43 6.67 6.67						6.67	
KHOẢNG CÁCH MIA		4.93			3.02		2.05	1.60	1.49	0.59	1.74	0.01 0.57	4.00					

CỌC: 2
KM0+044.74

B mặt : 6.29 m
L bù vênh BTN : 6.29 m
Bù vênh BTN : 0.32 m2

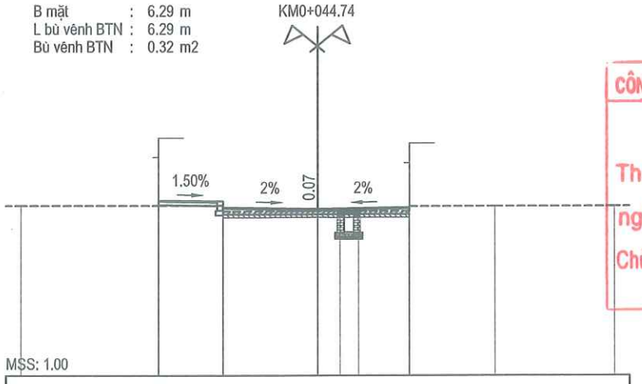

MSS: 1.00

				6.68 6.85		6.82 6.62		6.55				6.62 6.49						
					2.18		3.18		3.11									
6.68				6.68		6.68 6.48		6.48	6.48 6.49		6.49 6.65			6.65			6.65	
	4.64				2.18		3.18			0.76	0.62	1.72	0.01		2.88		4.00	

CỌC: D3
KM0+061.75

B mặt : 6.74 m
L bù vênh BTN : 6.74 m
Bù vênh BTN : 0.27 m2

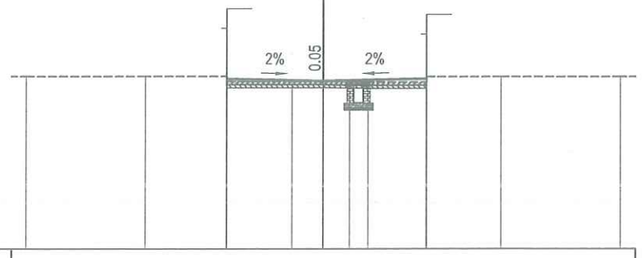

MSS: 1.00

CAO ĐỘ THIẾT KẾ						6.60 6.71		6.65				6.72 6.76						
KHOẢNG CÁCH LỀ THIẾT KẾ							3.27		3.47									
CAO ĐỘ TỰ NHIÊN	6.78			6.78		6.78 6.60		6.60	6.60	6.59 6.58		6.58 6.76		6.76			6.76	
KHOẢNG CÁCH MIA		4.00			2.73		2.21	1.05	0.88	0.63	1.96		2.53		4.00			

CỌC: D4
KM0+070.41

B mặt : 4.40 m
L bù vênh BTN : 4.40 m
Bù vênh BTN : 0.11 m2

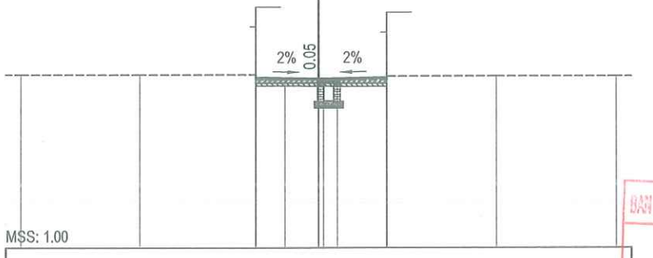

MSS: 1.00

						6.63 6.71		6.67				6.71 6.75						
							2.10		2.31									
6.80			6.80		6.80 6.63		6.62	6.62 6.61			6.61 6.75			6.75			6.75	
	4.00			3.90		0.99	1.11	0.13 0.47		1.67			3.69		4.00			

CÔNG TY CỔ PHẦN TƯ VẤN VÀ ĐẦU TƯ BẮC DƯƠNG
THẨM TRA
Theo Văn bản số 26.1./2026/BCTT
ngày 31 tháng 3 năm 2026
Chủ trì bộ môn ký tên:
Đặng văn Tuyển

UBND PHƯỜNG KHƯƠNG ĐÌNH
PHÒNG KINH TẾ, HẠ TẦNG VÀ ĐÔ THỊ
THẨM ĐỊNH
Theo Văn bản số: 451 / KTHT&ĐT
Ngày 04 tháng 4 năm 2026
Ký tên:
Lê Công Trường

BAN QUẢN LÝ DỰ ÁN ĐẦU TƯ - HẠ TẦNG PHƯỜNG KHƯƠNG ĐÌNH
PHÊ DUYỆT
Theo Quyết định số: 634 / QĐ-UBND
Ngày 04 tháng 4 năm 2026
Ký tên:
Vũ Thanh Nghị

UỶ BAN NHÂN DÂN PHƯỜNG KHƯƠNG ĐÌNH BAN QUẢN LÝ DỰ ÁN ĐẦU TƯ - HẠ TẦNG PHƯỜNG KHƯƠNG ĐÌNH	DỰ ÁN: CẢI TẠO ĐƯỜNG VÀ THOÁT NƯỚC NGÕ 105, 129 ĐƯỜNG NGUYỄN TRÃI, PHƯỜNG KHƯƠNG ĐÌNH	THỰC HIỆN	PHẠM THỊ LƯƠNG	HÀ NỘI, THÁNG 04 NĂM 2026 CÔNG TY CỔ PHẦN ĐẦU TƯ HOÀNG PHÁT T&T GIÁM ĐỐC	TRẮC NGANG THIẾT KẾ TUYẾN 11
ĐƠN VỊ TƯ VẤN: CÔNG TY CỔ PHẦN ĐẦU TƯ HOÀNG PHÁT T&T	BƯỚC: BÁO CÁO KINH TẾ KỸ THUẬT	CHỦ TRÌ THIẾT KẾ	LÊ DUY TÙNG	NGUYỄN MẠNH TÚ	TỶ LỆ BẢN VẼ: 1/200 — BẢN VẼ SỐ: TN-T11-2
		CHỦ NHIỆM DỰ ÁN	PHẠM TRỌNG QUỲNH		LẦN XUẤT BẢN: 01 — MÃ SỐ SẢN PHẨM: TVHP.1.2026

CỌC: 3
KM0+080.00

B mặt : 3.22 m
L bù vênh BTN : 3.22 m
Bù vênh BTN : 0.07 m2

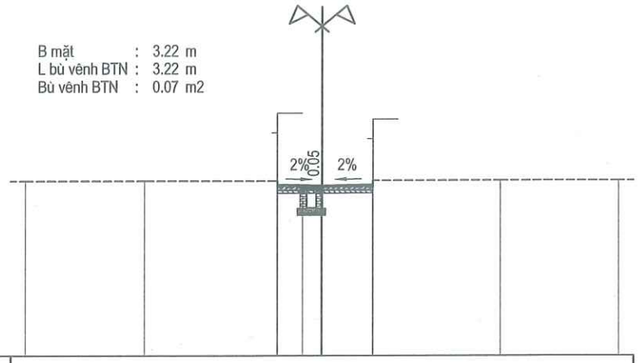

MSS: 1.00

CAO ĐỘ THIẾT KẾ	6.62 6.71	6.68	6.71 6.63					
KHOẢNG CÁCH LỀ THIẾT KẾ	1.51	1.71						
CAO ĐỘ TỰ NHIÊN	6.83	6.83	6.83 6.62 6.63	6.63 6.85	6.85	6.85		
KHOẢNG CÁCH MIA	4.00	4.49	0.85 0.62 1.71	4.28	4.00			

CỌC: 4
KM0+100.00

B mặt : 2.84 m
L bù vênh BTN : 2.84 m
Bù vênh BTN : 0.03 m2

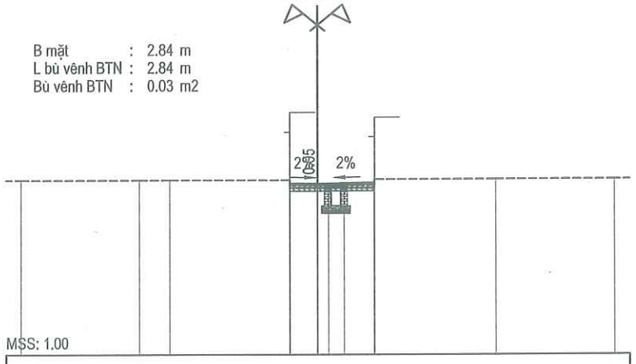

MSS: 1.00

CAO ĐỘ THIẾT KẾ	6.66 6.72	6.71	6.74 6.66					
KHOẢNG CÁCH LỀ THIẾT KẾ	0.92	1.91						
CAO ĐỘ TỰ NHIÊN	6.82	6.82	6.82	6.82 6.66	6.66 6.66 6.66	6.66 6.85	6.85	6.85
KHOẢNG CÁCH MIA	4.00	1.02	4.06	0.92	0.36 0.53	1.02	4.08	4.00

CỌC: D5
KM0+111.34

B mặt : 3.67 m
L bù vênh BTN : 3.67 m
Bù vênh BTN : 0.07 m2

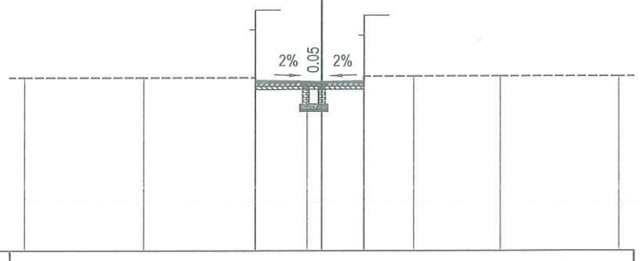

MSS: 1.00

CAO ĐỘ THIẾT KẾ	6.61 6.71	6.66	6.69 6.62					
KHOẢNG CÁCH LỀ THIẾT KẾ	2.24	1.42						
CAO ĐỘ TỰ NHIÊN	6.80	6.80	6.80 6.61	6.61 6.61	6.62 6.85	6.85	6.85	6.85
KHOẢNG CÁCH MIA	4.00	3.76	1.74	0.50	1.42	1.67	2.90	4.00

CỌC: 5
KM0+120.00

B mặt : 2.08 m
L bù vênh BTN : 2.08 m
Bù vênh BTN : 0.08 m2

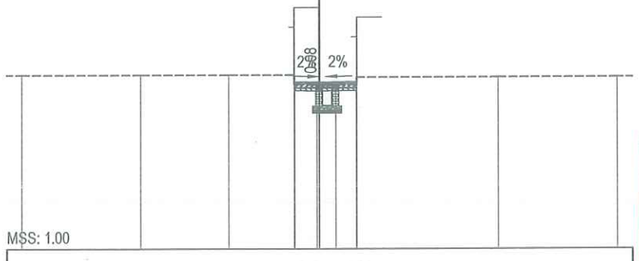

MSS: 1.00

CAO ĐỘ THIẾT KẾ	6.50 6.59	6.57	6.60 6.49					
KHOẢNG CÁCH LỀ THIẾT KẾ	0.83	1.25						
CAO ĐỘ TỰ NHIÊN	6.82	6.82	6.82	6.82 6.49	6.49 6.49 6.75	6.75	6.75	
KHOẢNG CÁCH MIA	4.00	2.95	2.21	0.75 0.55	0.70	4.74	4.00	

CÔNG TY CỔ PHẦN TƯ VẤN VÀ ĐẦU TƯ BẮC DƯƠNG
THẨM TRA
Theo Văn bản số: 26.1 / 2026/BCTT
ngày 31 tháng 3 năm 2026
Chủ trì bộ môn ký tên:
Đặng văn Tuyển

UBND PHƯỜNG KHƯƠNG ĐÌNH
PHÒNG KINH TẾ, HẠ TẦNG VÀ ĐÔ THỊ
THẨM ĐỊNH
Theo Văn bản số: 151 / KTHT&ĐT
Ngày 04 tháng 4 năm 2026
Ký tên:
Lê Công Trường

BAN QUẢN LÝ DỰ ÁN ĐẦU TƯ - HẠ TẦNG PHƯỜNG KHƯƠNG ĐÌNH
PHÊ DUYỆT
Theo Quyết định số: 634 / QĐ-UBND
Ngày 04 tháng 4 năm 2026
Ký tên:
Vũ Thanh Nghị

UỶ BAN NHÂN DÂN PHƯỜNG KHƯƠNG ĐÌNH **BAN QUẢN LÝ DỰ ÁN ĐẦU TƯ - HẠ TẦNG PHƯỜNG KHƯƠNG ĐÌNH**	**DỰ ÁN: CẢI TẠO ĐƯỜNG VÀ THOÁT NƯỚC NGÕ 105, 129 ĐƯỜNG NGUYỄN TRÃI, PHƯỜNG KHƯƠNG ĐÌNH**	THỰC HIỆN	PHẠM THỊ LƯƠNG	HÀ NỘI, THÁNG 04 NĂM 2026 CÔNG TY CỔ PHẦN ĐẦU TƯ HOÀNG PHÁT T&T GIÁM ĐỐC	TRẮC NGANG THIẾT KẾ TUYẾN 11
ĐƠN VỊ TƯ VẤN: **CÔNG TY CỔ PHẦN ĐẦU TƯ HOÀNG PHÁT T&T**	BƯỚC: BÁO CÁO KINH TẾ KỸ THUẬT	CHỦ TRÌ THIẾT KẾ	LÊ DUY TÙNG	NGUYỄN MẠNH TÚ	TỶ LỆ BẢN VẼ: 1/200 — BẢN VẼ SỐ: TN-T11-3
		CHỦ NHIỆM DỰ ÁN	PHẠM TRỌNG QUỲNH		LẦN XUẤT BẢN: 01 — MÃ SỐ SẢN PHẨM: TVHP.1.2026

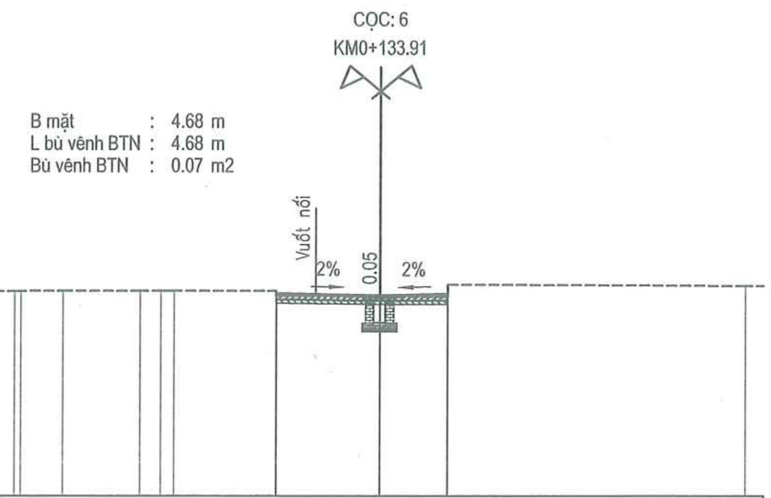

CAO ĐỘ THIẾT KẾ							6.45 6.52		6.46	6.50 6.41		
KHOẢNG CÁCH LẺ THIẾT KẾ							2.83		1.85			
CAO ĐỘ TỰ NHIÊN	6.57 6.58	6.58		6.58 6.58 6.58			6.58 6.45		6.41	6.41 6.75		6.71
KHOẢNG CÁCH MIA	0.18	1.15	2.11	0.57	0.37	2.80	0.01	2.83	1.85	0.01	8.14	

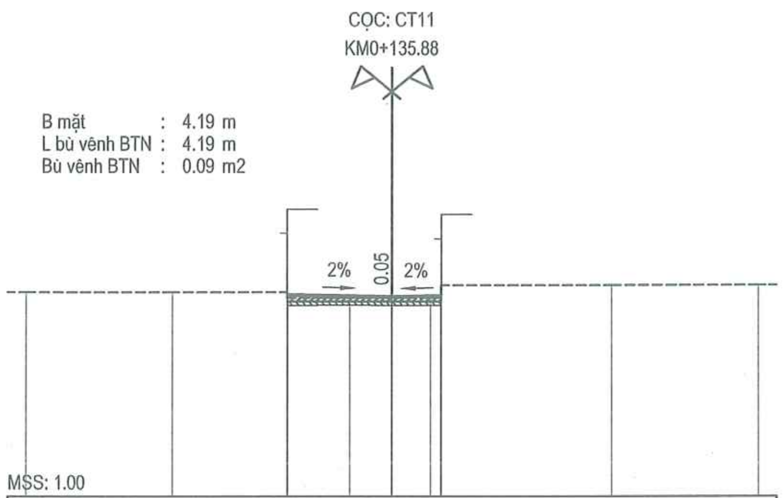

CAO ĐỘ THIẾT KẾ			6.40 6.51		6.45	6.48 6.40				
KHOẢNG CÁCH LẺ THIẾT KẾ			2.86		1.33					
CAO ĐỘ TỰ NHIÊN	6.55	6.55	6.55 6.40	6.40	6.40	6.40 6.40 6.75		6.74		6.74
KHOẢNG CÁCH MIA	4.00	3.13	0.01	1.71	1.15	1.05	0.39	4.66	4.00	

CÔNG TY CỔ PHẦN TƯ VẤN VÀ ĐẦU TƯ BẮC DƯƠNG
THẨM TRA
Theo Văn bản số 261/2026/BCTT
ngày 31 tháng 3 năm 2026
Chủ trì bộ môn ký tên:
Đặng văn Tuyển

UBND PHƯỜNG KHƯƠNG ĐÌNH
PHÒNG KINH TẾ, HẠ TẦNG VÀ ĐÔ THỊ
THẨM ĐỊNH
Theo Văn bản số: 151/KTHT&ĐT
Ngày 04 tháng 4 năm 2026
Ký tên:
Lê Công Trường

BAN QUẢN LÝ DỰ ÁN ĐẦU TƯ - HẠ TẦNG PHƯỜNG KHƯƠNG ĐÌNH
PHÊ DUYỆT
Theo Quyết định số: 634/QĐ-UBND
Ngày 04 tháng 4 năm 2026
Ký tên:
Vũ Thanh Nghị

UỶ BAN NHÂN DÂN PHƯỜNG KHƯƠNG ĐÌNH BAN QUẢN LÝ DỰ ÁN ĐẦU TƯ - HẠ TẦNG PHƯỜNG KHƯƠNG ĐÌNH	DỰ ÁN: CẢI TẠO ĐƯỜNG VÀ THOÁT NƯỚC NGÕ 105, 129 ĐƯỜNG NGUYỄN TRÃI, PHƯỜNG KHƯƠNG ĐÌNH	THỰC HIỆN	PHẠM THỊ LƯƠNG	HÀ NỘI, THÁNG 04 NĂM 2026 CÔNG TY CỔ PHẦN ĐẦU TƯ HOÀNG PHÁT T&T GIÁM ĐỐC
ĐƠN VỊ TƯ VẤN: CÔNG TY CỔ PHẦN ĐẦU TƯ HOÀNG PHÁT T&T	BƯỚC: BÁO CÁO KINH TẾ KỸ THUẬT	CHỦ TRÌ THIẾT KẾ	LÊ DUY TÙNG	
		CHỦ NHIỆM DỰ ÁN	PHẠM TRỌNG QUỲNH	NGUYỄN MẠNH TÚ

TRẮC NGANG THIẾT KẾ TUYẾN 11			
TỶ LỆ BẢN VẼ:	1/200	BẢN VẼ SỐ:	TN-T11-4
LẦN XUẤT BẢN:	01	MÃ SỐ SẢN PHẨM: TVHP.1.2026	

UBND PHƯỜNG KHƯƠNG ĐÌNH
PHÒNG KINH TẾ, HẠ TẦNG VÀ ĐÔ THỊ
THẨM ĐỊNH
Theo Văn bản số: ...151.../ KTHT&ĐT
Ngày ...04... tháng ...4... năm 2026.
Ký tên:
Lê Công Trường

CÔNG TY CỔ PHẦN TƯ VẤN VÀ ĐẦU TƯ BẮC DƯƠNG
THẨM TRA
Theo Văn bản số...26.1 / 2026 / BCTT
ngày....31.....tháng....3.....năm 2026
Chủ trì bộ môn ký tên:
Đặng văn Tuyến

Bảng tổng hợp khối lượng : T11

Tên cọc	K.Cách lẻ	Diện tích			DT trung bình			Khối lượng		
		B mặt	L bù vênh BTN	Bù vênh BTN	B mặt	L bù vênh BTN	Bù vênh BTN	B mặt	L bù vênh BTN	Bù vênh BTN
DT11		0,00	0,00	0,00						
	2,63				3,31	3,31	0,17	8,72	8,72	0,43
1A		6,63	6,63	0,33						
	10,73				5,07	5,07	0,24	54,40	54,40	2,58
1		3,51	3,51	0,15						
	11,67				4,50	4,50	0,15	52,57	52,57	1,69
D1		5,50	5,50	0,14						
	6,36				6,48	6,48	0,32	41,21	41,21	2,04
D2		7,46	7,46	0,50						
	13,35				6,88	6,88	0,41	91,78	91,78	5,47
2		6,29	6,29	0,32						
	17,01				6,52	6,52	0,30	110,82	110,82	5,02
D3		6,74	6,74	0,27						
	8,66				5,57	5,57	0,19	48,24	48,24	1,65
D4		4,40	4,40	0,11						
	9,59				3,81	3,81	0,09	36,54	36,54	0,86
3		3,22	3,22	0,07						
	20,00				3,03	3,03	0,05	60,60	60,60	1,00
4		2,84	2,84	0,03						
	11,34				3,25	3,25	0,05	36,91	36,91	0,57
D5		3,67	3,67	0,07						
	8,66				2,88	2,88	0,08	24,90	24,90	0,65
5		2,08	2,08	0,08						
	13,91				3,38	3,38	0,08	47,02	47,02	1,04
6		4,68	4,68	0,07						
	1,97				4,44	4,44	0,08	8,74	8,74	0,16
CT11		4,19	4,19	0,09						
							Tổng	622,44	622,44	23,15

BAN QUẢN LÝ DỰ ÁN ĐẦU TƯ - HẠ TẦNG PHƯỜNG KHƯƠNG ĐÌNH
PHÊ DUYỆT
Theo Quyết định số:...6341/QĐ-UBND
Ngày ....04. tháng ....4.... năm 2026..
Ký tên:
Vũ Thanh Nghị

UỶ BAN NHÂN DÂN PHƯỜNG KHƯƠNG ĐÌNH BAN QUẢN LÝ DỰ ÁN ĐẦU TƯ - HẠ TẦNG PHƯỜNG KHƯƠNG ĐÌNH	DỰ ÁN: CẢI TẠO ĐƯỜNG VÀ THOÁT NƯỚC NGÕ 105, 129 ĐƯỜNG NGUYỄN TRÃI, PHƯỜNG KHƯƠNG ĐÌNH	THỰC HIỆN	PHẠM THỊ LƯƠNG		HÀ NỘI, THÁNG 04 NĂM 2026 CÔNG TY CỔ PHẦN ĐẦU TƯ HOÀNG PHÁT T&T GIÁM ĐỐC	TRẮC NGANG THIẾT KẾ TUYẾN 11
ĐƠN VỊ TƯ VẤN: CÔNG TY CỔ PHẦN ĐẦU TƯ HOÀNG PHÁT T&T	BƯỚC: BÁO CÁO KINH TẾ KỸ THUẬT	CHỦ TRÌ THIẾT KẾ	LÊ DUY TÙNG			TỶ LỆ BẢN VẼ: NBV / BẢN VẼ SỐ: TN-T11-4
		CHỦ NHIỆM DỰ ÁN	PHẠM TRỌNG QUỲNH		NGUYỄN MẠNH TÚ	LẦN XUẤT BẢN: 01 / MÃ SỐ SẢN PHẨM: TVHP.1.2026

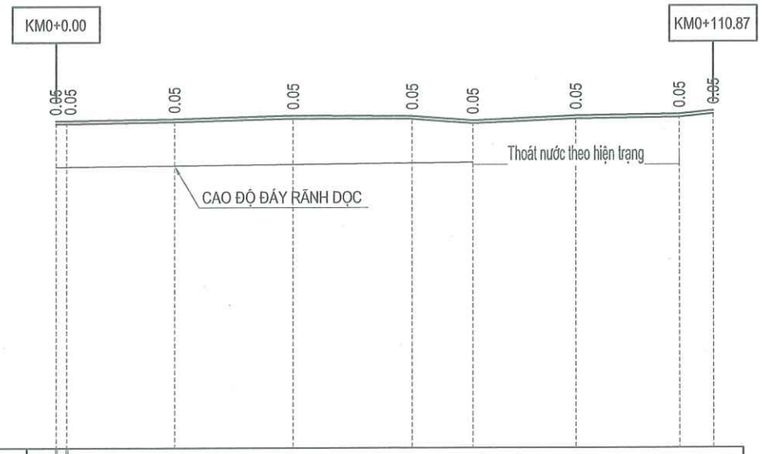

SƠ HỌA RÃNH DỌC	B400 B400	B400	B400	B400	B400	B400	B300											
ĐỘ DỐC THIẾT KẾ	0.16%	20.00	0.27%	20.00	0.05%	20.00	0.73%	10.30	0.45%	17.43	0.14%	17.41	0.98%	5.73				
CAO ĐỘ THIẾT KẾ	6.47 6.47		6.50		6.56		6.55		6.47		6.55		6.57		6.63			
ĐỘ DỐC ĐÁY RÃNH DỌC	0.10%	70.30	Thoát nước theo hiện trạng															
CAO ĐỘ ĐÁY RÃNH DỌC	5.70 5.70		5.72		5.74		5.76		5.77									
CAO ĐỘ TỰ NHIÊN	6.42 6.42		6.45		6.51		6.50		6.42		6.50		6.52		6.58			
KHOẢNG CÁCH LẺ	1.82	18.18	20.00		20.00		10.30		17.43		17.41		5.73					
LÝ TRÌNH CỌC	0.00 1.82		20.00		40.00		60.00		70.30		87.73		105.14		110.87			
TÊN CỌC	DT12	1	2		3		4		D1		5		D2		CT12			
SƠ HỌA TUYẾN	A=89d30'55.4"										A=92d21'4.2"							

CÔNG TY CỔ PHẦN TƯ VẤN VÀ ĐẦU TƯ BẮC DƯƠNG
THẨM TRA
Theo Văn bản số 26.1/2026/BCTT
ngày 31 tháng 3 năm 2026
Chủ trì bộ môn ký tên:
Đặng văn Tuyển

UBND PHƯỜNG KHƯƠNG ĐÌNH
PHÒNG KINH TẾ, HẠ TẦNG VÀ ĐÔ THỊ
THẨM ĐỊNH
Theo Văn bản số: 151 / KTHT&ĐT
Ngày 04 tháng 4 năm 2026
Ký tên:
Lê Công Trường

BAN QUẢN LÝ DỰ ÁN ĐẦU TƯ - HẠ TẦNG PHƯỜNG KHƯƠNG ĐÌNH
PHÊ DUYỆT
Theo Quyết định số: 634/QĐ-UBND
Ngày 04 tháng 4 năm 2026
Ký tên:
Vũ Thanh Nghị

UỶ BAN NHÂN DÂN PHƯỜNG KHƯƠNG ĐÌNH **BAN QUẢN LÝ DỰ ÁN ĐẦU TƯ - HẠ TẦNG PHƯỜNG KHƯƠNG ĐÌNH**	**DỰ ÁN: CẢI TẠO ĐƯỜNG VÀ THOÁT NƯỚC NGÕ 105, 129 ĐƯỜNG NGUYỄN TRÃI, PHƯỜNG KHƯƠNG ĐÌNH**	THỰC HIỆN	PHẠM THỊ LƯƠNG		HÀ NỘI, THÁNG 04 NĂM 2026 CÔNG TY CỔ PHẦN ĐẦU TƯ HOÀNG PHÁT T&T GIÁM ĐỐC NGUYỄN MẠNH TÚ	TRẮC DỌC THIẾT KẾ TUYẾN12
ĐƠN VỊ TƯ VẤN: **CÔNG TY CỔ PHẦN ĐẦU TƯ HOÀNG PHÁT T&T**	BƯỚC: BÁO CÁO KINH TẾ KỸ THUẬT	CHỦ TRÌ THIẾT KẾ	LÊ DUY TÙNG			TỶ LỆ BẢN VẼ: 1/1000; 1/1000 — BẢN VẼ SỐ: 01/01
		CHỦ NHIỆM DỰ ÁN	PHẠM TRỌNG QUỲNH			LẦN XUẤT BẢN: 01 — MÃ SỐ SẢN PHẨM: TVHP.1.2026

UBND PHƯỜNG KHƯƠNG ĐÌNH
PHÒNG KINH TẾ, HẠ TẦNG VÀ ĐÔ THỊ
THẨM ĐỊNH
Theo Văn bản số: 151 / KTHT&ĐT
Ngày 04 tháng 4 năm 2026
Ký tên:
Lê Công Trường

CÔNG TY CỔ PHẦN TƯ VẤN VÀ ĐẦU TƯ BẮC DƯƠNG
THẨM TRA
Theo Văn bản số 26-1/2026/BCTT
ngày 31 tháng 3 năm 2026
Chủ trì bộ môn ký tên:
Đặng văn Tuyển

CỌC: DT12
KM0+000.00

B mặt : 0.00 m
L bù vênh BTN : 0.00 m
Bù vênh BTN : 0.00 m2

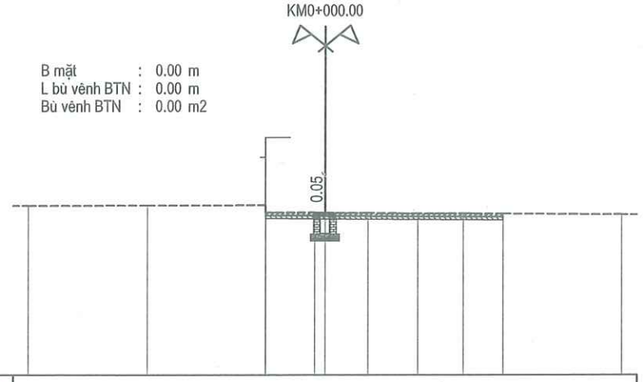

MSS: 1.00

CAO ĐỘ THIẾT KẾ											
KHOẢNG CÁCH LỀ THIẾT KẾ											
CAO ĐỘ TỰ NHIÊN	6.66	6.67	6.68 6.43	6.43 6.42	6.41	6.40	6.40	6.39		6.36	
KHOẢNG CÁCH MIA	4.00	3.99	0.01	1.64	0.36	1.43	1.68	1.53	1.36	4.00	

CỌC: 1
KM0+001.82

B mặt : 4.63 m
L bù vênh BTN : 4.63 m
Bù vênh BTN : 0.12 m2

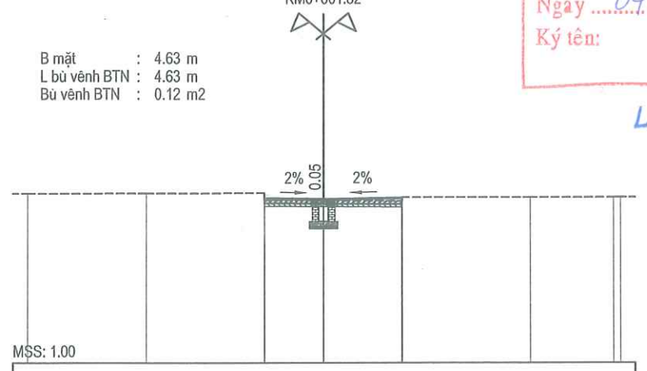

MSS: 1.00

CAO ĐỘ THIẾT KẾ			6.44 6.51	6.47	6.53 6.41						
KHOẢNG CÁCH LỀ THIẾT KẾ				2.00	2.63						
CAO ĐỘ TỰ NHIÊN	6.66	6.67	6.68 6.44	6.42	6.41 6.53		6.53		6.53 6.53		
KHOẢNG CÁCH MIA	4.00	3.99	0.01	2.00	2.63	0.01	4.31		2.81	0.23	

CỌC: 2
KM0+020.00

B mặt : 4.56 m
L bù vênh BTN : 4.08 m
Bù vênh BTN : 0.11 m2

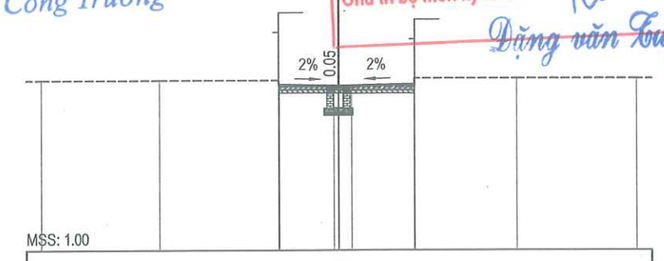

MSS: 1.00

CAO ĐỘ THIẾT KẾ			6.46 6.54	6.50	6.55 6.45						
KHOẢNG CÁCH LỀ THIẾT KẾ				2.00	2.56						
CAO ĐỘ TỰ NHIÊN	6.68	6.68	6.68 6.46	6.46 6.45	6.45 6.45		6.45 6.74		6.74		6.74
KHOẢNG CÁCH MIA	4.00	3.98	0.02	1.85	0.15	0.43	2.13	0.01	3.42		4.00

CỌC: 3
KM0+040.00

B mặt : 4.43 m
L bù vênh BTN : 4.43 m
Bù vênh BTN : 0.12 m2

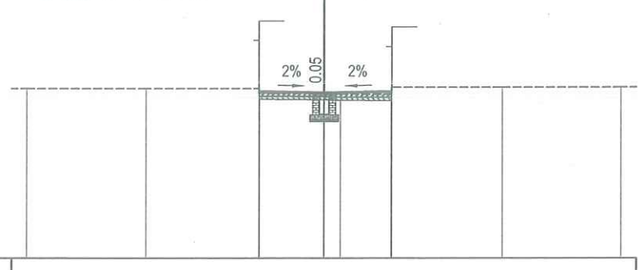

MSS: 1.00

CAO ĐỘ THIẾT KẾ			6.52 6.60	6.56	6.60 6.48						
KHOẢNG CÁCH LỀ THIẾT KẾ			2.18	2.26							
CAO ĐỘ TỰ NHIÊN	6.68	6.68	6.68 6.52	6.51 6.49	6.48 6.72		6.72		6.72		
KHOẢNG CÁCH MIA	4.00	3.81	0.01	2.18	0.54	1.72	0.01	3.73		4.00	

CỌC: 4
KM0+060.00

B mặt : 4.77 m
L bù vênh BTN : 4.77 m
Bù vênh BTN : 0.11 m2

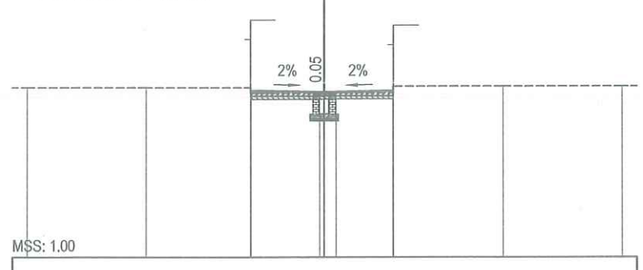

MSS: 1.00

CAO ĐỘ THIẾT KẾ			6.49 6.60	6.55	6.59 6.50						
KHOẢNG CÁCH LỀ THIẾT KẾ			2.47	2.30							
CAO ĐỘ TỰ NHIÊN	6.68	6.68	6.68 6.49	6.49 6.50	6.50 6.50	6.50 6.72		6.72		6.72	
KHOẢNG CÁCH MIA	4.00	3.51	0.01	2.32	0.25 0.26	1.90	0.01	3.69		4.00	

CỌC: D1
KM0+070.30

B mặt : 6.06 m
L bù vênh BTN : 6.06 m
Bù vênh BTN : 0.17 m2

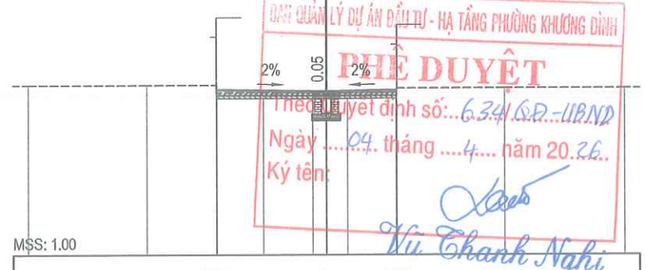

BAN QUẢN LÝ DỰ ÁN ĐẦU TƯ - HẠ TẦNG PHƯỜNG KHƯƠNG ĐÌNH
PHÊ DUYỆT
Theo quyết định số: 634/QĐ-UBND
Ngày 04 tháng 4 năm 2026
Ký tên:
Vũ Thanh Nghị

MSS: 1.00

CAO ĐỘ THIẾT KẾ			6.43 6.55		6.47		6.52 6.43				
KHOẢNG CÁCH LỀ THIẾT KẾ			3.70		2.36						
CAO ĐỘ TỰ NHIÊN	6.68	6.68	6.68 6.43	6.43	6.42 6.42	6.42	6.43 6.58		6.58		6.58
KHOẢNG CÁCH MIA	4.00	2.29	0.02	1.58	1.66	0.46	0.70	1.66	0.02	3.62	4.00

UỶ BAN NHÂN DÂN PHƯỜNG KHƯƠNG ĐÌNH BAN QUẢN LÝ DỰ ÁN ĐẦU TƯ - HẠ TẦNG PHƯỜNG KHƯƠNG ĐÌNH	DỰ ÁN: CẢI TẠO ĐƯỜNG VÀ THOÁT NƯỚC NGÕ 105, 129 ĐƯỜNG NGUYỄN TRÃI, PHƯỜNG KHƯƠNG ĐÌNH	THỰC HIỆN	PHẠM THỊ LƯƠNG	HÀ NỘI, THÁNG 04 NĂM 2026 CÔNG TY CỔ PHẦN ĐẦU TƯ HOÀNG PHÁT T&T GIÁM ĐỐC
ĐƠN VỊ TƯ VẤN: CÔNG TY CỔ PHẦN ĐẦU TƯ HOÀNG PHÁT T&T	BƯỚC: BÁO CÁO KINH TẾ KỸ THUẬT	CHỦ TRÌ THIẾT KẾ	LÊ DUY TÙNG	NGUYỄN MẠNH TÚ
		CHỦ NHIỆM DỰ ÁN	PHẠM TRỌNG QUÝNH	

TRẮC NGANG THIẾT KẾ TUYẾN 12

TỶ LỆ BẢN VẼ:	1/200	BẢN VẼ SỐ:	TN-T12-1
LẦN XUẤT BẢN:	01	MÃ SỐ SẢN PHẨM:	TVHP.1.2026

UBND PHƯỜNG KHƯƠNG ĐÌNH
PHÒNG KINH TẾ, HẠ TẦNG VÀ ĐÔ THỊ
THẨM ĐỊNH
Theo Văn bản số: 151 / KTHT&ĐT
Ngày 04 tháng 4 năm 2026
Ký tên: Lê Công Trường

CÔNG TY CỔ PHẦN TƯ VẤN VÀ ĐẦU TƯ BẮC DƯƠNG
THẨM TRA
Theo Văn bản số 26 / 1 / 2026 / BCTT
ngày 31 tháng 3 năm 2026
Chủ trì bộ môn ký tên: Đặng văn Tuyển

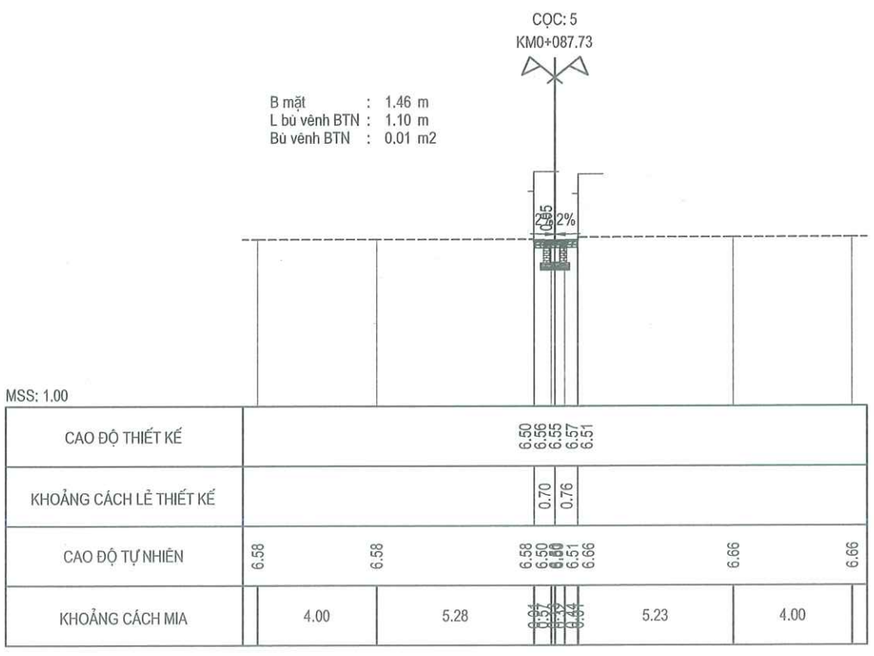

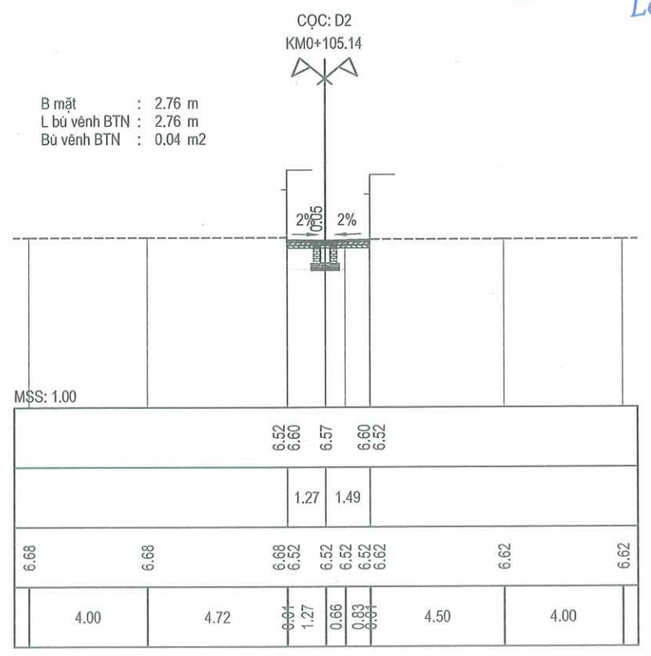

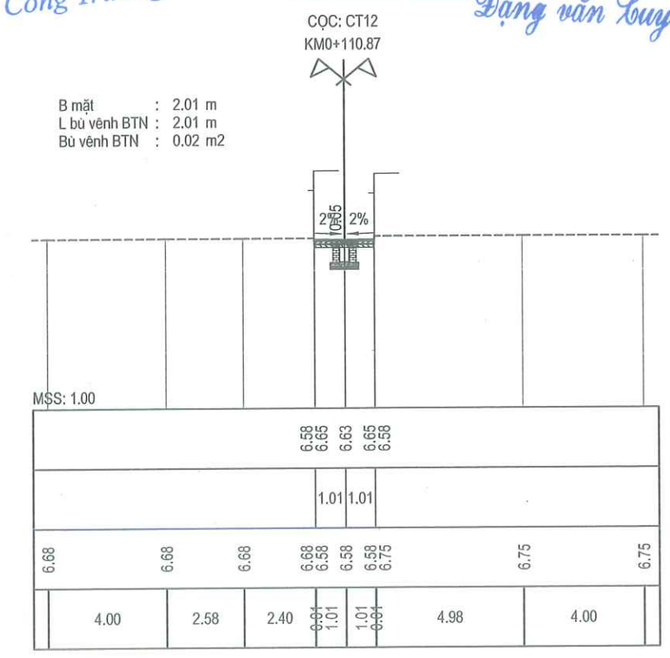

BAN QUẢN LÝ DỰ ÁN ĐẦU TƯ - HẠ TẦNG PHƯỜNG KHƯƠNG ĐÌNH
PHÊ DUYỆT
Theo Quyết định số: 634 / QĐ - UBND
Ngày 04 tháng 4 năm 2026
Ký tên: Vũ Thanh Nghị

UỶ BAN NHÂN DÂN PHƯỜNG KHƯƠNG ĐÌNH **BAN QUẢN LÝ DỰ ÁN ĐẦU TƯ - HẠ TẦNG PHƯỜNG KHƯƠNG ĐÌNH**	**DỰ ÁN: CẢI TẠO ĐƯỜNG VÀ THOÁT NƯỚC NGÕ 105, 129 ĐƯỜNG NGUYỄN TRÃI, PHƯỜNG KHƯƠNG ĐÌNH**	THỰC HIỆN	PHẠM THỊ LƯƠNG		HÀ NỘI, THÁNG 04 NĂM 2026 CÔNG TY CỔ PHẦN ĐẦU TƯ HOÀNG PHÁT T&T GIÁM ĐỐC NGUYỄN MẠNH TÚ	TRẮC NGANG THIẾT KẾ TUYẾN 12
ĐƠN VỊ TƯ VẤN: **CÔNG TY CỔ PHẦN ĐẦU TƯ HOÀNG PHÁT T&T**	BƯỚC: BÁO CÁO KINH TẾ KỸ THUẬT	CHỦ TRÌ THIẾT KẾ	LÊ DUY TÙNG			TỶ LỆ BẢN VẼ: 1/200 — BẢN VẼ SỐ: TN-T12-2
		CHỦ NHIỆM DỰ ÁN	PHẠM TRỌNG QUỲNH			LẦN XUẤT BẢN: 01 — MÃ SỐ SẢN PHẨM: TVHP.1.2026

UBND PHƯỜNG KHƯƠNG ĐÌNH
PHÒNG KINH TẾ, HẠ TẦNG VÀ ĐÔ THỊ
THẨM ĐỊNH
Theo Văn bản số: 451 / KTHT&ĐT
Ngày 04 tháng 4 năm 2026.
Ký tên:
Lê Công Trường

CÔNG TY CỔ PHẦN TƯ VẤN VÀ ĐẦU TƯ BẮC DƯƠNG
THẨM TRA
Theo Văn bản số 26.1 / 2026/BCTT
ngày 31 tháng 3 năm 2026
Chủ trì bộ môn ký tên:
Đặng văn Tuyển

Bảng tổng hợp khối lượng : T12

Tên cọc	K.Cách lẻ	Diện tích			DT trung bình			Khối lượng		
		B mặt	L bù vênh BTN	Bù vênh BTN	B mặt	L bù vênh BTN	Bù vênh BTN	B mặt	L bù vênh BTN	Bù vênh BTN
DT12		0,00	0,00	0,00						
	1,82				2,31	2,31	0,06	4,21	4,21	0,11
1		4,63	4,63	0,12						
	18,18				4,59	4,36	0,11	83,54	79,17	2,09
2		4,56	4,08	0,11						
	20,00				4,49	4,25	0,11	89,90	85,10	2,30
3		4,43	4,43	0,12						
	20,00				4,60	4,60	0,11	92,00	92,00	2,30
4		4,77	4,77	0,11						
	10,30				5,41	5,41	0,14	55,77	55,77	1,44
D1		6,06	6,06	0,17						
	17,43				3,76	3,58	0,09	65,54	62,40	1,57
5		1,46	1,10	0,01						
	17,41				2,11	1,93	0,03	36,74	33,60	0,44
D2		2,76	2,76	0,04						
	5,73				2,38	2,38	0,03	13,67	13,67	0,17
CT12		2,01	2,01	0,02						
							Tổng	441,36	425,93	10,42

BAN QUẢN LÝ DỰ ÁN ĐẦU TƯ - HẠ TẦNG PHƯỜNG KHƯƠNG ĐÌNH
PHÊ DUYỆT
Theo Quyết định số: 6341/QĐ-UBND
Ngày 04 tháng 4 năm 2026
Ký tên:
Vũ Thanh Nghị

UỶ BAN NHÂN DÂN PHƯỜNG KHƯƠNG ĐÌNH BAN QUẢN LÝ DỰ ÁN ĐẦU TƯ - HẠ TẦNG PHƯỜNG KHƯƠNG ĐÌNH	DỰ ÁN: CẢI TẠO ĐƯỜNG VÀ THOÁT NƯỚC NGÕ 105, 129 ĐƯỜNG NGUYỄN TRÃI, PHƯỜNG KHƯƠNG ĐÌNH	THỰC HIỆN	PHẠM THỊ LƯƠNG	HÀ NỘI, THÁNG 04 NĂM 2026 CÔNG TY CỔ PHẦN ĐẦU TƯ HOÀNG PHÁT T&T GIÁM ĐỐC	BẢNG KHỐI LƯỢNG TUYẾN 12	
ĐƠN VỊ TƯ VẤN: CÔNG TY CỔ PHẦN ĐẦU TƯ HOÀNG PHÁT T&T	BƯỚC: BÁO CÁO KINH TẾ KỸ THUẬT	CHỦ TRÌ THIẾT KẾ	LÊ DUY TÙNG	NGUYỄN MẠNH TÚ	TỶ LỆ BẢN VẼ: NBV	BẢN VẼ SỐ: TN-T12-3
		CHỦ NHIỆM DỰ ÁN	PHẠM TRỌNG QUỲNH		LẦN XUẤT BẢN: 01	MÃ SỐ SẢN PHẨM: TVHP.1.2026

UBND PHƯỜNG KHƯƠNG ĐÌNH
PHÒNG KINH TẾ, HẠ TẦNG VÀ ĐÔ THỊ
THẨM ĐỊNH
Theo Văn bản số: 151 / KTHT&ĐT
Ngày 04 tháng 4 năm 2026
Ký tên:
Lê Công Trường

CÔNG TY CỔ PHẦN TƯ VẤN VÀ ĐẦU TƯ BẮC DƯƠNG
THẨM TRA
Theo Văn bản số 26.1 / 2026 / BCTT
ngày 31 tháng 3 năm 2026
Chủ trì bộ môn ký tên:
Đặng văn Tuyển

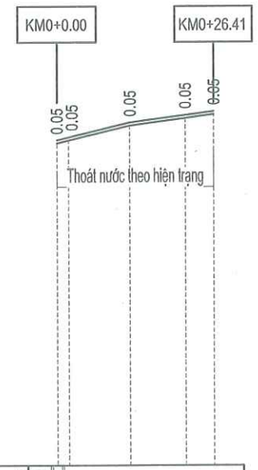

SƠ HỌA RÃNH DỌC	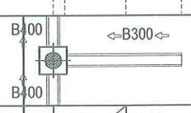					
ĐỘ DỐC THIẾT KẾ	2.39%	12.24	1.32%	14.17		
CAO ĐỘ THIẾT KẾ	6.44 6.49	6.73	6.86	6.92		
ĐỘ DỐC ĐÁY RÃNH DỌC	Thoát nước theo hiện trạng					
CAO ĐỘ ĐÁY RÃNH DỌC						
CAO ĐỘ TỰ NHIÊN	6.39 6.44	6.68	6.81	6.87		
KHOẢNG CÁCH LẺ	1.98	10.26	9.37	4.80		
LÝ TRÌNH CỌC	0.00 1.98	12.24	21.61	26.41		
TÊN CỌC	DT13	1A	1	2	CT13	
SƠ HỌA TUYẾN						

BAN QUẢN LÝ DỰ ÁN ĐẦU TƯ - HẠ TẦNG PHƯỜNG KHƯƠNG ĐÌNH
PHÊ DUYỆT
Theo Quyết định số: 634 / QĐ-UBND
Ngày 04 tháng 4 năm 2026
Ký tên:
Vũ Thanh Nghị

UỶ BAN NHÂN DÂN PHƯỜNG KHƯƠNG ĐÌNH **BAN QUẢN LÝ DỰ ÁN ĐẦU TƯ - HẠ TẦNG PHƯỜNG KHƯƠNG ĐÌNH** **ĐƠN VỊ TƯ VẤN:** **CÔNG TY CỔ PHẦN ĐẦU TƯ HOÀNG PHÁT T&T**	**DỰ ÁN: CẢI TẠO ĐƯỜNG VÀ THOÁT NƯỚC NGÕ 105, 129 ĐƯỜNG NGUYỄN TRÃI, PHƯỜNG KHƯƠNG ĐÌNH** BƯỚC: BÁO CÁO KINH TẾ KỸ THUẬT	THỰC HIỆN	PHẠM THỊ LƯƠNG		HÀ NỘI, THÁNG 04 NĂM 2026 CÔNG TY CỔ PHẦN ĐẦU TƯ HOÀNG PHÁT T&T GIÁM ĐỐC NGUYỄN MẠNH TÚ	TRẮC DỌC THIẾT KẾ TUYẾN13	
		CHỦ TRÌ THIẾT KẾ	LÊ DUY TÙNG			TỶ LỆ BẢN VẼ: 1/1000; 1/1000	BẢN VẼ SỐ: 01/01
		CHỦ NHIỆM DỰ ÁN	PHẠM TRỌNG QUỲNH			LẦN XUẤT BẢN: 01	MÃ SỐ SẢN PHẨM: TVHP.1.2026

UBND PHƯỜNG KHƯƠNG ĐÌNH
PHÒNG KINH TẾ, HẠ TẦNG VÀ ĐÔ THỊ

THẨM ĐỊNH

Theo Văn bản số: ...151.../ KTHT&ĐT
Ngày ...04.. tháng ...4..... năm 2026.
Ký tên:

Lê Công Trường

CÔNG TY CỔ PHẦN TƯ VẤN VÀ ĐẦU TƯ BẮC DƯƠNG

THẨM TRA

Theo Văn bản số...26.1.../2026/BCTT
ngày...31.....tháng...3.......năm 2026
Chủ trì bộ môn ký tên:

Đặng văn Tuyển

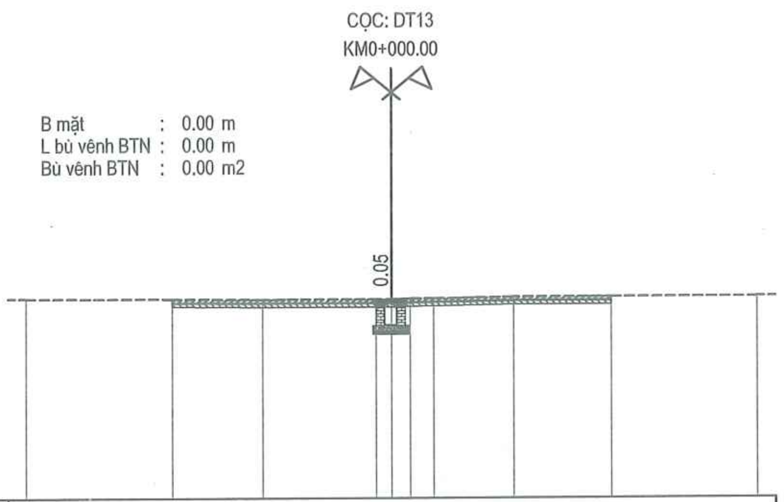

MSS: 1.00

CAO ĐỘ THIẾT KẾ	
KHOẢNG CÁCH LẺ THIẾT KẾ	
CAO ĐỘ TỰ NHIÊN	6.43 6.41 6.39 6.39 6.39 6.41 6.42 6.45 6.45 6.46
KHOẢNG CÁCH MIA	4.00 2.47 3.11 0.42 0.50 0.64 2.20 2.66 4.00

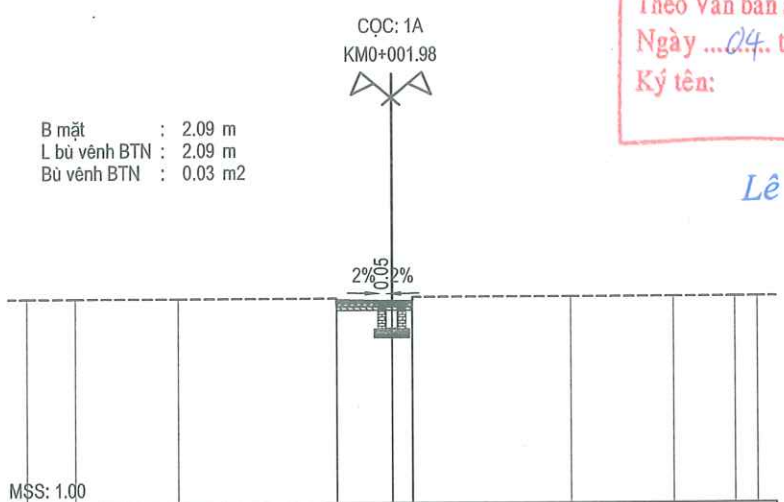

MSS: 1.00

CAO ĐỘ THIẾT KẾ	6.44 6.52 6.49 6.50 6.44
KHOẢNG CÁCH LẺ THIẾT KẾ	1.53 0.56
CAO ĐỘ TỰ NHIÊN	6.56 6.56 6.56 6.56 6.44 6.44 6.44 6.60 6.60 6.60 6.60 6.60
KHOẢNG CÁCH MIA	1.34 2.81 4.31 0.01 1.53 0.56 0.01 4.31 2.81 1.69 0.62

MSS: 1.00

CAO ĐỘ THIẾT KẾ	6.68 6.75 6.73 6.74 6.68
KHOẢNG CÁCH LẺ THIẾT KẾ	0.69 0.53
CAO ĐỘ TỰ NHIÊN	6.76 6.76 6.76 6.76 6.68 6.68 6.68 6.68 6.68 6.80 6.80 6.80 6.80
KHOẢNG CÁCH MIA	4.00 3.04 2.26 [illegible] 2.80 2.66 4.00

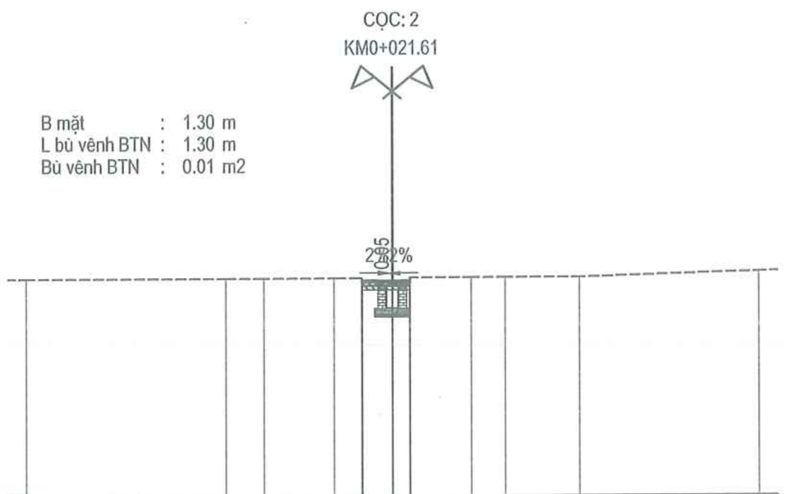

MSS: 1.00

CAO ĐỘ THIẾT KẾ	6.81 6.87 6.86 6.87 6.81
KHOẢNG CÁCH LẺ THIẾT KẾ	0.83 0.47
CAO ĐỘ TỰ NHIÊN	6.93 6.93 6.93 6.93 6.93 6.81 6.81 6.81 6.94 6.94 6.94 6.94 7.09
KHOẢNG CÁCH MIA	5.45 1.03 1.93 0.75 0.02 0.83 0.47 0.01 1.65 0.95 2.02 4.90

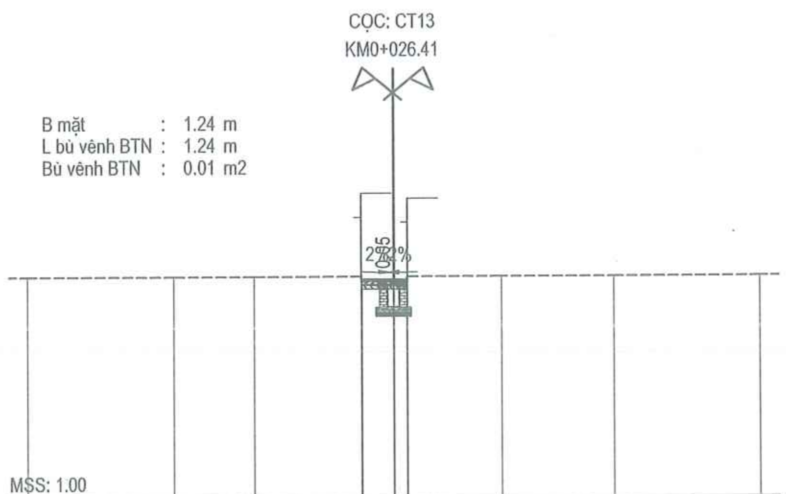

MSS: 1.00

CAO ĐỘ THIẾT KẾ	6.87 6.94 6.93 6.95 6.87
KHOẢNG CÁCH LẺ THIẾT KẾ	0.87 0.37
CAO ĐỘ TỰ NHIÊN	7.01 7.01 7.01 7.01 6.87 6.87 6.87 7.01 7.01 7.01 7.01
KHOẢNG CÁCH MIA	4.00 2.19 2.91 0.02 0.87 0.37 2.57 3.05 4.00

BAN QUẢN LÝ DỰ ÁN ĐẦU TƯ - HẠ TẦNG PHƯỜNG KHƯƠNG ĐÌNH

PHÊ DUYỆT

Theo Quyết định số: 634/QĐ-UBND
Ngày ...04... tháng ...4.... năm 2026..
Ký tên:

Vũ Thanh Nghị

UỶ BAN NHÂN DÂN PHƯỜNG KHƯƠNG ĐÌNH **BAN QUẢN LÝ DỰ ÁN ĐẦU TƯ - HẠ TẦNG PHƯỜNG KHƯƠNG ĐÌNH**	**DỰ ÁN: CẢI TẠO ĐƯỜNG VÀ THOÁT NƯỚC NGÕ 105, 129 ĐƯỜNG NGUYỄN TRÃI, PHƯỜNG KHƯƠNG ĐÌNH**	THỰC HIỆN	PHẠM THỊ LƯƠNG	HÀ NỘI, THÁNG 04 NĂM 2026 CÔNG TY CỔ PHẦN ĐẦU TƯ HOÀNG PHÁT T&T GIÁM ĐỐC
ĐƠN VỊ TƯ VẤN: **CÔNG TY CỔ PHẦN ĐẦU TƯ HOÀNG PHÁT T&T**	BƯỚC: BÁO CÁO KINH TẾ KỸ THUẬT	CHỦ TRÌ THIẾT KẾ	LÊ DUY TÙNG	
		CHỦ NHIỆM DỰ ÁN	PHẠM TRỌNG QUỲNH	NGUYỄN MẠNH TÚ

TRẮC NGANG THIẾT KẾ TUYẾN 13			
TỶ LỆ BẢN VẼ:	1/200	BẢN VẼ SỐ:	TN-T13-1
LẦN XUẤT BẢN:	01	MÃ SỐ SẢN PHẨM: TVHP.1.2026	

UBND PHƯỜNG KHƯƠNG ĐÌNH
PHÒNG KINH TẾ, HẠ TẦNG VÀ ĐÔ THỊ
THẨM ĐỊNH
Theo Văn bản số: ...151.../ KTHT&ĐT
Ngày ...04.. tháng ....4.... năm 2026
Ký tên:
Lê Công Trường

CÔNG TY CỔ PHẦN TƯ VẤN VÀ ĐẦU TƯ BẮC DƯƠNG
THẨM TRA
Theo Văn bản số...26.1 / 2026/BCTT
ngày...31.....tháng....3....năm 2026
Chủ trì bộ môn ký tên:
Đặng văn Tuyển

Bảng tổng hợp khối lượng : T13

Tên cọc	K.Cách lẻ	Diện tích			DT trung bình			Khối lượng		
		B mặt	L bù vênh BTN	Bù vênh BTN	B mặt	L bù vênh BTN	Bù vênh BTN	B mặt	L bù vênh BTN	Bù vênh BTN
DT13		0,00	0,00	0,00						
	1,98				1,04	1,04	0,01	2,07	2,07	0,03
1A		2,09	2,09	0,03						
	10,26				1,65	1,65	0,02	16,98	16,98	0,21
1		1,22	1,22	0,01						
	9,37				1,26	1,26	0,01	11,81	11,81	0,09
2		1,30	1,30	0,01						
	4,80				1,27	1,27	0,01	6,10	6,10	0,05
CT13		1,24	1,24	0,01						
							Tổng	36,95	36,95	0,38

BAN QUẢN LÝ DỰ ÁN ĐẦU TƯ - HẠ TẦNG PHƯỜNG KHƯƠNG ĐÌNH
PHÊ DUYỆT
Theo Quyết định số:...634./QĐ-UBND
Ngày ...04.. tháng ....4.... năm 2026..
Ký tên:
Vũ Thanh Nghị

UỶ BAN NHÂN DÂN PHƯỜNG KHƯƠNG ĐÌNH **BAN QUẢN LÝ DỰ ÁN ĐẦU TƯ - HẠ TẦNG PHƯỜNG KHƯƠNG ĐÌNH** **ĐƠN VỊ TƯ VẤN:** **CÔNG TY CỔ PHẦN ĐẦU TƯ HOÀNG PHÁT T&T**	**DỰ ÁN: CẢI TẠO ĐƯỜNG VÀ THOÁT NƯỚC NGÕ 105, 129 ĐƯỜNG NGUYỄN TRÃI, PHƯỜNG KHƯƠNG ĐÌNH** BƯỚC: BÁO CÁO KINH TẾ KỸ THUẬT	THỰC HIỆN	PHẠM THỊ LƯƠNG	HÀ NỘI, THÁNG 04 NĂM 2026 CÔNG TY CỔ PHẦN ĐẦU TƯ HOÀNG PHÁT T&T GIÁM ĐỐC NGUYỄN MẠNH TÚ	TRẮC NGANG THIẾT KẾ TUYẾN 13
		CHỦ TRÌ THIẾT KẾ	LÊ DUY TÙNG		TỶ LỆ BẢN VẼ: NBV / BẢN VẼ SỐ: TN-T13-2
		CHỦ NHIỆM DỰ ÁN	PHẠM TRỌNG QUỲNH		LẦN XUẤT BẢN: 01 / MÃ SỐ SẢN PHẨM: TVHP.1.2026

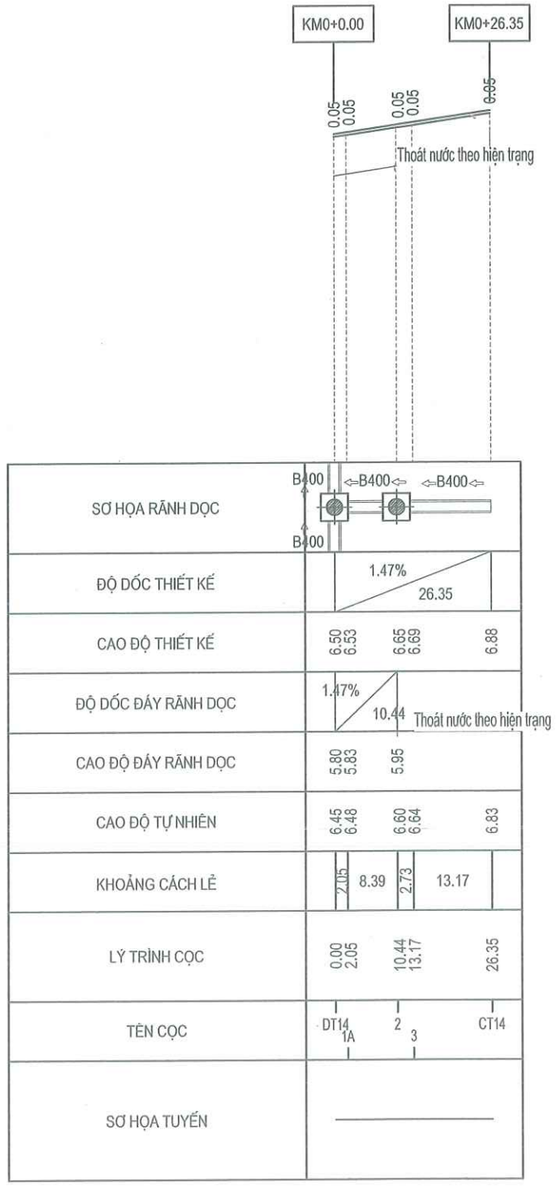

UBND PHƯỜNG KHƯƠNG ĐÌNH
PHÒNG KINH TẾ, HẠ TẦNG VÀ ĐÔ THỊ
THẨM ĐỊNH
Theo Văn bản số: 151 / KTHT&ĐT
Ngày 04 tháng 4 năm 2026
Ký tên:
Lê Công Trường

CÔNG TY CỔ PHẦN TƯ VẤN VÀ ĐẦU TƯ BẮC DƯƠNG
THẨM TRA
Theo Văn bản số 26.1 / 2026 / BC.TT
ngày 31 tháng 3 năm 2026
Chủ trì bộ môn ký tên:
Đặng văn Tuyển

BAN QUẢN LÝ DỰ ÁN ĐẦU TƯ - HẠ TẦNG PHƯỜNG KHƯƠNG ĐÌNH
PHÊ DUYỆT
Theo Quyết định số: 634 / QĐ-UBND
Ngày 04 tháng 4 năm 2026
Ký tên:
Vũ Thanh Nghị

UỶ BAN NHÂN DÂN PHƯỜNG KHƯƠNG ĐÌNH **BAN QUẢN LÝ DỰ ÁN ĐẦU TƯ - HẠ TẦNG PHƯỜNG KHƯƠNG ĐÌNH** **ĐƠN VỊ TƯ VẤN:** **CÔNG TY CỔ PHẦN ĐẦU TƯ HOÀNG PHÁT T&T**	**DỰ ÁN: CẢI TẠO ĐƯỜNG VÀ THOÁT NƯỚC NGÕ 105, 129 ĐƯỜNG NGUYỄN TRÃI, PHƯỜNG KHƯƠNG ĐÌNH** BƯỚC: BÁO CÁO KINH TẾ KỸ THUẬT	THỰC HIỆN	PHẠM THỊ LƯƠNG		HÀ NỘI, THÁNG 04 NĂM 2026 CÔNG TY CỔ PHẦN ĐẦU TƯ HOÀNG PHÁT T&T GIÁM ĐỐC NGUYỄN MẠNH TÚ	TRẮC DỌC THIẾT KẾ TUYẾN14
		CHỦ TRÌ THIẾT KẾ	LÊ DUY TÙNG			TỶ LỆ BẢN VẼ: 1/1000; 1/1000 — BẢN VẼ SỐ: 01/01
		CHỦ NHIỆM DỰ ÁN	PHẠM TRỌNG QUỲNH			LẦN XUẤT BẢN: 01 — MÃ SỐ SẢN PHẨM: TVHP.1.2026

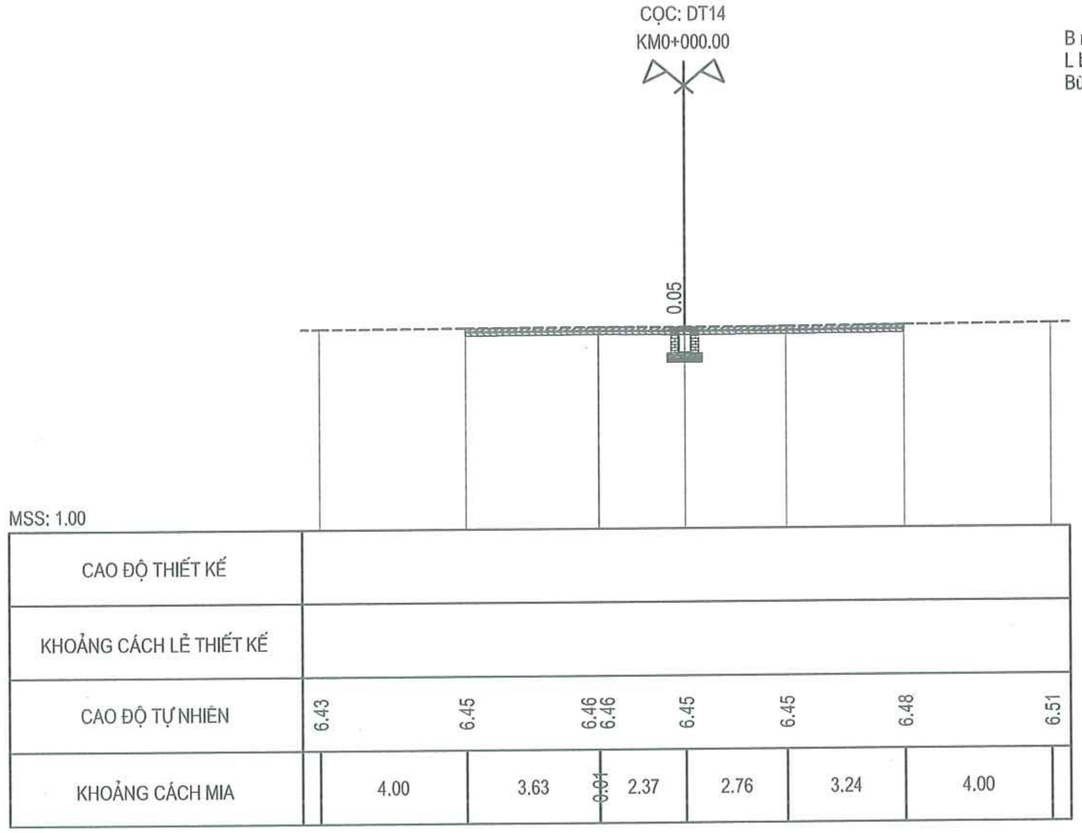

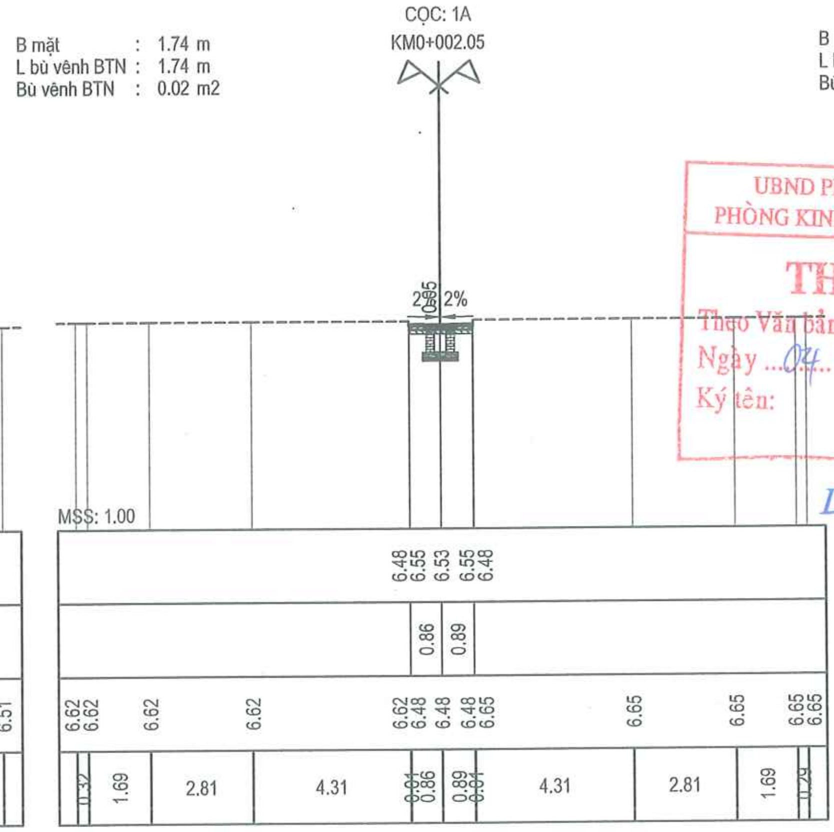

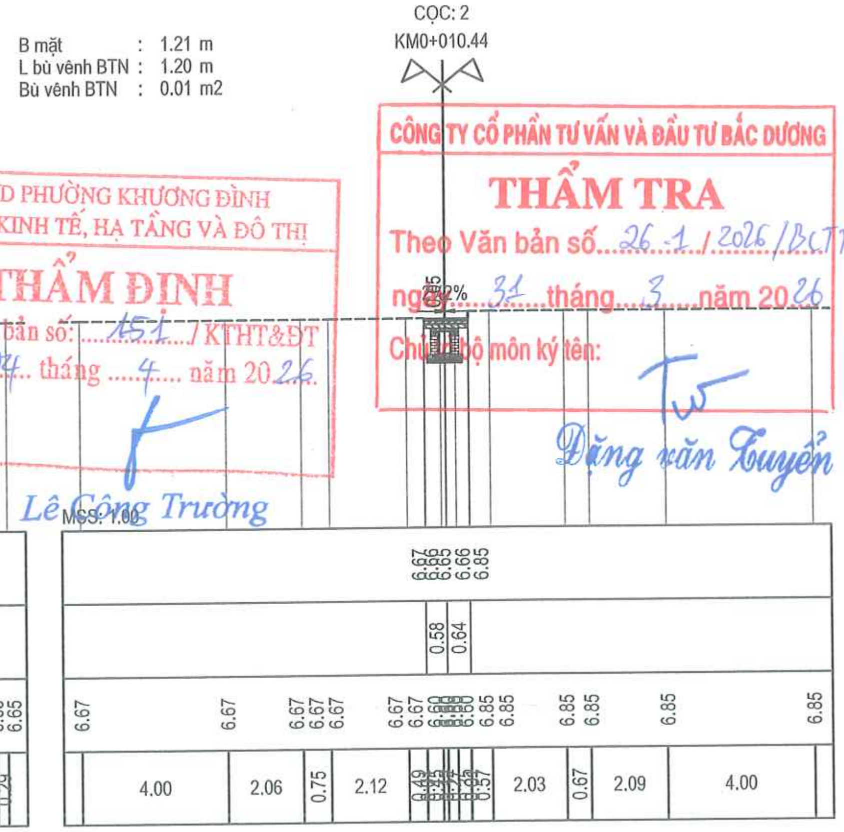

UBND PHƯỜNG KHƯƠNG ĐÌNH
PHÒNG KINH TẾ, HẠ TẦNG VÀ ĐÔ THỊ
THẨM ĐỊNH
Theo Văn bản số: 151 / KTHT&ĐT
Ngày 04 tháng 4 năm 2026
Ký tên:
Lê Công Trường

CÔNG TY CỔ PHẦN TƯ VẤN VÀ ĐẦU TƯ BẮC DƯƠNG
THẨM TRA
Theo Văn bản số 26-1/2026/BCTT
ngày 31 tháng 3 năm 2026
Chủ trì bộ môn ký tên:
Đặng văn Tuyển

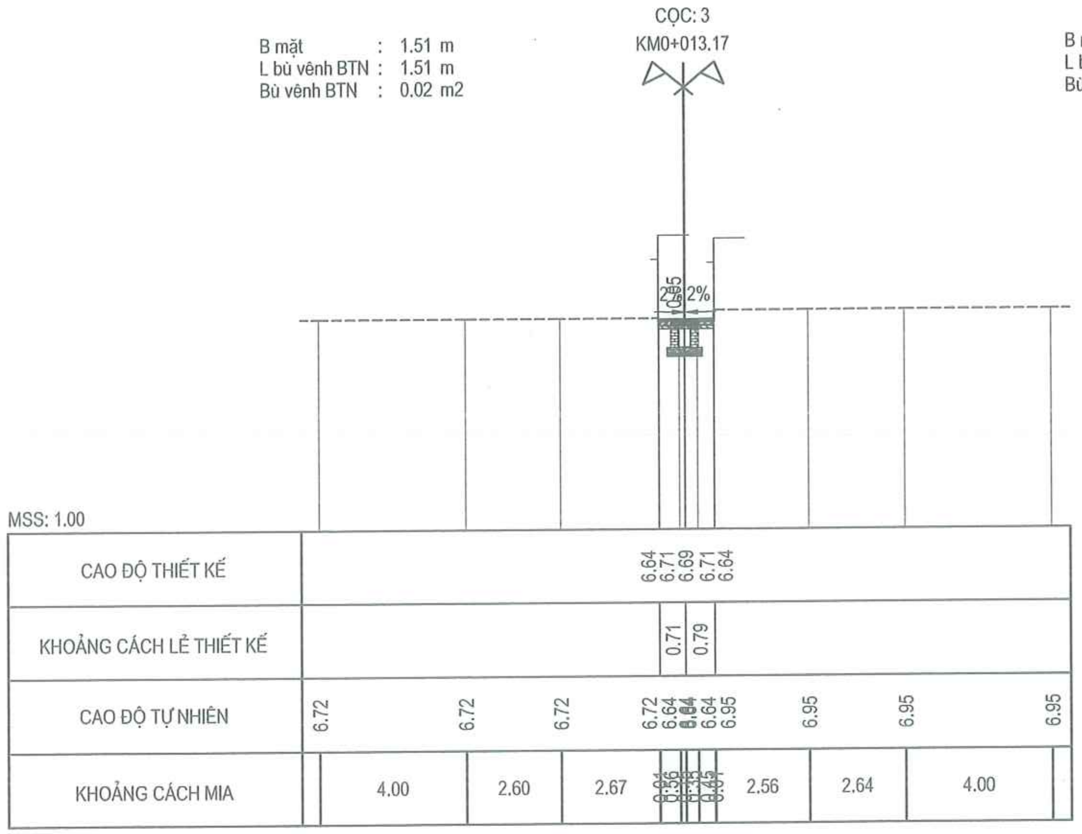

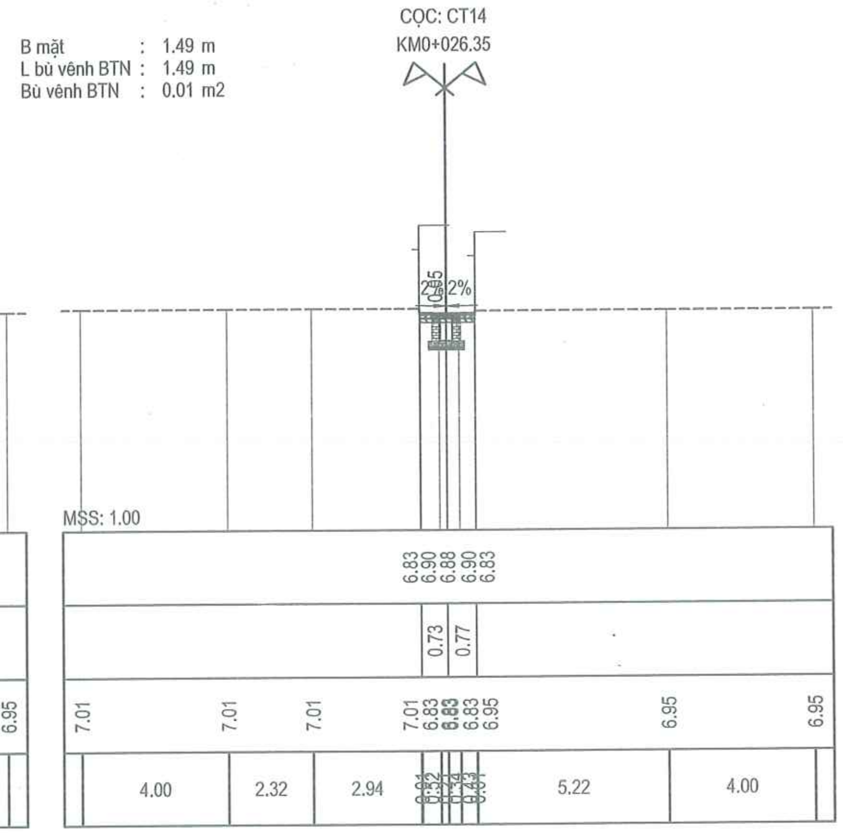

BAN QUẢN LÝ DỰ ÁN ĐẦU TƯ - HẠ TẦNG PHƯỜNG KHƯƠNG ĐÌNH
PHÊ DUYỆT
Theo Quyết định số: 634/QĐ-UBND
Ngày 04 tháng 4 năm 2026
Ký tên:
Vũ Thanh Nghị

UỶ BAN NHÂN DÂN PHƯỜNG KHƯƠNG ĐÌNH **BAN QUẢN LÝ DỰ ÁN ĐẦU TƯ - HẠ TẦNG PHƯỜNG KHƯƠNG ĐÌNH**	**DỰ ÁN: CẢI TẠO ĐƯỜNG VÀ THOÁT NƯỚC NGÕ 105, 129 ĐƯỜNG NGUYỄN TRÃI, PHƯỜNG KHƯƠNG ĐÌNH**	THỰC HIỆN	PHẠM THỊ LƯƠNG	HÀ NỘI, THÁNG 04 NĂM 2026 CÔNG TY CỔ PHẦN ĐẦU TƯ HOÀNG PHÁT T&T GIÁM ĐỐC NGUYỄN MẠNH TÚ
		CHỦ TRÌ THIẾT KẾ	LÊ DUY TÙNG	
ĐƠN VỊ TƯ VẤN: **CÔNG TY CỔ PHẦN ĐẦU TƯ HOÀNG PHÁT T&T**	BƯỚC: BÁO CÁO KINH TẾ KỸ THUẬT	CHỦ NHIỆM DỰ ÁN	PHẠM TRỌNG QUỲNH	

TRẮC NGANG THIẾT KẾ TUYẾN 14

TỶ LỆ BẢN VẼ:	1/200	BẢN VẼ SỐ:	TN-T14-1
LẦN XUẤT BẢN:	01	MÃ SỐ SẢN PHẨM:	TVHP.1.2026

UBND PHƯỜNG KHƯƠNG ĐÌNH
PHÒNG KINH TẾ, HẠ TẦNG VÀ ĐÔ THỊ
THẨM ĐỊNH
Theo Văn bản số: ....151..../ KTHT&ĐT
Ngày ...04.. tháng ..4..... năm 20.26
Ký tên:
Lê Công Trường

CÔNG TY CỔ PHẦN TƯ VẤN VÀ ĐẦU TƯ BẮC DƯƠNG
THẨM TRA
Theo Văn bản số...26.1 / 2026/BCTT
ngày....31....tháng.....3...năm 2026
Chủ trì bộ môn ký tên:
Đặng văn Tuyển

Bảng tổng hợp khối lượng : T14

Tên cọc	K.Cách lẻ	Diện tích			DT trung bình			Khối lượng		
		B mặt	L bù vênh BTN	Bù vênh BTN	B mặt	L bù vênh BTN	Bù vênh BTN	B mặt	L bù vênh BTN	Bù vênh BTN
DT14										
	2.05				0.87	0.87	0.01	1.78	1.78	0.02
1A		1.74	1.74	0.02						
	8.39				1.48	1.47	0.01	12.38	12.33	0.13
2		1.21	1.20	0.01						
	2.73				1.36	1.36	0.01	3.71	3.70	0.04
3		1.51	1.51	0.02						
	13.17				1.50	1.50	0.01	19.75	19.75	0.20
CT14		1.49	1.49	0.01						
							Tổng	37.63	37.57	0.38

BAN QUẢN LÝ DỰ ÁN ĐẦU TƯ - HẠ TẦNG PHƯỜNG KHƯƠNG ĐÌNH
PHÊ DUYỆT
Theo Quyết định số:...634 / QĐ - UBND
Ngày ....04. tháng ...4.... năm 20.26..
Ký tên:
Vũ Thanh Nghị

UỶ BAN NHÂN DÂN PHƯỜNG KHƯƠNG ĐÌNH **BAN QUẢN LÝ DỰ ÁN ĐẦU TƯ - HẠ TẦNG PHƯỜNG KHƯƠNG ĐÌNH**	**DỰ ÁN: CẢI TẠO ĐƯỜNG VÀ THOÁT NƯỚC NGÕ 105, 129 ĐƯỜNG NGUYỄN TRÃI, PHƯỜNG KHƯƠNG ĐÌNH**	THỰC HIỆN	PHẠM THỊ LƯƠNG		HÀ NỘI, THÁNG 04 NĂM 2026 CÔNG TY CỔ PHẦN ĐẦU TƯ HOÀNG PHÁT T&T GIÁM ĐỐC	BẢNG KHỐI LƯỢNG TUYẾN 14
ĐƠN VỊ TƯ VẤN: **CÔNG TY CỔ PHẦN ĐẦU TƯ HOÀNG PHÁT T&T**	BƯỚC: BÁO CÁO KINH TẾ KỸ THUẬT	CHỦ TRÌ THIẾT KẾ	LÊ DUY TÙNG		NGUYỄN MẠNH TÚ	TỶ LỆ BẢN VẼ: NBV / BẢN VẼ SỐ: KL-T14
		CHỦ NHIỆM DỰ ÁN	PHẠM TRỌNG QUỲNH			LẦN XUẤT BẢN: 01 / MÃ SỐ SẢN PHẨM: TVHP.1.2026

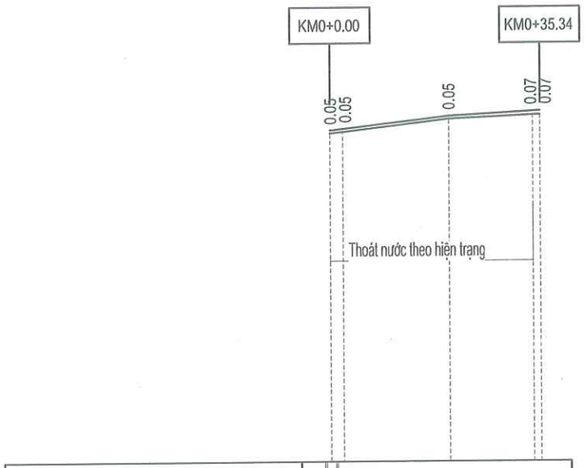

SƠ HỌA RÃNH DỌC	B400 ⇦B300⇨ B400		
ĐỘ DỐC THIẾT KẾ	1.16% / 20.00	0.58% / 15.34	
CAO ĐỘ THIẾT KẾ	6.54 6.57	6.77	6.86 6.86
ĐỘ DỐC ĐÁY RÃNH DỌC	Thoát nước theo hiện trạng		
CAO ĐỘ ĐÁY RÃNH DỌC			
CAO ĐỘ TỰ NHIÊN	6.49 6.52	6.72	6.79 6.79
KHOẢNG CÁCH LẺ	2.13	17.87	14.12 / 1.22
LÝ TRÌNH CỌC	0.00 2.13	20.00	34.12 35.34
TÊN CỌC	DT15 1A	1	CT15 2
SƠ HỌA TUYẾN			

UBND PHƯỜNG KHƯƠNG ĐÌNH
PHÒNG KINH TẾ, HẠ TẦNG VÀ ĐÔ THỊ
THẨM ĐỊNH
Theo Văn bản số: ...151..../ KTHT&ĐT
Ngày ...04.. tháng ...4..... năm 2026.
Ký tên:
Lê Công Trường

CÔNG TY CỔ PHẦN TƯ VẤN VÀ ĐẦU TƯ BẮC DƯƠNG
THẨM TRA
Theo Văn bản số...26.1/2026/BCTT
ngày....31....tháng....3....năm 2026
Chủ trì bộ môn ký tên:
Đặng văn Tuyến

BAN QUẢN LÝ DỰ ÁN ĐẦU TƯ - HẠ TẦNG PHƯỜNG KHƯƠNG ĐÌNH
PHÊ DUYỆT
Theo Quyết định số:..634 / QĐ - UBND
Ngày ....04. tháng ....4.... năm 2026..
Ký tên:
Vũ Thanh Nghị

UỶ BAN NHÂN DÂN PHƯỜNG KHƯƠNG ĐÌNH **BAN QUẢN LÝ DỰ ÁN ĐẦU TƯ - HẠ TẦNG PHƯỜNG KHƯƠNG ĐÌNH**	**DỰ ÁN: CẢI TẠO ĐƯỜNG VÀ THOÁT NƯỚC NGÕ 105, 129 ĐƯỜNG NGUYỄN TRÃI, PHƯỜNG KHƯƠNG ĐÌNH**	THỰC HIỆN	PHẠM THỊ LƯƠNG		HÀ NỘI, THÁNG 04 NĂM 2026 CÔNG TY CỔ PHẦN ĐẦU TƯ HOÀNG PHÁT T&T GIÁM ĐỐC	TRẮC DỌC THIẾT KẾ TUYẾN15
ĐƠN VỊ TƯ VẤN: **CÔNG TY CỔ PHẦN ĐẦU TƯ HOÀNG PHÁT T&T**	BƯỚC: BÁO CÁO KINH TẾ KỸ THUẬT	CHỦ TRÌ THIẾT KẾ	LÊ DUY TÙNG		NGUYỄN MẠNH TÚ	TỶ LỆ BẢN VẼ: 1/1000; 1/1000 / BẢN VẼ SỐ: 01/01
		CHỦ NHIỆM DỰ ÁN	PHẠM TRỌNG QUỲNH			LẦN XUẤT BẢN: 01 / MÃ SỐ SẢN PHẨM: TVHP.1.2026

CỌC: DT15
KM0+000.00

B mặt : 0.00 m
L bù vênh BTN : 0.00 m
Bù vênh BTN : 0.00 m2

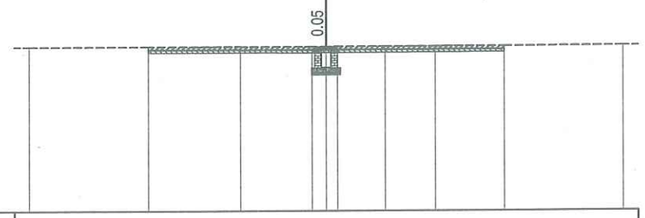

MSS: 1.00

CAO ĐỘ THIẾT KẾ									
KHOẢNG CÁCH LỀ THIẾT KẾ									
CAO ĐỘ TỰ NHIÊN	6.50	6.50	6.49	6.49 6.49 6.49	6.49	6.50	6.51	6.52	
KHOẢNG CÁCH MIA	4.00	3.12	2.40	0.48 0.38	1.60	1.69	2.34	4.00	

CỌC: 1A
KM0+002.13

B mặt : 1.93 m
L bù vênh BTN : 0.00 m
Bù vênh BTN : 0.00 m2

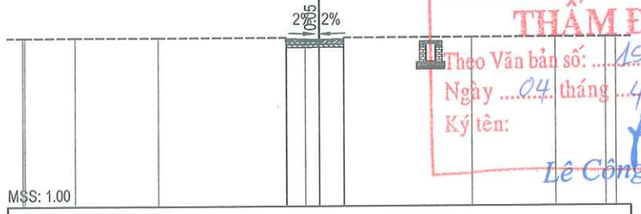

MSS: 1.00

CAO ĐỘ THIẾT KẾ	6.51 6.59	6.57 6.58 6.52													
KHOẢNG CÁCH LỀ THIẾT KẾ	1.10	0.83													
CAO ĐỘ TỰ NHIÊN	6.64 6.64	6.64	6.64	6.64 6.51 6.51	6.52	6.52 6.64	6.64	6.64	6.64 6.64						
KHOẢNG CÁCH MIA	0.09 0.09	1.69	2.81	4.31	0.84 0.84	0.46	0.83 0.83	4.31	2.81	1.69	0.35 0.35				

CỌC: 1
KM0+020.00

B mặt : 1.70 m
L bù vênh BTN : 0.00 m
Bù vênh BTN : 0.00 m2

MSS: 1.00

CAO ĐỘ THIẾT KẾ	6.72 6.79 6.77	6.79 6.73													
KHOẢNG CÁCH LỀ THIẾT KẾ	0.75	0.94													
CAO ĐỘ TỰ NHIÊN	6.95	6.95	6.95 6.72 6.72	6.72 6.72 6.95	6.95	6.95	6.95	6.95							
KHOẢNG CÁCH MIA	4.00	5.23	0.35 0.35	0.21 0.21	0.71 0.71	5.04	4.00								

CỌC: 2
KM0+034.12

B mặt : 1.28 m
L bù vênh BTN : 0.00 m
Bù vênh BTN : 0.00 m2

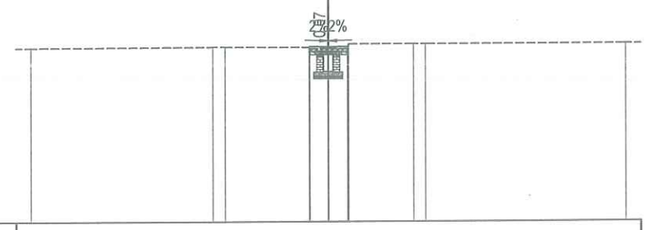

MSS: 1.00

CAO ĐỘ THIẾT KẾ	6.79 6.87 6.86 6.87 6.79								
KHOẢNG CÁCH LỀ THIẾT KẾ	0.63 0.65								
CAO ĐỘ TỰ NHIÊN	6.83	6.86 6.86	6.84 6.79 6.79 6.79 6.95	6.95 6.95	6.95				
KHOẢNG CÁCH MIA	6.11	0.42	2.83	0.84 0.83	0.65 0.65	2.18	0.40	6.74	

CỌC: CT15
KM0+035.34

B mặt : 1.27 m
L bù vênh BTN : 0.00 m
Bù vênh BTN : 0.00 m2

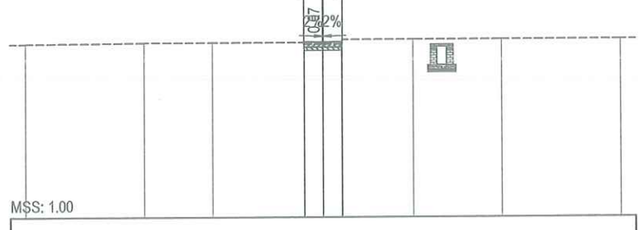

MSS: 1.00

CAO ĐỘ THIẾT KẾ	6.79 6.88 6.88 6.88 6.79							
KHOẢNG CÁCH LỀ THIẾT KẾ	0.62 0.65							
CAO ĐỘ TỰ NHIÊN	6.81	6.85	6.85	6.85 6.79 6.79 6.79 6.95	6.95	6.95	6.95	
KHOẢNG CÁCH MIA	4.00	2.29	3.07	0.84 0.62	0.65 0.65	2.37	2.97	4.00

CÔNG TY CỔ PHẦN TƯ VẤN VÀ ĐẦU TƯ BẮC DƯƠNG
THẨM TRA
Theo Văn bản số: 26.1 / 2026 / BCTT
ngày 31 tháng 3 năm 2026
Chữ thẩm tra ký tên: Đặng văn Tuyển

UBND PHƯỜNG KHƯƠNG ĐÌNH
PHÒNG KINH TẾ, HẠ TẦNG VÀ ĐÔ THỊ
THẨM ĐỊNH
Theo Văn bản số: 151 / KTHT&ĐT
Ngày 04 tháng 4 năm 2026
Ký tên: Lê Công Trường

BAN QUẢN LÝ DỰ ÁN ĐẦU TƯ - HẠ TẦNG PHƯỜNG KHƯƠNG ĐÌNH
PHÊ DUYỆT
Theo Quyết định số: 634 / QĐ-UBND
Ngày 04 tháng 4 năm 2026
Ký tên: Vũ Thanh Nghị

UỶ BAN NHÂN DÂN PHƯỜNG KHƯƠNG ĐÌNH BAN QUẢN LÝ DỰ ÁN ĐẦU TƯ - HẠ TẦNG PHƯỜNG KHƯƠNG ĐÌNH	DỰ ÁN: CẢI TẠO ĐƯỜNG VÀ THOÁT NƯỚC NGÕ 105, 129 ĐƯỜNG NGUYỄN TRÃI, PHƯỜNG KHƯƠNG ĐÌNH	THỰC HIỆN	PHẠM THỊ LƯƠNG	HÀ NỘI, THÁNG 04 NĂM 2026 CÔNG TY CỔ PHẦN ĐẦU TƯ HOÀNG PHÁT T&T GIÁM ĐỐC	TRẮC NGANG THIẾT KẾ TUYẾN 15
ĐƠN VỊ TƯ VẤN: CÔNG TY CỔ PHẦN ĐẦU TƯ HOÀNG PHÁT T&T	BƯỚC: BÁO CÁO KINH TẾ KỸ THUẬT	CHỦ TRÌ THIẾT KẾ	LÊ DUY TÙNG	NGUYỄN MẠNH TÚ	TỶ LỆ BẢN VẼ: 1/200 — BẢN VẼ SỐ: TN-T15-1
		CHỦ NHIỆM DỰ ÁN	PHẠM TRỌNG QUỲNH		LẦN XUẤT BẢN: 01 — MÃ SỐ SẢN PHẨM: TVHP.1.2026

UBND PHƯỜNG KHƯƠNG ĐÌNH
PHÒNG KINH TẾ, HẠ TẦNG VÀ ĐÔ THỊ
THẨM ĐỊNH
Theo Văn bản số: ....151..../ KTHT&ĐT
Ngày ...04.. tháng ...4..... năm 2026..
Ký tên:
Lê Công Trường

CÔNG TY CỔ PHẦN TƯ VẤN VÀ ĐẦU TƯ BẮC DƯƠNG
THẨM TRA
Theo Văn bản số...26 - 1 / 2026 / BCTT
ngày....31....tháng....3....năm 2026
Chủ trì bộ môn ký tên:
Đặng văn Tuyển

Bảng tổng hợp khối lượng : T15

Tên cọc	K.Cách lẻ	Diện tích			DT trung bình			Khối lượng		
		B mặt	L bù vênh BTN	Bù vênh BTN	B mặt	L bù vênh BTN	Bù vênh BTN	B mặt	L bù vênh BTN	Bù vênh BTN
DT15		0,00	0,00	0,00						
	2,13				0,96	0,00	0,00	2,06	0,00	0,00
1A		1,93	0,00	0,00						
	17,87				1,81	0,00	0,00	32,43	0,00	0,00
1		1,70	0,00	0,00						
	14,12				1,49	0,00	0,00	21,04	0,00	0,00
2		1,28	0,00	0,00						
	1,22				1,27	0,00	0,00	1,56	0,00	0,00
CT15		1,27	0,00	0,00						
							Tổng	57,08	0,00	0,00

BAN QUẢN LÝ DỰ ÁN ĐẦU TƯ - HẠ TẦNG PHƯỜNG KHƯƠNG ĐÌNH
PHÊ DUYỆT
Theo Quyết định số: 634 / QĐ - UBND
Ngày ....04.. tháng ....4.... năm 2026..
Ký tên:
Vũ Thanh Nghị

UỶ BAN NHÂN DÂN PHƯỜNG KHƯƠNG ĐÌNH BAN QUẢN LÝ DỰ ÁN ĐẦU TƯ - HẠ TẦNG PHƯỜNG KHƯƠNG ĐÌNH	DỰ ÁN: CẢI TẠO ĐƯỜNG VÀ THOÁT NƯỚC NGÕ 105, 129 ĐƯỜNG NGUYỄN TRÃI, PHƯỜNG KHƯƠNG ĐÌNH	THỰC HIỆN	PHẠM THỊ LƯƠNG		HÀ NỘI, THÁNG 04 NĂM 2026 CÔNG TY CỔ PHẦN ĐẦU TƯ HOÀNG PHÁT T&T GIÁM ĐỐC	BẢNG KHỐI LƯỢNG TUYẾN 15
ĐƠN VỊ TƯ VẤN: CÔNG TY CỔ PHẦN ĐẦU TƯ HOÀNG PHÁT T&T	BƯỚC: BÁO CÁO KINH TẾ KỸ THUẬT	CHỦ TRÌ THIẾT KẾ	LÊ DUY TÙNG		NGUYỄN MẠNH TÚ	TỶ LỆ BẢN VẼ: NBV / BẢN VẼ SỐ: TN-T15-2
		CHỦ NHIỆM DỰ ÁN	PHẠM TRỌNG QUỲNH			LẦN XUẤT BẢN: 01 / MÃ SỐ SẢN PHẨM: TVHP.1.2026

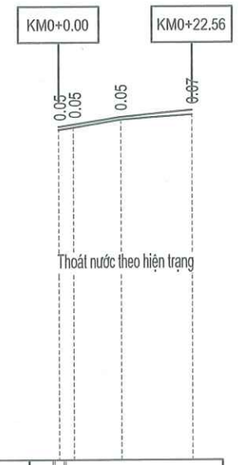

SƠ HỌA RÃNH DỌC	B400 ⇦B400⇨ B400			
ĐỘ DỐC THIẾT KẾ	1.60%	0.89%		
		10.52	12.03	
CAO ĐỘ THIẾT KẾ	6.57 6.61	6.74	6.84	
ĐỘ DỐC ĐÁY RÃNH DỌC	Thoát nước theo hiện trạng			
CAO ĐỘ ĐÁY RÃNH DỌC				
CAO ĐỘ TỰ NHIÊN	6.52 6.56	6.69	6.77	
KHOẢNG CÁCH LẺ	2.47	8.05	12.03	
LÝ TRÌNH CỌC	0.00 2.47	10.52	22.56	
TÊN CỌC	DT16	1A 1	CT16	
SƠ HỌA TUYẾN				

CÔNG TY CỔ PHẦN TƯ VẤN VÀ ĐẦU TƯ BẮC DƯƠNG
THẨM TRA
Theo Văn bản số: 26-1 / 2026 / BCTT
ngày 31 tháng 3 năm 2026
Chủ trì bộ môn ký tên:
Đặng văn Tuyến

UBND PHƯỜNG KHƯƠNG ĐÌNH
PHÒNG KINH TẾ, HẠ TẦNG VÀ ĐÔ THỊ
THẨM ĐỊNH
Theo Văn bản số: 151 / KTHT&ĐT
Ngày 04 tháng 4 năm 2026
Ký tên:
Lê Công Trường

BAN QUẢN LÝ DỰ ÁN ĐẦU TƯ - HẠ TẦNG PHƯỜNG KHƯƠNG ĐÌNH
PHÊ DUYỆT
Theo Quyết định số: 634 / QĐ - UBND
Ngày 04 tháng 4 năm 2026
Ký tên:
Vũ Thanh Nghị

UỶ BAN NHÂN DÂN PHƯỜNG KHƯƠNG ĐÌNH BAN QUẢN LÝ DỰ ÁN ĐẦU TƯ - HẠ TẦNG PHƯỜNG KHƯƠNG ĐÌNH ĐƠN VỊ TƯ VẤN: CÔNG TY CỔ PHẦN ĐẦU TƯ HOÀNG PHÁT T&T	DỰ ÁN: CẢI TẠO ĐƯỜNG VÀ THOÁT NƯỚC NGÕ 105, 129 ĐƯỜNG NGUYỄN TRÃI, PHƯỜNG KHƯƠNG ĐÌNH BƯỚC: BÁO CÁO KINH TẾ KỸ THUẬT	THỰC HIỆN	PHẠM THỊ LƯƠNG		HÀ NỘI, THÁNG 04 NĂM 2026 CÔNG TY CỔ PHẦN ĐẦU TƯ HOÀNG PHÁT T&T GIÁM ĐỐC NGUYỄN MẠNH TÚ	TRẮC DỌC THIẾT KẾ TUYẾN16
		CHỦ TRÌ THIẾT KẾ	LÊ DUY TÙNG			TỶ LỆ BẢN VẼ: 1/1000; 1/1000 — BẢN VẼ SỐ: 01/01
		CHỦ NHIỆM DỰ ÁN	PHẠM TRỌNG QUỲNH			LẦN XUẤT BẢN: 01 — MÃ SỐ SẢN PHẨM: TVHP.1.2026

CỌC: DT16
KM0+000.00

B mặt : 0.00 m
L bù vênh BTN : 0.00 m
Bù vênh BTN : 0.00 m2

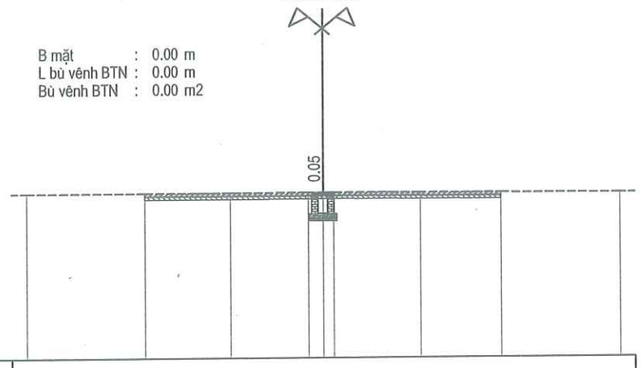

MSS: 1.00

CAO ĐỘ THIẾT KẾ								
KHOẢNG CÁCH LỀ THIẾT KẾ								
CAO ĐỘ TỰ NHIÊN	6.51	6.51	6.51	6.52 6.52 6.52	6.51	6.50	6.48	
KHOẢNG CÁCH MIA	4.00	2.89	2.62	0.49 0.47	2.90	2.73	4.00	

CỌC: 1A
KM0+002.47

B mặt : 1.52 m
L bù vênh BTN : 1.52 m
Bù vênh BTN : 0.01 m2

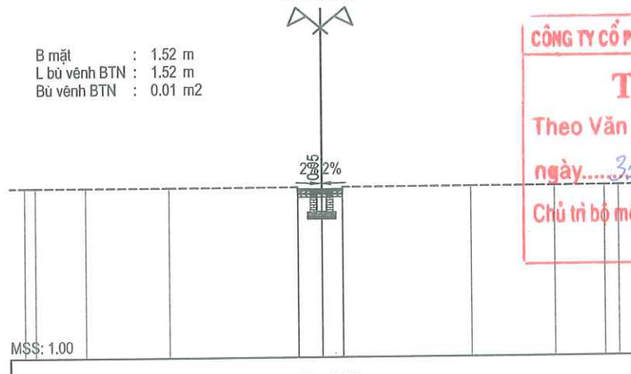

MSS: 1.00

CAO ĐỘ THIẾT KẾ	6.56 6.62	6.61 6.62 6.56							
KHOẢNG CÁCH LỀ THIẾT KẾ	0.82	0.70							
CAO ĐỘ TỰ NHIÊN	6.68 6.68	6.68	6.68	6.68 6.56	6.56 6.56 6.68	6.68	6.68	6.68 6.68	
KHOẢNG CÁCH MIA	0.36	1.69	2.81	4.31	0.01 0.82	0.70 0.01	4.31	2.81	1.69 0.48

CỌC: 1
KM0+010.52

B mặt : 1.48 m
L bù vênh BTN : 1.48 m
Bù vênh BTN : 0.01 m2

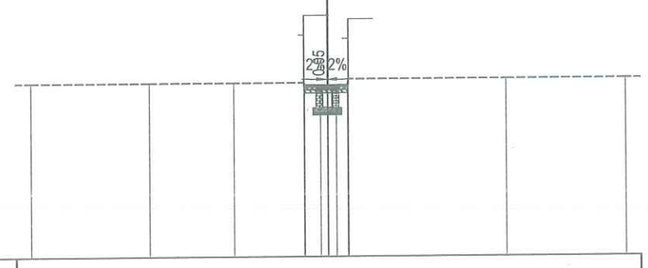

MSS: 1.00

CAO ĐỘ THIẾT KẾ	6.68 6.75 6.74 6.75 6.69						
KHOẢNG CÁCH LỀ THIẾT KẾ	0.78 0.69						
CAO ĐỘ TỰ NHIÊN	6.82	6.82	6.82	6.82 6.68 6.69 6.69 6.95	6.95	6.95	
KHOẢNG CÁCH MIA	4.00	2.86	2.35	0.64 0.78 0.73 0.01	5.30	4.00	

CỌC: CT16
KM0+022.56

B mặt : 1.06 m
L bù vênh BTN : 1.06 m
Bù vênh BTN : 0.03 m2

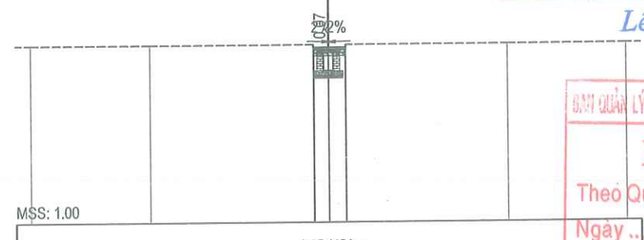

MSS: 1.00

CAO ĐỘ THIẾT KẾ	6.77 6.85 6.84 6.86 6.77						
KHOẢNG CÁCH LỀ THIẾT KẾ	0.49 0.57						
CAO ĐỘ TỰ NHIÊN	6.95	6.95	6.95	6.95 6.77 6.77 6.95	6.95	6.95	
KHOẢNG CÁCH MIA	4.00	5.48	0.03 0.49 0.57 0.02	5.42	4.00		

CÔNG TY CỔ PHẦN TƯ VẤN VÀ ĐẦU TƯ BẮC DƯƠNG
THẨM TRA
Theo Văn bản số 26-1 / 2026/BCTT
ngày 31 tháng 3 năm 2026
Chủ trì bộ môn ký tên:
Đặng văn Tuyển

UBND PHƯỜNG KHƯƠNG ĐÌNH
PHÒNG KINH TẾ, HẠ TẦNG VÀ ĐÔ THỊ
THẨM ĐỊNH
Theo Văn bản số: 151 / KTHT&ĐT
Ngày 04 tháng 4 năm 2026
Ký tên:
Lê Công Trường

BAN QUẢN LÝ DỰ ÁN ĐẦU TƯ - HẠ TẦNG PHƯỜNG KHƯƠNG ĐÌNH
PHÊ DUYỆT
Theo Quyết định số: 634 / QĐ-UBND
Ngày 04 tháng 4 năm 2026
Ký tên:
Vũ Thanh Nghị

UỶ BAN NHÂN DÂN PHƯỜNG KHƯƠNG ĐÌNH BAN QUẢN LÝ DỰ ÁN ĐẦU TƯ - HẠ TẦNG PHƯỜNG KHƯƠNG ĐÌNH	DỰ ÁN: CẢI TẠO ĐƯỜNG VÀ THOÁT NƯỚC NGÕ 105, 129 ĐƯỜNG NGUYỄN TRÃI, PHƯỜNG KHƯƠNG ĐÌNH	THỰC HIỆN	PHẠM THỊ LƯƠNG	HÀ NỘI, THÁNG 04 NĂM 2026 CÔNG TY CỔ PHẦN ĐẦU TƯ HOÀNG PHÁT T&T GIÁM ĐỐC	TRẮC NGANG THIẾT KẾ TUYẾN 16	
ĐƠN VỊ TƯ VẤN: CÔNG TY CỔ PHẦN ĐẦU TƯ HOÀNG PHÁT T&T	BƯỚC: BÁO CÁO KINH TẾ KỸ THUẬT	CHỦ TRÌ THIẾT KẾ	LÊ DUY TÙNG	NGUYỄN MẠNH TÚ	TỶ LỆ BẢN VẼ: 1/200	BẢN VẼ SỐ: TN-T16-1
		CHỦ NHIỆM DỰ ÁN	PHẠM TRỌNG QUỲNH		LẦN XUẤT BẢN: 01	MÃ SỐ SẢN PHẨM: TVHP.1.2026

UBND PHƯỜNG KHƯƠNG ĐÌNH
PHÒNG KINH TẾ, HẠ TẦNG VÀ ĐÔ THỊ
THẨM ĐỊNH
Theo Văn bản số: 151 / KTHT&ĐT
Ngày 04 tháng 4 năm 2026
Ký tên:
Lê Công Trường

CÔNG TY CỔ PHẦN TƯ VẤN VÀ ĐẦU TƯ BẮC DƯƠNG
THẨM TRA
Theo Văn bản số 26.1 / 2026 / BCTT
ngày 31 tháng 3 năm 2026
Chủ trì bộ môn ký tên:
Đặng văn Tuyển

Bảng tổng hợp khối lượng : T16

Tên cọc	K.Cách lẻ	Diện tích			DT trung bình			Khối lượng		
		B mặt	L bù vênh BTN	Bù vênh BTN	B mặt	L bù vênh BTN	Bù vênh BTN	B mặt	L bù vênh BTN	Bù vênh BTN
DT16		0,00	0,00	0,00						
	2,47				0,76	0,76	0,01	1,88	1,88	0,01
1A		1,52	1,52	0,01						
	8,05				1,50	1,50	0,01	12,08	12,08	0,08
1		1,48	1,48	0,01						
	12,03				1,27	1,27	0,02	15,28	15,28	0,24
CT16		1,06	1,06	0,03						
							Tổng	29,23	29,23	0,33

BAN QUẢN LÝ DỰ ÁN ĐẦU TƯ - HẠ TẦNG PHƯỜNG KHƯƠNG ĐÌNH
PHÊ DUYỆT
Theo Quyết định số: 634 / QĐ-UBND
Ngày 04 tháng 4 năm 2026
Ký tên:
Vũ Thanh Nghị

UỶ BAN NHÂN DÂN PHƯỜNG KHƯƠNG ĐÌNH **BAN QUẢN LÝ DỰ ÁN ĐẦU TƯ - HẠ TẦNG PHƯỜNG KHƯƠNG ĐÌNH**	**DỰ ÁN: CẢI TẠO ĐƯỜNG VÀ THOÁT NƯỚC NGÕ 105, 129 ĐƯỜNG NGUYỄN TRÃI, PHƯỜNG KHƯƠNG ĐÌNH**	THỰC HIỆN	PHẠM THỊ LƯƠNG		HÀ NỘI, THÁNG 04 NĂM 2026 CÔNG TY CỔ PHẦN ĐẦU TƯ HOÀNG PHÁT T&T GIÁM ĐỐC NGUYỄN MẠNH TÚ	BẢNG KHỐI LƯỢNG TUYẾN 16
ĐƠN VỊ TƯ VẤN: **CÔNG TY CỔ PHẦN ĐẦU TƯ HOÀNG PHÁT T&T**	BƯỚC: BÁO CÁO KINH TẾ KỸ THUẬT	CHỦ TRÌ THIẾT KẾ	LÊ DUY TÙNG			TỶ LỆ BẢN VẼ: NBV — BẢN VẼ SỐ: KL-T16
		CHỦ NHIỆM DỰ ÁN	PHẠM TRỌNG QUỲNH			LẦN XUẤT BẢN: 01 — MÃ SỐ SẢN PHẨM: TVHP.1.2026

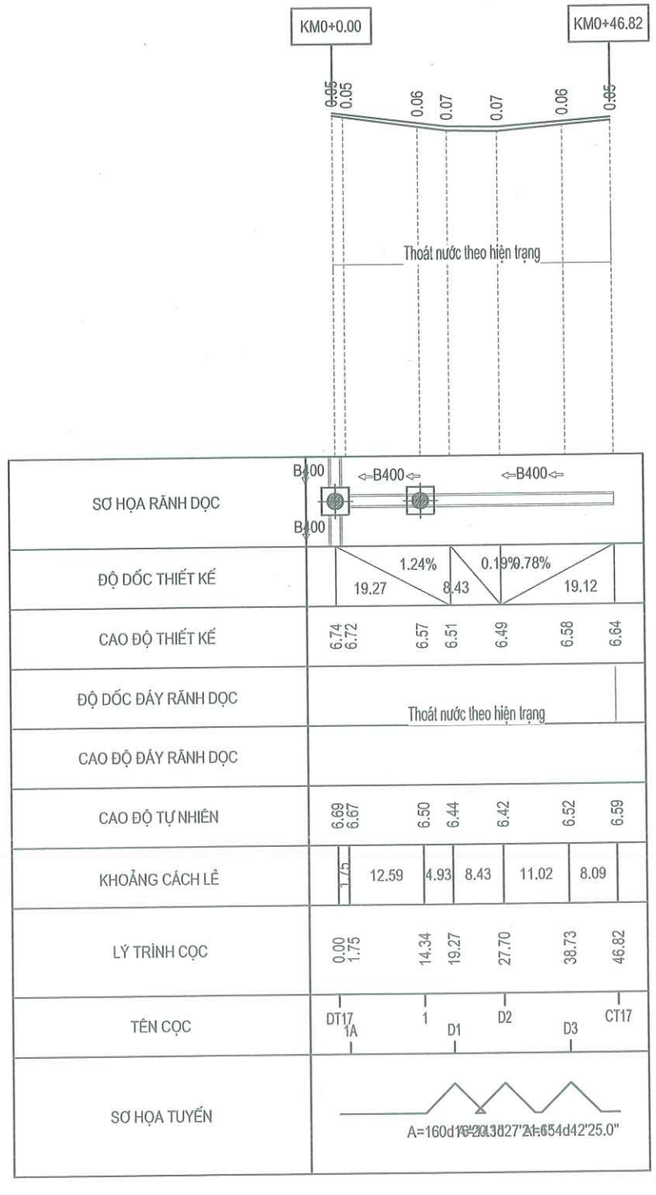

CÔNG TY CỔ PHẦN TƯ VẤN VÀ ĐẦU TƯ BẮC DƯƠNG
THẨM TRA
Theo Văn bản số: 26-1/2026/BCTT
ngày 31 tháng 3 năm 2026
Chủ trì bộ môn ký tên:
Đặng văn Tuyển

UBND PHƯỜNG KHƯƠNG ĐÌNH
PHÒNG KINH TẾ, HẠ TẦNG VÀ ĐÔ THỊ
THẨM ĐỊNH
Theo Văn bản số: 151 / KTHT&ĐT
Ngày 04 tháng 4 năm 2026
Ký tên:
Lê Công Trường

BAN QUẢN LÝ DỰ ÁN ĐẦU TƯ - HẠ TẦNG PHƯỜNG KHƯƠNG ĐÌNH
PHÊ DUYỆT
Theo Quyết định số: 6341/QĐ-UBND
Ngày 04 tháng 4 năm 2026
Ký tên:
Vũ Thanh Nghị

UỶ BAN NHÂN DÂN PHƯỜNG KHƯƠNG ĐÌNH **BAN QUẢN LÝ DỰ ÁN ĐẦU TƯ - HẠ TẦNG PHƯỜNG KHƯƠNG ĐÌNH** **ĐƠN VỊ TƯ VẤN:** **CÔNG TY CỔ PHẦN ĐẦU TƯ HOÀNG PHÁT T&T**	**DỰ ÁN: CẢI TẠO ĐƯỜNG VÀ THOÁT NƯỚC NGÕ 105, 129 ĐƯỜNG NGUYỄN TRÃI, PHƯỜNG KHƯƠNG ĐÌNH** BƯỚC: BÁO CÁO KINH TẾ KỸ THUẬT	THỰC HIỆN	PHẠM THỊ LƯƠNG		HÀ NỘI, THÁNG 04 NĂM 2026 CÔNG TY CỔ PHẦN ĐẦU TƯ HOÀNG PHÁT T&T GIÁM ĐỐC NGUYỄN MẠNH TÚ	TRẮC DỌC THIẾT KẾ TUYẾN17
		CHỦ TRÌ THIẾT KẾ	LÊ DUY TÙNG			TỶ LỆ BẢN VẼ: 1/1000; 1/1000 — BẢN VẼ SỐ: 01/01
		CHỦ NHIỆM DỰ ÁN	PHẠM TRỌNG QUỲNH			LẦN XUẤT BẢN: 01 — MÃ SỐ SẢN PHẨM: TVHP.1.2026

CỌC: DT17
KM0+000.00

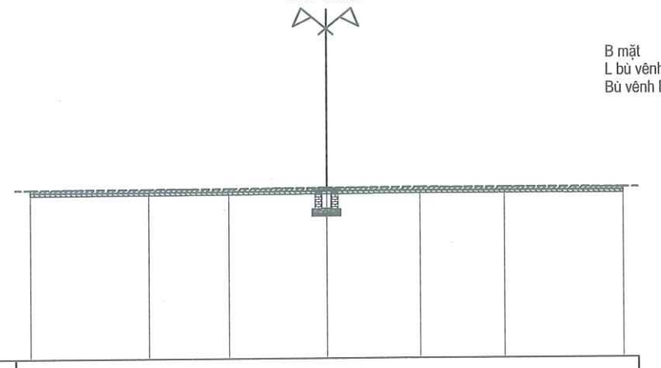

MSS: 1.00

CAO ĐỘ THIẾT KẾ							
KHOẢNG CÁCH LỀ THIẾT KẾ							
CAO ĐỘ TỰ NHIÊN	6.65	6.66	6.67	6.69	6.70	6.69	6.69
KHOẢNG CÁCH MIA	4.00	2.70	3.30	3.15	2.85	4.00	

CỌC: 1A
KM0+001.75

B mặt : 2.70 m
L bù vênh BTN : 2.70 m
Bù vênh BTN : 0.01 m2

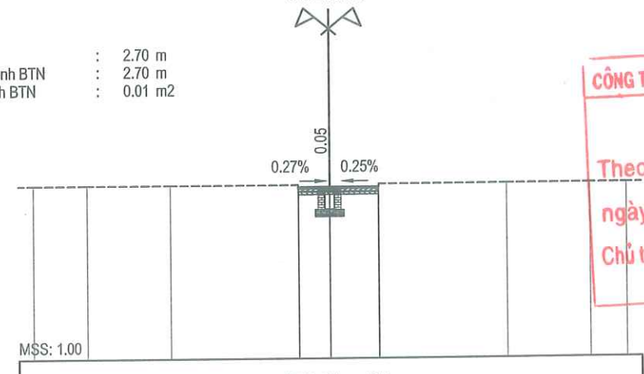

MSS: 1.00

CAO ĐỘ THIẾT KẾ	6.66 6.73	6.72	6.73 6.67										
KHOẢNG CÁCH LỀ THIẾT KẾ	1.05	1.65											
CAO ĐỘ TỰ NHIÊN	6.79	6.79	6.79	6.79 6.66	6.67	6.67 6.82	6.82	6.82	6.82				
KHOẢNG CÁCH MIA	1.82	2.81	4.31	0.01 1.05	1.65	0.01	4.31	2.81	1.22				

CỌC: 1
KM0+014.34

B mặt : 3.20 m
L bù vênh BTN : 3.20 m
Bù vênh BTN : 0.06 m2

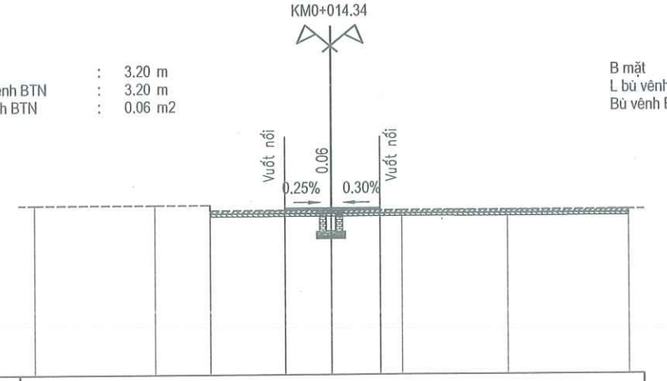

MSS: 1.00

CAO ĐỘ THIẾT KẾ	6.50 6.57	6.57	6.57 6.50										
KHOẢNG CÁCH LỀ THIẾT KẾ	1.55	1.65											
CAO ĐỘ TỰ NHIÊN	6.69	6.69	6.69 6.50	6.50	6.50	6.50	6.51						
KHOẢNG CÁCH MIA	4.06	1.86	0.01	4.07	2.38	3.55	4.07						

CỌC: D1
KM0+019.27

B mặt : 1.78 m
L bù vênh BTN : 1.78 m
Bù vênh BTN : 0.03 m2

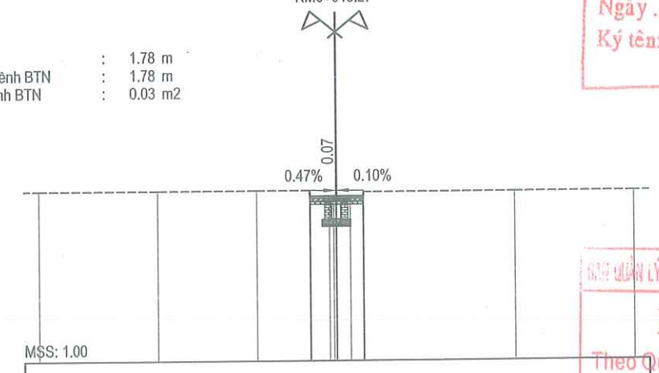

MSS: 1.00

CAO ĐỘ THIẾT KẾ	6.44 6.51	6.51	6.51 6.44										
KHOẢNG CÁCH LỀ THIẾT KẾ	0.88	0.90											
CAO ĐỘ TỰ NHIÊN	6.70	6.70	6.70	6.70 6.44	6.44	6.66	6.66	6.66					
KHOẢNG CÁCH MIA	4.00	3.32	1.79	0.01 0.84	0.36	0.44	0.01	5.09	4.00				

CÔNG TY CỔ PHẦN TƯ VẤN VÀ ĐẦU TƯ BẮC DƯƠNG
THẨM TRA
Theo Văn bản số: 25.1/2026/BC.TT
ngày 31 tháng 3 năm 2026
Chủ trì bộ môn ký tên:
Đặng văn Tuyến

UBND PHƯỜNG KHƯƠNG ĐÌNH
PHÒNG KINH TẾ, HẠ TẦNG VÀ ĐÔ THỊ
THẨM ĐỊNH
Theo Văn bản số: 151 / KTHT&ĐT
Ngày 04 tháng 4 năm 2026
Ký tên:
Lê Công Trường

BAN QUẢN LÝ DỰ ÁN ĐẦU TƯ - HẠ TẦNG PHƯỜNG KHƯƠNG ĐÌNH
PHÊ DUYỆT
Theo Quyết định số: 634 / QĐ-UBND
Ngày 04 tháng 4 năm 2026
Ký tên:
Vũ Thanh Nghị

UỶ BAN NHÂN DÂN PHƯỜNG KHƯƠNG ĐÌNH BAN QUẢN LÝ DỰ ÁN ĐẦU TƯ - HẠ TẦNG PHƯỜNG KHƯƠNG ĐÌNH	DỰ ÁN: CẢI TẠO ĐƯỜNG VÀ THOÁT NƯỚC NGÕ 105, 129 ĐƯỜNG NGUYỄN TRÃI, PHƯỜNG KHƯƠNG ĐÌNH	THỰC HIỆN	PHẠM THỊ LƯƠNG	HÀ NỘI, THÁNG 04 NĂM 2026 CÔNG TY CỔ PHẦN ĐẦU TƯ HOÀNG PHÁT T&T GIÁM ĐỐC	TRẮC NGANG THIẾT KẾ TUYẾN 17	
ĐƠN VỊ TƯ VẤN: CÔNG TY CỔ PHẦN ĐẦU TƯ HOÀNG PHÁT T&T	BƯỚC: BÁO CÁO KINH TẾ KỸ THUẬT	CHỦ TRÌ THIẾT KẾ	LÊ DUY TÙNG	NGUYỄN MẠNH TÚ	TỶ LỆ BẢN VẼ: 1/200	BẢN VẼ SỐ: TN-T17-1
		CHỦ NHIỆM DỰ ÁN	PHẠM TRỌNG QUỲNH		LẦN XUẤT BẢN: 01	MÃ SỐ SẢN PHẨM: TVHP.1.2026

CỌC: D2
KM0+027.70

B mặt : 1.07 m
L bù vênh BTN : 1.07 m
Bù vênh BTN : 0.02 m2

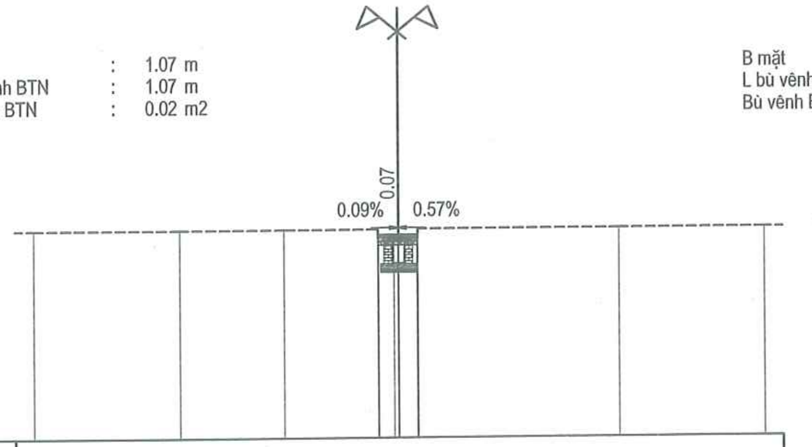

MSS: 1.00

CAO ĐỘ THIẾT KẾ	6.42 6.49 6.49 6.49 6.42
KHOẢNG CÁCH LẺ THIẾT KẾ	0.55 0.52
CAO ĐỘ TỰ NHIÊN	6.65 6.65 6.65 6.65 6.42 [illegible] 6.66 6.66 6.66
KHOẢNG CÁCH MIA	4.00 2.85 2.59 0.01 0.43 [illegible] 0.52 0.01 5.46 4.00

CỌC: D3
KM0+038.73

B mặt : 3.87 m
L bù vênh BTN : 3.87 m
Bù vênh BTN : 0.07 m2

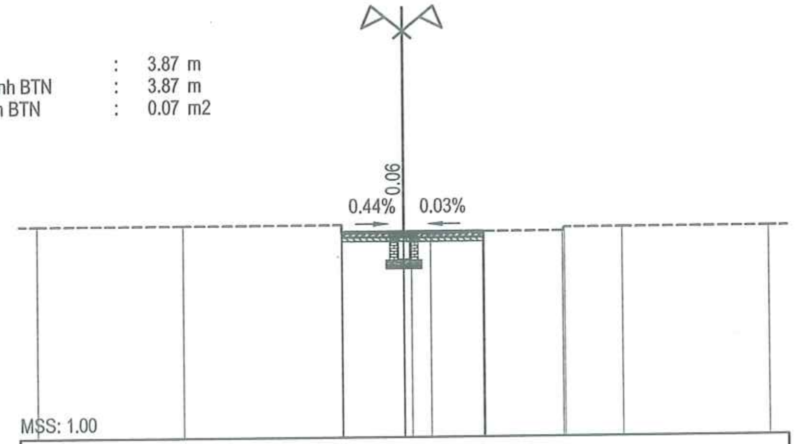

MSS: 1.00

CAO ĐỘ THIẾT KẾ	6.51 6.58 6.58 6.58 6.51
KHOẢNG CÁCH LẺ THIẾT KẾ	1.69 2.18
CAO ĐỘ TỰ NHIÊN	6.75 6.75 6.75 6.51 6.52 6.51 6.50 6.51 6.56 6.56 6.66 6.66 6.66
KHOẢNG CÁCH MIA	4.00 4.30 0.01 1.69 0.20 0.52 1.46 0.03 2.16 0.05 1.58 4.00

CỌC: CT17
KM0+046.82

B mặt : 2.21 m
L bù vênh BTN : 2.21 m
Bù vênh BTN : 0.00 m2

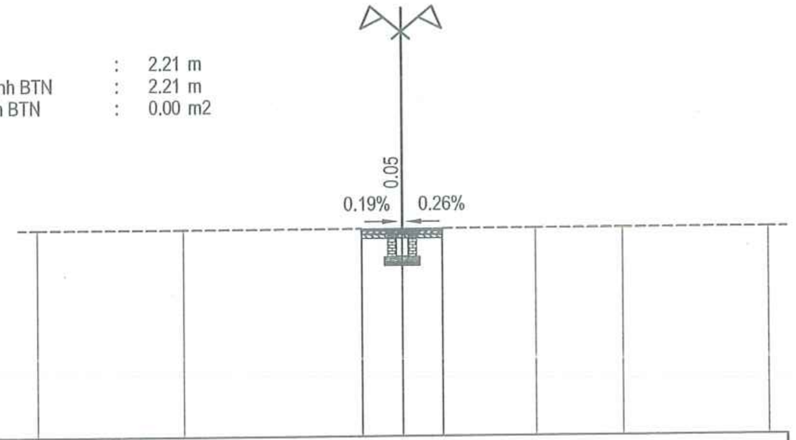

MSS: 1.00

CAO ĐỘ THIẾT KẾ	6.59 6.64 6.64 6.64 6.59
KHOẢNG CÁCH LẺ THIẾT KẾ	1.11 1.10
CAO ĐỘ TỰ NHIÊN	6.65 6.65 6.65 6.59 6.59 6.59 6.66 6.66 6.66 6.66
KHOẢNG CÁCH MIA	4.00 4.88 0.01 1.11 1.10 0.01 2.51 2.38 4.00

CÔNG TY CỔ PHẦN TƯ VẤN VÀ ĐẦU TƯ BẮC DƯƠNG
THẨM TRA
Theo Văn bản số 26-1/2026/BCTT
ngày 31 tháng 3 năm 2026
Chủ trì bộ môn ký tên:
Đặng văn Tuyển

UBND PHƯỜNG KHƯƠNG ĐÌNH
PHÒNG KINH TẾ, HẠ TẦNG VÀ ĐÔ THỊ
THẨM ĐỊNH
Theo Văn bản số: 151/KTHT&ĐT
Ngày 04 tháng 4 năm 2026
Ký tên:
Lê Công Trường

BAN QUẢN LÝ DỰ ÁN ĐẦU TƯ - HẠ TẦNG PHƯỜNG KHƯƠNG ĐÌNH
PHÊ DUYỆT
Theo Quyết định số: 634/QĐ-UBND
Ngày 04 tháng 4 năm 2026
Ký tên:
Vũ Thanh Nghị

UỶ BAN NHÂN DÂN PHƯỜNG KHƯƠNG ĐÌNH BAN QUẢN LÝ DỰ ÁN ĐẦU TƯ - HẠ TẦNG PHƯỜNG KHƯƠNG ĐÌNH ĐƠN VỊ TƯ VẤN: CÔNG TY CỔ PHẦN ĐẦU TƯ HOÀNG PHÁT T&T	DỰ ÁN: CẢI TẠO ĐƯỜNG VÀ THOÁT NƯỚC NGÕ 105, 129 ĐƯỜNG NGUYỄN TRÃI, PHƯỜNG KHƯƠNG ĐÌNH BƯỚC: BÁO CÁO KINH TẾ KỸ THUẬT	THỰC HIỆN: PHẠM THỊ LƯƠNG CHỦ TRÌ THIẾT KẾ: LÊ DUY TÙNG CHỦ NHIỆM DỰ ÁN: PHẠM TRỌNG QUỲNH	HÀ NỘI, THÁNG 04 NĂM 2026 CÔNG TY CỔ PHẦN ĐẦU TƯ HOÀNG PHÁT T&T GIÁM ĐỐC NGUYỄN MẠNH TÚ

TRẮC NGANG THIẾT KẾ TUYẾN 17			
TỶ LỆ BẢN VẼ:	1/200	BẢN VẼ SỐ:	TN-T17-2
LẦN XUẤT BẢN:	01	MÃ SỐ SẢN PHẨM:	TVHP.1.2026

UBND PHƯỜNG KHƯƠNG ĐÌNH
PHÒNG KINH TẾ, HẠ TẦNG VÀ ĐÔ THỊ
THẨM ĐỊNH
Theo Văn bản số: 151 / KTHT&ĐT
Ngày 04 tháng 4 năm 2026
Ký tên:
Lê Công Trường

CÔNG TY CỔ PHẦN TƯ VẤN VÀ ĐẦU TƯ BẮC DƯƠNG
THẨM TRA
Theo Văn bản số 26.1.1.2026/BCTT
ngày 31 tháng 3 năm 2026
Chủ trì bộ môn ký tên:
Đặng văn Tuyển

Bảng tổng hợp khối lượng : T17

Tên cọc	K.Cách lẻ	Diện tích			DT trung bình			Khối lượng		
		B mặt	L bù vênh BTN	Bù vênh BTN	B mặt	L bù vênh BTN	Bù vênh BTN	B mặt	L bù vênh BTN	Bù vênh BTN
DT17										
	1,75				1,35	1,35	0,01	2,36	2,36	0,01
1A		2,70	2,70	0,01						
	12,59				2,95	2,95	0,03	37,14	37,14	0,44
1		3,20	3,20	0,06						
	4,93				2,49	2,49	0,04	12,28	12,28	0,22
D1		1,78	1,78	0,03						
	8,43				1,43	1,43	0,03	12,01	12,01	0,21
D2		1,07	1,07	0,02						
	11,02				2,47	2,47	0,05	27,22	27,22	0,50
D3		3,87	3,87	0,07						
	8,09				3,04	3,04	0,04	24,59	24,59	0,28
CT17		2,21	2,21	0,00						
							Tổng	115,60	115,60	1,66

BAN QUẢN LÝ DỰ ÁN ĐẦU TƯ - HẠ TẦNG PHƯỜNG KHƯƠNG ĐÌNH
PHÊ DUYỆT
Theo Quyết định số: 634/QĐ-UBND
Ngày 04 tháng 4 năm 2026
Ký tên:
Vũ Thanh Nghị

UỶ BAN NHÂN DÂN PHƯỜNG KHƯƠNG ĐÌNH BAN QUẢN LÝ DỰ ÁN ĐẦU TƯ - HẠ TẦNG PHƯỜNG KHƯƠNG ĐÌNH	DỰ ÁN: CẢI TẠO ĐƯỜNG VÀ THOÁT NƯỚC NGÕ 105, 129 ĐƯỜNG NGUYỄN TRÃI, PHƯỜNG KHƯƠNG ĐÌNH	THỰC HIỆN	PHẠM THỊ LƯƠNG	HÀ NỘI, THÁNG 04 NĂM 2026 CÔNG TY CỔ PHẦN ĐẦU TƯ HOÀNG PHÁT T&T GIÁM ĐỐC	BẢNG KHỐI LƯỢNG TUYẾN 17	
ĐƠN VỊ TƯ VẤN: CÔNG TY CỔ PHẦN ĐẦU TƯ HOÀNG PHÁT T&T	BƯỚC: BÁO CÁO KINH TẾ KỸ THUẬT	CHỦ TRÌ THIẾT KẾ	LÊ DUY TÙNG	NGUYỄN MẠNH TÚ	TỶ LỆ BẢN VẼ: NBV	BẢN VẼ SỐ: KL-T17
		CHỦ NHIỆM DỰ ÁN	PHẠM TRỌNG QUỲNH		LẦN XUẤT BẢN: 01	MÃ SỐ SẢN PHẨM: TVHP.1.2026

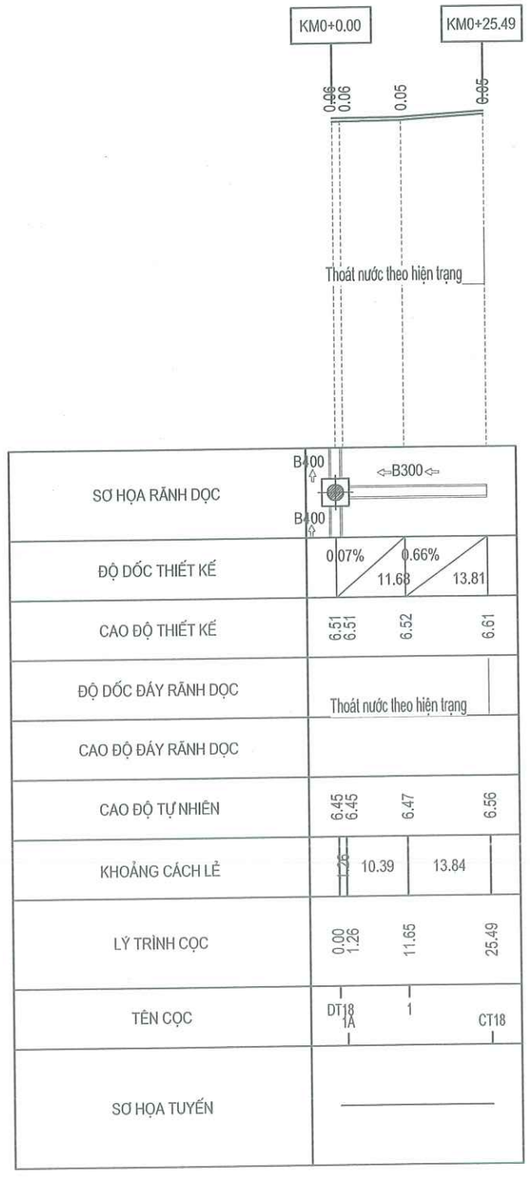

CÔNG TY CỔ PHẦN TƯ VẤN VÀ ĐẦU TƯ BẮC DƯƠNG
THẨM TRA
Theo Văn bản số: 26.1 / 2026/BCTT
ngày 31 tháng 3 năm 2026
Chủ trì bộ môn ký tên:
Đặng văn Tuyển

UBND PHƯỜNG KHƯƠNG ĐÌNH
PHÒNG KINH TẾ, HẠ TẦNG VÀ ĐÔ THỊ
THẨM ĐỊNH
Theo Văn bản số: 151 / KTHT&ĐT
Ngày 04 tháng 4 năm 2026
Ký tên:
Lê Công Trường

BAN QUẢN LÝ DỰ ÁN ĐẦU TƯ - HẠ TẦNG PHƯỜNG KHƯƠNG ĐÌNH
PHÊ DUYỆT
Theo Quyết định số: 634 / QĐ-UBND
Ngày 04 tháng 4 năm 2026
Ký tên:
Vũ Thanh Nghị

UỶ BAN NHÂN DÂN PHƯỜNG KHƯƠNG ĐÌNH BAN QUẢN LÝ DỰ ÁN ĐẦU TƯ - HẠ TẦNG PHƯỜNG KHƯƠNG ĐÌNH ĐƠN VỊ TƯ VẤN: CÔNG TY CỔ PHẦN ĐẦU TƯ HOÀNG PHÁT T&T	DỰ ÁN: CẢI TẠO ĐƯỜNG VÀ THOÁT NƯỚC NGÕ 105, 129 ĐƯỜNG NGUYỄN TRÃI, PHƯỜNG KHƯƠNG ĐÌNH BƯỚC: BÁO CÁO KINH TẾ KỸ THUẬT	THỰC HIỆN	PHẠM THỊ LƯƠNG		HÀ NỘI, THÁNG 04 NĂM 2026 CÔNG TY CỔ PHẦN ĐẦU TƯ HOÀNG PHÁT T&T GIÁM ĐỐC NGUYỄN MẠNH TÚ	TRẮC DỌC THIẾT KẾ TUYẾN18
		CHỦ TRÌ THIẾT KẾ	LÊ DUY TÙNG			TỶ LỆ BẢN VẼ: 1/1000; 1/1000 / BẢN VẼ SỐ: 01.01
		CHỦ NHIỆM DỰ ÁN	PHẠM TRỌNG QUỲNH			LẦN XUẤT BẢN: 01 / MÃ SỐ SẢN PHẨM: TVHP.1.2026

CỌC: DT18
KM0+000.00

B mặt : 0.00 m
L bù vênh BTN : 0.00 m
Bù vênh BTN : 0.00 m2

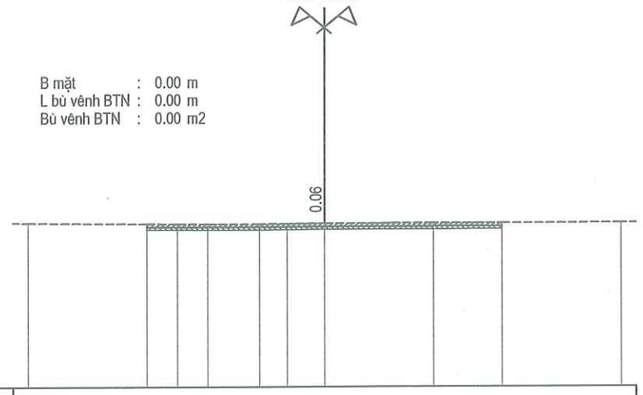

MSS: 1.00

CAO ĐỘ THIẾT KẾ												
KHOẢNG CÁCH LỀ THIẾT KẾ												
CAO ĐỘ TỰ NHIÊN	6.48	6.45	6.44	6.44	6.43	6.44	6.45	6.45	6.46	6.46		
KHOẢNG CÁCH MIA	4.00	1.02	1.03	1.76	0.92	1.26	3.69	2.31	4.00			

CỌC: 1A
KM0+001.26

B mặt : 1.42 m
L bù vênh BTN : 0.00 m
Bù vênh BTN : 0.00 m2

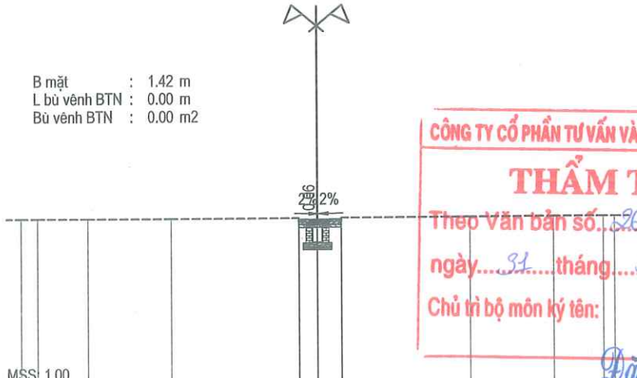

MSS: 1.00

CAO ĐỘ THIẾT KẾ	6.45	6.52	6.51	6.53	6.45													
KHOẢNG CÁCH LỀ THIẾT KẾ	0.62	0.80																
CAO ĐỘ TỰ NHIÊN	6.57	6.57	6.57	6.57	6.57	6.45	6.45	6.58	6.58	6.58	6.58	6.58	6.58					
KHOẢNG CÁCH MIA	0.56	1.69	2.81	4.31	0.81	0.62	0.80	0.81	4.31	2.81	1.69	1.38						

CÔNG TY CỔ PHẦN TƯ VẤN VÀ ĐẦU TƯ BẮC DƯƠNG
THẨM TRA
Theo Văn bản số: 526.1 / 2026/BCTT
ngày 31 tháng 3 năm 2026
Chủ trì bộ môn ký tên:
Đặng văn Tuyển

CỌC: 1
KM0+011.65

B mặt : 1.73 m
L bù vênh BTN : 0.00 m
Bù vênh BTN : 0.00 m2

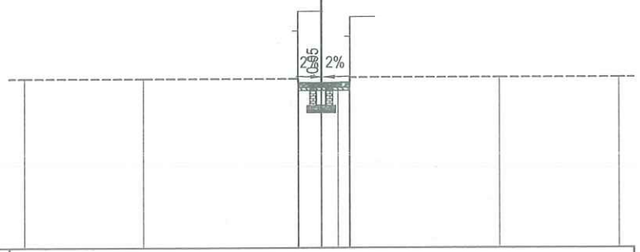

MSS: 1.00

CAO ĐỘ THIẾT KẾ	6.47	6.53	6.52	6.54	6.47													
KHOẢNG CÁCH LỀ THIẾT KẾ	0.77	0.96																
CAO ĐỘ TỰ NHIÊN	6.66	6.66	6.66	6.47	6.47	6.47	6.47	6.70	6.70	6.70								
KHOẢNG CÁCH MIA	4.00	5.21	0.92	0.77	0.57	0.49	0.91	5.02	4.00									

CỌC: CT18
KM0+025.49

B mặt : 1.27 m
L bù vênh BTN : 0.00 m
Bù vênh BTN : 0.00 m2

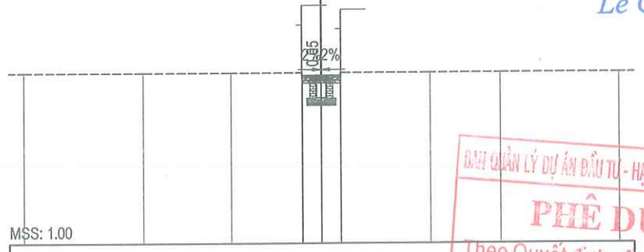

MSS: 1.00

CAO ĐỘ THIẾT KẾ	6.56	6.62	6.61	6.62	6.56													
KHOẢNG CÁCH LỀ THIẾT KẾ	0.64	0.64																
CAO ĐỘ TỰ NHIÊN	6.70	6.70	6.70	6.70	6.56	6.56	6.56	6.70	6.70	6.70	6.70							
KHOẢNG CÁCH MIA	4.00	2.96	2.39	0.92	0.64	0.64	0.91	2.98	2.37	4.00								

UBND PHƯỜNG KHƯƠNG ĐÌNH
PHÒNG KINH TẾ, HẠ TẦNG VÀ ĐÔ THỊ
THẨM ĐỊNH
Theo Văn bản số: 151 / KTHT&ĐT
Ngày 04 tháng 4 năm 2026
Ký tên:
Lê Công Trường

BAN QUẢN LÝ DỰ ÁN ĐẦU TƯ - HẠ TẦNG PHƯỜNG KHƯƠNG ĐÌNH
PHÊ DUYỆT
Theo Quyết định số: 634/QĐ-UBND
Ngày 04 tháng 4 năm 2026
Ký tên:
Vũ Thanh Nghị

UỶ BAN NHÂN DÂN PHƯỜNG KHƯƠNG ĐÌNH **BAN QUẢN LÝ DỰ ÁN ĐẦU TƯ - HẠ TẦNG PHƯỜNG KHƯƠNG ĐÌNH**	**DỰ ÁN: CẢI TẠO ĐƯỜNG VÀ THOÁT NƯỚC NGÕ 105, 129 ĐƯỜNG NGUYỄN TRÃI, PHƯỜNG KHƯƠNG ĐÌNH**	THỰC HIỆN	PHẠM THỊ LƯƠNG	HÀ NỘI, THÁNG 04 NĂM 2026 CÔNG TY CỔ PHẦN ĐẦU TƯ HOÀNG PHÁT T&T GIÁM ĐỐC NGUYỄN MẠNH TÚ	TRẮC NGANG THIẾT KẾ TUYẾN 18
ĐƠN VỊ TƯ VẤN: **CÔNG TY CỔ PHẦN ĐẦU TƯ HOÀNG PHÁT T&T**	BƯỚC: BÁO CÁO KINH TẾ KỸ THUẬT	CHỦ TRÌ THIẾT KẾ	LÊ DUY TÙNG		TỶ LỆ BẢN VẼ: 1/200 — BẢN VẼ SỐ: TN-T18-1
		CHỦ NHIỆM DỰ ÁN	PHẠM TRỌNG QUỲNH		LẦN XUẤT BẢN: 01 — MÃ SỐ SẢN PHẨM: TVHP.1.2026

UBND PHƯỜNG KHƯƠNG ĐÌNH
PHÒNG KINH TẾ, HẠ TẦNG VÀ ĐÔ THỊ
THẨM ĐỊNH
Theo Văn bản số: ....151..../ KTHT&ĐT
Ngày ...04... tháng ...4..... năm 2026..
Ký tên:
Lê Công Trường

CÔNG TY CỔ PHẦN TƯ VẤN VÀ ĐẦU TƯ BẮC DƯƠNG
THẨM TRA
Theo Văn bản số...26.1./.2026/BCTT
ngày.....31.....tháng...3.....năm 20.26
Chủ trì bộ môn ký tên:
Đặng văn Tuyển

Bảng tổng hợp khối lượng : T18

Tên cọc	K.Cách lẻ	Diện tích			DT trung bình			Khối lượng		
		B mặt	L bù vênh BTN	Bù vênh BTN	B mặt	L bù vênh BTN	Bù vênh BTN	B mặt	L bù vênh BTN	Bù vênh BTN
DT18		0,00	0,00	0,00						
	1,26				0,71	0,00	0,00	0,89	0,00	0,00
1A		1,42	0,00	0,00						
	10,39				1,58	0,00	0,00	16,36	0,00	0,00
1		1,73	0,00	0,00						
	13,84				1,50	0,00	0,00	20,76	0,00	0,00
CT18		1,27	0,00	0,00						
							Tổng	38,02	0,00	0,00

BAN QUẢN LÝ DỰ ÁN ĐẦU TƯ - HẠ TẦNG PHƯỜNG KHƯƠNG ĐÌNH
PHÊ DUYỆT
Theo Quyết định số: 634./QĐ-UBND.
Ngày ...04... tháng ...4.... năm 2026..
Ký tên:
Vũ Thanh Nghị

UỶ BAN NHÂN DÂN PHƯỜNG KHƯƠNG ĐÌNH **BAN QUẢN LÝ DỰ ÁN ĐẦU TƯ - HẠ TẦNG PHƯỜNG KHƯƠNG ĐÌNH**	**DỰ ÁN: CẢI TẠO ĐƯỜNG VÀ THOÁT NƯỚC NGÕ 105, 129 ĐƯỜNG NGUYỄN TRÃI, PHƯỜNG KHƯƠNG ĐÌNH**	THỰC HIỆN	PHẠM THỊ LƯƠNG		HÀ NỘI, THÁNG 04 NĂM 2026 CÔNG TY CỔ PHẦN ĐẦU TƯ HOÀNG PHÁT T&T GIÁM ĐỐC NGUYỄN MẠNH TÚ	BẢNG KHỐI LƯỢNG TUYẾN 18
ĐƠN VỊ TƯ VẤN: **CÔNG TY CỔ PHẦN ĐẦU TƯ HOÀNG PHÁT T&T**	BƯỚC: BÁO CÁO KINH TẾ KỸ THUẬT	CHỦ TRÌ THIẾT KẾ	LÊ DUY TÙNG			TỶ LỆ BẢN VẼ: NBV / BẢN VẼ SỐ: KL-T18
		CHỦ NHIỆM DỰ ÁN	PHẠM TRỌNG QUỲNH			LẦN XUẤT BẢN: 01 / MÃ SỐ SẢN PHẨM: TVHP.1.2026

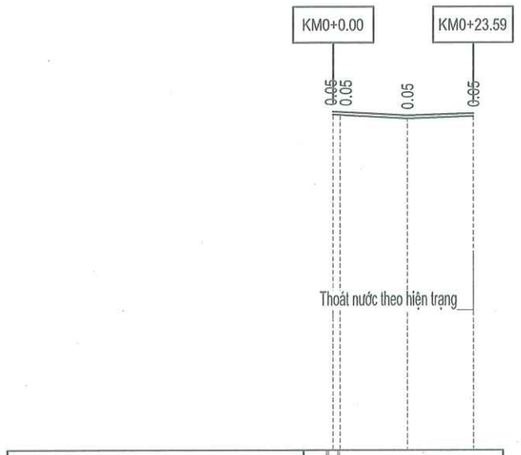

SƠ HỌA RÃNH DỌC	B300 B300 B300		
ĐỘ DỐC THIẾT KẾ	12.52	0.58 84%	11.07
CAO ĐỘ THIẾT KẾ	6.66 6.66	6.60	6.63
ĐỘ DỐC ĐÁY RÃNH DỌC	Thoát nước theo hiện trạng		
CAO ĐỘ ĐÁY RÃNH DỌC			
CAO ĐỘ TỰ NHIÊN	6.61 6.61	6.55	6.58
KHOẢNG CÁCH LẺ	1.19 11.32	11.08	
LÝ TRÌNH CỌC	0.00 1.19	12.51	23.59
TÊN CỌC	DT19 1A	1	CT19
SƠ HỌA TUYẾN			

CÔNG TY CỔ PHẦN TƯ VẤN VÀ ĐẦU TƯ BẮC DƯƠNG
THẨM TRA
Theo Văn bản số: 26.1./2026/BCT
ngày 31 tháng 3 năm 2026
Chủ trì bộ môn ký tên:
Đặng văn Tuyển

UBND PHƯỜNG KHƯƠNG ĐÌNH
PHÒNG KINH TẾ, HẠ TẦNG VÀ ĐÔ THỊ
THẨM ĐỊNH
Theo Văn bản số: 151 / KTHT&ĐT
Ngày 04 tháng 4 năm 2026
Ký tên:
Lê Công Trường

BAN QUẢN LÝ DỰ ÁN ĐẦU TƯ - HẠ TẦNG PHƯỜNG KHƯƠNG ĐÌNH
PHÊ DUYỆT
Theo Quyết định số: 634 / QĐ-UBND
Ngày 04 tháng 4 năm 2026
Ký tên:
Vũ Thanh Nghị

UỶ BAN NHÂN DÂN PHƯỜNG KHƯƠNG ĐÌNH BAN QUẢN LÝ DỰ ÁN ĐẦU TƯ - HẠ TẦNG PHƯỜNG KHƯƠNG ĐÌNH	DỰ ÁN: CẢI TẠO ĐƯỜNG VÀ THOÁT NƯỚC NGÕ 105, 129 ĐƯỜNG NGUYỄN TRÃI, PHƯỜNG KHƯƠNG ĐÌNH	THỰC HIỆN	PHẠM THỊ LƯƠNG		HÀ NỘI, THÁNG 04 NĂM 2026 CÔNG TY CỔ PHẦN ĐẦU TƯ HOÀNG PHÁT T&T GIÁM ĐỐC	TRẮC DỌC THIẾT KẾ TUYẾN19
ĐƠN VỊ TƯ VẤN: CÔNG TY CỔ PHẦN ĐẦU TƯ HOÀNG PHÁT T&T	BƯỚC: BÁO CÁO KINH TẾ KỸ THUẬT	CHỦ TRÌ THIẾT KẾ	LÊ DUY TÙNG		NGUYỄN MẠNH TÚ	TỶ LỆ BẢN VẼ: 1/1000; 1/1000 — BẢN VẼ SỐ: 01/01
		CHỦ NHIỆM DỰ ÁN	PHẠM TRỌNG QUỲNH			LẦN XUẤT BẢN: 01 — MÃ SỐ SẢN PHẨM: TVHP.1.2026

CỌC: DT19
KM0+000.00

B mặt : 0.00 m
L bù vênh BTN : 0.00 m
Bù vênh BTN : 0.00 m2

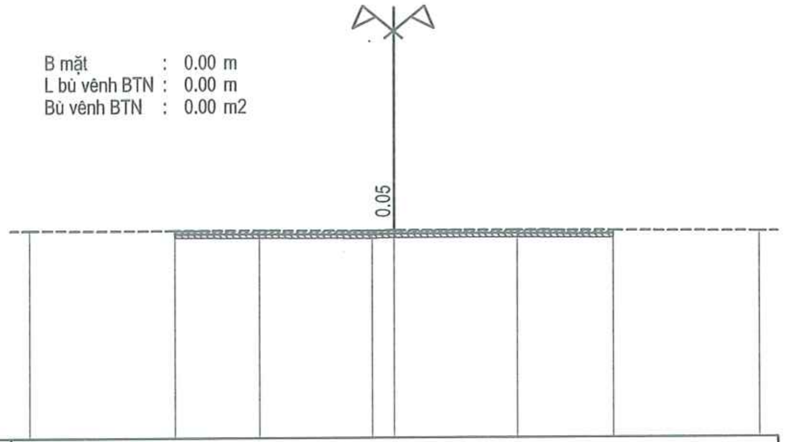

MSS: 1.00

CAO ĐỘ THIẾT KẾ	
KHOẢNG CÁCH LẺ THIẾT KẾ	
CAO ĐỘ TỰ NHIÊN	6.62 6.62 6.62 6.60 6.61 6.61 6.60 6.57
KHOẢNG CÁCH MIA	4.00 2.33 3.08 0.59 3.37 2.63 4.00

CỌC: 1A
KM0+001.19

B mặt : 1.82 m
L bù vênh BTN : 0.00 m
Bù vênh BTN : 0.00 m2

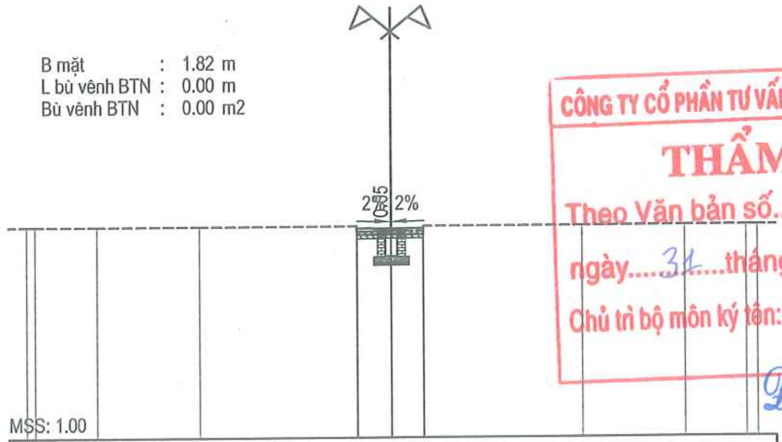

MSS: 1.00

CAO ĐỘ THIẾT KẾ	6.59 6.68 6.66 6.67 6.60
KHOẢNG CÁCH LẺ THIẾT KẾ	0.95 0.87
CAO ĐỘ TỰ NHIÊN	6.73 6.73 6.73 6.73 6.73 6.59 6.61 6.60 6.73 6.73 6.73 6.73 6.73
KHOẢNG CÁCH MIA	0.23 1.69 2.81 4.31 0.01 0.95 0.87 0.01 4.31 2.81 1.69 0.31

CÔNG TY CỔ PHẦN TƯ VẤN VÀ ĐẦU TƯ BẮC DƯƠNG
THẨM TRA
Theo Văn bản số: 26.1/2026/BCTT
ngày 31 tháng 3 năm 2026
Chủ trì bộ môn ký tên:
Đặng văn Tuyển

CỌC: 1
KM0+012.51

B mặt : 2.23 m
L bù vênh BTN : 0.00 m
Bù vênh BTN : 0.00 m2

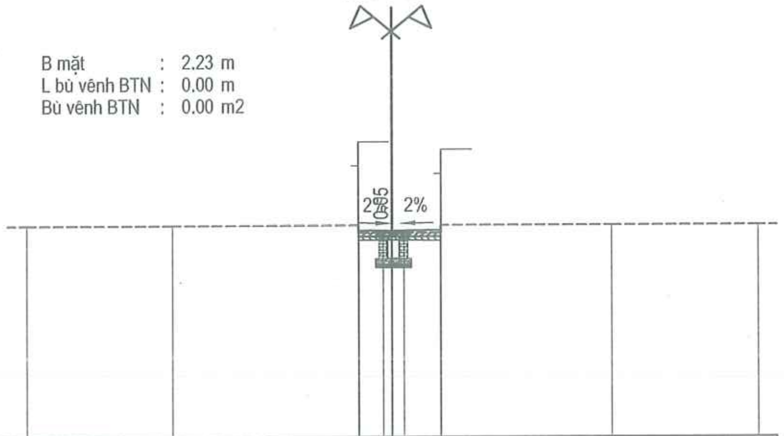

MSS: 1.00

CAO ĐỘ THIẾT KẾ	6.55 6.61 6.60 6.62 6.54
KHOẢNG CÁCH LẺ THIẾT KẾ	0.89 1.33
CAO ĐỘ TỰ NHIÊN	6.75 6.75 6.75 6.54 6.54 6.55 6.55 6.54 6.75 6.75 6.75
KHOẢNG CÁCH MIA	4.00 5.09 0.01 0.87 1.23 1.33 1.01 0.01 4.65 4.00

CỌC: CT19
KM0+023.59

B mặt : 2.20 m
L bù vênh BTN : 0.00 m
Bù vênh BTN : 0.00 m2

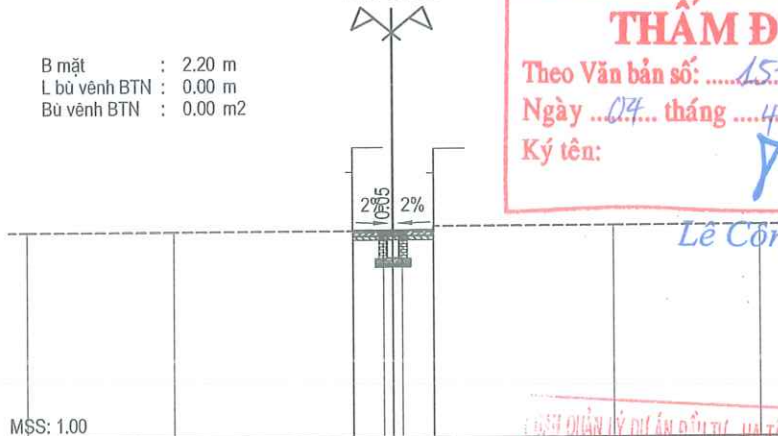

MSS: 1.00

CAO ĐỘ THIẾT KẾ	6.58 6.65 6.63 6.65 6.58
KHOẢNG CÁCH LẺ THIẾT KẾ	1.10 1.10
CAO ĐỘ TỰ NHIÊN	6.62 6.62 6.62 6.58 6.58 6.58 6.59 6.58 6.75 6.75 6.75
KHOẢNG CÁCH MIA	4.00 4.89 0.01 0.84 1.25 1.25 0.85 0.01 4.89 4.00

UBND PHƯỜNG KHƯƠNG ĐÌNH
PHÒNG KINH TẾ, HẠ TẦNG VÀ ĐÔ THỊ
THẨM ĐỊNH
Theo Văn bản số: 151/KTHT&ĐT
Ngày 04 tháng 4 năm 2026
Ký tên:
Lê Công Trường

BAN QUẢN LÝ DỰ ÁN ĐẦU TƯ - HẠ TẦNG PHƯỜNG KHƯƠNG ĐÌNH
PHÊ DUYỆT
Theo Quyết định số: 6341/QĐ-UBND
Ngày 04 tháng 4 năm 2026
Ký tên:
Vũ Thanh Nghị

UỶ BAN NHÂN DÂN PHƯỜNG KHƯƠNG ĐÌNH BAN QUẢN LÝ DỰ ÁN ĐẦU TƯ - HẠ TẦNG PHƯỜNG KHƯƠNG ĐÌNH	DỰ ÁN: CẢI TẠO ĐƯỜNG VÀ THOÁT NƯỚC NGÕ 105, 129 ĐƯỜNG NGUYỄN TRÃI, PHƯỜNG KHƯƠNG ĐÌNH	THỰC HIỆN	PHẠM THỊ LƯƠNG	HÀ NỘI, THÁNG 04 NĂM 2026 CÔNG TY CỔ PHẦN ĐẦU TƯ HOÀNG PHÁT T&T GIÁM ĐỐC NGUYỄN MẠNH TÚ
		CHỦ TRÌ THIẾT KẾ	LÊ DUY TÙNG	
ĐƠN VỊ TƯ VẤN: CÔNG TY CỔ PHẦN ĐẦU TƯ HOÀNG PHÁT T&T	BƯỚC: BÁO CÁO KINH TẾ KỸ THUẬT	CHỦ NHIỆM DỰ ÁN	PHẠM TRỌNG QUỲNH	

TRẮC NGANG THIẾT KẾ TUYẾN 19

TỶ LỆ BẢN VẼ:	1/200	BẢN VẼ SỐ:	TN-T19-1
LẦN XUẤT BẢN:	01	MÃ SỐ SẢN PHẨM: TVHP.1.2026	

UBND PHƯỜNG KHƯƠNG ĐÌNH
PHÒNG KINH TẾ, HẠ TẦNG VÀ ĐÔ THỊ
THẨM ĐỊNH
Theo Văn bản số: 151 / KTHT&ĐT
Ngày 04 tháng 4 năm 2026.
Ký tên:
Lê Công Trường

CÔNG TY CỔ PHẦN TƯ VẤN VÀ ĐẦU TƯ BẮC ĐƯƠNG
THẨM TRA
Theo Văn bản số 26.1 / 2026 / BCTT
ngày 31 tháng 3 năm 2026
Chủ trì bộ môn ký tên:
Đặng văn Tuyển

Bảng tổng hợp khối lượng : T19										
Tên cọc	K.Cách lẻ	Diện tích			DT trung bình			Khối lượng		
		B mặt	L bù vênh BTN	Bù vênh BTN	B mặt	L bù vênh BTN	Bù vênh BTN	B mặt	L bù vênh BTN	Bù vênh BTN
DT19		0,00	0,00	0,00						
	1,19				0,91	0,00	0,00	1,08	0,00	0,00
1A		1,82	0,00	0,00						
	11,32				2,02	0,00	0,00	22,92	0,00	0,00
1		2,23	0,00	0,00						
	11,08				2,21	0,00	0,00	24,54	0,00	0,00
CT19		2,20	0,00	0,00						
							Tổng	48,55	0,00	0,00

BAN QUẢN LÝ DỰ ÁN ĐẦU TƯ - HẠ TẦNG PHƯỜNG KHƯƠNG ĐÌNH
PHÊ DUYỆT
Theo Quyết định số: 634 / QĐ-UBND
Ngày 04 tháng 4 năm 2026
Ký tên:
Vũ Thanh Nghị

UỶ BAN NHÂN DÂN PHƯỜNG KHƯƠNG ĐÌNH **BAN QUẢN LÝ DỰ ÁN ĐẦU TƯ - HẠ TẦNG PHƯỜNG KHƯƠNG ĐÌNH**	**DỰ ÁN: CẢI TẠO ĐƯỜNG VÀ THOÁT NƯỚC NGÕ 105, 129 ĐƯỜNG NGUYỄN TRÃI, PHƯỜNG KHƯƠNG ĐÌNH**	THỰC HIỆN	PHẠM THỊ LƯƠNG		HÀ NỘI, THÁNG 04 NĂM 2026 CÔNG TY CỔ PHẦN ĐẦU TƯ HOÀNG PHÁT T&T GIÁM ĐỐC NGUYỄN MẠNH TÚ	BẢNG KHỐI LƯỢNG TUYẾN 19
ĐƠN VỊ TƯ VẤN: **CÔNG TY CỔ PHẦN ĐẦU TƯ HOÀNG PHÁT T&T**	BƯỚC: BÁO CÁO KINH TẾ KỸ THUẬT	CHỦ TRÌ THIẾT KẾ	LÊ DUY TÙNG			TỶ LỆ BẢN VẼ: NBV / BẢN VẼ SỐ: KL-T19
		CHỦ NHIỆM DỰ ÁN	PHẠM TRỌNG QUỲNH			LẦN XUẤT BẢN: 01 / MÃ SỐ SẢN PHẨM: TVHP.1.2026

UBND PHƯỜNG KHƯƠNG ĐÌNH
PHÒNG KINH TẾ, HẠ TẦNG VÀ ĐÔ THỊ
THẨM ĐỊNH
Theo Văn bản số: ...151..../ KTHT&ĐT
Ngày ...04.. tháng ....4.... năm 20.26
Ký tên:
Lê Công Trường

CÔNG TY CỔ PHẦN TƯ VẤN VÀ ĐẦU TƯ BẮC DƯƠNG
THẨM TRA
Theo Văn bản số..26.1 / 2026/BCTT
ngày...31.....tháng....3....năm 2026
Chủ trì bộ môn ký tên:
Đặng văn Tuyến

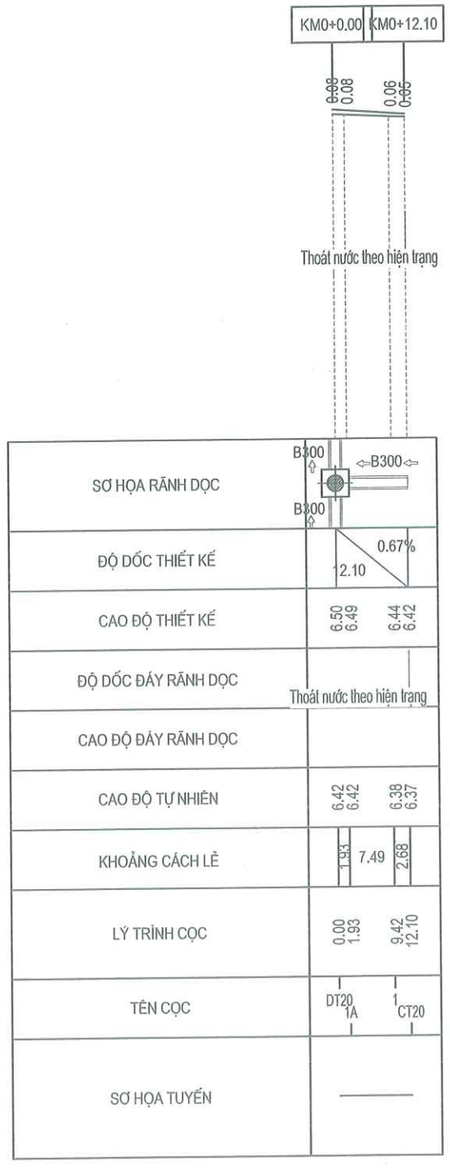

BAN QUẢN LÝ DỰ ÁN ĐẦU TƯ - HẠ TẦNG PHƯỜNG KHƯƠNG ĐÌNH
PHÊ DUYỆT
Theo Quyết định số: 634 / QĐ-UBND
Ngày ...04.. tháng ...4..... năm 2026
Ký tên:
Vũ Thanh Nghị

UỶ BAN NHÂN DÂN PHƯỜNG KHƯƠNG ĐÌNH **BAN QUẢN LÝ DỰ ÁN ĐẦU TƯ - HẠ TẦNG PHƯỜNG KHƯƠNG ĐÌNH**	**DỰ ÁN: CẢI TẠO ĐƯỜNG VÀ THOÁT NƯỚC NGÕ 105, 129 ĐƯỜNG NGUYỄN TRÃI, PHƯỜNG KHƯƠNG ĐÌNH**	THỰC HIỆN	PHẠM THỊ LƯƠNG		HÀ NỘI, THÁNG 04 NĂM 2026 CÔNG TY CỔ PHẦN ĐẦU TƯ HOÀNG PHÁT T&T GIÁM ĐỐC NGUYỄN MẠNH TÚ	TRẮC DỌC THIẾT KẾ TUYẾN20
ĐƠN VỊ TƯ VẤN: **CÔNG TY CỔ PHẦN ĐẦU TƯ HOÀNG PHÁT T&T**	BƯỚC: BÁO CÁO KINH TẾ KỸ THUẬT	CHỦ TRÌ THIẾT KẾ	LÊ DUY TÙNG			TỶ LỆ BẢN VẼ: 1/1000; 1/1000 — BẢN VẼ SỐ: 01/01
		CHỦ NHIỆM DỰ ÁN	PHẠM TRỌNG QUỲNH			LẦN XUẤT BẢN: 01 — MÃ SỐ SẢN PHẨM: TVHP.1.2026

CỌC: DT20
KM0+000.00

B mặt : 0.00 m
L bù vênh BTN : 0.00 m
Bù vênh BTN : 0.00 m2

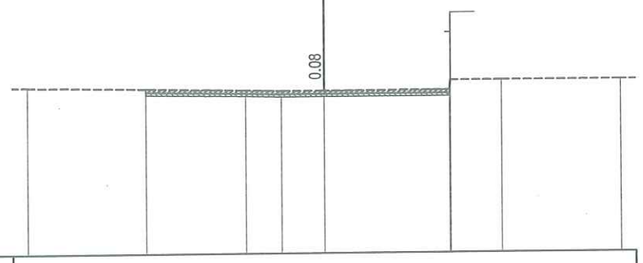

MSS: 1.00

CAO ĐỘ THIẾT KẾ									
KHOẢNG CÁCH LỀ THIẾT KẾ									
CAO ĐỘ TỰ NHIÊN	6.58	6.51	6.45	6.42	6.42	6.43 6.75	6.75	6.75	
KHOẢNG CÁCH MIA	4.00	3.37	1.20	1.44	4.23	0.69	1.75	4.00	

CỌC: 1A
KM0+001.93

B mặt : 2.22 m
L bù vênh BTN : 2.22 m
Bù vênh BTN : 0.08 m2

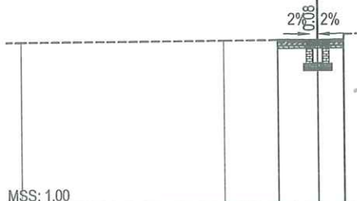

MSS: 1.00

				6.42 6.52	6.49	6.51 6.42			
				1.35	0.87				
6.50	6.50	6.50 6.42	6.42	6.42 6.69	6.74		6.81		
6.83	1.81	0.31 1.35	0.87	0.32	3.64	5.47			

CÔNG TY CỔ PHẦN TƯ VẤN VÀ ĐẦU TƯ BẮC DƯƠNG
THẨM TRA
Theo Văn bản số 26.1./2026/BCKT
ngày 31 tháng 3 năm 2026
Chủ trì bộ môn ký tên:
Đặng văn Tuyển

UBND PHƯỜNG KHƯƠNG ĐÌNH
PHÒNG KINH TẾ, HẠ TẦNG VÀ ĐÔ THỊ
THẨM ĐỊNH
Theo Văn bản số: 457 / KTHT&ĐT
Ngày 04 tháng 4 năm 2026
Ký tên:
Lê Công Trường

CỌC: 1
KM0+009.42

B mặt : 2.31 m
L bù vênh BTN : 2.31 m
Bù vênh BTN : 0.04 m2

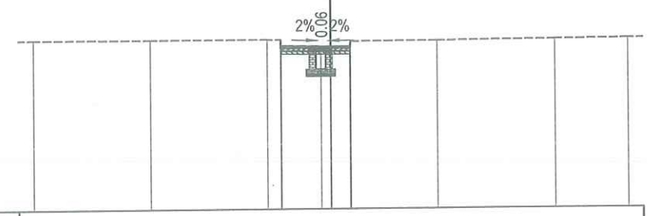

MSS: 1.00

CAO ĐỘ THIẾT KẾ				6.39 6.47	6.44 6.45 6.38				
KHOẢNG CÁCH LỀ THIẾT KẾ				1.65	0.66				
CAO ĐỘ TỰ NHIÊN	6.69	6.69	6.68 6.68 6.39	6.38 6.38 6.61		6.63		6.66	6.68
KHOẢNG CÁCH MIA	3.94	3.94	0.46 0.61 1.33	0.72 0.66 0.61	2.91	3.97		2.44	

CỌC: CT20
KM0+012.10

B mặt : 2.55 m
L bù vênh BTN : 2.55 m
Bù vênh BTN : 0.03 m2

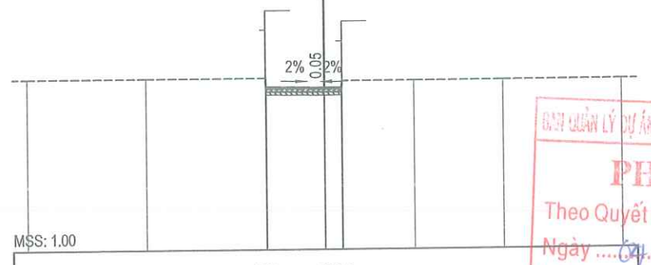

MSS: 1.00

				6.38 6.46	6.42 6.43 6.37				
				1.97	0.58				
6.75	6.75		6.75 6.38	6.37 6.37 6.66		6.66		6.66	6.66
4.00	4.02		0.61 1.97	0.58 0.61	2.42	2.99		4.00	

BAN QUẢN LÝ DỰ ÁN ĐẦU TƯ - HẠ TẦNG PHƯỜNG KHƯƠNG ĐÌNH
PHÊ DUYỆT
Theo Quyết định số: 634 / QĐ-UBND
Ngày 04 tháng 4 năm 2026
Ký tên:
Vũ Thanh Nghị

UỶ BAN NHÂN DÂN PHƯỜNG KHƯƠNG ĐÌNH **BAN QUẢN LÝ DỰ ÁN ĐẦU TƯ - HẠ TẦNG PHƯỜNG KHƯƠNG ĐÌNH**	**DỰ ÁN: CẢI TẠO ĐƯỜNG VÀ THOÁT NƯỚC NGÕ 105, 129 ĐƯỜNG NGUYỄN TRÃI, PHƯỜNG KHƯƠNG ĐÌNH**	THỰC HIỆN	PHẠM THỊ LƯƠNG		HÀ NỘI, THÁNG 04 NĂM 2026 CÔNG TY CỔ PHẦN ĐẦU TƯ HOÀNG PHÁT T&T GIÁM ĐỐC	TRẮC NGANG THIẾT KẾ TUYẾN 20
ĐƠN VỊ TƯ VẤN: **CÔNG TY CỔ PHẦN ĐẦU TƯ HOÀNG PHÁT T&T**	BƯỚC: BÁO CÁO KINH TẾ KỸ THUẬT	CHỦ TRÌ THIẾT KẾ	LÊ DUY TÙNG		NGUYỄN MẠNH TÚ	TỶ LỆ BẢN VẼ: 1/200 — BẢN VẼ SỐ: TN-T20-1
		CHỦ NHIỆM DỰ ÁN	PHẠM TRỌNG QUỲNH			LẦN XUẤT BẢN: 01 — MÃ SỐ SẢN PHẨM: TVHP.1.2026

UBND PHƯỜNG KHƯƠNG ĐÌNH
PHÒNG KINH TẾ, HẠ TẦNG VÀ ĐÔ THỊ
THẨM ĐỊNH
Theo Văn bản số: 151 / KTHT&ĐT
Ngày 04 tháng 4 năm 2026
Ký tên:
Lê Công Trường

CÔNG TY CỔ PHẦN TƯ VẤN VÀ ĐẦU TƯ BẮC DƯƠNG
THẨM TRA
Theo Văn bản số 26.1 / 2026 / BCTT
ngày 31 tháng 3 năm 2026
Chủ trì bộ môn ký tên:
Đặng văn Tuyển

Bảng tổng hợp khối lượng : T20

Tên cọc	K.Cách lẻ	Diện tích			DT trung bình			Khối lượng		
		B mặt	L bù vênh BTN	Bù vênh BTN	B mặt	L bù vênh BTN	Bù vênh BTN	B mặt	L bù vênh BTN	Bù vênh BTN
DT20		0,00	0,00	0,00						
	1,93				1,11	1,11	0,04	2,14	2,14	0,08
1A		2,22	2,22	0,08						
	7,49				2,27	2,27	0,06	16,96	16,96	0,45
1		2,31	2,31	0,04						
	2,68				2,43	2,43	0,04	6,51	6,51	0,09
CT20		2,55	2,55	0,03						
							Tổng	25,62	25,62	0,62

BAN QUẢN LÝ DỰ ÁN ĐẦU TƯ - HẠ TẦNG PHƯỜNG KHƯƠNG ĐÌNH
PHÊ DUYỆT
Theo Quyết định số: 634 / QĐ-UBND
Ngày 04 tháng 4 năm 2026
Ký tên:
Vũ Thanh Nghị

UỶ BAN NHÂN DÂN PHƯỜNG KHƯƠNG ĐÌNH BAN QUẢN LÝ DỰ ÁN ĐẦU TƯ - HẠ TẦNG PHƯỜNG KHƯƠNG ĐÌNH	**DỰ ÁN: CẢI TẠO ĐƯỜNG VÀ THOÁT NƯỚC NGÕ 105, 129 ĐƯỜNG NGUYỄN TRÃI, PHƯỜNG KHƯƠNG ĐÌNH**	THỰC HIỆN	PHẠM THỊ LƯƠNG		HÀ NỘI, THÁNG 04 NĂM 2026 CÔNG TY CỔ PHẦN ĐẦU TƯ HOÀNG PHÁT T&T GIÁM ĐỐC	BẢNG KHỐI LƯỢNG TUYẾN 20
ĐƠN VỊ TƯ VẤN: **CÔNG TY CỔ PHẦN ĐẦU TƯ HOÀNG PHÁT T&T**	BƯỚC: BÁO CÁO KINH TẾ KỸ THUẬT	CHỦ TRÌ THIẾT KẾ	LÊ DUY TÙNG		NGUYỄN MẠNH TÚ	TỶ LỆ BẢN VẼ: NBV / BẢN VẼ SỐ: KL-T20
		CHỦ NHIỆM DỰ ÁN	PHẠM TRỌNG QUỲNH			LẦN XUẤT BẢN: 01 / MÃ SỐ SẢN PHẨM: TVHP.1.2026

UBND PHƯỜNG KHƯƠNG ĐÌNH
PHÒNG KINH TẾ, HẠ TẦNG VÀ ĐÔ THỊ
THẨM ĐỊNH
Theo Văn bản số: 151 / KTHT&ĐT
Ngày 04 tháng 4 năm 2026
Ký tên:
Lê Công Trường

CÔNG TY CỔ PHẦN TƯ VẤN VÀ ĐẦU TƯ BẮC DƯƠNG
THẨM TRA
Theo Văn bản số 26.1/2026/BQTT
ngày 31 tháng 3 năm 2026
Chủ trì bộ môn ký tên:
Đặng văn Tuyển

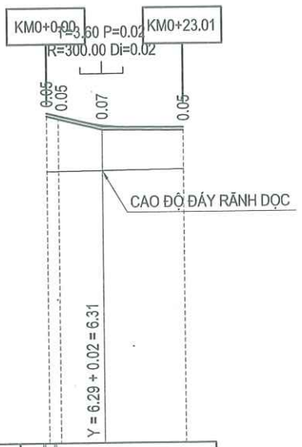

SƠ HỌA RÃNH DỌC	B300 B300 ⇦B300⇨			
ĐỘ DỐC THIẾT KẾ	9.34	2.51% 13.67	0.11%	
CAO ĐỘ THIẾT KẾ	6.52 6.47	6.31	6.27	
ĐỘ DỐC ĐÁY RÃNH DỌC	0.10% 23.01			
CAO ĐỘ ĐÁY RÃNH DỌC	5.55 5.55	5.56	5.57	
CAO ĐỘ TỰ NHIÊN	6.47 6.42	6.24	6.22	
KHOẢNG CÁCH LẺ	1.97	7.36	13.68	
LÝ TRÌNH CỌC	0.00 1.97	9.33	23.01	
TÊN CỌC	DT21	D1	CT21	
SƠ HỌA TUYẾN	A=88d33'27.8"			

BAN QUẢN LÝ DỰ ÁN ĐẦU TƯ - HẠ TẦNG PHƯỜNG KHƯƠNG ĐÌNH
PHÊ DUYỆT
Theo Quyết định số: 634/QĐ-UBND
Ngày 04 tháng 4 năm 2026
Ký tên:
Vũ Thanh Nghị

UỶ BAN NHÂN DÂN PHƯỜNG KHƯƠNG ĐÌNH **BAN QUẢN LÝ DỰ ÁN ĐẦU TƯ - HẠ TẦNG PHƯỜNG KHƯƠNG ĐÌNH**	**DỰ ÁN: CẢI TẠO ĐƯỜNG VÀ THOÁT NƯỚC NGÕ 105, 129 ĐƯỜNG NGUYỄN TRÃI, PHƯỜNG KHƯƠNG ĐÌNH**	THỰC HIỆN	PHẠM THỊ LƯƠNG		HÀ NỘI, THÁNG 04 NĂM 2026 CÔNG TY CỔ PHẦN ĐẦU TƯ HOÀNG PHÁT T&T GIÁM ĐỐC	TRẮC DỌC THIẾT KẾ TUYẾN21
ĐƠN VỊ TƯ VẤN: **CÔNG TY CỔ PHẦN ĐẦU TƯ HOÀNG PHÁT T&T**	BƯỚC: BÁO CÁO KINH TẾ KỸ THUẬT	CHỦ TRÌ THIẾT KẾ	LÊ DUY TÙNG		NGUYỄN MẠNH TÚ	TỶ LỆ BẢN VẼ: 1/1000; 1/1000 / BẢN VẼ SỐ: 01/01
		CHỦ NHIỆM DỰ ÁN	PHẠM TRỌNG QUỲNH			LẦN XUẤT BẢN: 01 / MÃ SỐ SẢN PHẨM: TVHP.1.2026

CÔNG TY CỔ PHẦN TƯ VẤN VÀ ĐẦU TƯ BẮC DƯƠNG
THẨM TRA
Theo Văn bản số 26.1/2026/BCTT
ngày 31 tháng 3 năm 2026
Chủ trì bộ môn ký tên:
Đặng văn Tuyển

CỌC: DT21
KM0+000.00

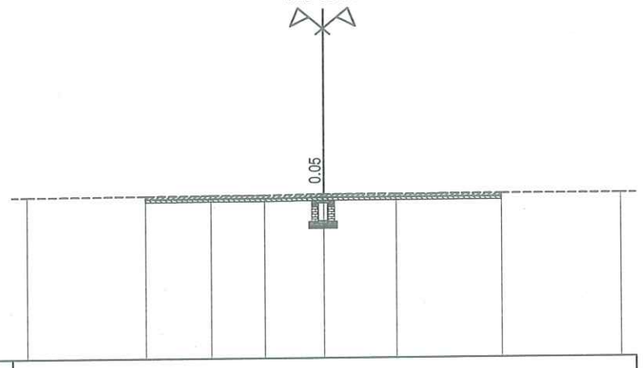

MSS: 1.00

CAO ĐỘ THIẾT KẾ								
KHOẢNG CÁCH LỀ THIẾT KẾ								
CAO ĐỘ TỰ NHIÊN	6.40	6.43	6.44	6.44	6.47	6.46	6.46	6.46
KHOẢNG CÁCH MIA	4.00	2.20	1.80	2.00	2.45	3.55	4.00	

CỌC: 1
KM0+001.97

B mặt : 2.91 m
Đào KCAD cũ : 0.20 m2

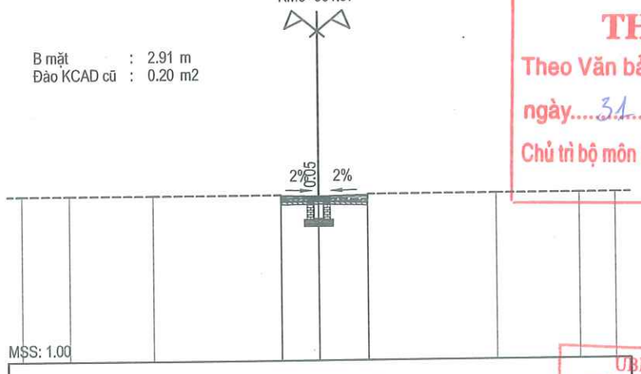

MSS: 1.00

CAO ĐỘ THIẾT KẾ								6.40 6.50	6.47	6.50 6.38						
KHOẢNG CÁCH LỀ THIẾT KẾ									1.27	1.64						
CAO ĐỘ TỰ NHIÊN	6.52	6.52		6.52			6.52 6.40	6.42	6.38 6.54			6.54		6.54 6.54		
KHOẢNG CÁCH MIA		1.60	2.81		4.31		0.01	1.27	1.64	0.01	4.31		2.81		1.23	

UBND PHƯỜNG KHƯƠNG ĐÌNH
PHÒNG KINH TẾ, HẠ TẦNG VÀ ĐÔ THỊ
THẨM ĐỊNH
Theo Văn bản số: 151 / KTHT&ĐT
Ngày 04 tháng 4 năm 2026
Ký tên:
Lê Công Trường

CỌC: D1
KM0+009.33

B mặt : 3.09 m
Đào KCAD cũ : 0.19 m2

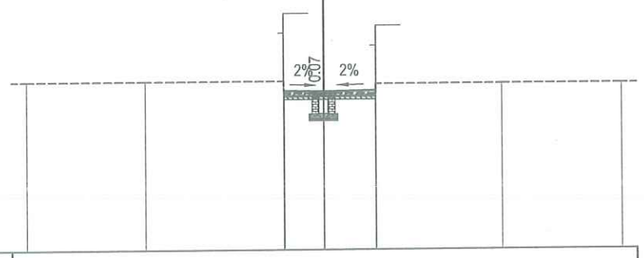

MSS: 1.00

CAO ĐỘ THIẾT KẾ								6.24 6.34	6.31	6.34 6.24						
KHOẢNG CÁCH LỀ THIẾT KẾ									1.34	1.75						
CAO ĐỘ TỰ NHIÊN	6.66		6.66			6.66 6.24	6.24	6.24 6.55			6.55			6.55		
KHOẢNG CÁCH MIA		4.00		4.65		0.02	1.34	1.75	0.01	4.24		4.00				

CỌC: CT21
KM0+023.01

B mặt : 2.02 m
Đào KCAD cũ : 0.18 m2

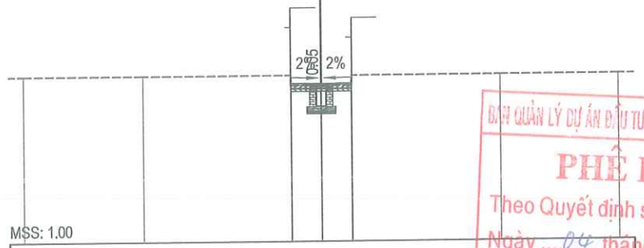

MSS: 1.00

CAO ĐỘ THIẾT KẾ								6.22 6.29	6.27	6.29 6.22						
KHOẢNG CÁCH LỀ THIẾT KẾ									1.01	1.01						
CAO ĐỘ TỰ NHIÊN	6.56		6.56			6.56 6.22	6.22	6.22 6.55			6.55			6.55		
KHOẢNG CÁCH MIA		4.00		4.98		0.01	1.01	1.01	0.02	4.98		4.00				

BAN QUẢN LÝ DỰ ÁN ĐẦU TƯ - HẠ TẦNG PHƯỜNG KHƯƠNG ĐÌNH
PHÊ DUYỆT
Theo Quyết định số: 634 / QĐ-UBND
Ngày 04 tháng 4 năm 2026
Ký tên:
Vũ Thanh Nghị

UỶ BAN NHÂN DÂN PHƯỜNG KHƯƠNG ĐÌNH **BAN QUẢN LÝ DỰ ÁN ĐẦU TƯ - HẠ TẦNG PHƯỜNG KHƯƠNG ĐÌNH** **ĐƠN VỊ TƯ VẤN:** **CÔNG TY CỔ PHẦN ĐẦU TƯ HOÀNG PHÁT T&T**	**DỰ ÁN: CẢI TẠO ĐƯỜNG VÀ THOÁT NƯỚC NGÕ 105, 129 ĐƯỜNG NGUYỄN TRÃI, PHƯỜNG KHƯƠNG ĐÌNH** BƯỚC: BÁO CÁO KINH TẾ KỸ THUẬT	THỰC HIỆN	PHẠM THỊ LƯƠNG		HÀ NỘI, THÁNG 04 NĂM 2026 CÔNG TY CỔ PHẦN ĐẦU TƯ HOÀNG PHÁT T&T GIÁM ĐỐC NGUYỄN MẠNH TÚ	TRẮC NGANG THIẾT KẾ TUYẾN 21	
		CHỦ TRÌ THIẾT KẾ	LÊ DUY TÙNG			TỶ LỆ BẢN VẼ: 1/200	BẢN VẼ SỐ: TN-T21-1
		CHỦ NHIỆM DỰ ÁN	PHẠM TRỌNG QUỲNH			LẦN XUẤT BẢN: 01	MÃ SỐ SẢN PHẨM: TVHP.1.2026

UBND PHƯỜNG KHƯƠNG ĐÌNH
PHÒNG KINH TẾ, HẠ TẦNG VÀ ĐÔ THỊ
THẨM ĐỊNH
Theo Văn bản số: 151 / KTHT&ĐT
Ngày 04 tháng 4 năm 2026
Ký tên:
Lê Công Trường

CÔNG TY CỔ PHẦN TƯ VẤN VÀ ĐẦU TƯ BẮC DƯƠNG
THẨM TRA
Theo Văn bản số 26.1 / 2026/BC.TT
ngày 31 tháng 3 năm 2026
Chủ trì bộ môn ký tên:
Đặng văn Tuyển

Bảng tổng hợp khối lượng : T21							
Tên cọc	K.Cách lẻ	Diện tích		DT trung bình		Khối lượng	
		B mặt	Đào KCAD cũ	B mặt	Đào KCAD cũ	B mặt	Đào KCAD cũ
DT21							
	1.97			1.46	0.10	2.87	0.20
1		2.91	0.20				
	7.36			3.00	0.20	22.08	1.44
D1		3.09	0.19				
	13.68			2.55	0.19	34.95	2.53
CT21		2.02	0.18				
					Tổng	59.90	4.16

BAN QUẢN LÝ DỰ ÁN ĐẦU TƯ - HẠ TẦNG PHƯỜNG KHƯƠNG ĐÌNH
PHÊ DUYỆT
Theo Quyết định số: 634 / QĐ-UBND
Ngày 04 tháng 4 năm 2026
Ký tên:
Vũ Thanh Nghị

UỶ BAN NHÂN DÂN PHƯỜNG KHƯƠNG ĐÌNH **BAN QUẢN LÝ DỰ ÁN ĐẦU TƯ - HẠ TẦNG PHƯỜNG KHƯƠNG ĐÌNH** **ĐƠN VỊ TƯ VẤN:** **CÔNG TY CỔ PHẦN ĐẦU TƯ HOÀNG PHÁT T&T**	**DỰ ÁN: CẢI TẠO ĐƯỜNG VÀ THOÁT NƯỚC NGÕ 105, 129 ĐƯỜNG NGUYỄN TRÃI, PHƯỜNG KHƯƠNG ĐÌNH** BƯỚC: BÁO CÁO KINH TẾ KỸ THUẬT	THỰC HIỆN	PHẠM THỊ LƯƠNG		HÀ NỘI, THÁNG 04 NĂM 2026 CÔNG TY CỔ PHẦN ĐẦU TƯ HOÀNG PHÁT T&T GIÁM ĐỐC NGUYỄN MẠNH TÚ	BẢNG KHỐI LƯỢNG TUYẾN 21	
		CHỦ TRÌ THIẾT KẾ	LÊ DUY TÙNG			TỶ LỆ BẢN VẼ: NBV	BẢN VẼ SỐ: KL-T21
		CHỦ NHIỆM DỰ ÁN	PHẠM TRỌNG QUỲNH			LẦN XUẤT BẢN: 01	MÃ SỐ SẢN PHẨM: TVHP.1.2026

CÔNG TY CỔ PHẦN TƯ VẤN VÀ ĐẦU TƯ BẮC DƯƠNG
THẨM TRA
Theo Văn bản số: 26 / 1 / 2026 / BCTT
ngày 31 tháng 3 năm 2026
Chủ trì bộ môn ký tên:
Đặng văn Tuyển

UBND PHƯỜNG KHƯƠNG ĐÌNH
PHÒNG KINH TẾ, HẠ TẦNG VÀ ĐÔ THỊ
THẨM ĐỊNH
Theo Văn bản số: 151 / KTHT&ĐT
Ngày 04 tháng 4 năm 2026
Ký tên:
Lê Công Trường

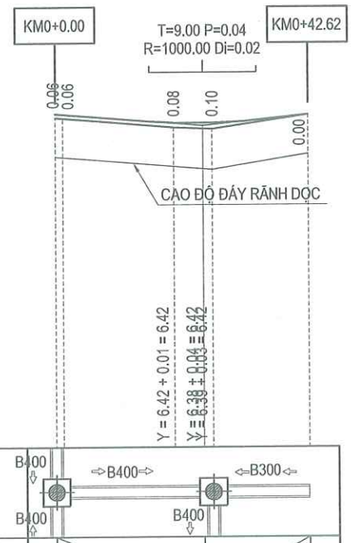

SƠ HỌA RÃNH DỌC				
ĐỘ DỐC THIẾT KẾ	0.79% / 24.96	1.02% / 17.66		
CAO ĐỘ THIẾT KẾ	6.57 / 6.56	6.42	6.42	6.56
ĐỘ DỐC ĐÁY RÃNH DỌC	0.84% / 26.46	1.64% / 16.16		
CAO ĐỘ ĐÁY RÃNH DỌC	5.86 / 5.85	5.70	5.64	5.91
CAO ĐỘ TỰ NHIÊN	6.51 / 6.50	6.35	6.32	6.56
KHOẢNG CÁCH LẺ	1.27	18.73	6.46	16.16
LÝ TRÌNH CỌC	0.00 / 1.27	20.00	26.46	42.62
TÊN CỌC	DT22 / 1A	1 / D1		CT22
SƠ HỌA TUYẾN	A=88d5'58.5"			

BAN QUẢN LÝ DỰ ÁN ĐẦU TƯ - HẠ TẦNG PHƯỜNG KHƯƠNG ĐÌNH
PHÊ DUYỆT
Theo Quyết định số: 6341/QĐ-UBND
Ngày 04 tháng 4 năm 2026
Ký tên:
Vũ Thanh Nghị

UỶ BAN NHÂN DÂN PHƯỜNG KHƯƠNG ĐÌNH **BAN QUẢN LÝ DỰ ÁN ĐẦU TƯ - HẠ TẦNG PHƯỜNG KHƯƠNG ĐÌNH** **ĐƠN VỊ TƯ VẤN:** **CÔNG TY CỔ PHẦN ĐẦU TƯ HOÀNG PHÁT T&T**	**DỰ ÁN: CẢI TẠO ĐƯỜNG VÀ THOÁT NƯỚC NGÕ 105, 129 ĐƯỜNG NGUYỄN TRÃI, PHƯỜNG KHƯƠNG ĐÌNH** BƯỚC: BÁO CÁO KINH TẾ KỸ THUẬT	THỰC HIỆN	PHẠM THỊ LƯƠNG		HÀ NỘI, THÁNG 04 NĂM 2026 CÔNG TY CỔ PHẦN ĐẦU TƯ HOÀNG PHÁT T&T GIÁM ĐỐC NGUYỄN MẠNH TÚ	TRẮC DỌC THIẾT KẾ TUYẾN22
		CHỦ TRÌ THIẾT KẾ	LÊ DUY TÙNG			TỶ LỆ BẢN VẼ: 1/1000; 1/1000 — BẢN VẼ SỐ: 01/01
		CHỦ NHIỆM DỰ ÁN	PHẠM TRỌNG QUỲNH			LẦN XUẤT BẢN: 01 — MÃ SỐ SẢN PHẨM: TVHP.1.2026

CÔNG TY CỔ PHẦN TƯ VẤN VÀ ĐẦU TƯ BẮC DƯƠNG
THẨM TRA
Theo Văn bản số 26.1/2026/BCTT
ngày 31 tháng 3 năm 2026
Chủ trì bộ môn ký tên:
Đặng văn Tuyến

CỌC: DT22
KM0+000.00

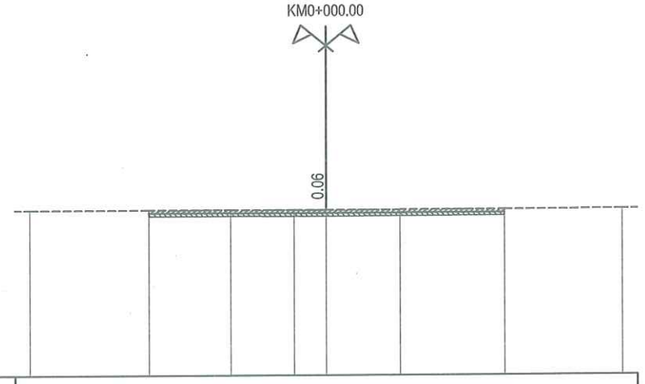

MSS: 1.00

CAO ĐỘ THIẾT KẾ								
KHOẢNG CÁCH LỀ THIẾT KẾ								
CAO ĐỘ TỰ NHIÊN	6.53	6.52	6.52	6.51	6.51	6.52	6.53	6.53
KHOẢNG CÁCH MIA	4.00	2.78	2.15	1.08	2.46	3.54	4.00	

CỌC: 1A
KM0+001.27

B mặt : 1.87 m
Đào KCAD cũ : 0.15 m2

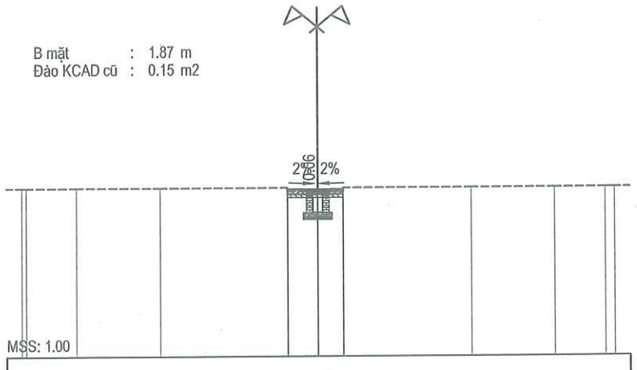

MSS: 1.00

CAO ĐỘ THIẾT KẾ	6.51 6.58	6.56 6.58 6.50														
KHOẢNG CÁCH LỀ THIẾT KẾ	1.02	0.85														
CAO ĐỘ TỰ NHIÊN	6.63 6.63	6.63	6.63	6.63 6.51	6.50 6.50 6.63	6.63	6.63	6.63 6.63								
KHOẢNG CÁCH MIA	0.18	1.69	2.81	4.31	0.01 1.02	0.85 0.01	4.31	2.81	1.69	0.33						

CỌC: 1B
KM0+020.00

B mặt : 1.97 m
Đào KCAD cũ : 0.12 m2

MSS: 1.00

CAO ĐỘ THIẾT KẾ	6.35 6.44	6.42	6.44 6.35													
KHOẢNG CÁCH LỀ THIẾT KẾ	0.99	0.98														
CAO ĐỘ TỰ NHIÊN	6.65	6.65	6.65 6.35	6.35 6.65	6.65	6.65										
KHOẢNG CÁCH MIA	4.00	5.00	0.01 0.99	0.98 0.01	5.01	4.00										

UBND PHƯỜNG KHƯƠNG ĐÌNH
PHÒNG KINH TẾ, HẠ TẦNG VÀ ĐÔ THỊ
THẨM ĐỊNH
Theo Văn bản số: 151 / KTHT&ĐT
Ngày 04 tháng 4 năm 2026
Ký tên:
Lê Công Trường

CỌC: D1
KM0+026.46

B mặt : 2.74 m
Đào KCAD cũ : 0.11 m2

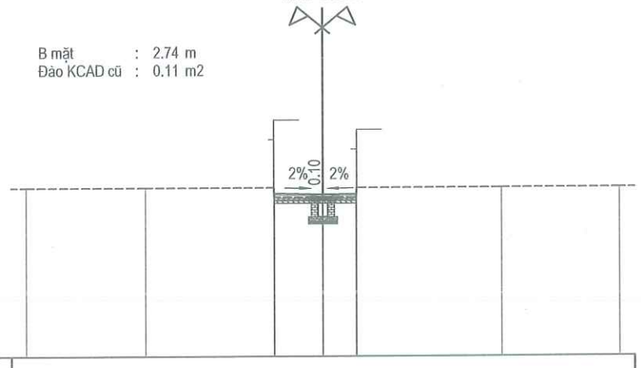

MSS: 1.00

CAO ĐỘ THIẾT KẾ	6.33 6.45	6.42	6.44 6.33													
KHOẢNG CÁCH LỀ THIẾT KẾ	1.63	1.11														
CAO ĐỘ TỰ NHIÊN	6.65	6.65	6.65 6.33	6.32	6.33 6.65	6.65	6.65									
KHOẢNG CÁCH MIA	4.00	4.35	0.31 1.63	1.11 0.32	4.87	4.00										

CỌC: CT22
KM0+042.62

B mặt : 1.51 m
Đào KCAD cũ : 0.21 m2

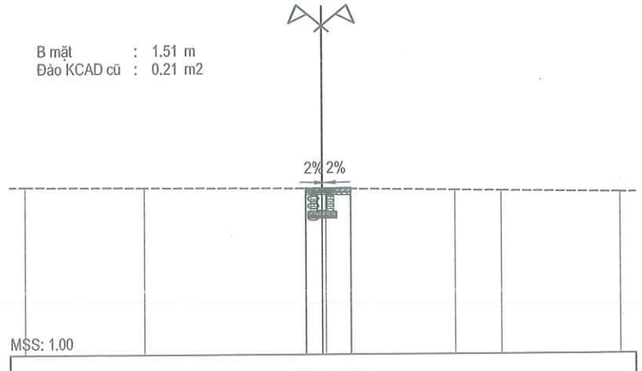

MSS: 1.00

CAO ĐỘ THIẾT KẾ	6.56 6.57 6.56	6.58 6.55														
KHOẢNG CÁCH LỀ THIẾT KẾ	0.55	0.96														
CAO ĐỘ TỰ NHIÊN	6.62	6.59	6.56	6.56 6.55	6.49	6.47	6.40									
KHOẢNG CÁCH MIA	4.00	6.00	0.18 0.84	3.51	1.53	4.00										

BAN QUẢN LÝ DỰ ÁN ĐẦU TƯ - HẠ TẦNG PHƯỜNG KHƯƠNG ĐÌNH
PHÊ DUYỆT
Theo Quyết định số: 634 / QĐ-UBND
Ngày 04 tháng 4 năm 2026
Ký tên:
Vũ Thanh Nghị

UỶ BAN NHÂN DÂN PHƯỜNG KHƯƠNG ĐÌNH BAN QUẢN LÝ DỰ ÁN ĐẦU TƯ - HẠ TẦNG PHƯỜNG KHƯƠNG ĐÌNH	DỰ ÁN: CẢI TẠO ĐƯỜNG VÀ THOÁT NƯỚC NGÕ 105, 129 ĐƯỜNG NGUYỄN TRÃI, PHƯỜNG KHƯƠNG ĐÌNH	THỰC HIỆN	PHẠM THỊ LƯƠNG	HÀ NỘI, THÁNG 04 NĂM 2026 CÔNG TY CỔ PHẦN ĐẦU TƯ HOÀNG PHÁT T&T GIÁM ĐỐC NGUYỄN MẠNH TÚ	TRẮC NGANG THIẾT KẾ TUYẾN 22
ĐƠN VỊ TƯ VẤN: CÔNG TY CỔ PHẦN ĐẦU TƯ HOÀNG PHÁT T&T	BƯỚC: BÁO CÁO KINH TẾ KỸ THUẬT	CHỦ TRÌ THIẾT KẾ	LÊ DUY TÙNG		TỶ LỆ BẢN VẼ: 1/200 / BẢN VẼ SỐ: TN-T22-1
		CHỦ NHIỆM DỰ ÁN	PHẠM TRỌNG QUỲNH		LẦN XUẤT BẢN: 01 / MÃ SỐ SẢN PHẨM: TVHP.1.2026

CÔNG TY CỔ PHẦN TƯ VẤN VÀ ĐẦU TƯ BẮC DƯƠNG
THẨM TRA
Theo Văn bản số 26 / 1 / 2026 / BcTT
ngày 31 tháng 3 năm 2026
Chủ trì bộ môn ký tên:
Đặng văn Tuyển

UBND PHƯỜNG KHƯƠNG ĐÌNH
PHÒNG KINH TẾ, HẠ TẦNG VÀ ĐÔ THỊ
THẨM ĐỊNH
Theo Văn bản số: 151 / KTHT&ĐT
Ngày 07 tháng 4 năm 2026
Ký tên:
Lê Công Trường

Bảng tổng hợp khối lượng : T22

Tên cọc	K.Cách lẻ	Diện tích		DT trung bình		Khối lượng	
		B mặt	Đào KCAD cũ	B mặt	Đào KCAD cũ	B mặt	Đào KCAD cũ
DT22							
	1.27			0.94	0.07	1.19	0.10
1A		1.87	0.15				
	18.73			1.92	0.14	35.96	2.53
1		1.97	0.12				
	6.46			2.36	0.11	15.21	0.74
D1		2.74	0.11				
	16.16			2.13	0.16	34.34	2.59
CT22		1.51	0.21				
					Tổng	86.70	5.95

BAN QUẢN LÝ DỰ ÁN ĐẦU TƯ - HẠ TẦNG PHƯỜNG KHƯƠNG ĐÌNH
PHÊ DUYỆT
Theo Quyết định số: 634 / QĐ-UBND
Ngày 07 tháng 4 năm 2026
Ký tên:
Vũ Thanh Nghị

UỶ BAN NHÂN DÂN PHƯỜNG KHƯƠNG ĐÌNH BAN QUẢN LÝ DỰ ÁN ĐẦU TƯ - HẠ TẦNG PHƯỜNG KHƯƠNG ĐÌNH	DỰ ÁN: CẢI TẠO ĐƯỜNG VÀ THOÁT NƯỚC NGÕ 105, 129 ĐƯỜNG NGUYỄN TRÃI, PHƯỜNG KHƯƠNG ĐÌNH	THỰC HIỆN	PHẠM THỊ LƯƠNG		HÀ NỘI, THÁNG 04 NĂM 2026 CÔNG TY CỔ PHẦN ĐẦU TƯ HOÀNG PHÁT T&T GIÁM ĐỐC	BẢNG KHỐI LƯỢNG TUYẾN 22
		CHỦ TRÌ THIẾT KẾ	LÊ DUY TÙNG			TỶ LỆ BẢN VẼ: NBV / BẢN VẼ SỐ: TN-T22-2
ĐƠN VỊ TƯ VẤN: CÔNG TY CỔ PHẦN ĐẦU TƯ HOÀNG PHÁT T&T	BƯỚC: BÁO CÁO KINH TẾ KỸ THUẬT	CHỦ NHIỆM DỰ ÁN	PHẠM TRỌNG QUỲNH		NGUYỄN MẠNH TÚ	LẦN XUẤT BẢN: 01 / MÃ SỐ SẢN PHẨM: TVHP.1.2026

CÔNG TY CỔ PHẦN TƯ VẤN VÀ ĐẦU TƯ BẮC DƯƠNG
THẨM TRA
Theo Văn bản số 261/2026/BCTT
ngày 31 tháng 3 năm 2026
Chủ trì bộ môn ký tên:
Đặng văn Tuyển

UBND PHƯỜNG KHƯƠNG ĐÌNH
PHÒNG KINH TẾ, HẠ TẦNG VÀ ĐÔ THỊ
THẨM ĐỊNH
Theo Văn bản số: 151 / KTHT&ĐT
Ngày 04 tháng 4 năm 2026
Ký tên:
Lê Công Trường

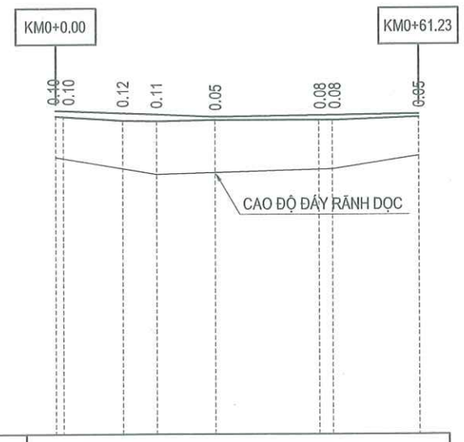

SƠ HỌA RÃNH DỌC	B400 B400 B400 B300 B300 B300 B300
ĐỘ DỐC THIẾT KẾ	0.41% (26.92); 0.14% (34.31)
CAO ĐỘ THIẾT KẾ	6.42 6.42 / 6.38 / 6.35 / 6.31 / 6.34 6.34 / 6.36
ĐỘ DỐC ĐÁY RÃNH DỌC	1.69% (17.06); 0.30% (29.60); 1.51% (14.57)
CAO ĐỘ ĐÁY RÃNH DỌC	5.64 5.62 / 5.45 / 5.35 / 5.38 / 5.43 5.44 / 5.66
CAO ĐỘ TỰ NHIÊN	6.33 6.32 / 6.25 / 6.24 / 6.26 / 6.26 6.26 / 6.31
KHOẢNG CÁCH LẺ	1.27; 10.05; 5.74; 9.86; 17.49; 2.25; 14.57
LÝ TRÌNH CỌC	0.00 1.27 / 11.32 / 17.06 / 26.92 / 44.41 46.66 / 61.23
TÊN CỌC	DT23 1A / D1 / D2 / D3 / D4 1 / CT23
SƠ HỌA TUYẾN	A=115d42'27.8" A=91d24'11.3" A=175d47'45.5"

BAN QUẢN LÝ DỰ ÁN ĐẦU TƯ - HẠ TẦNG PHƯỜNG KHƯƠNG ĐÌNH
PHÊ DUYỆT
Theo Quyết định số: 639/QĐ-UBND
Ngày 04 tháng 4 năm 2026
Ký tên:
Vũ Thanh Nghị

UỶ BAN NHÂN DÂN PHƯỜNG KHƯƠNG ĐÌNH **BAN QUẢN LÝ DỰ ÁN ĐẦU TƯ - HẠ TẦNG PHƯỜNG KHƯƠNG ĐÌNH**	**DỰ ÁN: CẢI TẠO ĐƯỜNG VÀ THOÁT NƯỚC NGÕ 105, 129 ĐƯỜNG NGUYỄN TRÃI, PHƯỜNG KHƯƠNG ĐÌNH**	THỰC HIỆN	PHẠM THỊ LƯƠNG	HÀ NỘI, THÁNG 04 NĂM 2026 CÔNG TY CỔ PHẦN ĐẦU TƯ HOÀNG PHÁT T&T GIÁM ĐỐC NGUYỄN MẠNH TÚ
ĐƠN VỊ TƯ VẤN: **CÔNG TY CỔ PHẦN ĐẦU TƯ HOÀNG PHÁT T&T**	BƯỚC: BÁO CÁO KINH TẾ KỸ THUẬT	CHỦ TRÌ THIẾT KẾ	LÊ DUY TÙNG	TRẮC DỌC THIẾT KẾ TUYẾN23
		CHỦ NHIỆM DỰ ÁN	PHẠM TRỌNG QUỲNH	TỶ LỆ BẢN VẼ: 1/1000; 1/1000 — BẢN VẼ SỐ: 01/01 LẦN XUẤT BẢN: 01 — MÃ SỐ SẢN PHẨM: TVHP.1.2026

CỌC: DT23
KM0+000.00

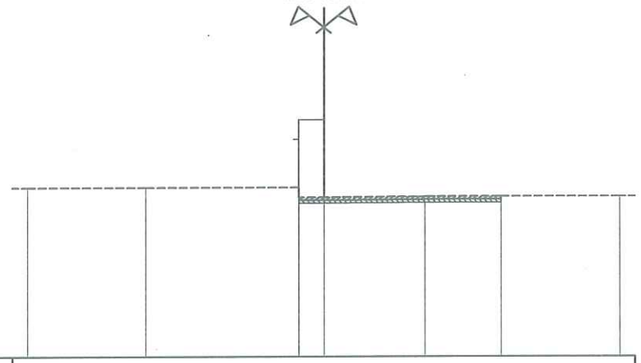

MSS: 1.00

CAO ĐỘ THIẾT KẾ						
KHOẢNG CÁCH LỀ THIẾT KẾ						
CAO ĐỘ TỰ NHIÊN	6.65	6.65	6.65 6.32 6.32	6.34	6.34	6.35
KHOẢNG CÁCH MIA	4.00	5.17	0.84 0.82	3.40	2.60	4.00

CỌC: 1A
KM0+001.27

B mặt : 2.53 m
Đào KCAD cũ : 0.10 m2

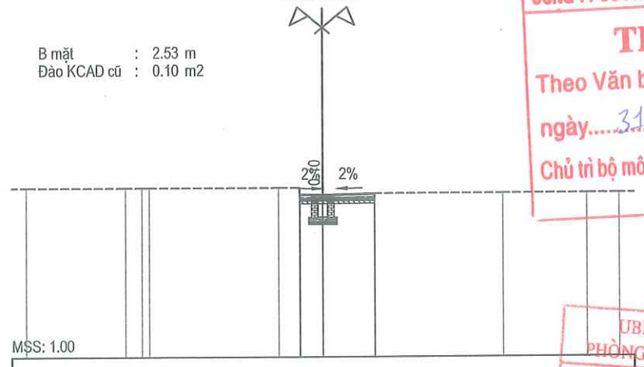

MSS: 1.00

						6.32 6.43 6.42		6.45 6.33				
						0.78	1.75					
6.65	6.65 6.65 6.65		6.65 6.65 6.32 6.32		6.33 6.46		6.46		6.46 6.46	6.46		
3.34	0.56 0.98	4.36	0.70 0.69 0.78		1.75	0.81	4.31		2.81	1.12		

CỌC: D1
KM0+011.32

B mặt : 3.33 m
Đào KCAD cũ : 0.04 m2

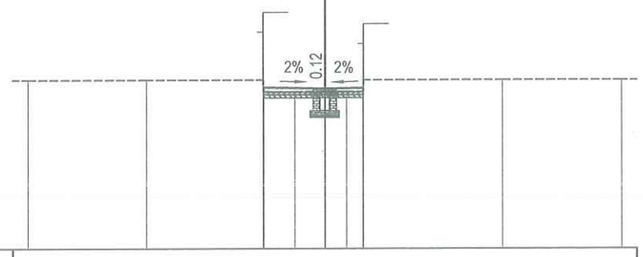

MSS: 1.00

CAO ĐỘ THIẾT KẾ			6.25 6.42	6.38	6.40 6.26					
KHOẢNG CÁCH LỀ THIẾT KẾ			2.05	1.28						
CAO ĐỘ TỰ NHIÊN	6.65	6.65	6.65 6.25	6.25	6.26 6.25 6.26 6.65			6.65		6.65
KHOẢNG CÁCH MIA	4.00	3.93	0.92 1.06	1.00	0.73 0.55 0.82	4.70		4.00		

CỌC: D2
KM0+017.06

B mặt : 4.08 m
Đào KCAD cũ : 0.08 m2

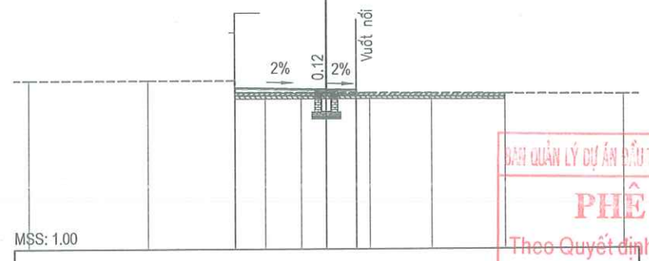

MSS: 1.00

			6.25 6.41		6.35	6.33 6.23					
			3.07		1.01						
6.65	6.65	6.65 6.25	6.25	6.25	6.24	6.23	6.22	6.20		6.16	
4.00	2.92	0.91 1.01	1.20	0.86	1.46	2.08	2.46	4.00			

CÔNG TY CỔ PHẦN TƯ VẤN VÀ ĐẦU TƯ BẮC DƯƠNG
THẨM TRA
Theo Văn bản số: 26.1./2026/BCTT
ngày 31 tháng 3 năm 2026
Chủ trì bộ môn ký tên:
Đặng văn Tuyển

UBND PHƯỜNG KHƯƠNG ĐÌNH
PHÒNG KINH TẾ, HẠ TẦNG VÀ ĐÔ THỊ
THẨM ĐỊNH
Theo Văn bản số: 151 / KTHT&ĐT
Ngày 04 tháng 4 năm 2026
Kết quả:
Lê Công Trường

BAN QUẢN LÝ DỰ ÁN ĐẦU TƯ - HẠ TẦNG PHƯỜNG KHƯƠNG ĐÌNH
PHÊ DUYỆT
Theo Quyết định số: 634 / QĐ-UBND
Ngày 04 tháng 4 năm 2026
Ký tên:
Vũ Thanh Nghi

UỶ BAN NHÂN DÂN PHƯỜNG KHƯƠNG ĐÌNH BAN QUẢN LÝ DỰ ÁN ĐẦU TƯ - HẠ TẦNG PHƯỜNG KHƯƠNG ĐÌNH	DỰ ÁN: CẢI TẠO ĐƯỜNG VÀ THOÁT NƯỚC NGÕ 105, 129 ĐƯỜNG NGUYỄN TRÃI, PHƯỜNG KHƯƠNG ĐÌNH	THỰC HIỆN	PHẠM THỊ LƯƠNG	HÀ NỘI, THÁNG 04 NĂM 2026 CÔNG TY CỔ PHẦN ĐẦU TƯ HOÀNG PHÁT T&T GIÁM ĐỐC	TRẮC NGANG THIẾT KẾ TUYẾN 23
ĐƠN VỊ TƯ VẤN: CÔNG TY CỔ PHẦN ĐẦU TƯ HOÀNG PHÁT T&T	BƯỚC: BÁO CÁO KINH TẾ KỸ THUẬT	CHỦ TRÌ THIẾT KẾ	LÊ DUY TÙNG	NGUYỄN MẠNH TÚ	TỶ LỆ BẢN VẼ: 1/200 — BẢN VẼ SỐ: TN-T23-1
		CHỦ NHIỆM DỰ ÁN	PHẠM TRỌNG QUỲNH		LẦN XUẤT BẢN: 01 — MÃ SỐ SẢN PHẨM: TVHP.1.2026

CỌC: D3
KM0+026.92

B mặt : 2.99 m
Đào KCAD cũ : 0.25 m2

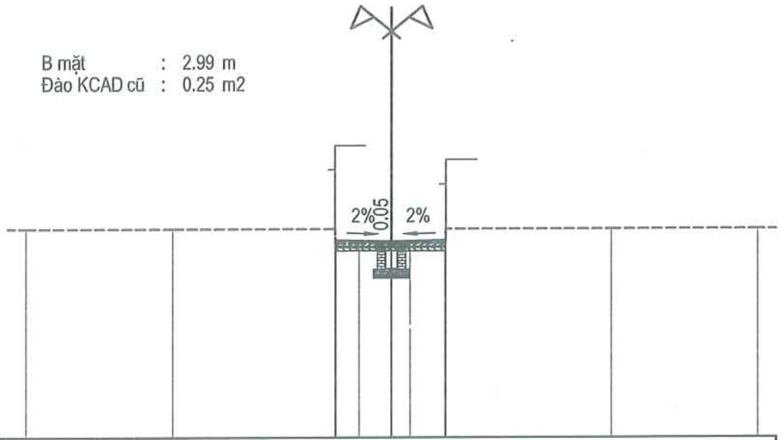

MSS: 1.00

CAO ĐỘ THIẾT KẾ	6.26 6.34 6.31 6.34 6.26
KHOẢNG CÁCH LẺ THIẾT KẾ	1.53 1.46
CAO ĐỘ TỰ NHIÊN	6.65 6.65 6.65 6.26 6.26 6.26 6.26 6.26 6.65 6.65 6.65
KHOẢNG CÁCH MIA	4.00 4.45 0.01 0.64 0.89 0.50 0.96 0.02 4.52 4.00

CỌC: D4
KM0+044.41

B mặt : 1.62 m
Đào KCAD cũ : 0.10 m2

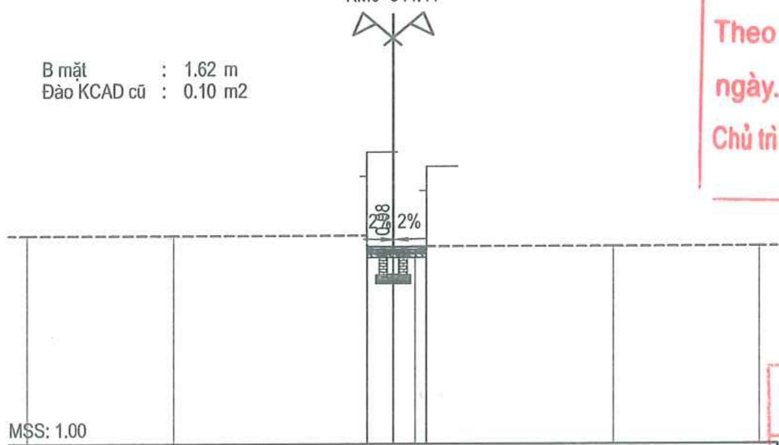

MSS: 1.00

CAO ĐỘ THIẾT KẾ	6.26 6.35 6.34 6.36 6.26
KHOẢNG CÁCH LẺ THIẾT KẾ	0.72 0.91
CAO ĐỘ TỰ NHIÊN	6.65 6.65 6.65 6.26 6.25 6.26 6.26 6.35 6.35 6.35
KHOẢNG CÁCH MIA	4.00 5.27 0.01 0.72 0.60 0.02 5.08 4.00

CÔNG TY CỔ PHẦN TƯ VẤN VÀ ĐẦU TƯ BẮC DƯƠNG
THẨM TRA
Theo Văn bản số 26.1/2026/BCTT
ngày 31 tháng 3 năm 2026
Chủ trì bộ môn ký tên:
Đặng văn Tuyển

UBND PHƯỜNG KHƯƠNG ĐÌNH
PHÒNG KINH TẾ, HẠ TẦNG VÀ ĐÔ THỊ
THẨM ĐỊNH
Theo Văn bản số: 151/KTHT&ĐT
Ngày 04 tháng 4 năm 2026
Ký tên:
Lê Công Trường

CỌC: 1
KM0+046.66

B mặt : 2.41 m
Đào KCAD cũ : 0.14 m2

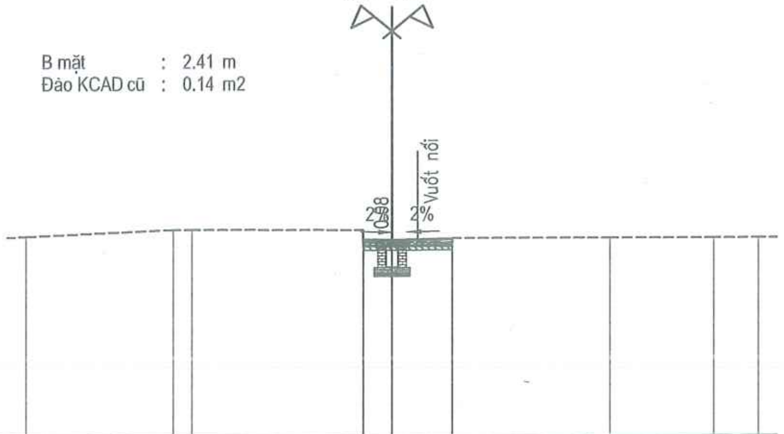

MSS: 1.00

CAO ĐỘ THIẾT KẾ	6.26 6.36 6.34 6.37 6.27
KHOẢNG CÁCH LẺ THIẾT KẾ	0.78 1.63
CAO ĐỘ TỰ NHIÊN	6.45 6.62 6.62 6.60 6.26 6.26 6.27 6.38 6.38 6.38 6.38
KHOẢNG CÁCH MIA	4.00 0.52 4.69 0.01 0.78 1.63 0.01 4.31 2.81 1.24

CỌC: CT23
KM0+061.23

B mặt : 2.00 m
Đào KCAD cũ : 0.18 m2

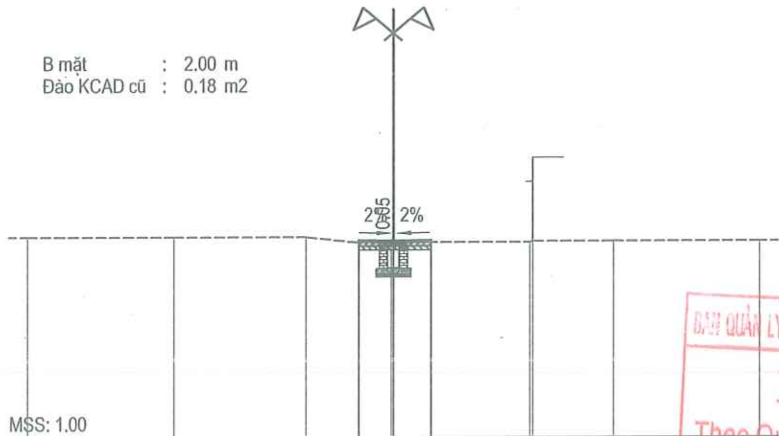

MSS: 1.00

CAO ĐỘ THIẾT KẾ	6.31 6.38 6.36 6.38 6.31
KHOẢNG CÁCH LẺ THIẾT KẾ	0.96 1.03
CAO ĐỘ TỰ NHIÊN	6.47 6.47 6.47 6.31 6.31 6.31 6.31 6.31 6.35 6.35 6.35
KHOẢNG CÁCH MIA	4.00 3.60 1.44 0.90 0.06 1.03 2.69 0.07 2.20 4.00

BAN QUẢN LÝ DỰ ÁN ĐẦU TƯ - HẠ TẦNG PHƯỜNG KHƯƠNG ĐÌNH
PHÊ DUYỆT
Theo Quyết định số: 634/QĐ-UBND
Ngày 04 tháng 4 năm 2026
Ký tên:
Vũ Thanh Nghị

UỶ BAN NHÂN DÂN PHƯỜNG KHƯƠNG ĐÌNH BAN QUẢN LÝ DỰ ÁN ĐẦU TƯ - HẠ TẦNG PHƯỜNG KHƯƠNG ĐÌNH	DỰ ÁN: CẢI TẠO ĐƯỜNG VÀ THOÁT NƯỚC NGÕ 105, 129 ĐƯỜNG NGUYỄN TRÃI, PHƯỜNG KHƯƠNG ĐÌNH	THỰC HIỆN	PHẠM THỊ LƯƠNG
ĐƠN VỊ TƯ VẤN: CÔNG TY CỔ PHẦN ĐẦU TƯ HOÀNG PHÁT T&T	BƯỚC: BÁO CÁO KINH TẾ KỸ THUẬT	CHỦ TRÌ THIẾT KẾ	LÊ DUY TÙNG
		CHỦ NHIỆM DỰ ÁN	PHẠM TRỌNG QUỲNH

HÀ NỘI, THÁNG 04 NĂM 2026
CÔNG TY CỔ PHẦN ĐẦU TƯ HOÀNG PHÁT T&T
GIÁM ĐỐC
NGUYỄN MẠNH TÚ

TRẮC NGANG THIẾT KẾ TUYẾN 23

TỶ LỆ BẢN VẼ:	1/200	BẢN VẼ SỐ:	TN-T23-2
LẦN XUẤT BẢN:	01	MÃ SỐ SẢN PHẨM: TVHP.1.2026	

CÔNG TY CỔ PHẦN TƯ VẤN VÀ ĐẦU TƯ BẮC DƯƠNG
THẨM TRA
Theo Văn bản số 261/2026/BCTT
ngày 31 tháng 3 năm 2026
Chủ trì bộ môn ký tên:
Đặng văn Tuyển

UBND PHƯỜNG KHƯƠNG ĐÌNH
PHÒNG KINH TẾ, HẠ TẦNG VÀ ĐÔ THỊ
THẨM ĐỊNH
Theo Văn bản số: 151 / KTHT&ĐT
Ngày 04 tháng 4 năm 2026
Ký tên:
Lê Công Trường

Bảng tổng hợp khối lượng : T23

Tên cọc	K.Cách lẻ	Diện tích		DT trung bình		Khối lượng	
		B mặt	Đào KCAD cũ	B mặt	Đào KCAD cũ	B mặt	Đào KCAD cũ
DT23							
	1.27			1.26	0.05	1.61	0.06
1A		2.53	0.10				
	10.05			2.93	0.07	29.45	0.70
D1		3.33	0.04				
	5.74			3.71	0.06	21.27	0.34
D2		4.08	0.08				
	9.86			3.54	0.17	34.86	1.63
D3		2.99	0.25				
	17.49			2.31	0.17	40.31	3.06
D4		1.62	0.10				
	2.25			2.02	0.12	4.53	0.27
1		2.41	0.14				
	14.57			2.21	0.16	32.13	2.33
CT23		2.00	0.18				
					Tổng	164.15	8.40

BAN QUẢN LÝ DỰ ÁN ĐẦU TƯ - HẠ TẦNG PHƯỜNG KHƯƠNG ĐÌNH
PHÊ DUYỆT
Theo Quyết định số: 634/QĐ-UBND
Ngày 04 tháng 4 năm 2026
Ký tên:
Vũ Thanh Nghị

UỶ BAN NHÂN DÂN PHƯỜNG KHƯƠNG ĐÌNH BAN QUẢN LÝ DỰ ÁN ĐẦU TƯ - HẠ TẦNG PHƯỜNG KHƯƠNG ĐÌNH	DỰ ÁN: CẢI TẠO ĐƯỜNG VÀ THOÁT NƯỚC NGÕ 105, 129 ĐƯỜNG NGUYỄN TRÃI, PHƯỜNG KHƯƠNG ĐÌNH	THỰC HIỆN	PHẠM THỊ LƯƠNG	HÀ NỘI, THÁNG 04 NĂM 2026 CÔNG TY CỔ PHẦN ĐẦU TƯ HOÀNG PHÁT T&T GIÁM ĐỐC	BẢNG KHỐI LƯỢNG TUYẾN 23	
ĐƠN VỊ TƯ VẤN: CÔNG TY CỔ PHẦN ĐẦU TƯ HOÀNG PHÁT T&T	BƯỚC: BÁO CÁO KINH TẾ KỸ THUẬT	CHỦ TRÌ THIẾT KẾ	LÊ DUY TÙNG	NGUYỄN MẠNH TÚ	TỶ LỆ BẢN VẼ: NBV	BẢN VẼ SỐ: KL-T23
		CHỦ NHIỆM DỰ ÁN	PHẠM TRỌNG QUỲNH		LẦN XUẤT BẢN: 01	MÃ SỐ SẢN PHẨM: TVHP.1.2026

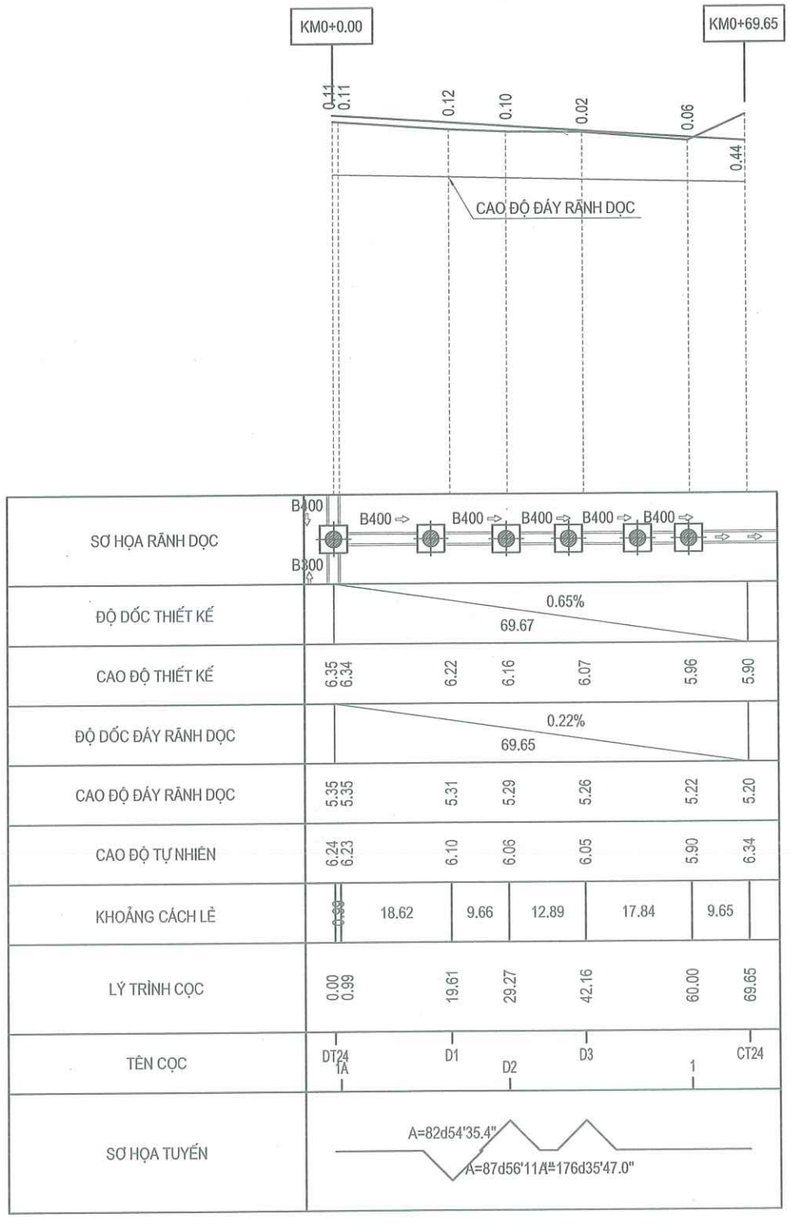

CÔNG TY CỔ PHẦN TƯ VẤN VÀ ĐẦU TƯ BẮC DƯƠNG
THẨM TRA
Theo Văn bản số 26.1 / 2026/BCTT
ngày 31 tháng 3 năm 2026
Chủ trì bộ môn ký tên:
Đặng văn Tuyển

UBND PHƯỜNG KHƯƠNG ĐÌNH
PHÒNG KINH TẾ, HẠ TẦNG VÀ ĐÔ THỊ
THẨM ĐỊNH
Theo Văn bản số: 151 / KTHT&ĐT
Ngày 04 tháng 4 năm 2026
Ký tên:
Lê Công Trường

BAN QUẢN LÝ DỰ ÁN ĐẦU TƯ - HẠ TẦNG PHƯỜNG KHƯƠNG ĐÌNH
PHÊ DUYỆT
Theo Quyết định số: 634 / QĐ-UBND
Ngày 04 tháng 4 năm 2026
Ký tên:
Vũ Thanh Nghị

UỶ BAN NHÂN DÂN PHƯỜNG KHƯƠNG ĐÌNH **BAN QUẢN LÝ DỰ ÁN ĐẦU TƯ - HẠ TẦNG PHƯỜNG KHƯƠNG ĐÌNH**	**DỰ ÁN: CẢI TẠO ĐƯỜNG VÀ THOÁT NƯỚC NGÕ 105, 129 ĐƯỜNG NGUYỄN TRÃI, PHƯỜNG KHƯƠNG ĐÌNH**	THỰC HIỆN	PHẠM THỊ LƯƠNG		HÀ NỘI, THÁNG 04 NĂM 2026 CÔNG TY CỔ PHẦN ĐẦU TƯ HOÀNG PHÁT T&T GIÁM ĐỐC NGUYỄN MẠNH TÚ	TRẮC DỌC THIẾT KẾ TUYẾN24
ĐƠN VỊ TƯ VẤN: **CÔNG TY CỔ PHẦN ĐẦU TƯ HOÀNG PHÁT T&T**	BƯỚC: BÁO CÁO KINH TẾ KỸ THUẬT	CHỦ TRÌ THIẾT KẾ	LÊ DUY TÙNG			TỶ LỆ BẢN VẼ: 1/1000; 1/1000 — BẢN VẼ SỐ: 01/01
		CHỦ NHIỆM DỰ ÁN	PHẠM TRỌNG QUỲNH			LẦN XUẤT BẢN: 01 — MÃ SỐ SẢN PHẨM: TVHP.1.2026

CÔNG TY CỔ PHẦN TƯ VẤN VÀ ĐẦU TƯ BẮC DƯƠNG
THẨM TRA
Theo Văn bản số: 26 1 / 2026/BCTT
ngày 31 tháng 3 năm 2026
Chủ trì bộ môn ký tên:
Đặng văn Tuyển

CỌC: DT24
KM0+000.00

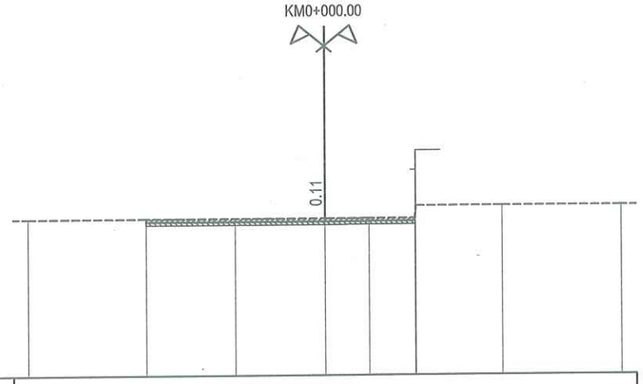

MSS: 1.00

CAO ĐỘ THIẾT KẾ								
KHOẢNG CÁCH LỀ THIẾT KẾ								
CAO ĐỘ TỰ NHIÊN	6.23	6.23	6.23	6.24	6.24	6.24 6.65	6.65	6.65
KHOẢNG CÁCH MIA	4.00	3.00	3.00	1.49	1.57	~~0.02~~	2.92	4.00

CỌC: 1A
KM0+000.99

B mặt : 1.83 m
Đào KCAD cũ : 0.06 m2

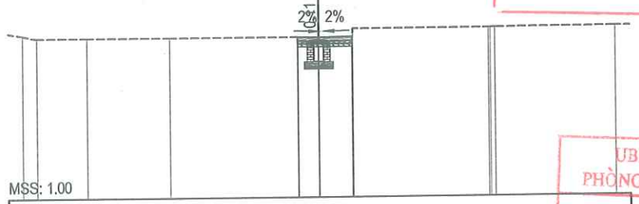

MSS: 1.00

CAO ĐỘ THIẾT KẾ	6.23 6.35 6.34	6.36 6.23									
KHOẢNG CÁCH LỀ THIẾT KẾ	0.71	1.12									
CAO ĐỘ TỰ NHIÊN	6.44 6.35	6.35	6.35	6.35 6.23 6.23	6.23 6.62	6.62 6.62 6.63 6.64	6.65				
KHOẢNG CÁCH MIA	0.47	1.69	2.81	4.31	~~0.01~~ 0.71	1.12	~~0.02~~	4.56	~~0.06~~	4.08	

UBND PHƯỜNG KHƯƠNG ĐÌNH
PHÒNG KINH TẾ, HẠ TẦNG VÀ ĐÔ THỊ
THẨM ĐỊNH
Theo Văn bản số: 151 / KTHT&ĐT
Ngày 07 tháng 4 năm 2026
Ký tên:
Lê Công Trường

CỌC: D1
KM0+019.61

B mặt : 3.21 m
Đào KCAD cũ : 0.06 m2

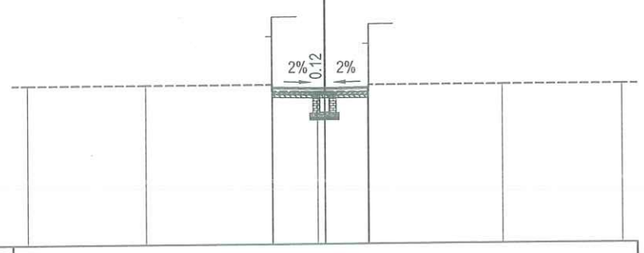

MSS: 1.00

CAO ĐỘ THIẾT KẾ	6.12 6.25	6.22	6.25 6.09						
KHOẢNG CÁCH LỀ THIẾT KẾ	1.75	1.46							
CAO ĐỘ TỰ NHIÊN	6.35	6.35	6.35 6.12	6.10 6.10	6.09 6.32		6.32		6.32
KHOẢNG CÁCH MIA	4.00	4.23	~~0.01~~	1.52	~~0.23~~ 1.46	~~0.02~~	4.52	4.00	

CỌC: D2
KM0+029.27

B mặt : 4.56 m
Đào KCAD cũ : 0.15 m2

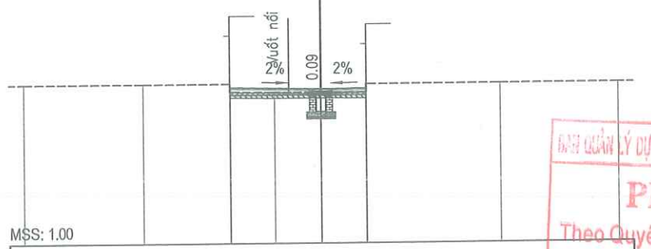

MSS: 1.00

CAO ĐỘ THIẾT KẾ	6.08 6.22		6.16	6.19 6.06						
KHOẢNG CÁCH LỀ THIẾT KẾ	3.07		1.49							
CAO ĐỘ TỰ NHIÊN	6.35	6.35	6.35 6.08	6.06	6.06	6.06 6.32		6.32		6.32
KHOẢNG CÁCH MIA	4.00	2.92	~~0.01~~	1.50	1.57	1.49	~~0.01~~	4.49	4.00	

BAN QUẢN LÝ DỰ ÁN ĐẦU TƯ - HẠ TẦNG PHƯỜNG KHƯƠNG ĐÌNH
PHÊ DUYỆT
Theo Quyết định số: 634 / QĐ-UBND
Ngày 04 tháng 4 năm 2026
Ký tên:
Vũ Thanh Nghị

UỶ BAN NHÂN DÂN PHƯỜNG KHƯƠNG ĐÌNH BAN QUẢN LÝ DỰ ÁN ĐẦU TƯ - HẠ TẦNG PHƯỜNG KHƯƠNG ĐÌNH	DỰ ÁN: CẢI TẠO ĐƯỜNG VÀ THOÁT NƯỚC NGÕ 105, 129 ĐƯỜNG NGUYỄN TRÃI, PHƯỜNG KHƯƠNG ĐÌNH	THỰC HIỆN	PHẠM THỊ LƯƠNG	HÀ NỘI, THÁNG 04 NĂM 2026 CÔNG TY CỔ PHẦN ĐẦU TƯ HOÀNG PHÁT T&T GIÁM ĐỐC NGUYỄN MẠNH TÚ	TRẮC NGANG THIẾT KẾ TUYẾN 24
ĐƠN VỊ TƯ VẤN: CÔNG TY CỔ PHẦN ĐẦU TƯ HOÀNG PHÁT T&T	BƯỚC: BÁO CÁO KINH TẾ KỸ THUẬT	CHỦ TRÌ THIẾT KẾ	LÊ DUY TÙNG		TỶ LỆ BẢN VẼ: 1/200 — BẢN VẼ SỐ: TN-T24-1
		CHỦ NHIỆM DỰ ÁN	PHẠM TRỌNG QUỲNH		LẦN XUẤT BẢN: 01 — MÃ SỐ SẢN PHẨM: TVHP.1.2026

CỌC: D3
KM0+042.16

B mặt : 1.56 m
Đào KCAD cũ : 0.18 m2

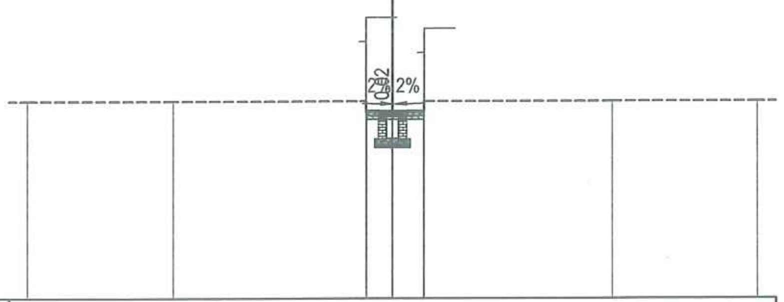

MSS: 1.00

CAO ĐỘ THIẾT KẾ	6.05 6.09 6.07 6.09 6.05
KHOẢNG CÁCH LẺ THIẾT KẾ	0.71 0.85
CAO ĐỘ TỰ NHIÊN	6.35 6.35 6.35 6.05 6.05 6.05 6.35 6.35 6.35
KHOẢNG CÁCH MIA	4.00 5.27 0.01 0.71 0.85 0.01 5.14 4.00

CỌC: 1
KM0+060.00

B mặt : 1.86 m
Đào KCAD cũ : 0.16 m2

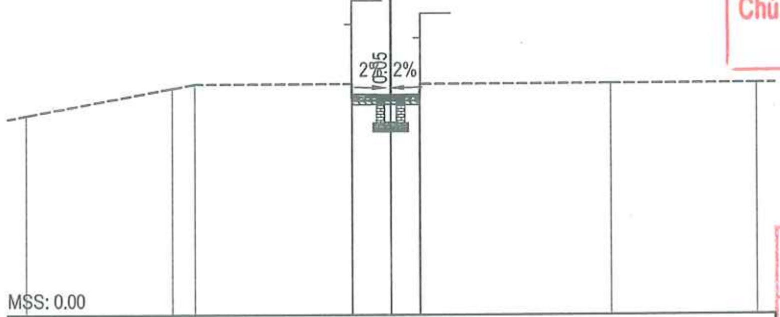

MSS: 0.00

CAO ĐỘ THIẾT KẾ	5.90 5.98 5.96 5.97 5.90
KHOẢNG CÁCH LẺ THIẾT KẾ	1.06 0.79
CAO ĐỘ TỰ NHIÊN	5.42 6.15 6.26 6.26 5.90 5.91 5.90 6.26 6.26 6.26
KHOẢNG CÁCH MIA	4.00 0.62 4.31 0.01 1.06 0.79 0.01 5.19 4.00

CỌC: CT24
KM0+069.65

B mặt : 3.69 m
Đào KCAD cũ : 0.55 m2

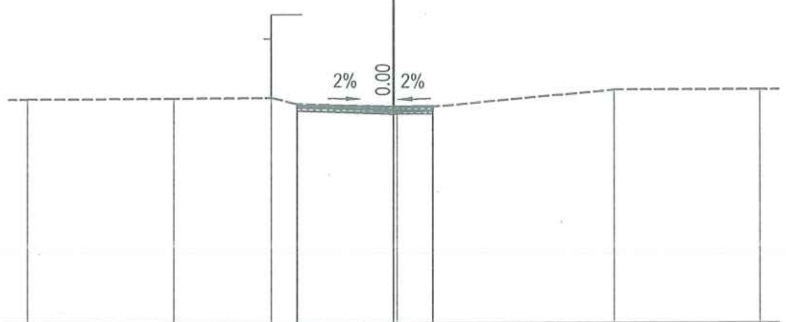

MSS: 0.00

CAO ĐỘ THIẾT KẾ	5.99 5.95 5.90 5.92 5.90
KHOẢNG CÁCH LẺ THIẾT KẾ	2.63 1.06
CAO ĐỘ TỰ NHIÊN	6.12 6.14 6.15 5.99 5.90 5.90 5.90 6.35 6.35
KHOẢNG CÁCH MIA	4.00 2.65 0.71 2.63 0.09 0.97 4.94 4.00

CÔNG TY CỔ PHẦN TƯ VẤN VÀ ĐẦU TƯ BẮC DƯƠNG
THẨM TRA
Theo Văn bản số 26.1./2026/BCTT
ngày 31 tháng 3 năm 2026
Chủ trì bộ môn ký tên:
Đặng văn Tuyển

UBND PHƯỜNG KHƯƠNG ĐÌNH
PHÒNG KINH TẾ, HẠ TẦNG VÀ ĐÔ THỊ
THẨM ĐỊNH
Theo Văn bản số: 151/KTHT&ĐT
Ngày 04 tháng 4 năm 2026.
Ký tên:
Lê Công Trường

BAN QUẢN LÝ DỰ ÁN ĐẦU TƯ - HẠ TẦNG PHƯỜNG KHƯƠNG ĐÌNH
PHÊ DUYỆT
Theo Quyết định số: 634/QĐ-UBND
Ngày 04 tháng 4 năm 20.26.
Ký tên:
Vũ Thanh Nghị

UỶ BAN NHÂN DÂN PHƯỜNG KHƯƠNG ĐÌNH BAN QUẢN LÝ DỰ ÁN ĐẦU TƯ - HẠ TẦNG PHƯỜNG KHƯƠNG ĐÌNH	DỰ ÁN: CẢI TẠO ĐƯỜNG VÀ THOÁT NƯỚC NGÕ 105, 129 ĐƯỜNG NGUYỄN TRÃI, PHƯỜNG KHƯƠNG ĐÌNH	THỰC HIỆN	PHẠM THỊ LƯƠNG	HÀ NỘI, THÁNG 04 NĂM 2026 CÔNG TY CỔ PHẦN ĐẦU TƯ HOÀNG PHÁT T&T GIÁM ĐỐC NGUYỄN MẠNH TÚ
ĐƠN VỊ TƯ VẤN: CÔNG TY CỔ PHẦN ĐẦU TƯ HOÀNG PHÁT T&T	BƯỚC: BÁO CÁO KINH TẾ KỸ THUẬT	CHỦ TRÌ THIẾT KẾ	LÊ DUY TÙNG	
		CHỦ NHIỆM DỰ ÁN	PHẠM TRỌNG QUỲNH	

TRẮC NGANG THIẾT KẾ TUYẾN 24			
TỶ LỆ BẢN VẼ:	1/200	BẢN VẼ SỐ:	TN-T24-2
LẦN XUẤT BẢN:	01	MÃ SỐ SẢN PHẨM:	TVHP.1.2026

CÔNG TY CỔ PHẦN TƯ VẤN VÀ ĐẦU TƯ BẮC DƯƠNG
THẨM TRA
Theo Văn bản số: 26.1/2026/BC.TT
ngày 31 tháng 3 năm 2026
Chủ trì bộ môn ký tên:
Đặng văn Tuyển

UBND PHƯỜNG KHƯƠNG ĐÌNH
PHÒNG KINH TẾ, HẠ TẦNG VÀ ĐÔ THỊ
THẨM ĐỊNH
Theo Văn bản số: 151 / KTHT&ĐT
Ngày 04 tháng 4 năm 2026
Ký tên:
Lê Công Trường

Bảng tổng hợp khối lượng : T24

Tên cọc	K.Cách lẻ	Diện tích		DT trung bình		Khối lượng	
		B mặt	Đào KCAD cũ	B mặt	Đào KCAD cũ	B mặt	Đào KCAD cũ
DT24							
	0.99			0.92	0.03	0.91	0.03
1A		1.83	0.06				
	18.62			2.52	0.06	46.92	1.12
D1		3.21	0.06				
	9.66			3.88	0.11	37.53	1.01
D2		4.56	0.15				
	12.89			3.06	0.16	39.44	2.13
D3		1.56	0.18				
	17.84			1.71	0.17	30.51	3.03
1		1.86	0.16				
	9.65			2.77	0.36	26.78	3.43
CT24		3.69	0.55				
					Tổng	182.09	10.75

BAN QUẢN LÝ DỰ ÁN ĐẦU TƯ - HẠ TẦNG PHƯỜNG KHƯƠNG ĐÌNH
PHÊ DUYỆT
Theo Quyết định số: 634 / QĐ-UBND
Ngày 04 tháng 4 năm 2026
Ký tên:
Vũ Thanh Nghị

UỶ BAN NHÂN DÂN PHƯỜNG KHƯƠNG ĐÌNH BAN QUẢN LÝ DỰ ÁN ĐẦU TƯ - HẠ TẦNG PHƯỜNG KHƯƠNG ĐÌNH	DỰ ÁN: CẢI TẠO ĐƯỜNG VÀ THOÁT NƯỚC NGÕ 105, 129 ĐƯỜNG NGUYỄN TRÃI, PHƯỜNG KHƯƠNG ĐÌNH	THỰC HIỆN	PHẠM THỊ LƯƠNG	HÀ NỘI, THÁNG 04 NĂM 2026 CÔNG TY CỔ PHẦN ĐẦU TƯ HOÀNG PHÁT T&T GIÁM ĐỐC	BẢNG KHỐI LƯỢNG TUYẾN 24	
ĐƠN VỊ TƯ VẤN: CÔNG TY CỔ PHẦN ĐẦU TƯ HOÀNG PHÁT T&T	BƯỚC: BÁO CÁO KINH TẾ KỸ THUẬT	CHỦ TRÌ THIẾT KẾ	LÊ DUY TÙNG	NGUYỄN MẠNH TÚ	TỶ LỆ BẢN VẼ: NBV	BẢN VẼ SỐ: KL-T24
		CHỦ NHIỆM DỰ ÁN	PHẠM TRỌNG QUỲNH		LẦN XUẤT BẢN: 01	MÃ SỐ SẢN PHẨM: TVHP.1.2026

CÔNG TY CỔ PHẦN TƯ VẤN VÀ ĐẦU TƯ BẮC DƯƠNG
THẨM TRA
Theo Văn bản số 26.1/2026/BCTT
ngày 31 tháng 3 năm 2026
Chủ trì bộ môn ký tên:
Đặng văn Tuyển

UBND PHƯỜNG KHƯƠNG ĐÌNH
PHÒNG KINH TẾ, HẠ TẦNG VÀ ĐÔ THỊ
THẨM ĐỊNH
Theo Văn bản số: 151 / KTHT&ĐT
Ngày 04 tháng 4 năm 2026
Ký tên:
Lê Công Trường

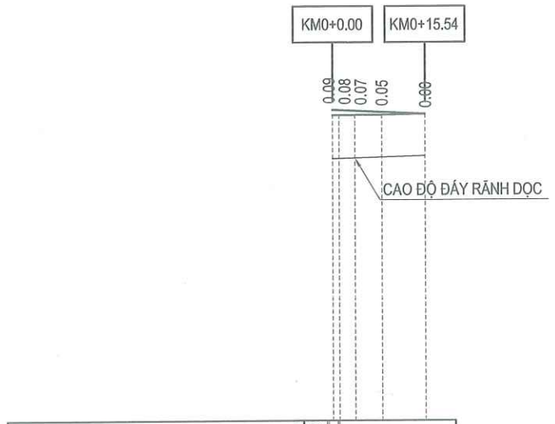

SƠ HỌA RÃNH DỌC	B300 ⇦B300⇨ B300
ĐỘ DỐC THIẾT KẾ	0.44% / 15.55
CAO ĐỘ THIẾT KẾ	6.20 6.19 6.18 6.16 6.13
ĐỘ DỐC ĐÁY RÃNH DỌC	0.30% / 15.55
CAO ĐỘ ĐÁY RÃNH DỌC	5.38 5.39 5.40 5.41 5.43
CAO ĐỘ TỰ NHIÊN	6.11 6.11 6.11 6.12 6.13
KHOẢNG CÁCH LẺ	1.09 2.67 4.50 7.28
LÝ TRÌNH CỌC	0.00 1.09 3.76 8.25 15.54
TÊN CỌC	DT25 1B 1A 1 CT25
SƠ HỌA TUYẾN	

BAN QUẢN LÝ DỰ ÁN ĐẦU TƯ - HẠ TẦNG PHƯỜNG KHƯƠNG ĐÌNH
PHÊ DUYỆT
Theo Quyết định số: 634/QĐ-UBND
Ngày 04 tháng 4 năm 2026
Ký tên:
Vũ Thanh Nghị

UỶ BAN NHÂN DÂN PHƯỜNG KHƯƠNG ĐÌNH BAN QUẢN LÝ DỰ ÁN ĐẦU TƯ - HẠ TẦNG PHƯỜNG KHƯƠNG ĐÌNH	DỰ ÁN: CẢI TẠO ĐƯỜNG VÀ THOÁT NƯỚC NGÕ 105, 129 ĐƯỜNG NGUYỄN TRÃI, PHƯỜNG KHƯƠNG ĐÌNH	THỰC HIỆN	PHẠM THỊ LƯƠNG	HÀ NỘI, THÁNG 04 NĂM 2026 CÔNG TY CỔ PHẦN ĐẦU TƯ HOÀNG PHÁT T&T GIÁM ĐỐC	TRẮC DỌC THIẾT KẾ TUYẾN25
ĐƠN VỊ TƯ VẤN: CÔNG TY CỔ PHẦN ĐẦU TƯ HOÀNG PHÁT T&T	BƯỚC: BÁO CÁO KINH TẾ KỸ THUẬT	CHỦ TRÌ THIẾT KẾ	LÊ DUY TÙNG	NGUYỄN MẠNH TÚ	TỶ LỆ BẢN VẼ: 1/1000; 1/1000 — BẢN VẼ SỐ: 01/01
		CHỦ NHIỆM DỰ ÁN	PHẠM TRỌNG QUỲNH		LẦN XUẤT BẢN: 01 — MÃ SỐ SẢN PHẨM: TVHP.1.2026

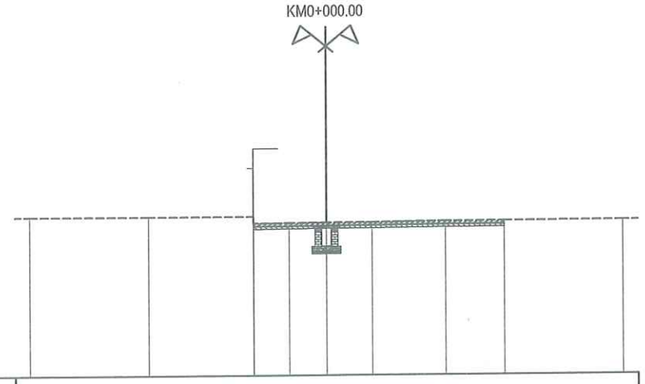

MSS: 1.00

CAO ĐỘ THIẾT KẾ											
KHOẢNG CÁCH LỀ THIẾT KẾ											
CAO ĐỘ TỰ NHIÊN	6.32	6.32	6.32	6.09	6.10	6.11	6.11	6.14	6.15	6.16	
KHOẢNG CÁCH MIA	4.00	3.54	0.02	1.19	1.26	1.55	2.46	1.99	4.00		

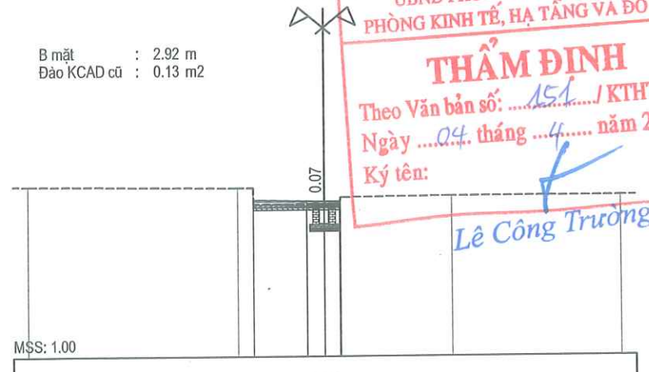

MSS: 1.00

CAO ĐỘ THIẾT KẾ	6.11	6.18	6.18	6.18	6.11													
KHOẢNG CÁCH LỀ THIẾT KẾ	0.59	0.53																
CAO ĐỘ TỰ NHIÊN	6.72	6.66	6.66	6.11	6.11	6.11	6.34	6.37	6.35									
KHOẢNG CÁCH MIA	7.08	0.52	0.54	2.39	0.53	0.55	3.74	5.70										

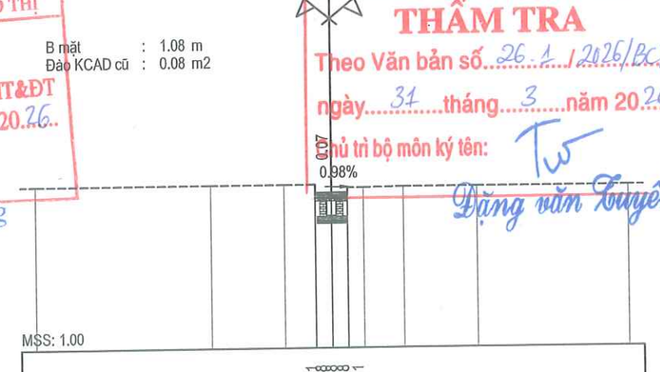

MSS: 1.00

CAO ĐỘ THIẾT KẾ	6.11	6.18	6.18	6.18	6.11													
KHOẢNG CÁCH LỀ THIẾT KẾ	0.55	0.53																
CAO ĐỘ TỰ NHIÊN	6.46	6.46	6.46	6.46	6.11	6.11	6.36	6.36	6.37	6.37	6.38							
KHOẢNG CÁCH MIA	5.93	2.46	1.06	0.55	0.55	0.53	0.54	1.34	2.49	5.08								

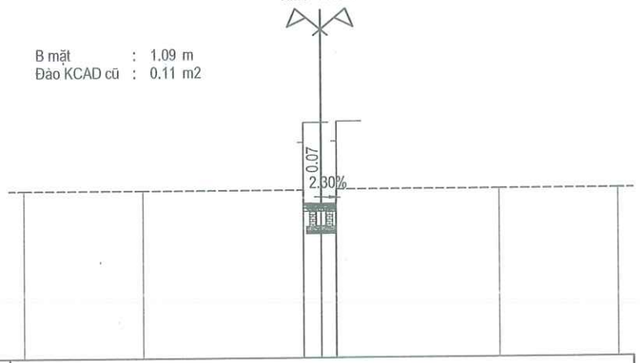

MSS: 1.00

CAO ĐỘ THIẾT KẾ	6.12	6.18	6.18	6.11					
KHOẢNG CÁCH LỀ THIẾT KẾ	0.59	0.50							
CAO ĐỘ TỰ NHIÊN	6.62	6.62	6.62	6.12	6.11	6.65	6.65	6.65	
KHOẢNG CÁCH MIA	4.00	5.40	0.01	0.59	0.50	0.52	5.48	4.00	

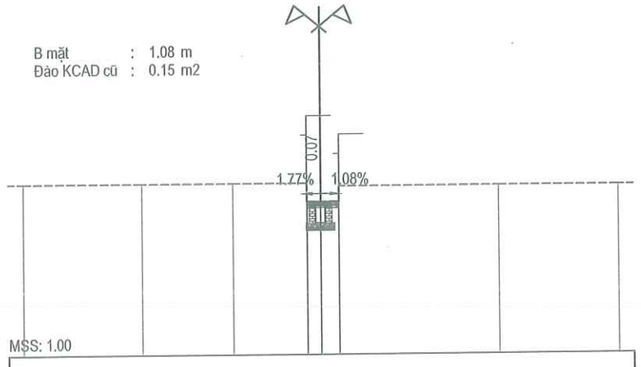

MSS: 1.00

CAO ĐỘ THIẾT KẾ	6.12	6.19	6.19	6.12					
KHOẢNG CÁCH LỀ THIẾT KẾ	0.46	0.62							
CAO ĐỘ TỰ NHIÊN	6.75	6.75	6.75	6.75	6.12	6.12	6.12	6.65	6.65	6.65
KHOẢNG CÁCH MIA	4.00	3.05	2.49	0.36	0.36	0.62	0.61	5.37	4.00	

UBND PHƯỜNG KHƯƠNG ĐÌNH
PHÒNG KINH TẾ, HẠ TẦNG VÀ ĐÔ THỊ
THẨM ĐỊNH
Theo Văn bản số: ...151.../ KTHT&ĐT
Ngày ...04... tháng ...4... năm 2026
Ký tên:
Lê Công Trường

CÔNG TY CỔ PHẦN TƯ VẤN VÀ ĐẦU TƯ BẮC DƯƠNG
THẨM TRA
Theo Văn bản số...26.1/2026/BCTT
ngày...31...tháng...3...năm 2026
Chủ trì bộ môn ký tên:
Đặng văn Luyến

BAN QUẢN LÝ DỰ ÁN ĐẦU TƯ - HẠ TẦNG PHƯỜNG KHƯƠNG ĐÌNH
PHÊ DUYỆT
Theo Quyết định số:...6341/QĐ-UBND
Ngày ...04... tháng ...4... năm 2026
Ký tên:
Vũ Thanh Nghị

UỶ BAN NHÂN DÂN PHƯỜNG KHƯƠNG ĐÌNH **BAN QUẢN LÝ DỰ ÁN ĐẦU TƯ - HẠ TẦNG PHƯỜNG KHƯƠNG ĐÌNH**	**DỰ ÁN: CẢI TẠO ĐƯỜNG VÀ THOÁT NƯỚC NGÕ 105, 129 ĐƯỜNG NGUYỄN TRÃI, PHƯỜNG KHƯƠNG ĐÌNH**	THỰC HIỆN	PHẠM THỊ LƯƠNG	HÀ NỘI, THÁNG 04 NĂM 2026 CÔNG TY CỔ PHẦN ĐẦU TƯ HOÀNG PHÁT T&T GIÁM ĐỐC	TRẮC NGANG THIẾT KẾ TUYẾN 25
ĐƠN VỊ TƯ VẤN: **CÔNG TY CỔ PHẦN ĐẦU TƯ HOÀNG PHÁT T&T**	BƯỚC: BÁO CÁO KINH TẾ KỸ THUẬT	CHỦ TRÌ THIẾT KẾ	LÊ DUY TÙNG	NGUYỄN MẠNH TÚ	TỶ LỆ BẢN VẼ: 1/200 — BẢN VẼ SỐ: TN-T25-1
		CHỦ NHIỆM DỰ ÁN	PHẠM TRỌNG QUỲNH		LẦN XUẤT BẢN: 01 — MÃ SỐ SẢN PHẨM: TVHP.1.2026

UBND PHƯỜNG KHƯƠNG ĐÌNH
PHÒNG KINH TẾ, HẠ TẦNG VÀ ĐÔ THỊ
THẨM ĐỊNH
Theo Văn bản số: 151 / KTHT&ĐT
Ngày 04 tháng 4 năm 2026
Ký tên:
Lê Công Trường

CÔNG TY CỔ PHẦN TƯ VẤN VÀ ĐẦU TƯ BẮC DƯƠNG
THẨM TRA
Theo Văn bản số 26.1/2026/BCTT
ngày 31 tháng 3 năm 2026
Chủ trì bộ môn ký tên:
Đặng văn Tuyển

Bảng tổng hợp khối lượng : T25							
Tên cọc	K.Cách lẻ	Diện tích		DT trung bình		Khối lượng	
		B mặt	Đào KCAD cũ	B mặt	Đào KCAD cũ	B mặt	Đào KCAD cũ
DT25							
	1.09			1.46	0.07	1.59	0.07
1A		2.92	0.13				
	2.67			2.00	0.11	5.34	0.28
1B		1.08	0.08				
	4.50			1.09	0.10	4.88	0.43
1		1.09	0.11				
	7.28			1.09	0.13	7.90	0.95
CT25		1.08	0.15				
					Tổng	19.71	1.73

BAN QUẢN LÝ DỰ ÁN ĐẦU TƯ - HẠ TẦNG PHƯỜNG KHƯƠNG ĐÌNH
PHÊ DUYỆT
Theo Quyết định số: 634/QĐ-UBND
Ngày 04 tháng 4 năm 2026
Ký tên:
Vũ Thanh Nghị

UỶ BAN NHÂN DÂN PHƯỜNG KHƯƠNG ĐÌNH **BAN QUẢN LÝ DỰ ÁN ĐẦU TƯ - HẠ TẦNG PHƯỜNG KHƯƠNG ĐÌNH**	**DỰ ÁN: CẢI TẠO ĐƯỜNG VÀ THOÁT NƯỚC NGÕ 105, 129 ĐƯỜNG NGUYỄN TRÃI, PHƯỜNG KHƯƠNG ĐÌNH**	THỰC HIỆN	PHẠM THỊ LƯƠNG		HÀ NỘI, THÁNG 04 NĂM 2026 CÔNG TY CỔ PHẦN ĐẦU TƯ HOÀNG PHÁT T&T GIÁM ĐỐC NGUYỄN MẠNH TÚ	BẢNG KHỐI LƯỢNG TUYẾN 25
ĐƠN VỊ TƯ VẤN: **CÔNG TY CỔ PHẦN ĐẦU TƯ HOÀNG PHÁT T&T**	BƯỚC: BÁO CÁO KINH TẾ KỸ THUẬT	CHỦ TRÌ THIẾT KẾ	LÊ DUY TÙNG			TỶ LỆ BẢN VẼ: NBV / BẢN VẼ SỐ: KL-T25
		CHỦ NHIỆM DỰ ÁN	PHẠM TRỌNG QUỲNH			LẦN XUẤT BẢN: 01 / MÃ SỐ SẢN PHẨM: TVHP.1.2026

UBND PHƯỜNG KHƯƠNG ĐÌNH
PHÒNG KINH TẾ, HẠ TẦNG VÀ ĐÔ THỊ
THẨM ĐỊNH
Theo Văn bản số: 151 / KTHT&ĐT
Ngày 04 tháng 4 năm 2026
Ký tên: Lê Công Trường

CÔNG TY CỔ PHẦN TƯ VẤN VÀ ĐẦU TƯ BẮC DƯƠNG
THẨM TRA
Theo Văn bản số 26.1 / 2026/BCTT
ngày 31 tháng 3 năm 2026
Chủ trì bộ môn ký tên: Đặng văn Tuyến

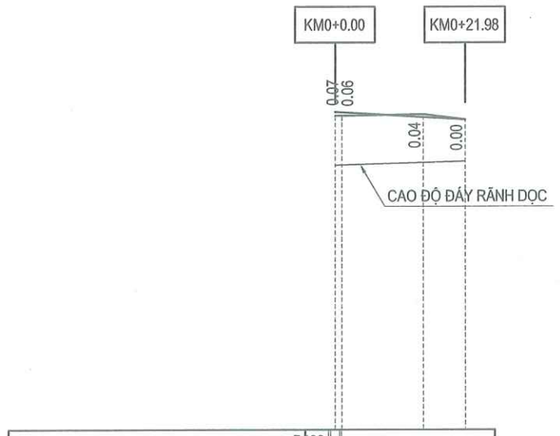

SƠ HỌA RÃNH DỌC	B300 B300 B300 B300		
ĐỘ DỐC THIẾT KẾ	0.58% 21.98		
CAO ĐỘ THIẾT KẾ	6.33 6.32	6.24	6.20
ĐỘ DỐC ĐÁY RÃNH DỌC	0.30% 21.98		
CAO ĐỘ ĐÁY RÃNH DỌC	5.44 5.44	5.48	5.50
CAO ĐỘ TỰ NHIÊN	6.26 6.26	6.28	6.20
KHOẢNG CÁCH LẺ	1.16 13.82	7.00	
LÝ TRÌNH CỌC	0.00 1.16	14.98	21.98
TÊN CỌC	DT26	D1	CT26
SƠ HỌA TUYẾN	A=90d1'21.6"		

BAN QUẢN LÝ DỰ ÁN ĐẦU TƯ - HẠ TẦNG PHƯỜNG KHƯƠNG ĐÌNH
PHÊ DUYỆT
Theo Quyết định số: 634 / QĐ-UBND
Ngày 04 tháng 4 năm 2026
Ký tên: Vũ Thanh Nghị

UỶ BAN NHÂN DÂN PHƯỜNG KHƯƠNG ĐÌNH **BAN QUẢN LÝ DỰ ÁN ĐẦU TƯ - HẠ TẦNG PHƯỜNG KHƯƠNG ĐÌNH**	**DỰ ÁN: CẢI TẠO ĐƯỜNG VÀ THOÁT NƯỚC NGÕ 105, 129 ĐƯỜNG NGUYỄN TRÃI, PHƯỜNG KHƯƠNG ĐÌNH**	THỰC HIỆN	PHẠM THỊ LƯƠNG	HÀ NỘI, THÁNG 04 NĂM 2026 CÔNG TY CỔ PHẦN ĐẦU TƯ HOÀNG PHÁT T&T GIÁM ĐỐC NGUYỄN MẠNH TÚ	TRẮC DỌC THIẾT KẾ TUYẾN26
ĐƠN VỊ TƯ VẤN: **CÔNG TY CỔ PHẦN ĐẦU TƯ HOÀNG PHÁT T&T**	BƯỚC: BÁO CÁO KINH TẾ KỸ THUẬT	CHỦ TRÌ THIẾT KẾ	LÊ DUY TÙNG		TỶ LỆ BẢN VẼ: 1/1000; 1/1000 — BẢN VẼ SỐ: 01/01
		CHỦ NHIỆM DỰ ÁN	PHẠM TRỌNG QUỲNH		LẦN XUẤT BẢN: 01 — MÃ SỐ SẢN PHẨM: TVHP.1.2026

CỌC: DT26
KM0+000.00

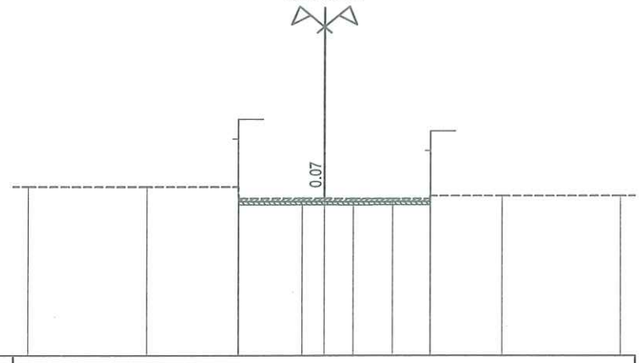

MSS: 1.00

CAO ĐỘ THIẾT KẾ																		
KHOẢNG CÁCH LỀ THIẾT KẾ																		
CAO ĐỘ TỰ NHIÊN	6.65		6.65		6.65 6.26		6.26 6.26	6.25	6.26	6.26 6.35		6.35			6.35			
KHOẢNG CÁCH MIA		4.00		3.10	0.02	2.13	0.74	0.99	1.32	1.27	0.01	2.41		4.00				

CỌC: 1
KM0+001.16

B mặt : 1.30 m
Đào KCAD cũ : 0.11 m2

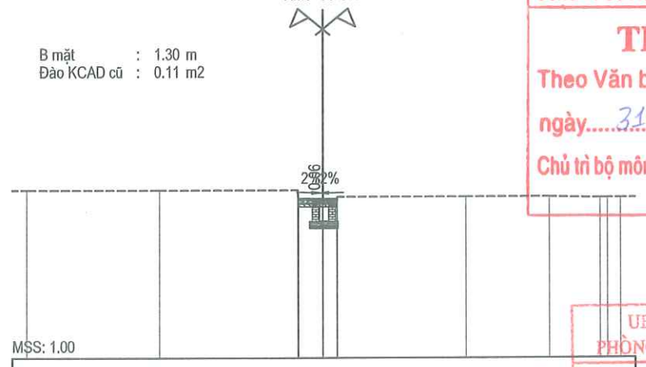

MSS: 1.00

CAO ĐỘ THIẾT KẾ									6.26 6.34	6.33 6.33 6.26								
KHOẢNG CÁCH LỀ THIẾT KẾ									0.83	0.47								
CAO ĐỘ TỰ NHIÊN	6.62		6.62		6.62 6.26		6.46 6.26 6.38				6.38		6.38		6.35 6.35 6.35			
KHOẢNG CÁCH MIA		4.47		4.69	0.02	0.83	0.47	0.01	4.31		2.81		1.71	0.28	0.45			

CỌC: D1
KM0+014.98

B mặt : 1.98 m
Đào KCAD cũ : 0.30 m2

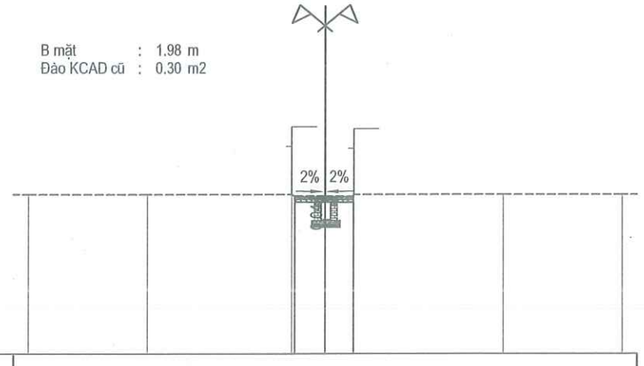

MSS: 1.00

CAO ĐỘ THIẾT KẾ							6.29 6.26	6.24	6.26 6.28									
KHOẢNG CÁCH LỀ THIẾT KẾ							1.02	0.97										
CAO ĐỘ TỰ NHIÊN	6.35		6.35		6.35 6.29	6.28	6.28 6.35				6.35		6.35					
KHOẢNG CÁCH MIA		4.00		4.88	0.10	1.02	0.97	0.01	5.02		4.00							

CỌC: CT26
KM0+021.98

B mặt : 1.39 m
Đào KCAD cũ : 0.20 m2

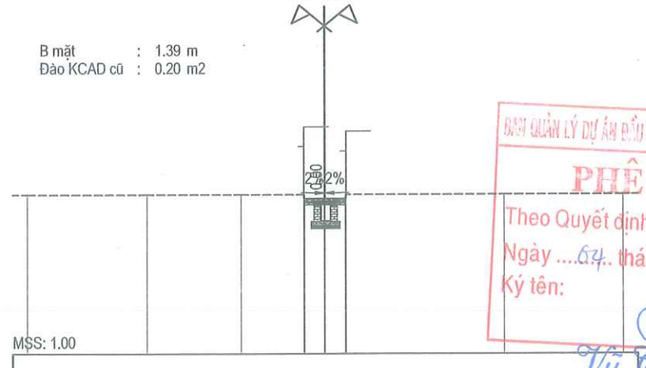

MSS: 1.00

CAO ĐỘ THIẾT KẾ									6.20 6.21	6.20 6.21 6.20								
KHOẢNG CÁCH LỀ THIẾT KẾ									0.69	0.70								
CAO ĐỘ TỰ NHIÊN	6.35		6.35		6.35		6.35 6.20 6.20 6.20 6.35						6.35		6.35			
KHOẢNG CÁCH MIA		4.00		3.20		2.10	0.02 0.69	0.70	0.01	5.29		4.00						

CÔNG TY CỔ PHẦN TƯ VẤN VÀ ĐẦU TƯ BẮC DƯƠNG
THẨM TRA
Theo Văn bản số: 26.1/2026/BCTT
ngày 31 tháng 3 năm 2026
Chủ trì bộ môn ký tên:
Đặng văn Tuyển

UBND PHƯỜNG KHƯƠNG ĐÌNH
PHÒNG KINH TẾ, HẠ TẦNG VÀ ĐÔ THỊ
THẨM ĐỊNH
Theo Văn bản số: 151 / KTHT&ĐT
Ngày 04 tháng 4 năm 2026
Ký tên:
Lê Công Trường

BAN QUẢN LÝ DỰ ÁN ĐẦU TƯ - HẠ TẦNG PHƯỜNG KHƯƠNG ĐÌNH
PHÊ DUYỆT
Theo Quyết định số: 634 / QĐ - UBND
Ngày 04 tháng 4 năm 2026
Ký tên:
Vũ Thanh Nghị

UỶ BAN NHÂN DÂN PHƯỜNG KHƯƠNG ĐÌNH **BAN QUẢN LÝ DỰ ÁN ĐẦU TƯ - HẠ TẦNG PHƯỜNG KHƯƠNG ĐÌNH**	**DỰ ÁN: CẢI TẠO ĐƯỜNG VÀ THOÁT NƯỚC NGÕ 105, 129 ĐƯỜNG NGUYỄN TRÃI, PHƯỜNG KHƯƠNG ĐÌNH**	THỰC HIỆN	PHẠM THỊ LƯƠNG	HÀ NỘI, THÁNG 04 NĂM 2026 CÔNG TY CỔ PHẦN ĐẦU TƯ HOÀNG PHÁT T&T GIÁM ĐỐC	TRẮC NGANG THIẾT KẾ TUYẾN 26
ĐƠN VỊ TƯ VẤN: **CÔNG TY CỔ PHẦN ĐẦU TƯ HOÀNG PHÁT T&T**	BƯỚC: BÁO CÁO KINH TẾ KỸ THUẬT	CHỦ TRÌ THIẾT KẾ	LÊ DUY TÙNG	NGUYỄN MẠNH TÚ	TỶ LỆ BẢN VẼ: 1/200 — BẢN VẼ SỐ: TN-T26-1
		CHỦ NHIỆM DỰ ÁN	PHẠM TRỌNG QUỲNH		LẦN XUẤT BẢN: 01 — MÃ SỐ SẢN PHẨM: TVHP.1.2026

CÔNG TY CỔ PHẦN TƯ VẤN VÀ ĐẦU TƯ BẮC DƯƠNG
THẨM TRA
Theo Văn bản số: 26.1/2026/BCTT
ngày 31 tháng 3 năm 2026
Chủ trì bộ môn ký tên:
Đặng văn Tuyển

UBND PHƯỜNG KHƯƠNG ĐÌNH
PHÒNG KINH TẾ, HẠ TẦNG VÀ ĐÔ THỊ
THẨM ĐỊNH
Theo Văn bản số: 151 / KTHT&ĐT
Ngày 04 tháng 4 năm 2026
Ký tên:
Lê Công Trường

Bảng tổng hợp khối lượng : T26

Tên cọc	K.Cách lẻ	Diện tích		DT trung bình		Khối lượng	
		B mặt	Đào KCAD cũ	B mặt	Đào KCAD cũ	B mặt	Đào KCAD cũ
DT26							
	1.16			0.65	0.06	0.75	0.06
1		1.30	0.11				
	13.82			1.64	0.20	22.66	2.83
D1		1.98	0.30				
	7.00			1.69	0.25	11.80	1.75
CT26		1.39	0.20				
					Tổng	35.21	4.65

BAN QUẢN LÝ DỰ ÁN ĐẦU TƯ - HẠ TẦNG PHƯỜNG KHƯƠNG ĐÌNH
PHÊ DUYỆT
Theo Quyết định số: 634/QĐ-UBND
Ngày 04 tháng 4 năm 2026
Ký tên:
Vũ Thanh Nghị

UỶ BAN NHÂN DÂN PHƯỜNG KHƯƠNG ĐÌNH BAN QUẢN LÝ DỰ ÁN ĐẦU TƯ - HẠ TẦNG PHƯỜNG KHƯƠNG ĐÌNH	DỰ ÁN: CẢI TẠO ĐƯỜNG VÀ THOÁT NƯỚC NGÕ 105, 129 ĐƯỜNG NGUYỄN TRÃI, PHƯỜNG KHƯƠNG ĐÌNH	THỰC HIỆN	PHẠM THỊ LƯƠNG		HÀ NỘI, THÁNG 04 NĂM 2026 CÔNG TY CỔ PHẦN ĐẦU TƯ HOÀNG PHÁT T&T GIÁM ĐỐC	BẢNG KHỐI LƯỢNG TUYẾN 26
ĐƠN VỊ TƯ VẤN: CÔNG TY CỔ PHẦN ĐẦU TƯ HOÀNG PHÁT T&T	BƯỚC: BÁO CÁO KINH TẾ KỸ THUẬT	CHỦ TRÌ THIẾT KẾ	LÊ DUY TÙNG			TỶ LỆ BẢN VẼ: NBV / BẢN VẼ SỐ: KL-T26
		CHỦ NHIỆM DỰ ÁN	PHẠM TRỌNG QUỲNH		NGUYỄN MẠNH TÚ	LẦN XUẤT BẢN: 01 / MÃ SỐ SẢN PHẨM: TVHP.1.2026

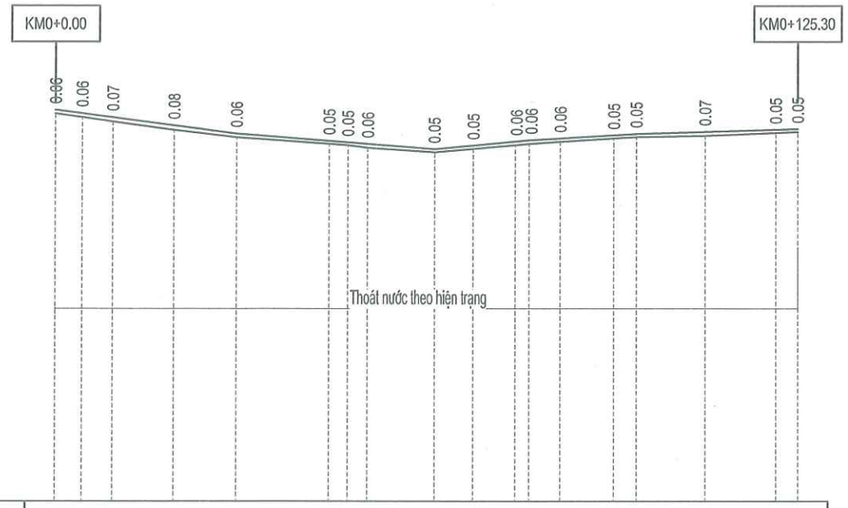

SƠ HỌA RÃNH DỌC	B400 B400 B400 B400 B400 B400 B400 B400 B300 B300 B300 B300
ĐỘ DỐC THIẾT KẾ	1.29% 30.62 / 0.79% 33.36 / 0.94% 16.02 / 0.59% 18.05 / 0.30% 27.25
CAO ĐỘ THIẾT KẾ	6.55 6.50 6.43 6.29 6.16 6.03 6.01 5.98 5.90 5.96 6.02 6.05 6.08 6.13 6.15 6.19 6.22 6.23
ĐỘ DỐC ĐÁY RÃNH DỌC	Thoát nước theo hiện trạng
CAO ĐỘ ĐÁY RÃNH DỌC	
CAO ĐỘ TỰ NHIÊN	6.49 6.43 6.36 6.22 6.10 5.98 5.96 5.92 5.84 5.90 5.97 5.99 6.02 6.08 6.10 6.12 6.17 6.18
KHOẢNG CÁCH LẺ	4.49 5.16 10.35 10.62 15.61 3.14 3.34 11.27 6.57 7.14 2.31 5.27 8.99 3.79 11.59 11.95 3.71
LÝ TRÌNH CỌC	0.00 4.49 9.65 20.00 30.62 46.23 49.37 52.71 63.98 70.55 77.69 80.00 85.27 94.26 98.05 109.64 121.59 125.30
TÊN CỌC	DT27 1A T28 1 D1 D2 D3 D4 D5 T29 T30 2 T31 D6 D7 D8 3 CT27
SƠ HỌA TUYẾN	A=109d4'53.0" A=103d4'37.2" A=129d6'46.2" A=130d48'23.5" A=90d29'43.8"

CÔNG TY CỔ PHẦN TƯ VẤN VÀ ĐẦU TƯ BẮC DƯƠNG
THẨM TRA
Theo Văn bản số 26.1 / 2026/BCTT
ngày 31 tháng 3 năm 2026
Chủ trì bộ môn ký tên:
Đặng văn Tuyển

UBND PHƯỜNG KHƯƠNG ĐÌNH
PHÒNG KINH TẾ, HẠ TẦNG VÀ ĐÔ THỊ
THẨM ĐỊNH
Theo Văn bản số: 451 / KTHT&ĐT
Ngày 04 tháng 4 năm 2026.
Ký tên:
Lê Công Trường

BAN QUẢN LÝ DỰ ÁN ĐẦU TƯ - HẠ TẦNG PHƯỜNG KHƯƠNG ĐÌNH
PHÊ DUYỆT
Theo Quyết định số: 634/QĐ-UBND
Ngày 04 tháng 4 năm 2026.
Ký tên:
Vũ Thanh Nghị

UỶ BAN NHÂN DÂN PHƯỜNG KHƯƠNG ĐÌNH BAN QUẢN LÝ DỰ ÁN ĐẦU TƯ - HẠ TẦNG PHƯỜNG KHƯƠNG ĐÌNH	DỰ ÁN: CẢI TẠO ĐƯỜNG VÀ THOÁT NƯỚC NGÕ 105, 129 ĐƯỜNG NGUYỄN TRÃI, PHƯỜNG KHƯƠNG ĐÌNH	THỰC HIỆN	PHẠM THỊ LƯƠNG		HÀ NỘI, THÁNG 04 NĂM 2026 CÔNG TY CỔ PHẦN ĐẦU TƯ HOÀNG PHÁT T&T GIÁM ĐỐC	TRẮC DỌC THIẾT KẾ TUYẾN27	
ĐƠN VỊ TƯ VẤN: CÔNG TY CỔ PHẦN ĐẦU TƯ HOÀNG PHÁT T&T	BƯỚC: BÁO CÁO KINH TẾ KỸ THUẬT	CHỦ TRÌ THIẾT KẾ	LÊ DUY TÙNG			TỶ LỆ BẢN VẼ: 1/1000; 1/1000	BẢN VẼ SỐ: 01.01
		CHỦ NHIỆM DỰ ÁN	PHẠM TRỌNG QUỲNH		NGUYỄN MẠNH TÚ	LẦN XUẤT BẢN: 01	MÃ SỐ SẢN PHẨM: TVHP.1.2026

UBND PHƯỜNG KHƯƠNG ĐÌNH
PHÒNG KINH TẾ, HẠ TẦNG VÀ ĐÔ THỊ
THẨM ĐỊNH
Theo Văn bản số: ....451..../ KTHT&ĐT
Ngày ...04... tháng ....4.... năm 2026
Ký tên: Lê Công Thường

CÔNG TY CỔ PHẦN TƯ VẤN VÀ ĐẦU TƯ BẮC DƯƠNG
THẨM TRA
Theo Văn bản số..26.1.../2026/BCTT
ngày....31....tháng....3....năm 2026
Chủ trì bộ môn ký tên: Đặng văn Tuyển

CỌC: DT27
KM0+000.00

B mặt : 0.00 m
L bù vênh BTN : 0.00 m
Bù vênh BTN : 0.00 m2

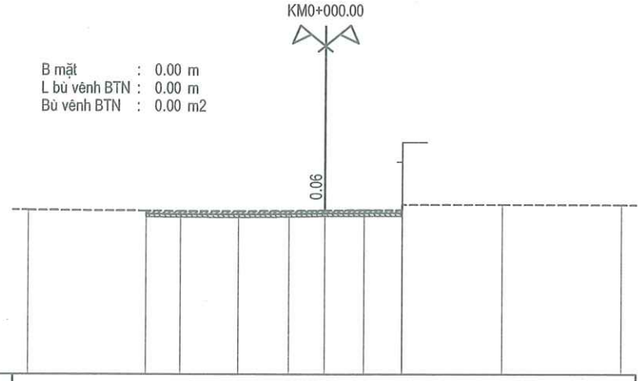

MSS: 1.00

CAO ĐỘ THIẾT KẾ											
KHOẢNG CÁCH LỀ THIẾT KẾ											
CAO ĐỘ TỰ NHIÊN	6.51	6.47	6.46	6.46	6.47	6.49	6.50	6.50 6.68	6.68	6.68	
KHOẢNG CÁCH MIA	4.00	1.16	1.94	1.70	1.20	1.32	1.29	0.01	3.38	4.00	

CỌC: 1A
KM0+004.49

B mặt : 3.06 m
L bù vênh BTN : 3.06 m
Bù vênh BTN : 0.10 m2

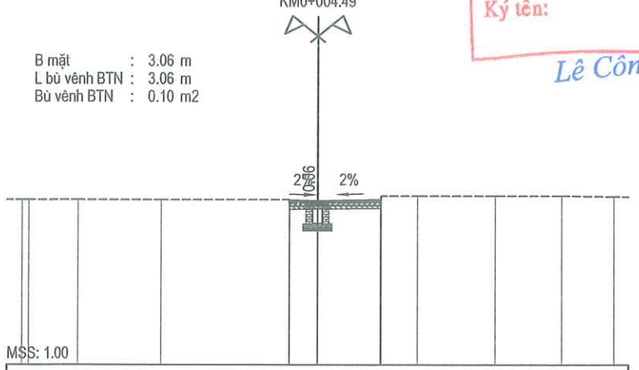

MSS: 1.00

CAO ĐỘ THIẾT KẾ	6.41 6.51	6.50	6.54 6.44													
KHOẢNG CÁCH LỀ THIẾT KẾ	0.94	2.11														
CAO ĐỘ TỰ NHIÊN	6.54 6.54	6.54	6.54	6.54 6.41	6.43	6.44 6.65	6.65	6.65	6.65	6.63						
KHOẢNG CÁCH MIA	0.24	1.69	2.81	4.31	0.01 0.94	2.11	0.04 1.22	2.62	2.24	1.76						

CỌC: T28
KM0+000.66

B mặt : 2.12 m
L bù vênh BTN : 2.12 m
Bù vênh BTN : 0.07 m2

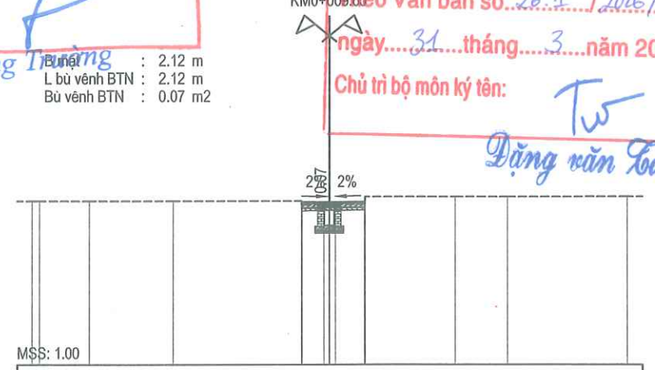

MSS: 1.00

CAO ĐỘ THIẾT KẾ	6.34 6.45	6.43	6.45 6.37													
KHOẢNG CÁCH LỀ THIẾT KẾ	0.93	1.20														
CAO ĐỘ TỰ NHIÊN	6.47 6.47	6.47	6.47	6.47 6.34	6.36 6.37	6.62	6.62	6.62	6.63							
KHOẢNG CÁCH MIA	0.25	1.69	2.81	4.31	0.01 0.74	0.99 0.01	3.04	1.75	4.00							

CỌC: 1
KM0+020.00

B mặt : 2.02 m
L bù vênh BTN : 2.01 m
Bù vênh BTN : 0.07 m2

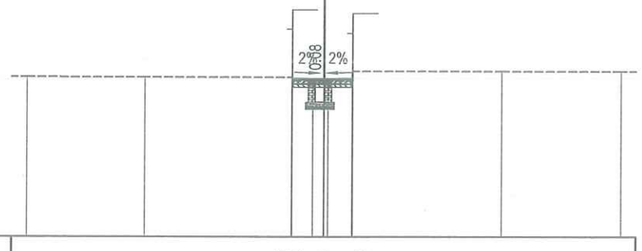

MSS: 1.00

CAO ĐỘ THIẾT KẾ	6.35 6.32	6.29	6.31 6.32													
KHOẢNG CÁCH LỀ THIẾT KẾ	1.07	0.95														
CAO ĐỘ TỰ NHIÊN	6.35	6.35	6.35 6.22	6.22 6.68	6.55 6.55	6.55	6.55	6.55	6.55							
KHOẢNG CÁCH MIA	4.00	4.94	0.68	0.38	0.32 0.32	0.01	5.03	4.00								

CỌC: D1
KM0+030.62

B mặt : 2.83 m
L bù vênh BTN : 2.83 m
Bù vênh BTN : 0.06 m2

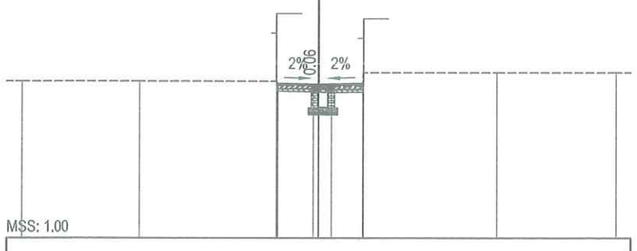

MSS: 1.00

CAO ĐỘ THIẾT KẾ	6.13 6.18	6.16	6.19 6.09													
KHOẢNG CÁCH LỀ THIẾT KẾ	1.35	1.48														
CAO ĐỘ TỰ NHIÊN	6.26	6.26	6.26	6.12	6.11	6.10	6.09	6.09 6.55	6.55	6.55						
KHOẢNG CÁCH MIA	4.00	4.60	0.65	1.18	0.47	0.44	1.04	0.02	4.50	4.00						

CỌC: D2
KM0+046.23

B mặt : 2.92 m
L bù vênh BTN : 2.88 m
Bù vênh BTN : 0.06 m2

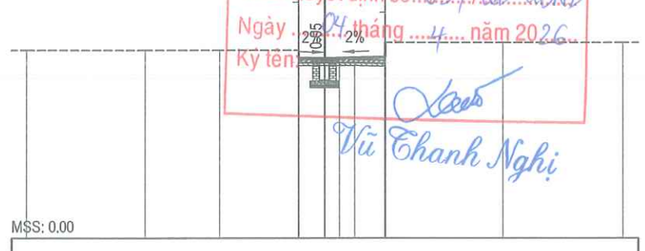

MSS: 0.00

CAO ĐỘ THIẾT KẾ	5.98 6.05	6.03	6.08 6.55													
KHOẢNG CÁCH LỀ THIẾT KẾ	0.87	2.05														
CAO ĐỘ TỰ NHIÊN	6.30	6.30	6.30	6.30 5.98	5.98	5.98 5.99	5.96 6.55	6.55	6.55							
KHOẢNG CÁCH MIA	4.00	2.47	2.65	0.87	0.49	0.52	1.02 0.02	3.95	4.00							

BAN QUẢN LÝ DỰ ÁN ĐẦU TƯ - HẠ TẦNG PHƯỜNG KHƯƠNG ĐÌNH
PHÊ DUYỆT
Theo Quyết định số: 634/QĐ-UBND
Ngày ...24... tháng ...4... năm 2026
Ký tên: Vũ Thanh Nghị

UỶ BAN NHÂN DÂN PHƯỜNG KHƯƠNG ĐÌNH
BAN QUẢN LÝ DỰ ÁN ĐẦU TƯ - HẠ TẦNG PHƯỜNG KHƯƠNG ĐÌNH

ĐƠN VỊ TƯ VẤN:
CÔNG TY CỔ PHẦN ĐẦU TƯ HOÀNG PHÁT T&T

DỰ ÁN: CẢI TẠO ĐƯỜNG VÀ THOÁT NƯỚC NGÕ 105, 129 ĐƯỜNG NGUYỄN TRÃI, PHƯỜNG KHƯƠNG ĐÌNH

BƯỚC: BÁO CÁO KINH TẾ KỸ THUẬT

THỰC HIỆN	PHẠM THỊ LƯƠNG	
CHỦ TRÌ THIẾT KẾ	LÊ DUY TÙNG	
CHỦ NHIỆM DỰ ÁN	PHẠM TRỌNG QUỲNH	

HÀ NỘI, THÁNG 04 NĂM 2026
CÔNG TY CỔ PHẦN ĐẦU TƯ HOÀNG PHÁT T&T
GIÁM ĐỐC
NGUYỄN MẠNH TÚ

CÔNG TY CỔ PHẦN ĐẦU TƯ HOÀNG PHÁT T&T

TRẮC NGANG THIẾT KẾ TUYẾN 27

TỶ LỆ BẢN VẼ:	1/200	BẢN VẼ SỐ:	TN-T27-1
LẦN XUẤT BẢN:	01	MÃ SỐ SẢN PHẨM:	TVHP.1.2026

UBND PHƯỜNG KHƯƠNG ĐÌNH
PHÒNG KINH TẾ, HẠ TẦNG VÀ ĐÔ THỊ
THẨM ĐỊNH
Theo Văn bản số: ...151.../ KTHT&ĐT
Ngày ...04.. tháng ...4.... năm 2026.
Ký tên:
Lê Công Trường

CÔNG TY CỔ PHẦN TƯ VẤN VÀ ĐẦU TƯ BẮC DƯƠNG
THẨM TRA
Theo Văn bản số 26.1../2026/BCTT
ngày...31....tháng......3...năm 2026
Chủ trì bộ môn ký tên:
Đặng văn Tuyển

CỌC: D3
KM0+049.37

B mặt : 1.64 m
L bù vênh BTN : 1.22 m
Bù vênh BTN : 0.01 m2

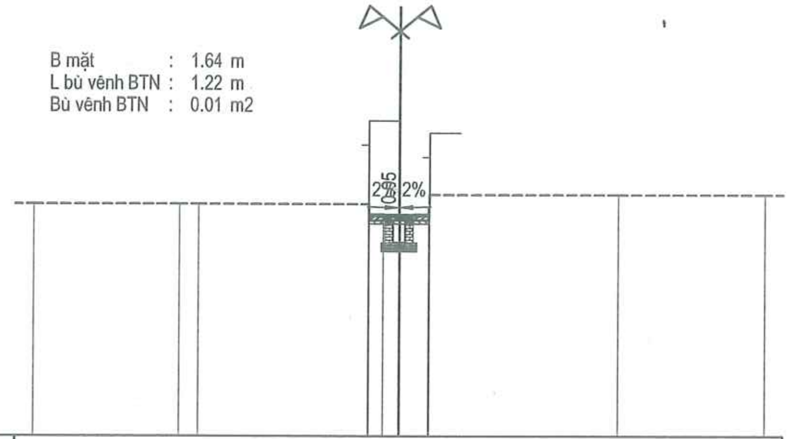

MSS: 0.00

CAO ĐỘ THIẾT KẾ	5.96 6.03 6.01 6.03 6.13
KHOẢNG CÁCH LẺ THIẾT KẾ	0.83 0.81
CAO ĐỘ TỰ NHIÊN	6.30 6.30 6.30 6.30 5.96 5.96 5.96 5.96 5.96 6.55 6.55 6.55
KHOẢNG CÁCH MIA	4.00 0.53 4.64 0.40 0.43 0.43 0.77 0.62 5.17 4.00

CỌC: D4
KM0+052.71

B mặt : 1.61 m
L bù vênh BTN : 1.61 m
Bù vênh BTN : 0.03 m2

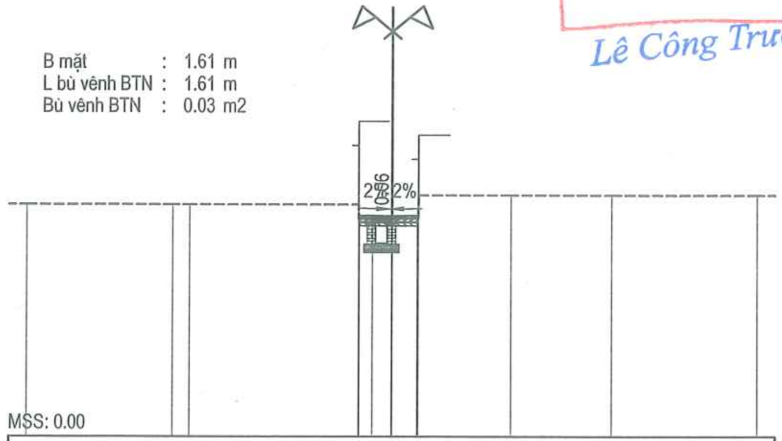

MSS: 0.00

CAO ĐỘ THIẾT KẾ	5.92 6.00 5.98 6.00 5.92
KHOẢNG CÁCH LẺ THIẾT KẾ	0.92 0.69
CAO ĐỘ TỰ NHIÊN	6.30 6.30 6.30 6.30 5.92 5.92 5.92 5.92 5.92 6.55 6.55 6.55 6.55
KHOẢNG CÁCH MIA	4.00 0.46 4.62 0.37 0.53 0.07 0.71 0.62 2.53 2.74 4.00

CỌC: D5
KM0+063.98

B mặt : 3.68 m
L bù vênh BTN : 3.68 m
Bù vênh BTN : 0.06 m2

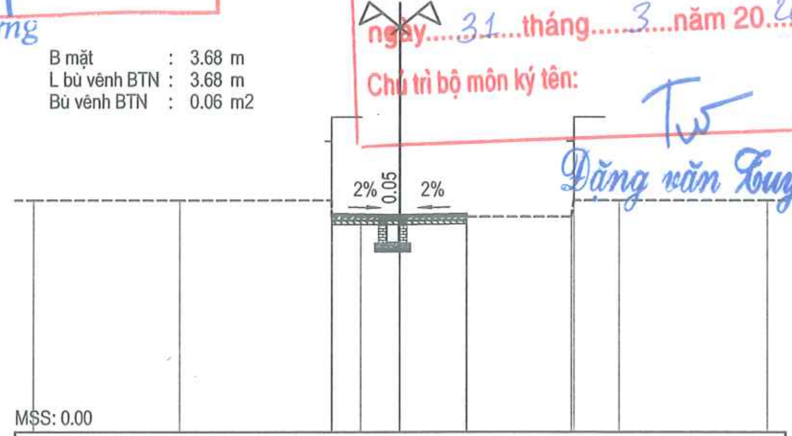

MSS: 0.00

CAO ĐỘ THIẾT KẾ	5.84 5.93 5.90 5.93 5.86
KHOẢNG CÁCH LẺ THIẾT KẾ	1.86 1.82
CAO ĐỘ TỰ NHIÊN	6.30 6.30 6.30 5.84 5.85 5.85 5.86 5.86 6.30 6.30 6.30
KHOẢNG CÁCH MIA	4.00 4.13 0.80 1.07 1.83 2.88 0.07 1.22 4.00

CỌC: T29
KM0+070.55

B mặt : 1.82 m
L bù vênh BTN : 1.82 m
Bù vênh BTN : 0.03 m2

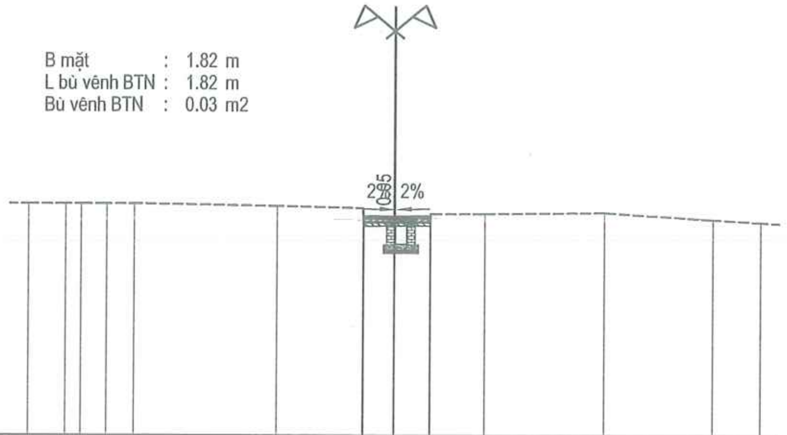

MSS: 0.00

CAO ĐỘ THIẾT KẾ	5.89 5.97 5.96 5.98 5.90
KHOẢNG CÁCH LẺ THIẾT KẾ	0.84 0.98
CAO ĐỘ TỰ NHIÊN	6.30 6.30 6.30 6.30 6.30 6.24 6.19 5.89 5.90 5.90 6.03 6.03 6.06 5.88 5.80
KHOẢNG CÁCH MIA	1.02 0.41 0.70 0.75 3.92 2.35 0.02 0.84 0.98 1.47 3.29 2.95 1.30

CỌC: T30
KM0+077.69

B mặt : 2.56 m
L bù vênh BTN : 2.56 m
Bù vênh BTN : 0.09 m2

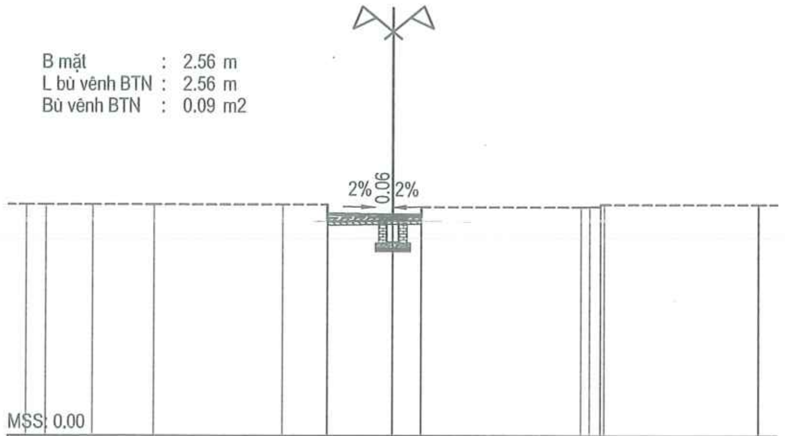

MSS: 0.00

CAO ĐỘ THIẾT KẾ	5.94 6.06 6.02 6.04 5.96
KHOẢNG CÁCH LẺ THIẾT KẾ	1.78 0.78
CAO ĐỘ TỰ NHIÊN	6.30 6.30 6.30 6.30 6.30 6.30 5.94 5.97 5.96 6.23 6.23 6.24 6.25 6.30 6.30 6.30 6.30
KHOẢNG CÁCH MIA	0.53 1.27 1.69 3.51 1.20 1.79 0.78 0.01 4.35 0.03 0.10 4.21 0.03

CỌC: 2
KM0+080.00

B mặt : 2.04 m
L bù vênh BTN : 2.04 m
Bù vênh BTN : 0.06 m2

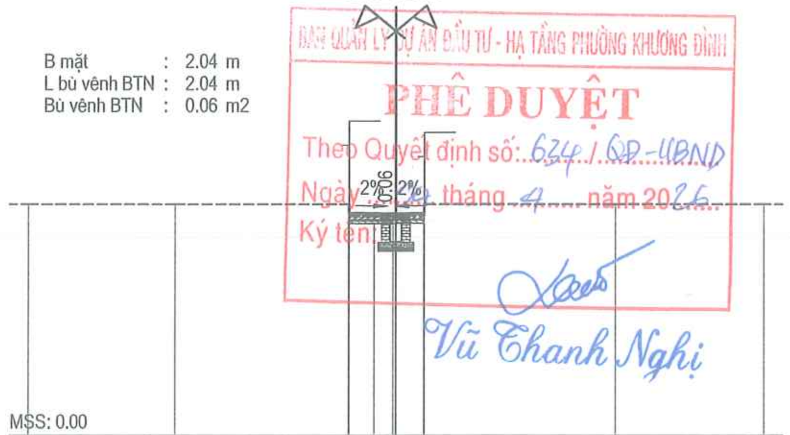

BAN QUẢN LÝ DỰ ÁN ĐẦU TƯ - HẠ TẦNG PHƯỜNG KHƯƠNG ĐÌNH
PHÊ DUYỆT
Theo Quyết định số: 634/QĐ-UBND
Ngày ...... tháng 4 năm 2026.
Ký tên:
Vũ Thanh Nghị

MSS: 0.00

CAO ĐỘ THIẾT KẾ	6.30 6.07 6.05 6.06 5.98
KHOẢNG CÁCH LẺ THIẾT KẾ	1.27 0.77
CAO ĐỘ TỰ NHIÊN	6.30 6.30 6.30 5.97 5.97 5.99 5.97 5.98 6.30 6.30 6.30
KHOẢNG CÁCH MIA	4.00 4.73 0.67 0.52 0.06 0.77 0.01 5.22 4.00

UỶ BAN NHÂN DÂN PHƯỜNG KHƯƠNG ĐÌNH **BAN QUẢN LÝ DỰ ÁN ĐẦU TƯ - HẠ TẦNG PHƯỜNG KHƯƠNG ĐÌNH** **ĐƠN VỊ TƯ VẤN:** **CÔNG TY CỔ PHẦN ĐẦU TƯ HOÀNG PHÁT T&T**	**DỰ ÁN: CẢI TẠO ĐƯỜNG VÀ THOÁT NƯỚC NGÕ 105, 129 ĐƯỜNG NGUYỄN TRÃI, PHƯỜNG KHƯƠNG ĐÌNH** BƯỚC: BÁO CÁO KINH TẾ KỸ THUẬT	THỰC HIỆN: PHẠM THỊ LƯƠNG CHỦ TRÌ THIẾT KẾ: LÊ DUY TÙNG CHỦ NHIỆM DỰ ÁN: PHẠM TRỌNG QUỲNH	HÀ NỘI, THÁNG 04 NĂM 2026 CÔNG TY CỔ PHẦN ĐẦU TƯ HOÀNG PHÁT T&T GIÁM ĐỐC NGUYỄN MẠNH TÚ	TRẮC NGANG THIẾT KẾ TUYẾN 27 TỶ LỆ BẢN VẼ: 1/200 BẢN VẼ SỐ: TN-T27-2 LẦN XUẤT BẢN: 01 MÃ SỐ SẢN PHẨM: TVHP.1.2026

UBND PHƯỜNG KHƯƠNG ĐÌNH
PHÒNG KINH TẾ, HẠ TẦNG VÀ ĐÔ THỊ
THẨM ĐỊNH
Theo Văn bản số: ...151.../ KTHT&ĐT
Ngày ...04.. tháng ...4...... năm 2026.
Ký tên:
Lê Công Trường

CÔNG TY CỔ PHẦN TƯ VẤN VÀ ĐẦU TƯ BẮC DƯƠNG
THẨM TRA
Theo Văn bản số...26.1..../2026/BCTT
Ngày...31.....tháng....3.....năm 2026
Chủ trì bộ môn ký tên:
Đặng văn Tuyển

CỌC: T31
KM0+085.27

B mặt : 1.70 m
L bù vênh BTN : 1.70 m
Bù vênh BTN : 0.03 m2

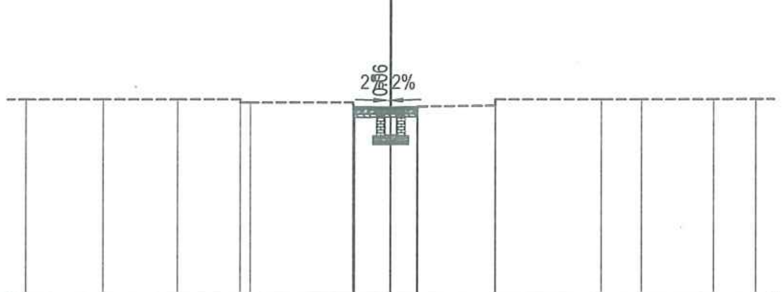

MSS: 1.00

CAO ĐỘ THIẾT KẾ	6.01 6.10 6.08 6.09 6.03
KHOẢNG CÁCH LẺ THIẾT KẾ	0.98 0.72
CAO ĐỘ TỰ NHIÊN	6.30 6.31 6.31 6.31 6.22 6.22 6.22 6.01 6.02 6.03 6.10 6.13 6.30 6.30 6.30 6.30 6.30
KHOẢNG CÁCH MIA	2.13 2.04 1.72 0.28 2.80 0.04 0.98 0.72 0.02 2.13 2.88 1.11 1.98 1.15

CỌC: D6
KM0+094.26

B mặt : 1.71 m
L bù vênh BTN : 1.48 m
Bù vênh BTN : 0.02 m2

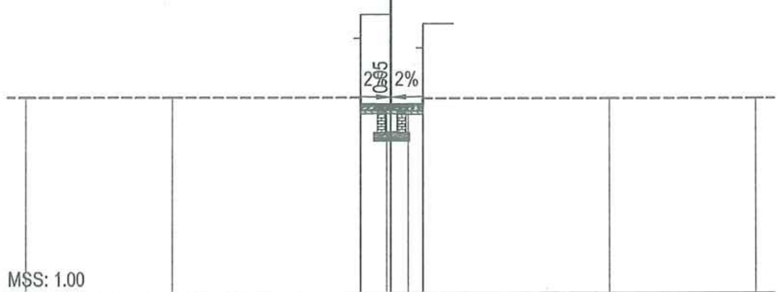

MSS: 1.00

CAO ĐỘ THIẾT KẾ	6.32 6.15 6.13 6.15 6.30
KHOẢNG CÁCH LẺ THIẾT KẾ	0.83 0.88
CAO ĐỘ TỰ NHIÊN	6.32 6.32 6.32 6.08 6.08 6.08 6.06 6.30 6.30 6.30
KHOẢNG CÁCH MIA	4.00 5.18 0.71 0.47 0.41 5.12 4.00

CỌC: D7
KM0+098.05

B mặt : 2.05 m
L bù vênh BTN : 2.05 m
Bù vênh BTN : 0.02 m2

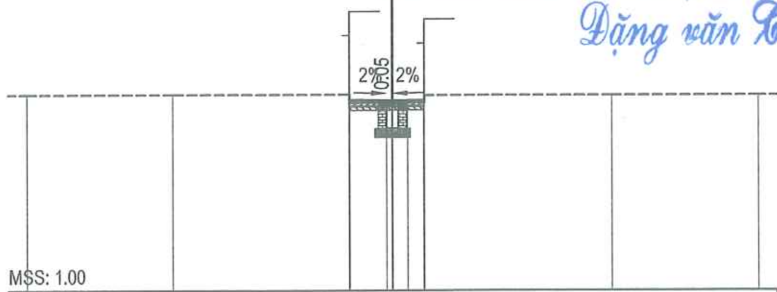

MSS: 1.00

CAO ĐỘ THIẾT KẾ	6.32 6.18 6.15 6.17 6.10
KHOẢNG CÁCH LẺ THIẾT KẾ	1.19 0.86
CAO ĐỘ TỰ NHIÊN	6.32 6.32 6.32 6.10 6.10 6.10 6.10 6.10 6.30 6.30 6.30
KHOẢNG CÁCH MIA	4.00 4.81 1.03 0.10 0.41 0.45 0.01 5.12 4.00

CỌC: D8
KM0+109.64

B mặt : 4.99 m
L bù vênh BTN : 4.98 m
Bù vênh BTN : 0.17 m2

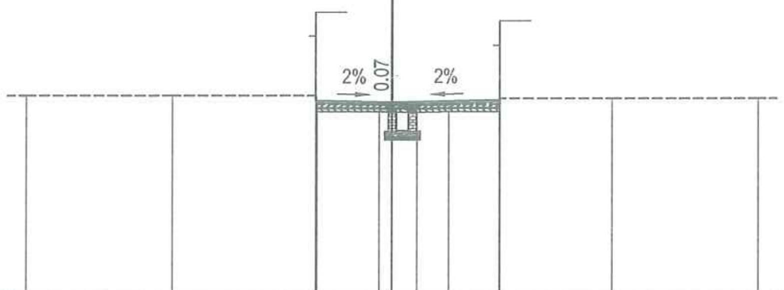

MSS: 1.00

CAO ĐỘ THIẾT KẾ	6.14 6.23 6.19 6.25 6.24
KHOẢNG CÁCH LẺ THIẾT KẾ	2.04 2.95
CAO ĐỘ TỰ NHIÊN	6.37 6.37 6.37 6.14 6.13 6.12 6.12 6.13 6.13 6.30 6.30 6.30
KHOẢNG CÁCH MIA	4.00 3.93 0.03 1.70 0.34 0.68 0.87 1.39 0.01 3.05 4.00

CỌC: CT27
KM0+125.30

B mặt : 1.98 m
L bù vênh BTN : 1.98 m
Bù vênh BTN : 0.02 m2

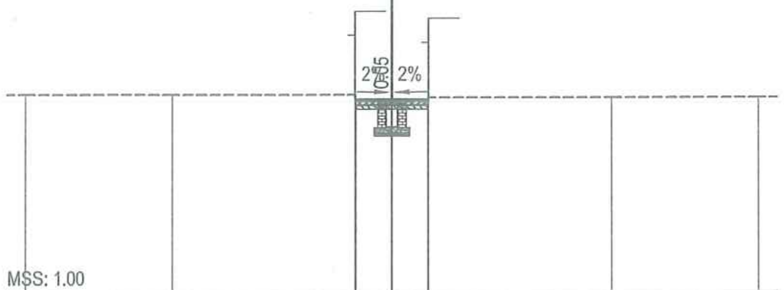

MSS: 1.00

CAO ĐỘ THIẾT KẾ	6.18 6.25 6.23 6.25 6.18
KHOẢNG CÁCH LẺ THIẾT KẾ	0.99 0.99
CAO ĐỘ TỰ NHIÊN	6.37 6.37 6.37 6.18 6.18 6.18 6.30 6.30 6.30
KHOẢNG CÁCH MIA	4.00 4.99 0.01 0.99 0.99 0.01 5.00 4.00

BAN QUẢN LÝ DỰ ÁN ĐẦU TƯ - HẠ TẦNG PHƯỜNG KHƯƠNG ĐÌNH
PHÊ DUYỆT
Theo Quyết định số:...634/QĐ-UBND
Ngày ...09... tháng ....4.... năm 2026.
Ký tên:
Vũ Thanh Nghị

UỶ BAN NHÂN DÂN PHƯỜNG KHƯƠNG ĐÌNH **BAN QUẢN LÝ DỰ ÁN ĐẦU TƯ - HẠ TẦNG PHƯỜNG KHƯƠNG ĐÌNH** **ĐƠN VỊ TƯ VẤN:** **CÔNG TY CỔ PHẦN ĐẦU TƯ HOÀNG PHÁT T&T**	**DỰ ÁN: CẢI TẠO ĐƯỜNG VÀ THOÁT NƯỚC NGÕ 105, 129 ĐƯỜNG NGUYỄN TRÃI, PHƯỜNG KHƯƠNG ĐÌNH** BƯỚC: BÁO CÁO KINH TẾ KỸ THUẬT	THỰC HIỆN: PHẠM THỊ LƯƠNG CHỦ TRÌ THIẾT KẾ: LÊ DUY TÙNG CHỦ NHIỆM DỰ ÁN: PHẠM TRỌNG QUỲNH	HÀ NỘI, THÁNG 04 NĂM 2026 CÔNG TY CỔ PHẦN ĐẦU TƯ HOÀNG PHÁT T&T GIÁM ĐỐC NGUYỄN MẠNH TÚ

TRẮC NGANG THIẾT KẾ TUYẾN 27	
TỶ LỆ BẢN VẼ: 1/200	BẢN VẼ SỐ: TN-T27-3
LẦN XUẤT BẢN: 01	MÃ SỐ SẢN PHẨM: TVHP.1.2026

UBND PHƯỜNG KHƯƠNG ĐÌNH
PHÒNG KINH TẾ, HẠ TẦNG VÀ ĐÔ THỊ
THẨM ĐỊNH
Theo Văn bản số: 151 / KTHT&ĐT
Ngày 04 tháng 4 năm 2026
Ký tên:
Lê Công Trường

CÔNG TY CỔ PHẦN TƯ VẤN VÀ ĐẦU TƯ BẮC DƯƠNG
THẨM TRA
Theo Văn bản số 26.1 / 2026 / BC.TT
ngày 31 tháng 3 năm 2026
Chủ trì bộ môn ký tên:
Đặng văn Tuyển

Bảng tổng hợp khối lượng : T27

Tên cọc	K.Cách lẻ	Diện tích			DT trung bình			Khối lượng		
		B mặt	L bù vênh BTN	Bù vênh BTN	B mặt	L bù vênh BTN	Bù vênh BTN	B mặt	L bù vênh BTN	Bù vênh BTN
DT27		0,00	0,00	0,00						
	4,49				1,53	1,53	0,05	6,87	6,87	0,22
1A		3,06	3,06	0,10						
	5,16				2,59	2,59	0,09	13,36	13,36	0,44
T28		2,12	2,12	0,07						
	10,35				2,07	2,06	0,07	21,42	21,37	0,72
1		2,02	2,01	0,07						
	10,62				2,42	2,42	0,07	25,75	25,70	0,69
D1		2,83	2,83	0,06						
	15,61				2,88	2,86	0,06	44,88	44,57	0,94
D2		2,92	2,88	0,06						
	3,14				2,28	2,05	0,03	7,16	6,44	0,11
D3		1,64	1,22	0,01						
	3,34				1,63	1,42	0,02	5,43	4,73	0,07
D4		1,61	1,61	0,03						
	11,27				2,65	2,65	0,04	29,81	29,81	0,51
D5		3,68	3,68	0,06						
	6,57				2,75	2,75	0,04	18,07	18,07	0,30
T29		1,82	1,82	0,03						
	7,14				2,19	2,19	0,06	15,64	15,64	0,43
T30		2,56	2,56	0,09						
	2,31				2,30	2,30	0,07	5,31	5,31	0,17
2		2,04	2,04	0,06						
	5,27				1,87	1,87	0,04	9,85	9,85	0,24
T31		1,70	1,70	0,03						
	8,99				1,71	1,59	0,03	15,33	14,29	0,22
D6		1,71	1,48	0,02						
	3,79				1,88	1,76	0,02	7,13	6,69	0,08
D7		2,05	2,05	0,02						
	11,59				3,52	3,52	0,10	40,80	40,74	1,10
D8		4,99	4,98	0,17						
	15,66				3,49	3,48	0,10	54,58	54,50	1,49
CT27		1,98	1,98	0,02						
							Tổng	321,38	317,94	7,72

BAN QUẢN LÝ DỰ ÁN ĐẦU TƯ - HẠ TẦNG PHƯỜNG KHƯƠNG ĐÌNH
PHÊ DUYỆT
Theo Quyết định số: 634 / QĐ-UBND
Ngày 04 tháng 4 năm 2026
Ký tên:
Vũ Thanh Nghị

UỶ BAN NHÂN DÂN PHƯỜNG KHƯƠNG ĐÌNH **BAN QUẢN LÝ DỰ ÁN ĐẦU TƯ - HẠ TẦNG PHƯỜNG KHƯƠNG ĐÌNH**	**DỰ ÁN: CẢI TẠO ĐƯỜNG VÀ THOÁT NƯỚC NGÕ 105, 129 ĐƯỜNG NGUYỄN TRÃI, PHƯỜNG KHƯƠNG ĐÌNH**	THỰC HIỆN	PHẠM THỊ LƯƠNG		HÀ NỘI, THÁNG 04 NĂM 2026 CÔNG TY CỔ PHẦN ĐẦU TƯ HOÀNG PHÁT T&T GIÁM ĐỐC NGUYỄN MẠNH TÚ	TRẮC NGANG THIẾT KẾ TUYẾN 27
ĐƠN VỊ TƯ VẤN: **CÔNG TY CỔ PHẦN ĐẦU TƯ HOÀNG PHÁT T&T**	BƯỚC: BÁO CÁO KINH TẾ KỸ THUẬT	CHỦ TRÌ THIẾT KẾ	LÊ DUY TÙNG			TỶ LỆ BẢN VẼ: NBV / BẢN VẼ SỐ: KL-T27
		CHỦ NHIỆM DỰ ÁN	PHẠM TRỌNG QUỲNH			LẦN XUẤT BẢN: 01 / MÃ SỐ SẢN PHẨM: TVHP.1.2026

UBND PHƯỜNG KHƯƠNG ĐÌNH
PHÒNG KINH TẾ, HẠ TẦNG VÀ ĐÔ THỊ
THẨM ĐỊNH
Theo Văn bản số: .....151...../ KTHT&ĐT
Ngày ....04. tháng ....4..... năm 2026.
Ký tên:
Lê Công Trường

CÔNG TY CỔ PHẦN TƯ VẤN VÀ ĐẦU TƯ BẮC DƯƠNG
THẨM TRA
Theo Văn bản số..26..1..../2026/BCTT
ngày.....31.....tháng.....3.....năm 2026
Chủ trì bộ môn ký tên:
Đặng văn Tuyển

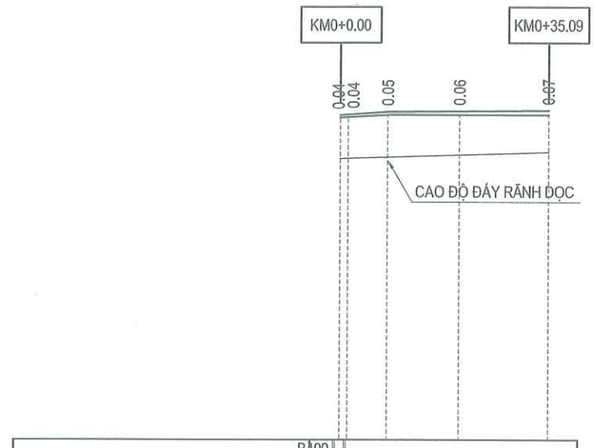

SƠ HỌA RÃNH DỌC	B400 ⇧ ⇦B300⇨	⇦B300⇨		
ĐỘ DỐC THIẾT KẾ	0.73% 7.90	0.08% 27.19		
CAO ĐỘ THIẾT KẾ	6.43 6.44	6.49	6.50	6.51
ĐỘ DỐC ĐÁY RÃNH DỌC	0.30% 35.09			
CAO ĐỘ ĐÁY RÃNH DỌC	5.71 5.71	5.73	5.77	5.81
CAO ĐỘ TỰ NHIÊN	6.39 6.40	6.44	6.44	6.44
KHOẢNG CÁCH LẺ	1.25 6.65	12.10	15.09	
LÝ TRÌNH CỌC	0.00 1.25	7.90	20.00	35.09
TÊN CỌC	DT28 1	D1 2		CT28
SƠ HỌA TUYẾN	A=164d15'37.8"			

BAN QUẢN LÝ DỰ ÁN ĐẦU TƯ - HẠ TẦNG PHƯỜNG KHƯƠNG ĐÌNH
PHÊ DUYỆT
Theo Quyết định số:.634/QĐ-UBND
Ngày ...04.. tháng ..4..... năm 2026..
Ký tên:
Vũ Thanh Nghị

UỶ BAN NHÂN DÂN PHƯỜNG KHƯƠNG ĐÌNH **BAN QUẢN LÝ DỰ ÁN ĐẦU TƯ - HẠ TẦNG PHƯỜNG KHƯƠNG ĐÌNH**	**DỰ ÁN: CẢI TẠO ĐƯỜNG VÀ THOÁT NƯỚC NGÕ 105, 129 ĐƯỜNG NGUYỄN TRÃI, PHƯỜNG KHƯƠNG ĐÌNH**	THỰC HIỆN	PHẠM THỊ LƯƠNG		HÀ NỘI, THÁNG 04 NĂM 2026 CÔNG TY CỔ PHẦN ĐẦU TƯ HOÀNG PHÁT T&T GIÁM ĐỐC	TRẮC DỌC THIẾT KẾ TUYẾN28
ĐƠN VỊ TƯ VẤN: **CÔNG TY CỔ PHẦN ĐẦU TƯ HOÀNG PHÁT T&T**	BƯỚC: BÁO CÁO KINH TẾ KỸ THUẬT	CHỦ TRÌ THIẾT KẾ	LÊ DUY TÙNG		NGUYỄN MẠNH TÚ	TỶ LỆ BẢN VẼ: 1/1000; 1/1000 / BẢN VẼ SỐ: 01/01
		CHỦ NHIỆM DỰ ÁN	PHẠM TRỌNG QUỲNH			LẦN XUẤT BẢN: 01 / MÃ SỐ SẢN PHẨM: TVHP.1.2026

CỌC: DT28
KM0+000.00

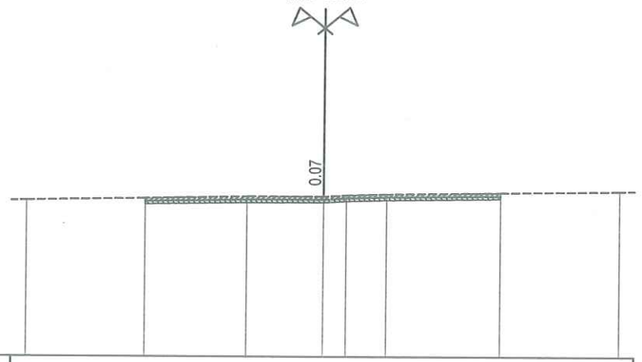

MSS: 1.00

CAO ĐỘ THIẾT KẾ								
KHOẢNG CÁCH LỀ THIẾT KẾ								
CAO ĐỘ TỰ NHIÊN	6.23	6.30	6.36	6.36	6.41	6.44	6.49	6.55
KHOẢNG CÁCH MIA	4.00	3.42	2.58	0.77	1.39	3.85	4.00	

CỌC: 1
KM0+001.25

B mặt : 3.12 m
Đào KCAD cũ : 0.29 m2

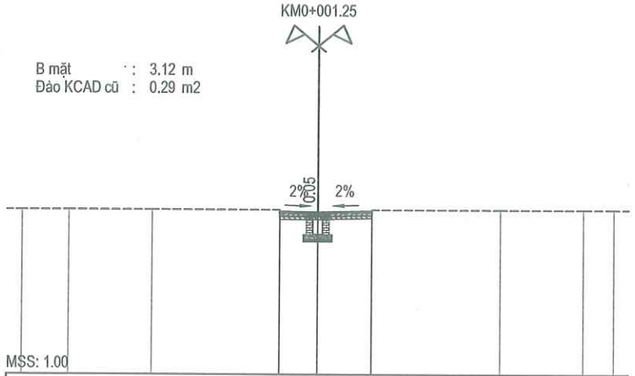

MSS: 1.00

CAO ĐỘ THIẾT KẾ	6.39 6.47	6.44	6.48 6.43								
KHOẢNG CÁCH LỀ THIẾT KẾ	1.28	1.84									
CAO ĐỘ TỰ NHIÊN	6.51	6.51	6.51	6.51 6.39	6.39	6.43 6.51	6.51	6.51	6.51		
KHOẢNG CÁCH MIA	1.59	2.81	4.31	0.01	1.28	1.84	0.01	4.31	2.81	1.03	

CỌC: D1
KM0+007.90

B mặt : 1.50 m
Đào KCAD cũ : 0.14 m2

MSS: 1.00

CAO ĐỘ THIẾT KẾ	6.44 6.51	6.49 6.50 6.44									
KHOẢNG CÁCH LỀ THIẾT KẾ	0.85	0.65									
CAO ĐỘ TỰ NHIÊN	6.55	6.55	6.55 6.44	6.44 6.44 6.68	6.68	6.68					
KHOẢNG CÁCH MIA	4.00	5.14	0.01 0.85	0.65 0.02	5.34	4.00					

CỌC: 2
KM0+020.00

B mặt : 1.70 m
Đào KCAD cũ : 0.14 m2

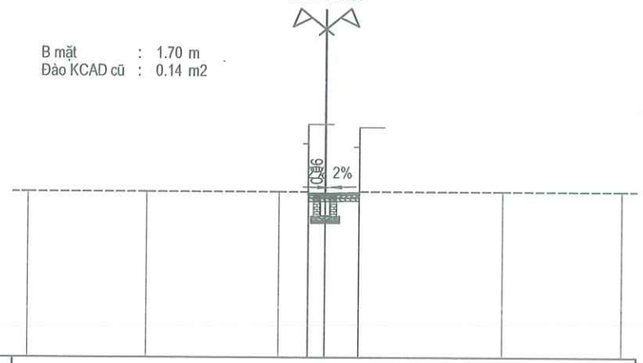

MSS: 1.00

CAO ĐỘ THIẾT KẾ	6.44 6.51 6.50	6.52 6.44							
KHOẢNG CÁCH LỀ THIẾT KẾ	0.56	1.15							
CAO ĐỘ TỰ NHIÊN	6.55	6.55	6.55 6.55 6.44 6.44	6.44 6.55	6.55	6.55			
KHOẢNG CÁCH MIA	4.00	4.45	0.98 0.36	1.15 0.01	4.84	4.00			

CỌC: CT28
KM0+035.09

B mặt : 2.90 m
Đào KCAD cũ : 0.18 m2

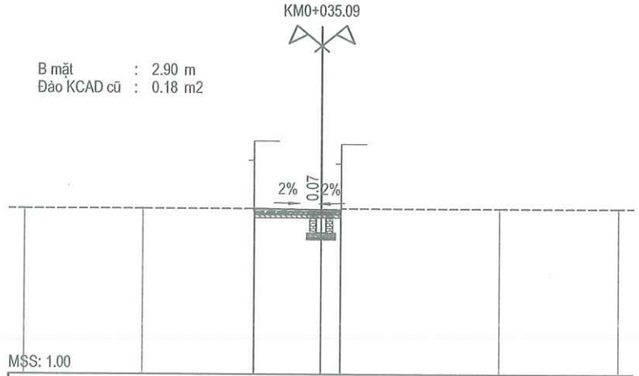

MSS: 1.00

CAO ĐỘ THIẾT KẾ	6.44 6.56	6.51 6.53 6.44							
KHOẢNG CÁCH LỀ THIẾT KẾ	2.24	0.66							
CAO ĐỘ TỰ NHIÊN	6.55	6.55	6.55 6.44	6.44 6.44 6.55	6.55	6.55			
KHOẢNG CÁCH MIA	4.00	3.74	0.02	2.24	0.66 0.02	5.32	4.00		

CÔNG TY CỔ PHẦN TƯ VẤN VÀ ĐẦU TƯ BẮC DƯƠNG
THẨM TRA
Theo Văn bản số 26.1/2026/BCTT
Ngày 31 tháng 3 năm 2026
Chủ trì bộ môn ký tên:
Đặng văn Tuyển

UBND PHƯỜNG KHƯƠNG ĐÌNH
PHÒNG KINH TẾ, HẠ TẦNG VÀ ĐÔ THỊ
THẨM ĐỊNH
Theo Văn bản số: 151 / KTHT&ĐT
Ngày 04 tháng 4 năm 2026.
Ký tên:
Lê Công Trường

BAN QUẢN LÝ DỰ ÁN ĐẦU TƯ - HẠ TẦNG PHƯỜNG KHƯƠNG ĐÌNH
PHÊ DUYỆT
Theo Quyết định số: 634 / QĐ-UBND
Ngày 04 tháng 4 năm 2026.
Ký tên:
Vũ Thanh Nghị

UỶ BAN NHÂN DÂN PHƯỜNG KHƯƠNG ĐÌNH BAN QUẢN LÝ DỰ ÁN ĐẦU TƯ - HẠ TẦNG PHƯỜNG KHƯƠNG ĐÌNH ĐƠN VỊ TƯ VẤN: CÔNG TY CỔ PHẦN ĐẦU TƯ HOÀNG PHÁT T&T	DỰ ÁN: CẢI TẠO ĐƯỜNG VÀ THOÁT NƯỚC NGÕ 105, 129 ĐƯỜNG NGUYỄN TRÃI, PHƯỜNG KHƯƠNG ĐÌNH BƯỚC: BÁO CÁO KINH TẾ KỸ THUẬT	THỰC HIỆN	PHẠM THỊ LƯƠNG		HÀ NỘI, THÁNG 04 NĂM 2026 CÔNG TY CỔ PHẦN ĐẦU TƯ HOÀNG PHÁT T&T GIÁM ĐỐC NGUYỄN MẠNH TÚ	TRẮC NGANG THIẾT KẾ TUYẾN 28	
		CHỦ TRÌ THIẾT KẾ	LÊ DUY TÙNG			TỶ LỆ BẢN VẼ: 1/200	BẢN VẼ SỐ: TN-T28-1
		CHỦ NHIỆM DỰ ÁN	PHẠM TRỌNG QUỲNH			LẦN XUẤT BẢN: 01	MÃ SỐ SẢN PHẨM: TVHP.1.2026

UBND PHƯỜNG KHƯƠNG ĐÌNH
PHÒNG KINH TẾ, HẠ TẦNG VÀ ĐÔ THỊ
THẨM ĐỊNH
Theo Văn bản số: ....151..../ KTHT&ĐT
Ngày ...04.. tháng ....4.... năm 2026.
Ký tên:
Lê Công Trường

CÔNG TY CỔ PHẦN TƯ VẤN VÀ ĐẦU TƯ BẮC DƯƠNG
THẨM TRA
Theo Văn bản số..26.1..../2026/BCTT
ngày...31.....tháng...3.....năm 2026
Chủ trì bộ môn ký tên:
Đặng văn Tuyển

Bảng tổng hợp khối lượng : T28							
Tên cọc	K.Cách lẻ	Diện tích		DT trung bình		Khối lượng	
		B mặt	Đào KCAD cũ	B mặt	Đào KCAD cũ	B mặt	Đào KCAD cũ
DT28							
	1.25			1.56	0.14	1.95	0.18
1		3.12	0.29				
	6.65			2.31	0.22	15.36	1.43
D1		1.50	0.14				
	12.10			1.60	0.14	19.36	1.69
2		1.70	0.14				
	15.09			2.30	0.16	34.71	2.41
CT28		2.90	0.18				
					Tổng	71.38	5.72

BAN QUẢN LÝ DỰ ÁN ĐẦU TƯ - HẠ TẦNG PHƯỜNG KHƯƠNG ĐÌNH
PHÊ DUYỆT
Theo Quyết định số:...634/QĐ-UBND
Ngày ...04... tháng ...4..... năm 2026.....
Ký tên:
Vũ Thanh Nghi

UỶ BAN NHÂN DÂN PHƯỜNG KHƯƠNG ĐÌNH **BAN QUẢN LÝ DỰ ÁN ĐẦU TƯ - HẠ TẦNG PHƯỜNG KHƯƠNG ĐÌNH**	**DỰ ÁN: CẢI TẠO ĐƯỜNG VÀ THOÁT NƯỚC NGÕ 105, 129 ĐƯỜNG NGUYỄN TRÃI, PHƯỜNG KHƯƠNG ĐÌNH**	THỰC HIỆN	PHẠM THỊ LƯƠNG		HÀ NỘI, THÁNG 04 NĂM 2026 CÔNG TY CỔ PHẦN ĐẦU TƯ HOÀNG PHÁT T&T GIÁM ĐỐC	BẢNG KHỐI LƯỢNG TUYẾN 28	
ĐƠN VỊ TƯ VẤN: **CÔNG TY CỔ PHẦN ĐẦU TƯ HOÀNG PHÁT T&T**	BƯỚC: BÁO CÁO KINH TẾ KỸ THUẬT	CHỦ TRÌ THIẾT KẾ	LÊ DUY TÙNG		NGUYỄN MẠNH TÚ	TỶ LỆ BẢN VẼ: NBV	BẢN VẼ SỐ: KL-T32
		CHỦ NHIỆM DỰ ÁN	PHẠM TRỌNG QUỲNH			LẦN XUẤT BẢN: 01	MÃ SỐ SẢN PHẨM: TVHP.1.2026

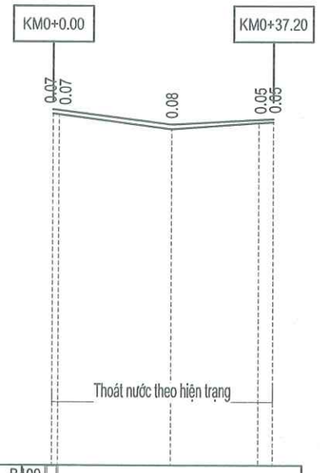

SƠ HỌA RÃNH DỌC	B400 B300 B400		
ĐỘ DỐC THIẾT KẾ	20.00	1.24%	0.54% 17.20
CAO ĐỘ THIẾT KẾ	5.96 5.94	5.71	5.79 5.80
ĐỘ DỐC ĐÁY RÃNH DỌC	Thoát nước theo hiện trạng		
CAO ĐỘ ĐÁY RÃNH DỌC			
CAO ĐỘ TỰ NHIÊN	5.89 5.87	5.63	5.73 5.75
KHOẢNG CÁCH LẺ	1.00	19.00	14.73 2.47
LÝ TRÌNH CỌC	0.00 1.00	20.00	34.73 37.20
TÊN CỌC	DT29 1A	1	CT29 2
SƠ HỌA TUYẾN			

UBND PHƯỜNG KHƯƠNG ĐÌNH
PHÒNG KINH TẾ, HẠ TẦNG VÀ ĐÔ THỊ
THẨM ĐỊNH
Theo Văn bản số: 151 / KTHT&ĐT
Ngày 04 tháng 4 năm 2026
Ký tên:
Lê Công Trường

CÔNG TY CỔ PHẦN TƯ VẤN VÀ ĐẦU TƯ BẮC DƯƠNG
THẨM TRA
Theo Văn bản số 26-1/2026/BCTT
ngày 31 tháng 3 năm 2026
Chủ trì bộ môn ký tên:
Đặng văn Tuyển

BAN QUẢN LÝ DỰ ÁN ĐẦU TƯ - HẠ TẦNG PHƯỜNG KHƯƠNG ĐÌNH
PHÊ DUYỆT
Theo Quyết định số: 634 / QĐ-UBND
Ngày 04 tháng 4 năm 2026
Ký tên:
Vũ Thanh Nghị

UỶ BAN NHÂN DÂN PHƯỜNG KHƯƠNG ĐÌNH BAN QUẢN LÝ DỰ ÁN ĐẦU TƯ - HẠ TẦNG PHƯỜNG KHƯƠNG ĐÌNH	DỰ ÁN: CẢI TẠO ĐƯỜNG VÀ THOÁT NƯỚC NGÕ 105, 129 ĐƯỜNG NGUYỄN TRÃI, PHƯỜNG KHƯƠNG ĐÌNH	THỰC HIỆN	PHẠM THỊ LƯƠNG		HÀ NỘI, THÁNG 04 NĂM 2026 CÔNG TY CỔ PHẦN ĐẦU TƯ HOÀNG PHÁT T&T GIÁM ĐỐC NGUYỄN MẠNH TÚ	TRẮC DỌC THIẾT KẾ TUYẾN29
ĐƠN VỊ TƯ VẤN: CÔNG TY CỔ PHẦN ĐẦU TƯ HOÀNG PHÁT T&T	BƯỚC: BÁO CÁO KINH TẾ KỸ THUẬT	CHỦ TRÌ THIẾT KẾ	LÊ DUY TÙNG			TỶ LỆ BẢN VẼ: 1/1000; 1/1000 — BẢN VẼ SỐ: 01/01
		CHỦ NHIỆM DỰ ÁN	PHẠM TRỌNG QUỲNH			LẦN XUẤT BẢN: 01 — MÃ SỐ SẢN PHẨM: TVHP.1.2026

CỌC: DT29
KM0+000.00

B mặt : 0.00 m
L bù vênh BTN : 0.00 m
Bù vênh BTN : 0.00 m2

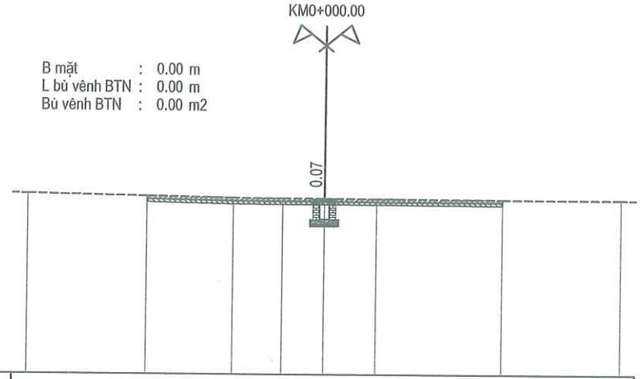

MSS: 0.00

CAO ĐỘ THIẾT KẾ								
KHOẢNG CÁCH LỀ THIẾT KẾ								
CAO ĐỘ TỰ NHIÊN	6.02	5.95	5.90	5.89	5.89	5.87	5.86	5.84
KHOẢNG CÁCH MIA	4.00	2.93	1.66	1.41	1.76	4.24	4.00	

CỌC: 1A
KM0+001.00

B mặt : 1.23 m
L bù vênh BTN : 1.23 m
Bù vênh BTN : 0.03 m2

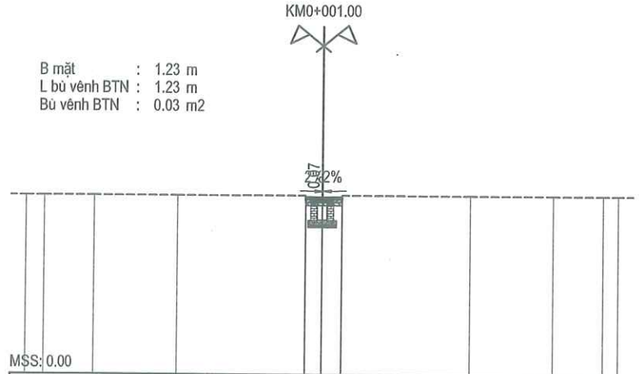

MSS: 0.00

CAO ĐỘ THIẾT KẾ	5.87	5.95	5.94	5.96	5.87						
KHOẢNG CÁCH LỀ THIẾT KẾ				0.56	0.67						
CAO ĐỘ TỰ NHIÊN	6.00	6.00	6.00	6.00	6.00	5.87	5.87	5.87	6.00	6.00	6.00	6.00
KHOẢNG CÁCH MIA	0.62	1.69	2.81	4.31	0.31	0.56	0.67	0.31	4.31	2.81	1.69	0.51

CỌC: 1
KM0+020.00

B mặt : 1.16 m
L bù vênh BTN : 1.16 m
Bù vênh BTN : 0.04 m2

MSS: 0.00

CAO ĐỘ THIẾT KẾ	5.63	5.71	5.72	5.63							
KHOẢNG CÁCH LỀ THIẾT KẾ				0.57	0.58						
CAO ĐỘ TỰ NHIÊN	6.04	6.04	6.04	5.63	5.71	5.72	5.72	5.63	6.04	6.04	6.04
KHOẢNG CÁCH MIA	4.00	5.42	0.31	0.36	0.57	0.58	0.31	5.35	4.00		

CÔNG TY CỔ PHẦN TƯ VẤN VÀ ĐẦU TƯ BẮC DƯƠNG
THẨM TRA
Theo Văn bản số...26..1 /2026/BCTT
ngày.....31....tháng....3.....năm 2026
Chủ trì bộ môn ký tên:
Đặng văn Tuyển

CỌC: 2
KM0+034.73

B mặt : 0.99 m
L bù vênh BTN : 0.99 m
Bù vênh BTN : 0.01 m2

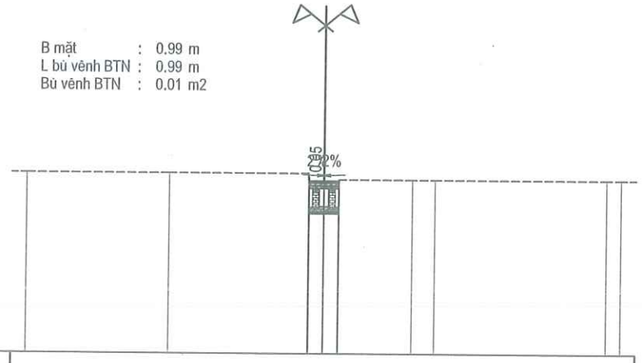

MSS: 0.00

CAO ĐỘ THIẾT KẾ	5.73	5.80	5.80	5.73							
KHOẢNG CÁCH LỀ THIẾT KẾ			0.49	0.50							
CAO ĐỘ TỰ NHIÊN	6.04	6.04	6.04	5.73	5.73	5.83	5.83	5.83	5.83	5.83	5.83
KHOẢNG CÁCH MIA	4.78	4.71	0.03	0.49	0.50	0.01	2.47	0.77	5.77	0.49	

CỌC: CT29
KM0+037.20

B mặt : 0.99 m
L bù vênh BTN : 0.49 m
Bù vênh BTN : 0.00 m2

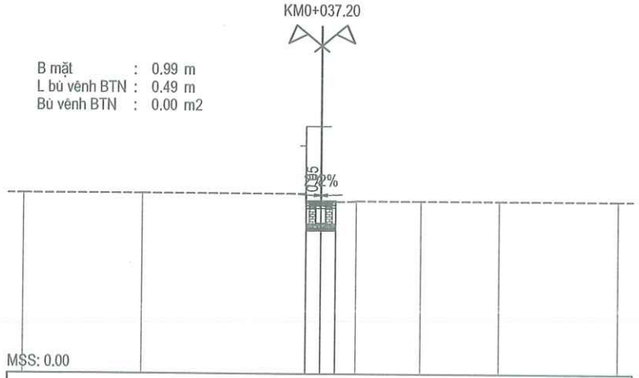

MSS: 0.00

CAO ĐỘ THIẾT KẾ	5.75	5.80	5.81	5.77							
KHOẢNG CÁCH LỀ THIẾT KẾ			0.49	0.50							
CAO ĐỘ TỰ NHIÊN	6.04	6.04	6.04	5.75	5.75	5.77	5.79	5.79	5.79	5.79	5.79
KHOẢNG CÁCH MIA	4.00	5.50	0.26	0.49	0.50	0.68	2.19	2.64	4.00		

UBND PHƯỜNG KHƯƠNG ĐÌNH
PHÒNG KINH TẾ, HẠ TẦNG VÀ ĐÔ THỊ
THẨM ĐỊNH
Theo Văn bản số: ....151..../ KTHT&ĐT
Ngày ...04.. tháng ....4.... năm 2026.
Ký tên:
Lê Công Trường

BAN QUẢN LÝ DỰ ÁN ĐẦU TƯ - HẠ TẦNG PHƯỜNG KHƯƠNG ĐÌNH
PHÊ DUYỆT
Theo Quyết định số: 634 / QĐ-UBND
Ngày ...04... tháng ....4.... năm 2026..
Ký tên:
Vũ Thanh Nghị

UỶ BAN NHÂN DÂN PHƯỜNG KHƯƠNG ĐÌNH **BAN QUẢN LÝ DỰ ÁN ĐẦU TƯ - HẠ TẦNG PHƯỜNG KHƯƠNG ĐÌNH**	**DỰ ÁN: CẢI TẠO ĐƯỜNG VÀ THOÁT NƯỚC NGÕ 105, 129 ĐƯỜNG NGUYỄN TRÃI, PHƯỜNG KHƯƠNG ĐÌNH**	THỰC HIỆN	PHẠM THỊ LƯƠNG	HÀ NỘI, THÁNG 04 NĂM 2026 CÔNG TY CỔ PHẦN ĐẦU TƯ HOÀNG PHÁT T&T GIÁM ĐỐC NGUYỄN MẠNH TÚ	TRẮC NGANG THIẾT KẾ TUYẾN 29
ĐƠN VỊ TƯ VẤN: **CÔNG TY CỔ PHẦN ĐẦU TƯ HOÀNG PHÁT T&T**	BƯỚC: BÁO CÁO KINH TẾ KỸ THUẬT	CHỦ TRÌ THIẾT KẾ	LÊ DUY TÙNG		TỶ LỆ BẢN VẼ: 1/200 — BẢN VẼ SỐ: TN-T29-1
		CHỦ NHIỆM DỰ ÁN	PHẠM TRỌNG QUỲNH		LẦN XUẤT BẢN: 01 — MÃ SỐ SẢN PHẨM: TVHP.1.2026

CÔNG TY CỔ PHẦN TƯ VẤN VÀ ĐẦU TƯ BẮC DƯƠNG
THẨM TRA
Theo Văn bản số...26.1./2026/BCTT
ngày...31.....tháng...3.....năm 2026
Chủ trì bộ môn ký tên:
Đặng văn Tuyển

Bảng tổng hợp khối lượng : T29

Tên cọc	K.Cách lẻ	Diện tích			DT trung bình			Khối lượng		
		B mặt	L bù vênh BTN	Bù vênh BTN	B mặt	L bù vênh BTN	Bù vênh BTN	B mặt	L bù vênh BTN	Bù vênh BTN
DT29		0,00	0,00	0,00						
	1,00				0,61	0,61	0,01	0,61	0,61	0,01
1A		1,23	1,23	0,03						
	19,00				1,19	1,19	0,04	22,70	22,70	0,67
1		1,16	1,16	0,04						
	14,73				1,08	1,08	0,03	15,83	15,83	0,37
2		0,99	0,99	0,01						
	2,47				0,99	0,74	0,01	2,45	1,83	0,01
CT29		0,99	0,49	0,00						
							Tổng	41,60	40,98	1,06

UBND PHƯỜNG KHƯƠNG ĐÌNH
PHÒNG KINH TẾ, HẠ TẦNG VÀ ĐÔ THỊ
THẨM ĐỊNH
Theo Văn bản số: ....151..../ KTHT&ĐT
Ngày ...04.. tháng ....4.... năm 2026
Ký tên:
Lê Công Trường

BAN QUẢN LÝ DỰ ÁN ĐẦU TƯ - HẠ TẦNG PHƯỜNG KHƯƠNG ĐÌNH
PHÊ DUYỆT
Theo Quyết định số:...634/QĐ-UBND
Ngày ....04.. tháng ....4.... năm 2026..
Ký tên:
Vũ Thanh Nghị

UỶ BAN NHÂN DÂN PHƯỜNG KHƯƠNG ĐÌNH BAN QUẢN LÝ DỰ ÁN ĐẦU TƯ - HẠ TẦNG PHƯỜNG KHƯƠNG ĐÌNH	DỰ ÁN: CẢI TẠO ĐƯỜNG VÀ THOÁT NƯỚC NGÕ 105, 129 ĐƯỜNG NGUYỄN TRÃI, PHƯỜNG KHƯƠNG ĐÌNH	THỰC HIỆN	PHẠM THỊ LƯƠNG		HÀ NỘI, THÁNG 04 NĂM 2026 CÔNG TY CỔ PHẦN ĐẦU TƯ HOÀNG PHÁT T&T GIÁM ĐỐC	BẢNG KHỐI LƯỢNG TUYẾN 29
ĐƠN VỊ TƯ VẤN: CÔNG TY CỔ PHẦN ĐẦU TƯ HOÀNG PHÁT T&T	BƯỚC: BÁO CÁO KINH TẾ KỸ THUẬT	CHỦ TRÌ THIẾT KẾ	LÊ DUY TÙNG		NGUYỄN MẠNH TÚ	TỶ LỆ BẢN VẼ: NBV / BẢN VẼ SỐ: KL-T32
		CHỦ NHIỆM DỰ ÁN	PHẠM TRỌNG QUỲNH			LẦN XUẤT BẢN: 01 / MÃ SỐ SẢN PHẨM: TVHP.1.2026

UBND PHƯỜNG KHƯƠNG ĐÌNH
PHÒNG KINH TẾ, HẠ TẦNG VÀ ĐÔ THỊ
THẨM ĐỊNH
Theo Văn bản số: ...151.../ KTHT&ĐT
Ngày ...04.. tháng ...4..... năm 20.26.
Ký tên:
Lê Công Trường

CÔNG TY CỔ PHẦN TƯ VẤN VÀ ĐẦU TƯ BẮC DƯƠNG
THẨM TRA
Theo Văn bản số...26.1./2026/BCTT
ngày...31.....tháng...3.....năm 2026
Chủ trì bộ môn ký tên:
Đặng văn Tuyển

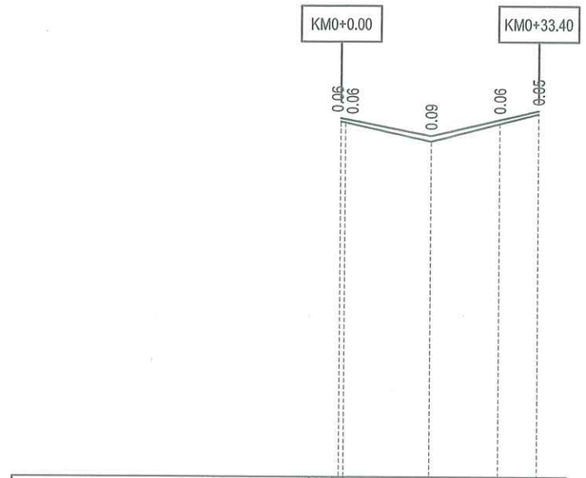

SƠ HỌA RÃNH DỌC	B300 ⇨B300⇨ B300
ĐỘ DỐC THIẾT KẾ	1.95% 2.32% 15.29 18.11
CAO ĐỘ THIẾT KẾ	6.01 5.99 5.71 5.98 6.13
ĐỘ DỐC ĐÁY RÃNH DỌC	Thoát nước theo hiện trạng
CAO ĐỘ ĐÁY RÃNH DỌC	
CAO ĐỘ TỰ NHIÊN	5.95 5.93 5.62 5.91 6.08
KHOẢNG CÁCH LẺ	0.78 14.50 11.59 6.52
LÝ TRÌNH CỌC	0.00 0.78 15.29 26.88 33.40
TÊN CỌC	DT30 1 D1 2 CT30
SƠ HỌA TUYẾN	A=177d34'52.2"

BAN QUẢN LÝ DỰ ÁN ĐẦU TƯ - HẠ TẦNG PHƯỜNG KHƯƠNG ĐÌNH
PHÊ DUYỆT
Theo Quyết định số:...634/QĐ-UBND
Ngày ...04.. tháng ...4.... năm 20.26.
Ký tên:
Vũ Thanh Nghị

UỶ BAN NHÂN DÂN PHƯỜNG KHƯƠNG ĐÌNH **BAN QUẢN LÝ DỰ ÁN ĐẦU TƯ - HẠ TẦNG PHƯỜNG KHƯƠNG ĐÌNH** **ĐƠN VỊ TƯ VẤN:** **CÔNG TY CỔ PHẦN ĐẦU TƯ HOÀNG PHÁT T&T**	**DỰ ÁN: CẢI TẠO ĐƯỜNG VÀ THOÁT NƯỚC NGÕ 105, 129 ĐƯỜNG NGUYỄN TRÃI, PHƯỜNG KHƯƠNG ĐÌNH** BƯỚC: BÁO CÁO KINH TẾ KỸ THUẬT	THỰC HIỆN	PHẠM THỊ LƯƠNG		HÀ NỘI, THÁNG 04 NĂM 2026 CÔNG TY CỔ PHẦN ĐẦU TƯ HOÀNG PHÁT T&T GIÁM ĐỐC NGUYỄN MẠNH TÚ	TRẮC DỌC THIẾT KẾ TUYẾN30
		CHỦ TRÌ THIẾT KẾ	LÊ DUY TÙNG			TỶ LỆ BẢN VẼ: 1/1000; 1/1000 / BẢN VẼ SỐ: 01/01
		CHỦ NHIỆM DỰ ÁN	PHẠM TRỌNG QUỲNH			LẦN XUẤT BẢN: 01 / MÃ SỐ SẢN PHẨM: TVHP.1.2026

CỌC: DT30
KM0+000.00

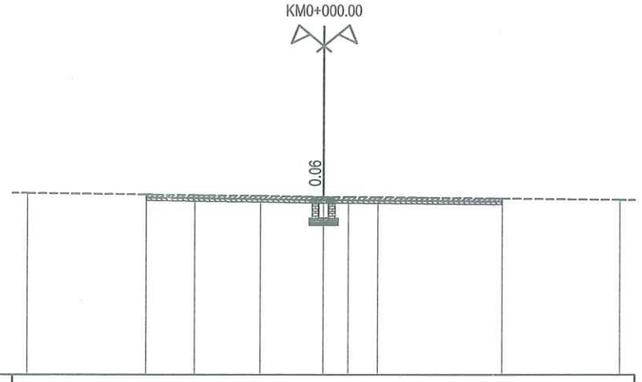

MSS: 0.00

CAO ĐỘ THIẾT KẾ										
KHOẢNG CÁCH LỀ THIẾT KẾ										
CAO ĐỘ TỰ NHIÊN	6.08	6.03	6.01	5.98	5.95	5.95	5.94	5.90	5.86	
KHOẢNG CÁCH MIA	4.00	1.65	2.23	2.12	0.83	1.00	4.18	4.00		

CỌC: 1
KM0+000.78

B mặt : 1.24 m
L bù vênh BTN : 1.24 m
Bù vênh BTN : 0.02 m2

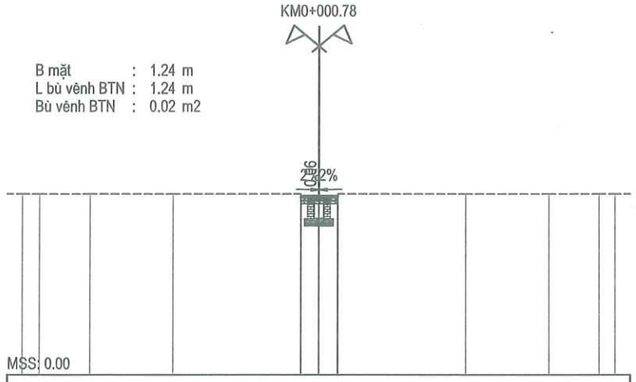

MSS: 0.00

CAO ĐỘ THIẾT KẾ	5.93	5.99	6.00	5.93																		
KHOẢNG CÁCH LỀ THIẾT KẾ	0.60	0.64																				
CAO ĐỘ TỰ NHIÊN	6.05	6.05	6.05	6.05	5.93	5.93	5.93	6.05	6.05	6.05	6.05	6.05	6.05	6.05	6.05	6.05	6.05	6.05	6.05	6.05	6.05	6.05
KHOẢNG CÁCH MIA	0.58	1.69	2.81	4.31	0.64	0.60	0.64	0.61	4.31	2.81	1.69	0.54										

CỌC: D1
KM0+015.29

B mặt : 0.91 m
L bù vênh BTN : 0.91 m
Bù vênh BTN : 0.04 m2

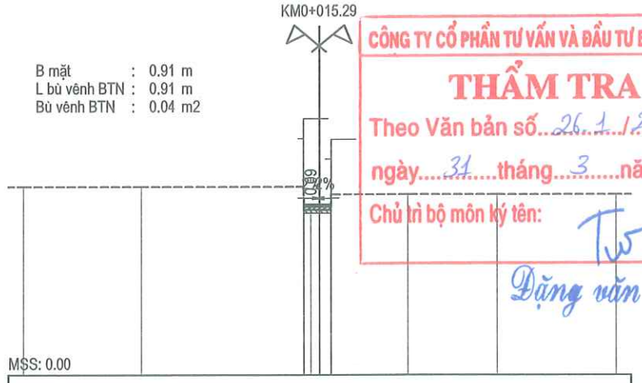

MSS: 0.00

CAO ĐỘ THIẾT KẾ	5.62	5.72	5.72	5.62																		
KHOẢNG CÁCH LỀ THIẾT KẾ	0.52	0.39																				
CAO ĐỘ TỰ NHIÊN	6.30	6.30	6.30	5.62	5.72	5.72	5.72	6.04	6.04	6.04	6.04	6.04	6.04	6.04	6.04	6.04	6.04	6.04	6.04	6.04	6.04	6.04
KHOẢNG CÁCH MIA	4.00	5.47	0.31	0.39	0.39	0.39	0.39	2.60	3.00	4.00												

CỌC: 2
KM0+026.88

B mặt : 0.96 m
L bù vênh BTN : 0.96 m
Bù vênh BTN : 0.02 m2

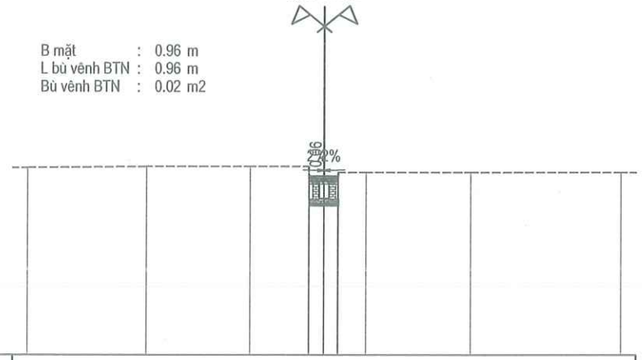

MSS: 0.00

CAO ĐỘ THIẾT KẾ	5.91	5.99	5.98	5.91																		
KHOẢNG CÁCH LỀ THIẾT KẾ	0.50	0.46																				
CAO ĐỘ TỰ NHIÊN	6.27	6.30	6.30	6.30	5.91	5.91	5.91	6.11	6.11	6.11	6.11	6.11	6.11	6.11	6.11	6.11	6.11	6.11	6.11	6.11	6.11	6.11
KHOẢNG CÁCH MIA	4.00	3.50	1.98	0.31	0.50	0.46	0.32	0.93	3.51	5.08												

CỌC: CT30
KM0+033.40

B mặt : 0.98 m
L bù vênh BTN : 0.98 m
Bù vênh BTN : 0.00 m2

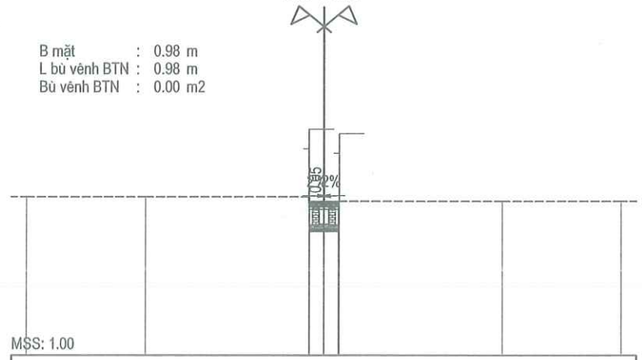

MSS: 1.00

CAO ĐỘ THIẾT KẾ	6.08	6.14	6.14	6.08																		
KHOẢNG CÁCH LỀ THIẾT KẾ	0.49	0.49																				
CAO ĐỘ TỰ NHIÊN	6.30	6.30	6.30	6.08	6.08	6.08	6.08	6.15	6.15	6.15	6.15	6.15	6.15	6.15	6.15	6.15	6.15	6.15	6.15	6.15	6.15	6.15
KHOẢNG CÁCH MIA	4.00	5.50	0.31	0.49	0.49	0.49	0.49	5.48	4.00													

CÔNG TY CỔ PHẦN TƯ VẤN VÀ ĐẦU TƯ BẮC DƯƠNG
THẨM TRA
Theo Văn bản số: 26.1.1/2026/BCTT
ngày 31 tháng 3 năm 2026
Chủ trì bộ môn ký tên:
Đặng văn Tuyển

UBND PHƯỜNG KHƯƠNG ĐÌNH
PHÒNG KINH TẾ, HẠ TẦNG VÀ ĐÔ THỊ
THẨM ĐỊNH
Theo Văn bản số: 151 / KTHT&ĐT
Ngày 04 tháng 4 năm 2026
Ký tên:
Lê Công Trường

BAN QUẢN LÝ DỰ ÁN ĐẦU TƯ - HẠ TẦNG PHƯỜNG KHƯƠNG ĐÌNH
PHÊ DUYỆT
Theo Quyết định số: 634/QĐ-UBND
Ngày 04 tháng 4 năm 2026
Ký tên:
Vũ Thanh Nghị

UỶ BAN NHÂN DÂN PHƯỜNG KHƯƠNG ĐÌNH **BAN QUẢN LÝ DỰ ÁN ĐẦU TƯ - HẠ TẦNG PHƯỜNG KHƯƠNG ĐÌNH**	**DỰ ÁN: CẢI TẠO ĐƯỜNG VÀ THOÁT NƯỚC NGÕ 105, 129 ĐƯỜNG NGUYỄN TRÃI, PHƯỜNG KHƯƠNG ĐÌNH**	THỰC HIỆN	PHẠM THỊ LƯƠNG	HÀ NỘI, THÁNG 04 NĂM 2026 CÔNG TY CỔ PHẦN ĐẦU TƯ HOÀNG PHÁT T&T GIÁM ĐỐC	TRẮC NGANG THIẾT KẾ TUYẾN 30
ĐƠN VỊ TƯ VẤN: **CÔNG TY CỔ PHẦN ĐẦU TƯ HOÀNG PHÁT T&T**	BƯỚC: BÁO CÁO KINH TẾ KỸ THUẬT	CHỦ TRÌ THIẾT KẾ	LÊ DUY TÙNG	NGUYỄN MẠNH TÚ	TỶ LỆ BẢN VẼ: 1/200 — BẢN VẼ SỐ: TN-T30-1
		CHỦ NHIỆM DỰ ÁN	PHẠM TRỌNG QUỲNH		LẦN XUẤT BẢN: 01 — MÃ SỐ SẢN PHẨM: TVHP.1.2026

UBND PHƯỜNG KHƯƠNG ĐÌNH
PHÒNG KINH TẾ, HẠ TẦNG VÀ ĐÔ THỊ
THẨM ĐỊNH
Theo Văn bản số: 151 / KTHT&ĐT
Ngày 04 tháng 4 năm 2026.
Ký tên:
Lê Công Trường

CÔNG TY CỔ PHẦN TƯ VẤN VÀ ĐẦU TƯ BẮC DƯƠNG
THẨM TRA
Theo Văn bản số 26.1/2026/BCTT
ngày 31 tháng 3 năm 2026
Chủ trì bộ môn ký tên:
Đặng văn Tuyển

Bảng tổng hợp khối lượng : T30										
Tên cọc	K.Cách lẻ	Diện tích			DT trung bình			Khối lượng		
		B mặt	L bù vênh BTN	Bù vênh BTN	B mặt	L bù vênh BTN	Bù vênh BTN	B mặt	L bù vênh BTN	Bù vênh BTN
DT30										
	0.78				0.62	0.62	0.01	0.48	0.48	0.01
1		1.24	1.24	0.02						
	14.50				1.08	1.08	0.03	15.59	15.59	0.44
D1		0.91	0.91	0.04						
	11.59				0.94	0.94	0.03	10.84	10.84	0.35
2		0.96	0.96	0.02						
	6.52				0.97	0.97	0.01	6.32	6.32	0.07
CT30		0.98	0.98	0.00						
							Tổng	33.23	33.23	0.86

BAN QUẢN LÝ DỰ ÁN ĐẦU TƯ - HẠ TẦNG PHƯỜNG KHƯƠNG ĐÌNH
PHÊ DUYỆT
Theo Quyết định số: 634/QĐ-UBND
Ngày 04 tháng 4 năm 2026
Ký tên:
Vũ Thanh Nghị

UỶ BAN NHÂN DÂN PHƯỜNG KHƯƠNG ĐÌNH **BAN QUẢN LÝ DỰ ÁN ĐẦU TƯ - HẠ TẦNG PHƯỜNG KHƯƠNG ĐÌNH**	**DỰ ÁN: CẢI TẠO ĐƯỜNG VÀ THOÁT NƯỚC NGÕ 105, 129 ĐƯỜNG NGUYỄN TRÃI, PHƯỜNG KHƯƠNG ĐÌNH**	THỰC HIỆN	PHẠM THỊ LƯƠNG		HÀ NỘI, THÁNG 04 NĂM 2026 CÔNG TY CỔ PHẦN ĐẦU TƯ HOÀNG PHÁT T&T GIÁM ĐỐC NGUYỄN MẠNH TÚ	BẢNG KHỐI LƯỢNG TUYẾN 30	
ĐƠN VỊ TƯ VẤN: **CÔNG TY CỔ PHẦN ĐẦU TƯ HOÀNG PHÁT T&T**	BƯỚC: BÁO CÁO KINH TẾ KỸ THUẬT	CHỦ TRÌ THIẾT KẾ	LÊ DUY TÙNG			TỶ LỆ BẢN VẼ: NBV	BẢN VẼ SỐ: KL-T32
		CHỦ NHIỆM DỰ ÁN	PHẠM TRỌNG QUỲNH			LẦN XUẤT BẢN: 01	MÃ SỐ SẢN PHẨM: TVHP.1.2026

CÔNG TY CỔ PHẦN TƯ VẤN VÀ ĐẦU TƯ BẮC DƯƠNG
THẨM TRA
Theo Văn bản số 26.1/2026/BCTT
ngày 31 tháng 3 năm 2026
Chủ trì bộ môn ký tên:
Đặng văn Tuyển

UBND PHƯỜNG KHƯƠNG ĐÌNH
PHÒNG KINH TẾ, HẠ TẦNG VÀ ĐÔ THỊ
THẨM ĐỊNH
Theo Văn bản số: 151 / KTHT&ĐT
Ngày 04 tháng 4 năm 2026.
Ký tên:
Lê Công Trường

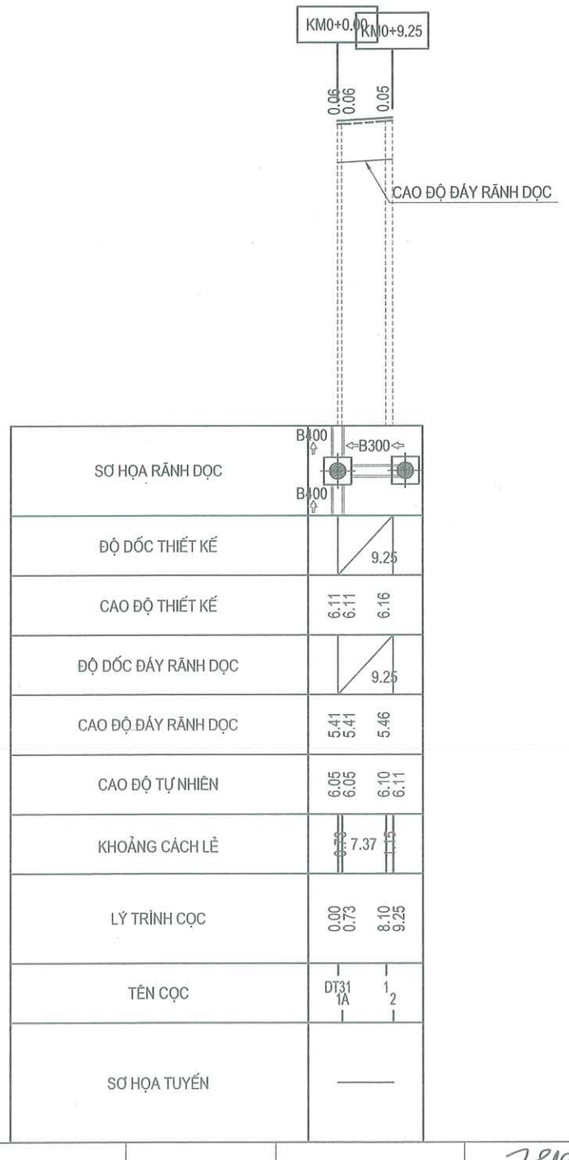

BAN QUẢN LÝ DỰ ÁN ĐẦU TƯ - HẠ TẦNG PHƯỜNG KHƯƠNG ĐÌNH
PHÊ DUYỆT
Theo Quyết định số: 634 / QĐ-UBND
Ngày 04 tháng 4 năm 2026
Ký tên:
Vũ Thanh Nghị

UỶ BAN NHÂN DÂN PHƯỜNG KHƯƠNG ĐÌNH **BAN QUẢN LÝ DỰ ÁN ĐẦU TƯ - HẠ TẦNG PHƯỜNG KHƯƠNG ĐÌNH**	**DỰ ÁN: CẢI TẠO ĐƯỜNG VÀ THOÁT NƯỚC NGÕ 105, 129 ĐƯỜNG NGUYỄN TRÃI, PHƯỜNG KHƯƠNG ĐÌNH**	THỰC HIỆN	PHẠM THỊ LƯƠNG	HÀ NỘI, THÁNG 04 NĂM 2026 CÔNG TY CỔ PHẦN ĐẦU TƯ HOÀNG PHÁT T&T GIÁM ĐỐC NGUYỄN MẠNH TÚ	TRẮC DỌC THIẾT KẾ TUYẾN31
ĐƠN VỊ TƯ VẤN: **CÔNG TY CỔ PHẦN ĐẦU TƯ HOÀNG PHÁT T&T**	BƯỚC: BÁO CÁO KINH TẾ KỸ THUẬT	CHỦ TRÌ THIẾT KẾ	LÊ DUY TÙNG		TỶ LỆ BẢN VẼ: 1/1000; 1/1000 — BẢN VẼ SỐ: 01/01
		CHỦ NHIỆM DỰ ÁN	PHẠM TRỌNG QUỲNH		LẦN XUẤT BẢN: 01 — MÃ SỐ SẢN PHẨM: TVHP.1.2026

CỌC: DT31
KM0+000.00

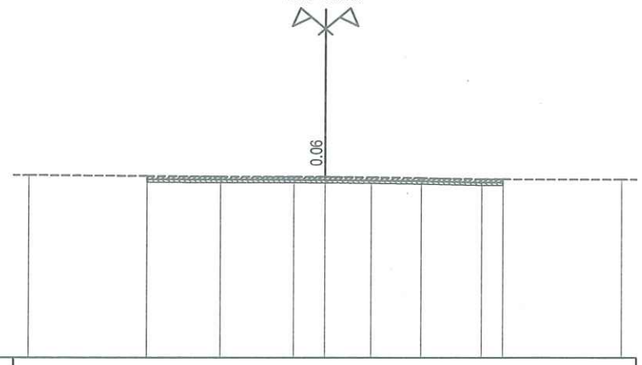

MSS: 0.00

CAO ĐỘ THIẾT KẾ											
KHOẢNG CÁCH LỀ THIẾT KẾ											
CAO ĐỘ TỰ NHIÊN	6.10	6.07	6.05	6.05	6.05	6.03	6.01	5.97	5.97	5.96	
KHOẢNG CÁCH MIA	4.00	2.48	2.48	1.04	1.57	1.67	2.04	0.72	4.00		

CỌC: 1A
KM0+000.73

B mặt : 1.08 m
Đào KCAD cũ : 0.09 m2

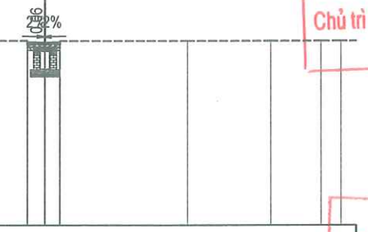

MSS: 0.00

CAO ĐỘ THIẾT KẾ	6.05 6.12 6.12 6.05											
KHOẢNG CÁCH LỀ THIẾT KẾ	0.58 0.50											
CAO ĐỘ TỰ NHIÊN	6.17 6.17	6.17	6.17	6.17 6.05 6.05 6.17	6.17	6.17	6.17 6.17					
KHOẢNG CÁCH MIA	0.60	1.69	2.81	4.31	0.31 0.58 0.50 0.31	4.31	2.81	1.69	0.68			

CỌC: 1
KM0+008.10

B mặt : 1.15 m
Đào KCAD cũ : 0.10 m2

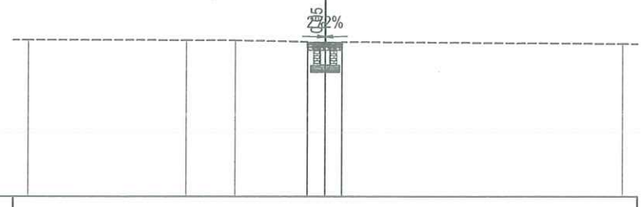

MSS: 1.00

CAO ĐỘ THIẾT KẾ	6.11 6.16 6.17 6.10										
KHOẢNG CÁCH LỀ THIẾT KẾ	0.59 0.56										
CAO ĐỘ TỰ NHIÊN	6.24	6.24	6.23	6.19 6.11 6.10 6.18						6.12	
KHOẢNG CÁCH MIA	5.34	1.64	2.42	0.31 0.59 0.56 0.31	9.43						

CỌC: 2
KM0+009.25

B mặt : 1.17 m
Đào KCAD cũ : 0.10 m2

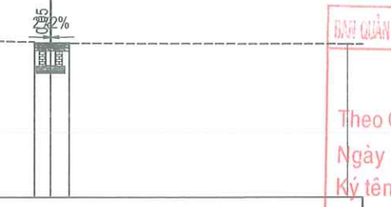

MSS: 1.00

CAO ĐỘ THIẾT KẾ	6.12 6.16 6.18 6.10										
KHOẢNG CÁCH LỀ THIẾT KẾ	0.53 0.63										
CAO ĐỘ TỰ NHIÊN	6.27	6.26	6.26	6.21 6.12 6.10 6.16						6.14	
KHOẢNG CÁCH MIA	5.53	0.84	3.09	0.31 0.53 0.63	9.37						

CÔNG TY CỔ PHẦN TƯ VẤN VÀ ĐẦU TƯ BẮC DƯƠNG
THẨM TRA
Theo Văn bản số 26.1/2026/BCTT
ngày 31 tháng 3 năm 2026
Chủ trì bộ môn ký tên:
Đặng văn Tuyển

UBND PHƯỜNG KHƯƠNG ĐÌNH
PHÒNG KINH TẾ, HẠ TẦNG VÀ ĐÔ THỊ
THẨM ĐỊNH
Theo Văn bản số: 151 / KTHT&ĐT
Ngày 04 tháng 4 năm 2026
Ký tên:
Lê Công Trường

BAN QUẢN LÝ DỰ ÁN ĐẦU TƯ - HẠ TẦNG PHƯỜNG KHƯƠNG ĐÌNH
PHÊ DUYỆT
Theo Quyết định số: 634 / QĐ-UBND
Ngày 04 tháng 4 năm 2026
Ký tên:
Vũ Thanh Nghị

UỶ BAN NHÂN DÂN PHƯỜNG KHƯƠNG ĐÌNH BAN QUẢN LÝ DỰ ÁN ĐẦU TƯ - HẠ TẦNG PHƯỜNG KHƯƠNG ĐÌNH	DỰ ÁN: CẢI TẠO ĐƯỜNG VÀ THOÁT NƯỚC NGÕ 105, 129 ĐƯỜNG NGUYỄN TRÃI, PHƯỜNG KHƯƠNG ĐÌNH	THỰC HIỆN	PHẠM THỊ LƯƠNG	HÀ NỘI, THÁNG 04 NĂM 2026 CÔNG TY CỔ PHẦN ĐẦU TƯ HOÀNG PHÁT T&T GIÁM ĐỐC	TRẮC NGANG THIẾT KẾ TUYẾN 31
ĐƠN VỊ TƯ VẤN: CÔNG TY CỔ PHẦN ĐẦU TƯ HOÀNG PHÁT T&T	BƯỚC: BÁO CÁO KINH TẾ KỸ THUẬT	CHỦ TRÌ THIẾT KẾ	LÊ DUY TÙNG	NGUYỄN MẠNH TÚ	TỶ LỆ BẢN VẼ: 1/200 — BẢN VẼ SỐ: TN-T31-1
		CHỦ NHIỆM DỰ ÁN	PHẠM TRỌNG QUỲNH		LẦN XUẤT BẢN: 01 — MÃ SỐ SẢN PHẨM: TVHP.1.2026

CÔNG TY CỔ PHẦN TƯ VẤN VÀ ĐẦU TƯ BẮC DƯƠNG
THẨM TRA
Theo Văn bản số: 261/2026/BCTT
ngày 31 tháng 3 năm 2026
Chủ trì bộ môn ký tên:
Đặng văn Tuyển

UBND PHƯỜNG KHƯƠNG ĐÌNH
PHÒNG KINH TẾ, HẠ TẦNG VÀ ĐÔ THỊ
THẨM ĐỊNH
Theo Văn bản số: 151 / KTHT&ĐT
Ngày 04 tháng 4 năm 2026.
Ký tên:
Lê Công Trường

Bảng tổng hợp khối lượng : T31							
Tên cọc	K.Cách lẻ	Diện tích		DT trung bình		Khối lượng	
		B mặt	Đào KCAD cũ	B mặt	Đào KCAD cũ	B mặt	Đào KCAD cũ
DT31							
	0.73			0.54	0.04	0.39	0.03
1A		1.08	0.09				
	7.37			1.12	0.10	8.22	0.70
1		1.15	0.10				
	1.15			1.16	0.10	1.33	0.11
2		1.17	0.10				
					Tổng	9.95	0.85

BAN QUẢN LÝ DỰ ÁN ĐẦU TƯ - HẠ TẦNG PHƯỜNG KHƯƠNG ĐÌNH
PHÊ DUYỆT
Theo Quyết định số: 634 / QĐ-UBND
Ngày 04 tháng 4 năm 2026.
Ký tên:
Vũ Thanh Nghị

UỶ BAN NHÂN DÂN PHƯỜNG KHƯƠNG ĐÌNH BAN QUẢN LÝ DỰ ÁN ĐẦU TƯ - HẠ TẦNG PHƯỜNG KHƯƠNG ĐÌNH	DỰ ÁN: CẢI TẠO ĐƯỜNG VÀ THOÁT NƯỚC NGÕ 105, 129 ĐƯỜNG NGUYỄN TRÃI, PHƯỜNG KHƯƠNG ĐÌNH	THỰC HIỆN	PHẠM THỊ LƯƠNG		HÀ NỘI, THÁNG 04 NĂM 2026 CÔNG TY CỔ PHẦN ĐẦU TƯ HOÀNG PHÁT T&T GIÁM ĐỐC	BẢNG KHỐI LƯỢNG TUYẾN 31
ĐƠN VỊ TƯ VẤN: CÔNG TY CỔ PHẦN ĐẦU TƯ HOÀNG PHÁT T&T	BƯỚC: BÁO CÁO KINH TẾ KỸ THUẬT	CHỦ TRÌ THIẾT KẾ	LÊ DUY TÙNG			TỶ LỆ BẢN VẼ: NBV / BẢN VẼ SỐ: KL-T32
		CHỦ NHIỆM DỰ ÁN	PHẠM TRỌNG QUỲNH		NGUYỄN MẠNH TÚ	LẦN XUẤT BẢN: 01 / MÃ SỐ SẢN PHẨM: TVHP.1.2026

IV. ĐẢM BẢO GIAO THÔNG

CÔNG TY CỔ PHẦN TƯ VẤN VÀ ĐẦU TƯ BẮC DƯƠNG
THẨM TRA
Theo Văn bản số: 26.1/2026/BCTT
ngày 31 tháng 3 năm 2026
Chủ trì bộ môn ký tên:
Đặng văn Tuyển

UBND PHƯỜNG KHƯƠNG ĐÌNH
PHÒNG KINH TẾ, HẠ TẦNG VÀ ĐÔ THỊ
THẨM ĐỊNH
Theo Văn bản số: 151 / KTHT&ĐT
Ngày 04 tháng 4 năm 2026
Ký tên:
Lê Công Trường

BAN QUẢN LÝ DỰ ÁN ĐẦU TƯ - HẠ TẦNG PHƯỜNG KHƯƠNG ĐÌNH
PHÊ DUYỆT
Theo Quyết định số: 634 / QĐ-UBND
Ngày 04 tháng 4 năm 2026
Ký tên:
Vũ Thanh Nghị

M.S.D.N: 0109647691 - C.T.C.P
CÔNG TY CỔ PHẦN ĐẦU TƯ HOÀNG PHÁT T&T
Q. HOÀNG MAI - T.P HÀ NỘI

CHI TIẾT, KHỐI LƯỢNG ĐẢM BẢO AN TOÀN GIAO THÔNG

W.203: đường bị hẹp W.227: công trường W.245: đi chậm

UBND PHƯỜNG KHƯƠNG ĐÌNH
PHÒNG KINH TẾ, HẠ TẦNG VÀ ĐÔ THỊ
THẨM ĐỊNH
Theo Văn bản số: 151 / KTHT&ĐT
Ngày 04 tháng 4 năm 2026
Ký tên:
Lê Công Trường

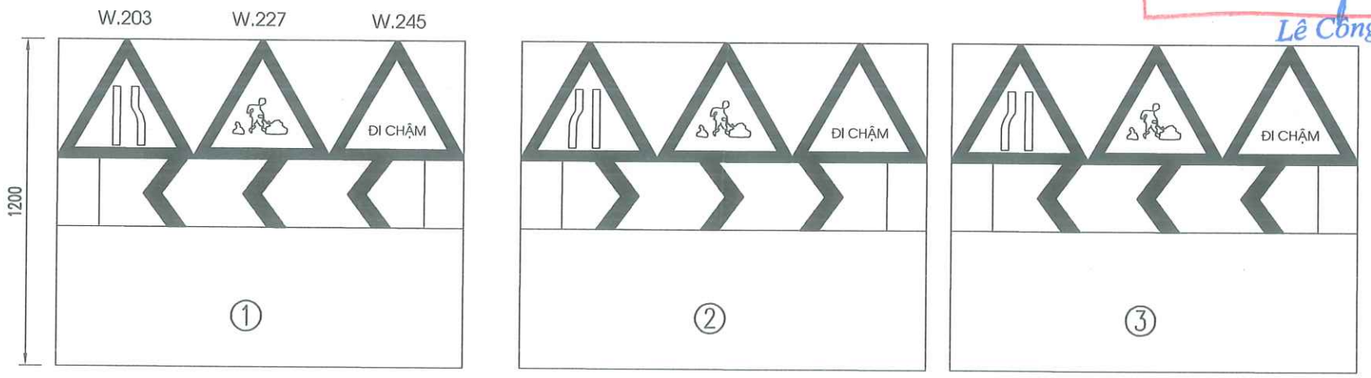

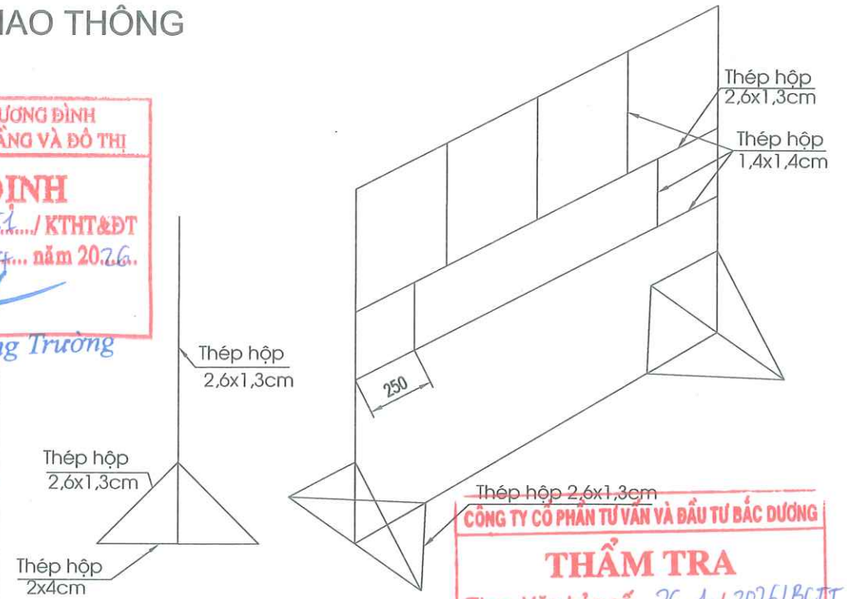

CÔNG TY CỔ PHẦN TƯ VẤN VÀ ĐẦU TƯ BẮC DƯƠNG
THẨM TRA
Theo Văn bản số 26 / 1 / 2026/BCTT
ngày 31 tháng 3 năm 2026
Chủ trì bộ môn ký tên:
Đặng văn Tuyến

RÀO CHẮN BẢO VỆ NGĂN CÁCH CÁC VỊ TRÍ THI CÔNG ĐẢM BẢO ATGT

RÀO CHẮN THI CÔNG

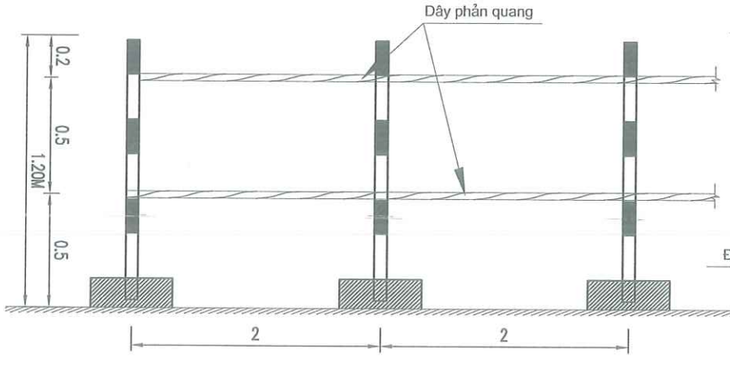

CỌC TIÊU

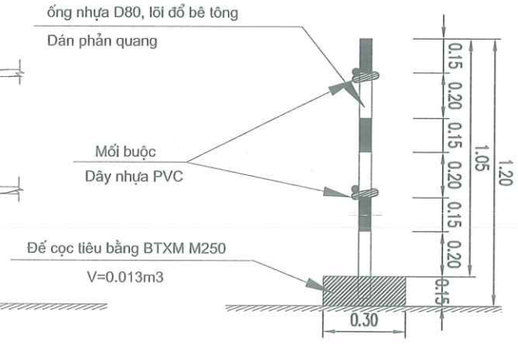

GHI CHÚ:

- Dự kiến thời gian thi công khoảng 5 tháng
- Biện pháp: rào chắn phạm vi thi công hai bên,
- Công nhân đảm bảo an toàn giao thông trang bị đầy đủ:
giày, mũ bảo hộ đỏ, gậy đảm bảo ATGT
cờ, còi, quần áo bảo hộ, áo phản quang
dây cảnh báo màu đỏ trắng

KHỐI LƯỢNG ĐẢM BẢO GIAO THÔNG

CÒI ĐẢM BẢO GIAO THÔNG	CÁI	1.00	GIÁ ĐỠ BIỂN BÁO	CÁI	2.00
GẬY CHỈ HUY	CÁI	1.00	CỌC NHỰA	CÁI	60.00
BIỂN BÁO W.227	CÁI	4.00	ĐẾ CỌC TIÊU BẰNG BTXM M200	CÁI	60.00
BIỂN BÁO W.203	CÁI	4.00	DÂY PHẢN QUANG	MD	200.00
BIỂN BÁO W.245	CÁI	4.00	NHÂN CÔNG	CÔNG	120.00
ĐÈN NHÁY XOAY	CÁI	8.00			

BAN QUẢN LÝ DỰ ÁN ĐẦU TƯ - HẠ TẦNG PHƯỜNG KHƯƠNG ĐÌNH
PHÊ DUYỆT
Theo Quyết định số: 634 / QĐ-UBND
Ngày 04 tháng 4 năm 2026
Ký tên:
Vũ Thanh Nghi

UỶ BAN NHÂN DÂN PHƯỜNG KHƯƠNG ĐÌNH BAN QUẢN LÝ DỰ ÁN ĐẦU TƯ - HẠ TẦNG PHƯỜNG KHƯƠNG ĐÌNH	DỰ ÁN: CẢI TẠO ĐƯỜNG VÀ THOÁT NƯỚC NGÕ 105, 129 ĐƯỜNG NGUYỄN TRÃI, PHƯỜNG KHƯƠNG ĐÌNH	THỰC HIỆN	PHẠM THỊ LƯƠNG	HÀ NỘI, THÁNG 04 NĂM 2026 CÔNG TY CỔ PHẦN ĐẦU TƯ HOÀNG PHÁT T&T GIÁM ĐỐC	CHI TIẾT ĐẢM BẢO GIAO THÔNG
ĐƠN VỊ TƯ VẤN: CÔNG TY CỔ PHẦN ĐẦU TƯ HOÀNG PHÁT T&T	BƯỚC: BÁO CÁO KINH TẾ KỸ THUẬT	CHỦ TRÌ THIẾT KẾ	LÊ DUY TÙNG	NGUYỄN MẠNH TÚ	TỶ LỆ BẢN VẼ: 1/20 — BẢN VẼ SỐ: 01/01
		CHỦ NHIỆM DỰ ÁN	PHẠM TRỌNG QUỲNH		LẦN XUẤT BẢN: 01 — MÃ SỐ SẢN PHẨM: TVHP.1.2026

UBND PHƯỜNG KHƯƠNG ĐÌNH
PHÒNG KINH TẾ, HẠ TẦNG VÀ ĐÔ THỊ

THẨM ĐỊNH

Theo Văn bản số: ....151..../ KTHT&ĐT
Ngày .....04.. tháng ....4.... năm 20.26
Ký tên:

Lê Công Trường

CÔNG TY CỔ PHẦN TƯ VẤN VÀ ĐẦU TƯ BẮC DƯƠNG

THẨM TRA

Theo Văn bản số....26.1./2026/BC.TT
ngày....31.....tháng....3.....năm 2026
Chủ trì bộ môn ký tên:

Đặng văn Tuyển

V.ĐƯỜNG ỐNG NƯỚC KHÔ PCCC

BAN QUẢN LÝ DỰ ÁN ĐẦU TƯ - HẠ TẦNG PHƯỜNG KHƯƠNG ĐÌNH

PHÊ DUYỆT

Theo Quyết định số:..634./QĐ-UBND
Ngày ....04.. tháng ...4.... năm 20.26..
Ký tên:

Vũ Thanh Nghị

M.S.D.N: 0109647591 - C.T.C.P
CÔNG TY CỔ PHẦN ĐẦU TƯ HOÀNG PHÁT T&T
Q. HOÀNG MAI - T.P HÀ NỘI

M.S.D.N: 0106382334 - C.T.C.P
CÔNG TY CỔ PHẦN PHÒNG CHÁY CHỮA CHÁY HOÀNG DƯƠNG
THÀNH PHỐ HÀ NỘI

MẶT BẰNG THIẾT KẾ PCCC

THUYẾT MINH HIỆN TRẠNG

Tuyến 5: Chiều dài tuyến:L=244,28 m; Diện tích mặt đường S= 873,35 m2. Bề rộng mặt đường B mặt = 4,25 -:- 7.5m
Tuyến 7: Chiều dài tuyến:L=56,05 m; Diện tích mặt đường S= 173,97 m2. Bề rộng mặt đường B mặt = 2,5 -:- 3.5m
Tuyến 8: Chiều dài tuyến:L=66,46 m; Diện tích mặt đường S= 245,59 m2. Bề rộng mặt đường B mặt = 2 -:- 5m
Tuyến 9: Chiều dài tuyến:L=189,98 m; Diện tích mặt đường S= 772,31 m2. Bề rộng mặt đường B mặt = 1.5 -:- 5.5m
Tuyến 10: Chiều dài tuyến:L=95 m; Diện tích mặt đường S= 215,77 m2. Bề rộng mặt đường B mặt = 1.5 -:- 5.5m
Tuyến 11: Chiều dài tuyến:L=135,88 m; Diện tích mặt đường S= 554,59 m2. Bề rộng mặt đường B mặt = 1.5 -:- 6.5m
Tuyến 12: Chiều dài tuyến:L=110,87 m; Diện tích mặt đường S= 391,61 m2. Bề rộng mặt đường B mặt = 1.5 -:- 4.5m
Tuyến 13: Chiều dài tuyến:L=26,41 m; Diện tích mặt đường S= 31,61 m2. Bề rộng mặt đường B mặt = 1.25 -:- 2.5m
Tuyến 14: Chiều dài tuyến:L=26,35 m; Diện tích mặt đường S= 37,36 m2. Bề rộng mặt đường B mặt = 1.5 -:- 1.75m
Tuyến 15: Chiều dài tuyến:L=35,34 m; Diện tích mặt đường S= 59,46 m2. Bề rộng mặt đường B mặt = 1.25 -:- 2m
Tuyến 16: Chiều dài tuyến:L=22,56 m; Diện tích mặt đường S= 28,12 m2. Bề rộng mặt đường B mặt = 1.15 -:- 1.75m
Tuyến 17: Chiều dài tuyến:L=46,82 m; Diện tích mặt đường S= 215,77 m2. Bề rộng mặt đường B mặt = 1 -:- 3m
Tuyến 18: Chiều dài tuyến:L=25,49 m; Diện tích mặt đường S= 119,23 m2. Bề rộng mặt đường B mặt = 1.25 -:- 1.75m
Tuyến 19: Chiều dài tuyến:L=23,59 m; Diện tích mặt đường S= 44,66 m2. Bề rộng mặt đường B mặt = 2 -:- 2.5m
Tuyến 20: Chiều dài tuyến:L=12,1 m; Diện tích mặt đường S= 20,55 m2. Bề rộng mặt đường B mặt = 2.25 -:- 2.75m
Tuyến 21: Chiều dài tuyến:L=23,01 m; Diện tích mặt đường S= 49,85 m2. Bề rộng mặt đường B mặt = 2 -:- 3m
Tuyến 22: Chiều dài tuyến:L=42,62 m; Diện tích mặt đường S= 73,53 m2. Bề rộng mặt đường B mặt = 2 -:- 2.75m
Tuyến 23: Chiều dài tuyến:L=61,23 m; Diện tích mặt đường S= 118,5 m2. Bề rộng mặt đường B mặt = 2.5 -:- 4m
Tuyến 24: Chiều dài tuyến:L=69,95 m; Diện tích mặt đường S= 137,94 m2. Bề rộng mặt đường B mặt = 1.75 -:- 4.75m
Tuyến 25: Chiều dài tuyến:L=15,54 m; Diện tích mặt đường S= 20 m2. Bề rộng mặt đường B mặt = 1 -:- 3m
Tuyến 26: Chiều dài tuyến:L=21,98 m; Diện tích mặt đường S= 24,86 m2. Bề rộng mặt đường B mặt = 1.3 -:- 6.75m
Tuyến 27: Chiều dài tuyến:L=125,3 m; Diện tích mặt đường S= 266,09 m2. Bề rộng mặt đường B mặt = 1.75 -:- 3.5m
Tuyến 28: Chiều dài tuyến:L=35,09 m; Diện tích mặt đường S= 81,71 m2. Bề rộng mặt đường B mặt = 1.5 -:- 3m
Tuyến 29: Chiều dài tuyến:L=37,2 m; Diện tích mặt đường S= 40,73 m2. Bề rộng mặt đường B mặt = 1 -:- 1.75m
Tuyến 30: Chiều dài tuyến:L=33,4 m; Diện tích mặt đường S= 31,46 m2. Bề rộng mặt đường B mặt = 1 -:- 1.5m
Tuyến 31: Chiều dài tuyến:L=41,07 m; Diện tích mặt đường S= 55,85 m2. Bề rộng mặt đường B mặt = 1 -:- 2m

BỐ TRÍ HỌNG TIẾP NƯỚC VÀ VAN GÓC CHỮA CHÁY

Thực hiện theo văn bản số 4423/PC07-Đ2 ngày 27/3/2026 của phòng Cảnh sát PCCC&CNCH - Công an thành phố Hà Nội; phương án thiết kế đường ống nước khô, họng và đường ống được bố trí như sau:

+ Đầu ngách 12, ngách 1 ngõ 129 Nguyễn Trãi bố trí 01 họng tiế p nước chữa cháy 2 cửa kích thước DN100.
+ Ngách 12 ngõ 129 Nguyễn Trãi bố trí 02 họng nước chữa cháy kích thước DN65.
+ Ngách 1 ngõ 129 Nguyễn Trãi bố trí 02 họng nước chữa cháy kích thước DN65.
+ Đường ống nước khô được bố trí ống chờ DN100 .

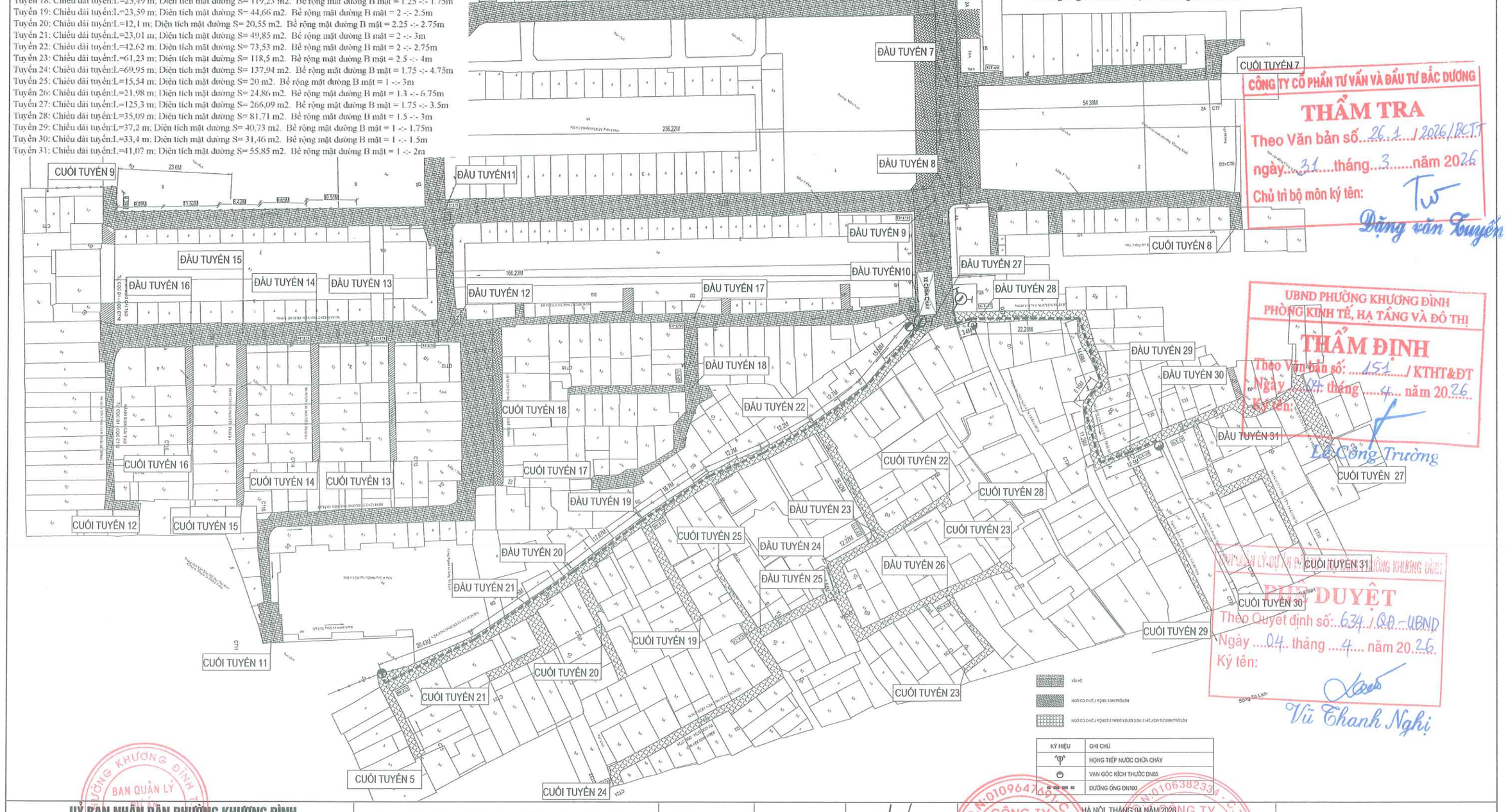

KÝ HIỆU	GHI CHÚ
	HỌNG TIẾP NƯỚC CHỮA CHÁY
	VAN GÓC KÍCH THƯỚC DN65
	ĐƯỜNG ỐNG DN100

CÔNG TY CỔ PHẦN TƯ VẤN VÀ ĐẦU TƯ BẮC DƯƠNG
THẨM TRA
Theo Văn bản số 26.1 /2026/BCTT
ngày 31 tháng 3 năm 2026
Chủ trì bộ môn ký tên: Đặng văn Tuyến

UBND PHƯỜNG KHƯƠNG ĐÌNH
PHÒNG KINH TẾ, HẠ TẦNG VÀ ĐÔ THỊ
THẨM ĐỊNH
Theo Văn bản số: 151 / KTHT&ĐT
Ngày 04 tháng 4 năm 2026
Ký tên: Lê Công Trường

BAN QUẢN LÝ DỰ ÁN ĐẦU TƯ XÂY DỰNG KHƯƠNG ĐÌNH
PHÊ DUYỆT
Theo Quyết định số: 634 / QĐ-UBND
Ngày 04 tháng 4 năm 2026
Ký tên: Vũ Thanh Nghị

UỶ BAN NHÂN DÂN PHƯỜNG KHƯƠNG ĐÌNH BAN QUẢN LÝ DỰ ÁN ĐẦU TƯ - HẠ TẦNG PHƯỜNG KHƯƠNG ĐÌNH	DỰ ÁN: CẢI TẠO ĐƯỜNG VÀ THOÁT NƯỚC NGÕ 105, 129 ĐƯỜNG NGUYỄN TRÃI, PHƯỜNG KHƯƠNG ĐÌNH BƯỚC: BÁO CÁO KINH TẾ KỸ THUẬT	THIẾT KẾ	VŨ XUÂN THANH	HÀ NỘI, THÁNG 04 NĂM 2026 CÔNG TY CỔ PHẦN ĐẦU TƯ HOÀNG PHÁT T&T GIÁM ĐỐC NGUYỄN MẠNH TÚ	MẶT BẰNG ĐƯỜNG ỐNG PCCC (ĐƯỜNG ỐNG KHÔ)
ĐƠN VỊ TƯ VẤN LẬP BCKTKT: CÔNG TY CỔ PHẦN ĐẦU TƯ HOÀNG PHÁT T&T		CHỦ TRÌ THIẾT KẾ PCCC	VŨ XUÂN THANH	CÔNG TY CỔ PHẦN PCCC HOÀNG DƯƠNG GIÁM ĐỐC HUỲNH VĂN PHONG	TỶ LỆ BẢN VẼ: NBV / BẢN VẼ SỐ: 02/02
ĐƠN VỊ TƯ VẤN THIẾT KẾ PCCC: CÔNG TY CỔ PHẦN PHÒNG CHÁY CHỮA CHÁY HOÀNG DƯƠNG		CHỦ NHIỆM DỰ ÁN	PHẠM TRỌNG QUỲNH		LẦN XUẤT BẢN: 01 / MÃ SỐ SẢN PHẨM: TVHP.1.2026

ĐIỂN HÌNH PCCC

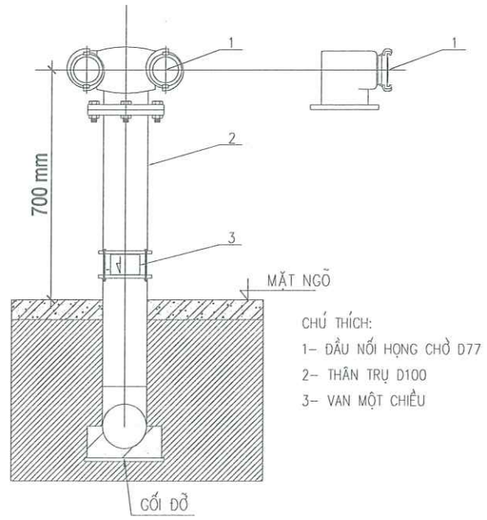

CHÚ THÍCH:
1- ĐẦU NỐI HỌNG CHỜ D77
2- THÂN TRỤ D100
3- VAN MỘT CHIỀU

CHI TIẾT HỌNG LẤY NƯỚC 02

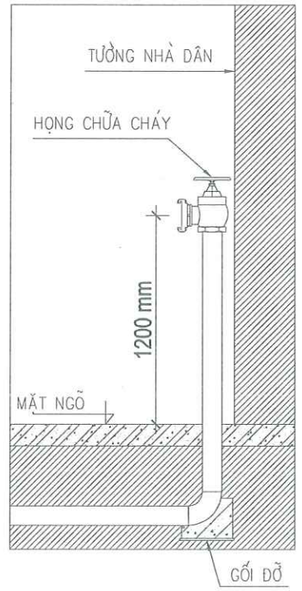

MẶT CẮT HỌNG CHỮA CHÁY

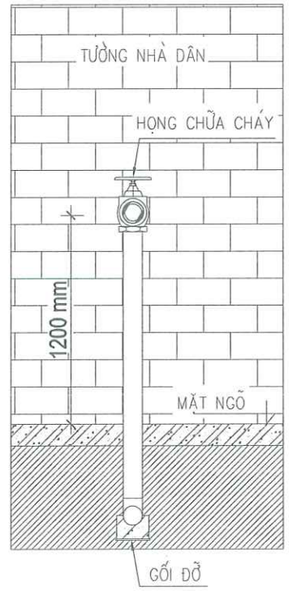

MẶT ĐỨNG HỌNG CHỮA CHÁY

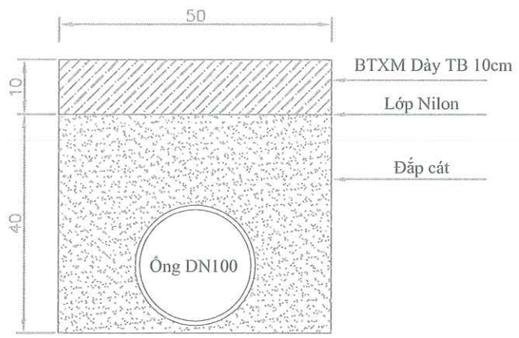

CÔNG TY CỔ PHẦN TƯ VẤN VÀ ĐẦU TƯ BẮC DƯƠNG
THẨM TRA
Theo Văn bản số: 26 / 1 / 2026/BCTT
ngày 31 tháng 3 năm 2026
Chủ trì bộ môn ký tên:
Đặng văn Tuyến

UBND PHƯỜNG KHƯƠNG ĐÌNH
PHÒNG KINH TẾ, HẠ TẦNG VÀ ĐÔ THỊ
THẨM ĐỊNH
Theo Văn bản số: 151 / KTHT&ĐT
Ngày 04 tháng 4 năm 2026
Ký tên:
Lê Công Trường

BAN QUẢN LÝ DỰ ÁN ĐẦU TƯ - HẠ TẦNG PHƯỜNG KHƯƠNG ĐÌNH
PHÊ DUYỆT
Theo Quyết định số: 634 / QĐ-UBND
Ngày 04 tháng 4 năm 2026
Ký tên:
Vũ Thanh Nghị

UỶ BAN NHÂN DÂN PHƯỜNG KHƯƠNG ĐÌNH BAN QUẢN LÝ DỰ ÁN ĐẦU TƯ - HẠ TẦNG PHƯỜNG KHƯƠNG ĐÌNH		DỰ ÁN: CẢI TẠO ĐƯỜNG VÀ THOÁT NƯỚC NGÕ 105, 129 ĐƯỜNG NGUYỄN TRÃI, PHƯỜNG KHƯƠNG ĐÌNH BƯỚC: BÁO CÁO KINH TẾ KỸ THUẬT	THIẾT KẾ	VŨ XUÂN THANH		HÀ NỘI, THÁNG 04 NĂM 2026	ĐIỂN HÌNH PCCC
ĐƠN VỊ TƯ VẤN LẬP BCKTKT:	CÔNG TY CỔ PHẦN ĐẦU TƯ HOÀNG PHÁT T&T		CHỦ TRÌ THIẾT KẾ PCCC	VŨ XUÂN THANH		CÔNG TY CỔ PHẦN ĐẦU TƯ HOÀNG PHÁT T&T GIÁM ĐỐC NGUYỄN MẠNH TÚ	CÔNG TY CỔ PHẦN PCCC HOÀNG DƯƠNG GIÁM ĐỐC HUỲNH VĂN PHONG
ĐƠN VỊ TƯ VẤN THIẾT KẾ PCCC:	CÔNG TY CỔ PHẦN PHÒNG CHÁY CHỮA CHÁY HOÀNG DƯƠNG		CHỦ NHIỆM DỰ ÁN	PHẠM TRỌNG QUỲNH			TỶ LỆ BẢN VẼ: NBV / BẢN VẼ SỐ: 01/02 LẦN XUẤT BẢN: 01 / MÃ SỐ SẢN PHẨM: TVHP.1.2026

BẢNG TỔNG HỢP KHỐI LƯỢNG

TT	Hạng mục công việc	Đơn vị	Diễn giải	Tuyến 1	Tuyến 2	Tuyến 3	Tuyến 4	Tuyến 5	Tuyến 7	Tuyến 8	Tuyến 9	Tuyến 10	Tuyến 11	Tuyến 12	Tuyến 13	Tuyến 14	Tuyến 15	Tuyến 16	Tuyến 17	Tuyến 18	Tuyến 19	Tuyến 20	Tuyến 21	Tuyến 22	Tuyến 23	Tuyến 24	Tuyến 25	Tuyến 26	Tuyến 27	Tuyến 28	Tuyến 29	Tuyến 30	Tuyến 31	Tổng khối lượng các tuyến
I	**PHẦN ĐÀO ĐẮP NỀN ĐƯỜNG**																																	
1	Phá dỡ đường lát gạch đỏ dày trung bình 10cm	m3	Bình đồ thiết kế																				4,16	5,95	7,75	11,03	1,73	4,65		5,72			1,70	42,69
2	Cào bóc mặt đường bê tông nhựa	m2	Bình đồ thiết kế					35,73																										35,73
II	**PHẦN MẶT ĐƯỜNG**																																	-
	Chiều dài tuyến	m	Trắc dọc	72,82	13,87	12,95	7,73	224,28	56,05	66,46	189,98	95,00	135,88	110,87	26,41	26,35	35,34	22,56	46,82	25,49	23,59	12,10	23,01	42,62	61,23	82,65	15,54	21,98	125,30	35,09	37,20	33,40	9,25	1.691,82
	Diện tích mặt đường -trên bình đồ tuyến	m2	Bình đồ thiết kế	239,17	29,96	11,22	20,63	897,35	173,97	245,59	772,31	251,09	554,59	391,61	31,61	37,36	59,46	28,12	215,77	119,23	44,66	20,55	49,85	73,53	118,50	159,88	20,00	24,86	266,09	81,71	40,73	31,46	17,04	5.027,90
a	**Kết cấu áo đường loại 1**																																	-
1	Mặt đường bê tông nhựa chặt C9.5, dày 5cm đã bao gồm vuốt nối (đã trừ ga, tấm song thu nước)	m2	Bình đồ thiết kế	239,17	29,96	11,22	20,63	897,35	173,97	245,59	772,31	251,09	554,59	391,61	31,61	37,36	59,46	28,12	215,77	119,23	44,66	20,55							266,09		40,73	31,46		4.482,53
2	Tưới nhựa dính bám 1,0 Kg/m2	m2	Bình đồ thiết kế	239,17	29,96	11,22	20,63	897,35	173,97	245,59	772,31	251,09	554,59	391,61	31,61	37,36	59,46	28,12	215,77	119,23	44,66	20,55							266,09		40,73	31,46		4.482,53
3	Bù vênh bê tông nhựa chặt C9.5 dày trung bình 1cm	m3	Trắc ngang thiết kế	4,52	0,09	0,80	0,73	0,48	2,26	9,94	15,01	5,00	23,15	10,42	2,93	0,38	0,77	0,33	1,66	0,31	0,69	0,62							7,72		1,06	0,86		89,74
4	Mặt đường hiện trạng làm sạch, tạo nhám	m2	Bình đồ thiết kế	239,17	29,96	11,22	20,63	897,35	173,97	245,59	772,31	251,09	554,59	391,61	31,61	37,36	59,46	28,12	215,77	119,23	44,66	20,55							266,09		40,73	31,46		4.482,53
b	**Kết cấu áo đường loại 2**																																	-
1	Mặt đường bê tông nhựa chặt C9.5, dày 5cm đã bao gồm vuốt nối (đã trừ ga, tấm song thu nước)	m2	Bình đồ thiết kế																				49,85	73,53	118,50	159,88	20,00	24,86		81,71			17,04	545,37
2	Tưới nhựa dính bám 1,0 Kg/m2	m2	Bình đồ thiết kế																				49,85	73,53	118,50	159,88	20,00	24,86		81,71			17,04	545,37
4	Bê tông xi măng M250# đá 1x2 dày 10cm	m3	Bình đồ thiết kế																				4,99	7,35	11,85	15,99	2,00	2,49		8,17			1,70	54,54
5	Lớp nilon đổ bê tông	m2	Bình đồ thiết kế																				49,85	73,53	118,50	159,88	20,00	24,86		81,71			17,04	545,37
III	**PHẦN VỈA HÈ**																																	-
1	Chiều dài đan rãnh BT phá dỡ - thay mới	m	Bình đồ thiết kế					124,58					33,55																					158,13
2	Chiều dài bó vỉa BT phá dỡ - thay mới	m	Bình đồ thiết kế					124,58					33,55																					158,13
3	Diện tích phá dỡ vỉa hè hiện trạng	m2	Bình đồ thiết kế					344,66					62,48																					407,14
4	Diện tích lát vỉa hè bằng BT vân đá	m2	Bình đồ thiết kế					344,66					62,48																					407,14
III	**PHẦN THOÁT NƯỚC**																																	-
1	Nạo vét cống D600	m	Bình đồ thiết kế																															-
1	Rãnh B300 cải tạo	m	Bình đồ thiết kế	46,05		-	-	16,18	-	-	72,58	25,49	-	40,80	-	-	34,12	-	-	25,47	23,55	9,45	-	-	-	-	-	-	-	-	34,37	33,39	-	361,45
2	Rãnh B300 làm mới	m	Bình đồ thiết kế	-	9,32	14,75	7,73	-	65,00	95,95	-	-	-	-	-	-	-	-	-	-	-	-	23,01	23,01	39,15	13,00	15,50	21,17	-	35,09			9,25	371,93
3	Rãnh B400 cải tạo	m	Bình đồ thiết kế	-	-	-	-	9,11	-	-	-	-	128,91	-	21,61	15,59	-	22,56	45,80	-	-	-	-	-	-	-	-	-	27,49	-	-	-	-	271,07
3	Rãnh B400 cải tạo đoạn có đặt ống nước Khô PCCCC	m	Bình đồ thiết kế	-	-	-	-	142,00	-	-	-	-	-	-	-	-	-	-	-	-	-	-	-	-	-	-	-	-	84,00	-	-	-	-	226,00
4	Rãnh B400 làm mới	m	Bình đồ thiết kế	-	-	-	-	60,35	-	-	97,79	95,40	-	71,69	-	10,34	-	-	-	-	-	-	-	26,51	16,98	69,65	-	-	-	-	-	-	-	448,71
5	Rãnh B300 cải tạo tấm song thu nước	m	Bình đồ thiết kế	2,00	1,00	-	-	1,00	-	-	4,00	-	-	3,00	-	1,00	3,00	-	-	2,00	2,00	1,00	-	-	-	-	-	-	-	-	1,00	1,00	-	22,00
6	Rãnh B300 làm mới tấm song thu nước	m	Bình đồ thiết kế	-	-	-	-	-	3,00	-	-	-	-	-	-	-	-	-	-	-	-	-	1,00	-	-	-	1,00	1,00	-	2,00			1,00	9,00
5	Rãnh B400 cải tạo tấm song thu nước	m	Bình đồ thiết kế	-	-	-	-	5,00	-	-	-	-	6,00	-	2,00	-	-	2,00	2,00	-	-	-	-	-	-	-	-	-	1,00	-	-	-	-	18,00
6	Rãnh B400 làm mới tấm song thu nước	m	Bình đồ thiết kế	-	-	-	-	-	-	-	4,00	2,00	-	3,00	-	-	-	-	-	-	-	-	-	1,00	-	1,00	-	-	-	-	-	-	-	11,00
7	Phá dỡ ga hiện trạng	ga	Bình đồ thiết kế		2,00			5,00	1,00	1,00	1,00	1,00	3,00	1,00	-	-	-	-	-	-	-	-	-	2,00	7,00	1,00	-	-	-	-	-	-	-	25,00
8	Phá dỡ rãnh B300 hiện trạng	m	Bình đồ thiết kế	-	-	-	-	59,82	65,00	76,75	97,79	95,40	-	71,69	-	10,34	-	-	-	-	-	-	-	-	-	-	-	-	-	-	-	-	-	476,79
8	Phá dỡ cống D300 hiện trạng	m	Bình đồ thiết kế	-	-	-	-	-	-	-	-	-	-	-	-	-	-	-	-	-	-	-	-	49,52	56,13	69,65	15,50	21,17	-	-	-	-	9,25	221,22
9	Ga làm mới tấm Composite	ga	Bình đồ thiết kế	2,00	1,00	1,00		10,00	3,00	7,00	11,00	5,00	9,00	6,00		1,00	-	-	1,00	-	-	-	1,00	2,00	6,00	5,00	-	1,00	9,00	2,00	1,00	1,00	-	85,00
10	Ga làm mới hàm ếch	ga	Bình đồ thiết kế	-	-	-	-	4,00	-	-	-	-	-	-	-	-	-	-	-	-	-	-	-	-	-	-	-	-	-	-	-	-	-	4,00
IV	**AN TOÀN GIAO THÔNG**																																	-
1	Vạch sơn	m2	Bình đồ thiết kế					-																										-
V	**HẠNG MỤC KHÁC**																																	-
1	Nâng cổ ga điện, viên thông,..(loại 3 tấm đan)	ga	Bình đồ thiết kế					3,00			2,00																							5,00
2	Nâng cổ ga điện, viên thông,..(loại 2 tấm đan)	bó	Bình đồ thiết kế																															-
V	**ĐƯỜNG ỐNG NƯỚC KHÔ PCCC**																																	-
	Lắp đặt đường ống nước khô DN100	m	Bình đồ thiết kế					142,00																					84,00					226,00
	Họng tiếp nước chữa cháy	Cái	Bình đồ thiết kế					1,00																					1,00					2,00
	Van góc kích thước DN65	Cái	Bình đồ thiết kế					2,00																					2,00					4,00

UBND PHƯỜNG KHƯƠNG ĐÌNH
PHÒNG KINH TẾ, HẠ TẦNG VÀ ĐÔ THỊ
THẨM ĐỊNH
Theo Văn bản số: ....151..../ KTHT&ĐT
Ngày ....04.. tháng ....4..... năm 2026.
Ký tên:
Lê Công Trường

CÔNG TY CỔ PHẦN TƯ VẤN VÀ ĐẦU TƯ BẮC DƯƠNG
THẨM TRA
Theo Văn bản số...36..1../2026/BCTT
ngày....31.....tháng...3.....năm 2026
Chủ trì bộ môn ký tên:
Đặng văn Tuyến

BAN QUẢN LÝ DỰ ÁN ĐẦU TƯ - HẠ TẦNG PHƯỜNG KHƯƠNG ĐÌNH
PHÊ DUYỆT
Theo Quyết định số:..634../QĐ-UBND
Ngày ...04... tháng ...4..... năm 2026..
Ký tên:
Vũ Thanh Nghị

CÔNG TY CỔ PHẦN ĐẦU TƯ HOÀNG PHÁT T&T
M.S.D.N: 0109647691 - C.T.C.P
Q. HOÀNG MAI - T.P HÀ NỘI