CỘNG HÒA XÃ HỘI CHỦ NGHĨA VIỆT NAM
Độc lập - Tự do - Hạnh phúc

PHẦN: PHẦN KIẾN TRÚC

Tháng Năm 2026

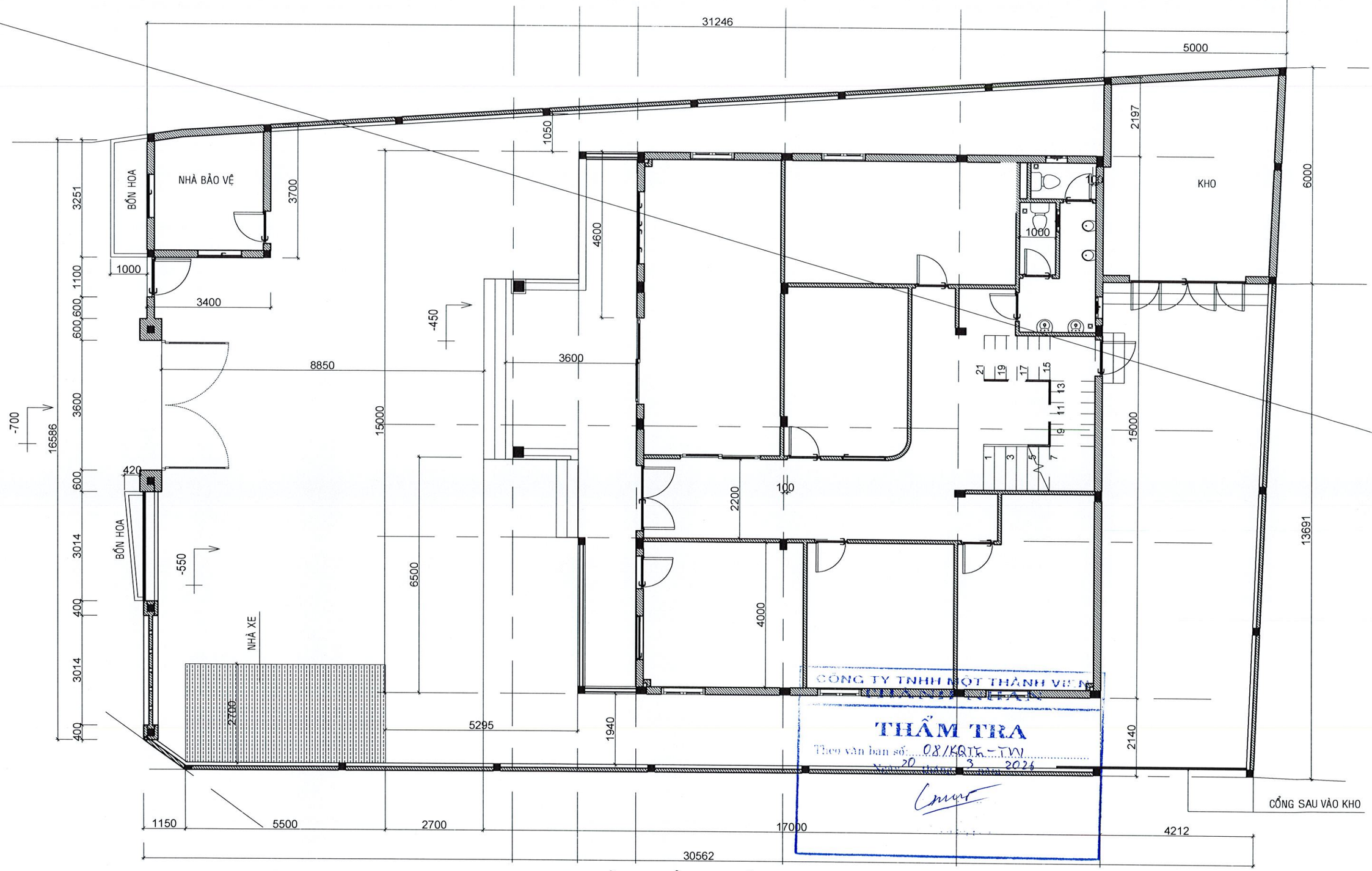

MẶT BẰNG TỔNG THỂ TL:1/100

CHỦ ĐẦU TƯ:	CÔNG TRÌNH:	TỈNH KHÁNH HÒA			TÊN BV: MB TỔNG THỂ	
TRUNG TÂM DỊCH VỤ, SỰ NGHIỆP CÔNG XÃ VẠN HƯNG	TRỤ SỞ TRUNG TÂM DỊCH VỤ, SỰ NGHIỆP CÔNG XÃ VẠN HƯNG	CÔNG TY TNHH TƯ VẤN VÀ XÂY DỰNG VẠN HOÀNG	GIÁM ĐỐC: HOÀNG ĐÌNH NGUYÊN	THIẾT KẾ VÀ CHỦ TRÌ KIẾN TRÚC KTS. TRẦN QUỐC ĐẠT	HỒ SƠ: TKBVTC	TỈ LỆ: 1/...
ĐỊA CHỈ: xã Vạn Hưng- Khánh Hòa		ĐỊA CHỈ: 30 NGÔ QUYỀN, TT VẠN GIÃ, HUYỆN VẠN NINH		THIẾT KẾ VÀ CHỦ TRÌ KẾT CẤU Ks. TRẦN TRUNG KIÊN	HOÀN THÀNH: Tháng 03 năm 2026	SỐ HIỆU BẢN VẼ: KT 01 /18
				KIỂM- QLKT: CAO THÁI HƯNG		

CÔNG TY TNHH TƯ VẤN - XÂY DỰNG VẠN HOÀNG
M.S.D.N: 4201701450 - C.T.T.N.H.H
X. VẠN HƯNG - T. KHÁNH HÒA

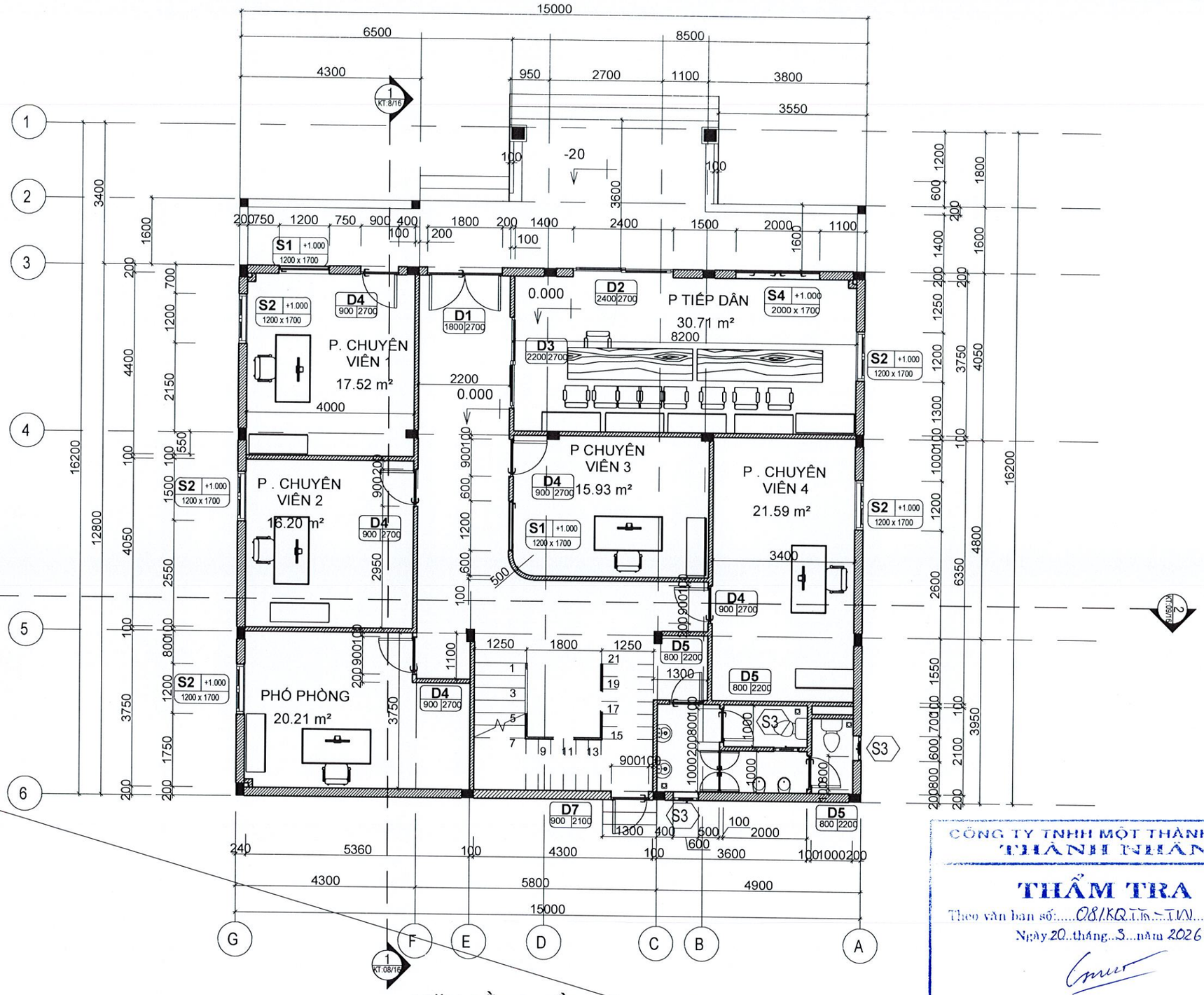

CÔNG TY TNHH MỘT THÀNH VIÊN THÀNH NHÂN

THẨM TRA

Theo văn bản số: 08/KQ-TN-TVXD

Ngày 20 tháng 3 năm 2026

MẶT BẰNG TẦNG 1 TL:1/100

CHỦ ĐẦU TƯ:	CÔNG TRÌNH:	TỈNH KHÁNH HÒA			TÊN BV: MB TẦNG 1	
TRUNG TÂM DỊCH VỤ, SỰ NGHIỆP CÔNG XÃ VẠN HƯNG	TRỤ SỞ TRUNG TÂM DỊCH VỤ, SỰ NGHIỆP CÔNG XÃ VẠN HƯNG	CÔNG TY TNHH TƯ VẤN VÀ XÂY DỰNG VẠN HOÀNG	GIÁM ĐỐC HOÀNG ĐỊNH NGUYÊN	THIẾT KẾ VÀ CHỦ TRÌ KIẾN TRÚC KTS. TRẦN QUỐC ĐẠT	HỒ SƠ: TKBVTC	TỈ LỆ: 1/...
ĐỊA CHỈ: xã Vạn Hưng- Khánh Hòa		ĐỊA CHỈ: 30 NGÔ QUYỀN, TT VẠN GIÃ, HUYỆN VẠN NINH		THIẾT KẾ VÀ CHỦ TRÌ KẾT CẤU Ks. TRẦN TRUNG KIÊN	HOÀN THÀNH: Tháng 03 năm 2026	SỐ HIỆU BẢN VẼ KT 01 /18
				KIỂM- QLKT: CAO THÁI HƯNG		

CÔNG TY TNHH TƯ VẤN - XÂY DỰNG VẠN HOÀNG
M.S.D.N: 4201701450-C.T.T.N.H.H
X. VẠN HƯNG - T. KHÁNH HÒA

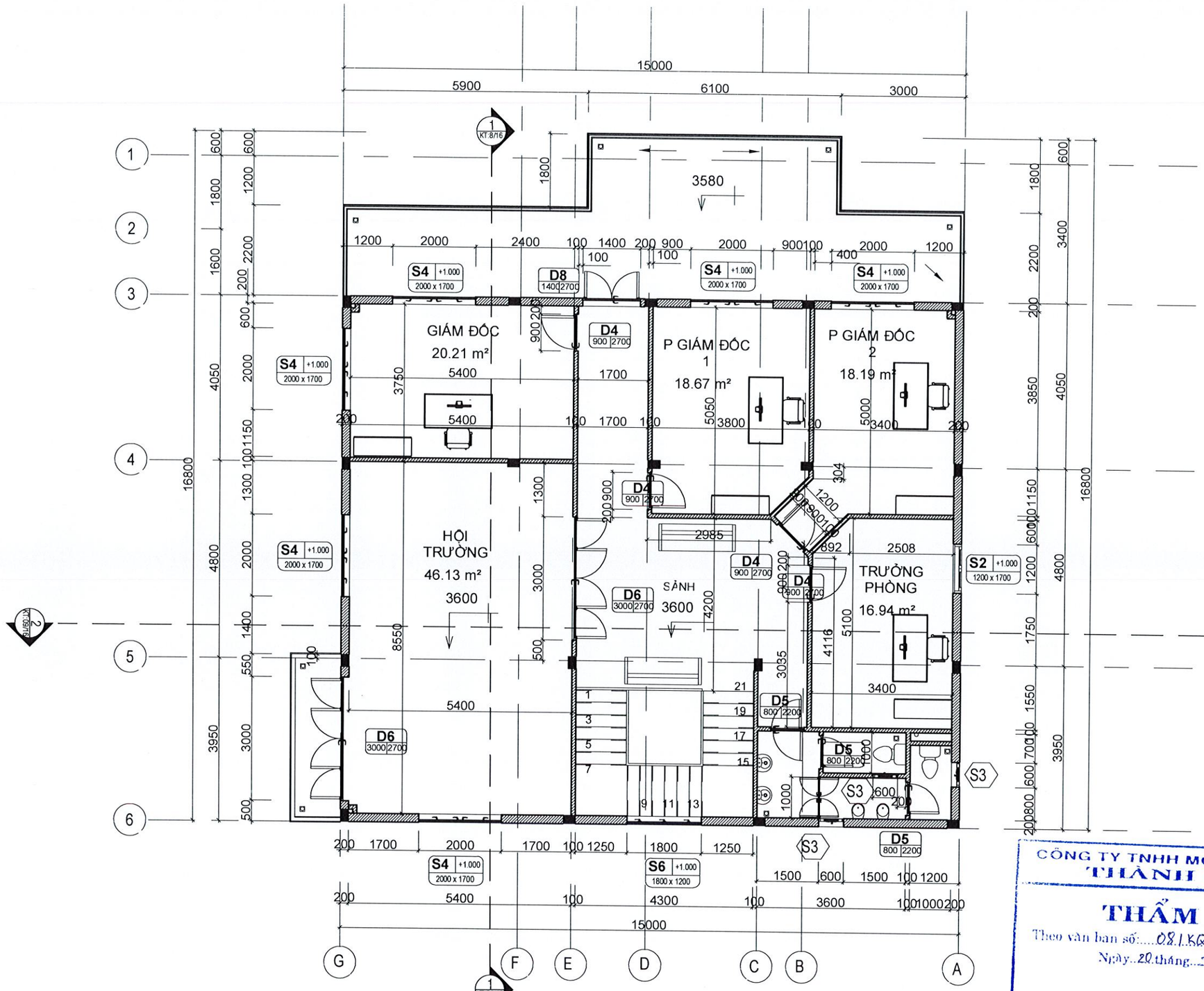

MẶT BẰNG TẦNG 2 TL:1/100

CÔNG TY TNHH MỘT THÀNH VIÊN THÀNH NHÂN
THẨM TRA
Theo văn bản số: 08/KQ TĐ-TVX
Ngày 20 tháng 3 năm 2026

CHỦ ĐẦU TƯ: TRUNG TÂM DỊCH VỤ, SỰ NGHIỆP CÔNG XÃ VẠN HƯNG ĐỊA CHỈ: xã Vạn Hưng- Khánh Hòa	CÔNG TRÌNH: TRỤ SỞ TRUNG TÂM DỊCH VỤ, SỰ NGHIỆP CÔNG XÃ VẠN HƯNG	TỈNH KHÁNH HÒA CÔNG TY TNHH TƯ VẤN VÀ XÂY DỰNG VẠN HOÀNG ĐỊA CHỈ: 30 NGÔ QUYỀN, TT VẠN GIÃ, HUYỆN VẠN NINH	GIÁM ĐỐC: HOÀNG ĐÌNH NGUYÊN	THIẾT KẾ VÀ CHỦ TRÌ KIẾN TRÚC KTS. TRẦN QUỐC ĐẠT THIẾT KẾ VÀ CHỦ TRÌ KẾT CẤU Ks. TRẦN TRUNG KIÊN KIỂM- QLKT: CAO THÁI HƯNG	TÊN BV: MẶT BẰNG TẦNG 2 HỒ SƠ: TKBVTC TỈ LỆ: 1/... HOÀN THÀNH: Tháng 03 năm 2026 SỐ HIỆU BẢN VẼ: KT 02 /18

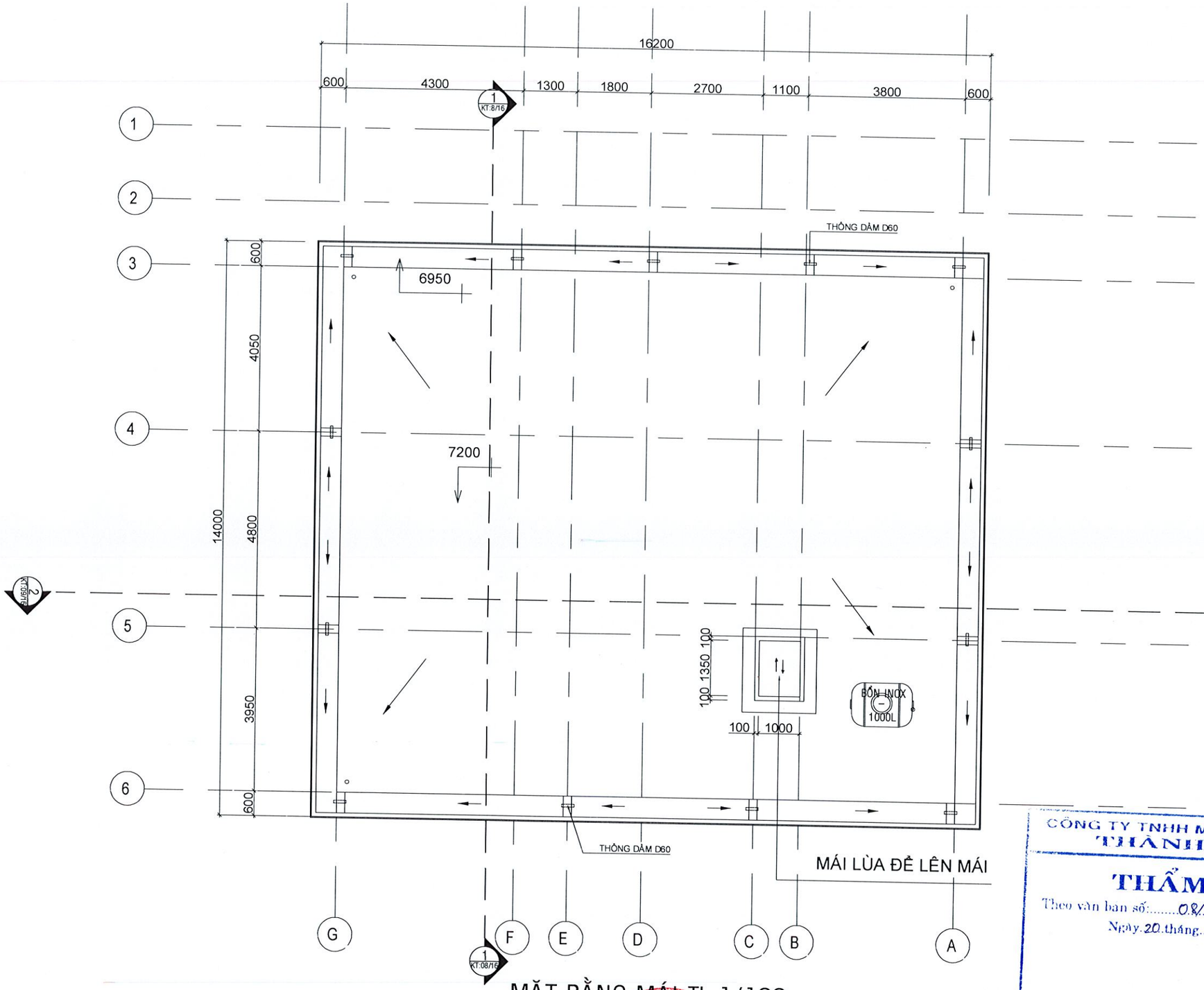

MẶT BẰNG MÁI TL:1/100

CÔNG TY TNHH MỘT THÀNH VIÊN
THÀNH NHÂN
THẨM TRA
Theo văn bản số: 08/KQTT-TVV
Ngày 20 tháng 3 năm 2026

CHỦ ĐẦU TƯ: TRUNG TÂM DỊCH VỤ, SỰ NGHIỆP CÔNG XÃ VẠN HƯNG ĐỊA CHỈ: xã Vạn Hưng- Khánh Hòa	CÔNG TRÌNH: TRỤ SỞ TRUNG TÂM DỊCH VỤ, SỰ NGHIỆP CÔNG XÃ VẠN HƯNG	TỈNH KHÁNH HÒA CÔNG TY TNHH TƯ VẤN VÀ XÂY DỰNG VẠN HOÀNG ĐỊA CHỈ: 30 NGÔ QUYỀN, TT VẠN GIÃ, HUYỆN VẠN NINH	GIÁM ĐỐC: HOÀNG ĐỊNH NGUYÊN	THIẾT KẾ VÀ CHỦ TRÌ KIẾN TRÚC KTS. TRẦN QUỐC ĐẠT THIẾT KẾ VÀ CHỦ TRÌ KẾT CẤU Ks. TRẦN TRUNG KIÊN KIỂM- QLKT: CAO THÁI HƯNG	TÊN BV: MẶT BẰNG MÁI HỒ SƠ: TKBVTC TỈ LỆ: 1/... HOÀN THÀNH: Tháng 03 năm 2026 SỐ HIỆU BẢN VẼ: KT 03 /18

CÔNG TY TNHH TƯ VẤN - XÂY DỰNG VẠN HOÀNG
M.S.D.N: 4201101150-C.T.T.N.H.H
X. VẠN HƯNG - T. KHÁNH HÒA

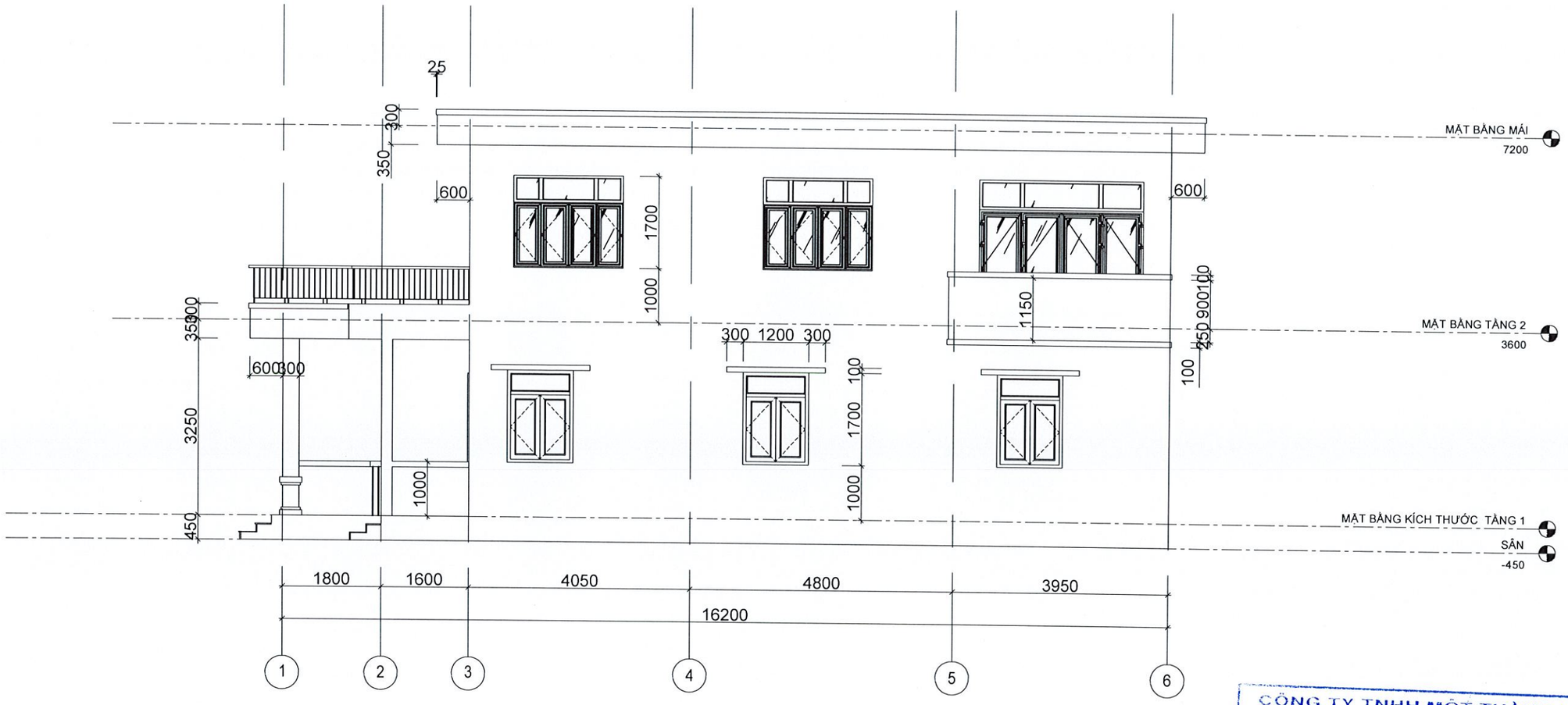

MẶT BẰNG ĐỨNG TRUC 1-6 TL:1/100

CÔNG TY TNHH MỘT THÀNH VIÊN
THÀNH NHÂN

THẨM TRA

Theo văn bản số: 081/KQ TN-TVD

Ngày 20 tháng 3 năm 2026

CHỦ ĐẦU TƯ:	CÔNG TRÌNH:	TỈNH KHÁNH HÒA			TÊN BV:	
TRUNG TÂM DỊCH VỤ, SỰ NGHIỆP CÔNG XÃ VẠN HƯNG	TRỤ SỞ TRUNG TÂM DỊCH VỤ, SỰ NGHIỆP CÔNG XÃ VẠN HƯNG	CÔNG TY TNHH TƯ VẤN VÀ XÂY DỰNG VẠN HOÀNG	GIÁM ĐỐC: HOÀNG ĐÌNH NGUYÊN	THIẾT KẾ VÀ CHỦ TRÌ KIẾN TRÚC KTS. TRẦN QUỐC ĐẠT		MẶT ĐỨNG TRỤC 1-6
ĐỊA CHỈ: xã Vạn Hưng- Khánh Hòa		ĐỊA CHỈ: 30 NGÔ QUYỀN, TT VẠN GIÃ, HUYỆN VẠN NINH		THIẾT KẾ VÀ CHỦ TRÌ KẾT CẤU Ks. TRẦN TRUNG KIÊN		HỒ SƠ: TKBVTC / TỈ LỆ: 1/...
				KIỂM- QLKT: CAO THÁI HƯNG		HOÀN THÀNH: Tháng 03 năm 2026 / SỐ HIỆU BẢN VẼ: KT 04 /18

CÔNG TY TNHH TƯ VẤN - XÂY DỰNG VẠN HOÀNG
M.S.D.N: 4201701450 - C.T.T.N.H.H - X. VẠN HƯNG - T. KHÁNH HÒA

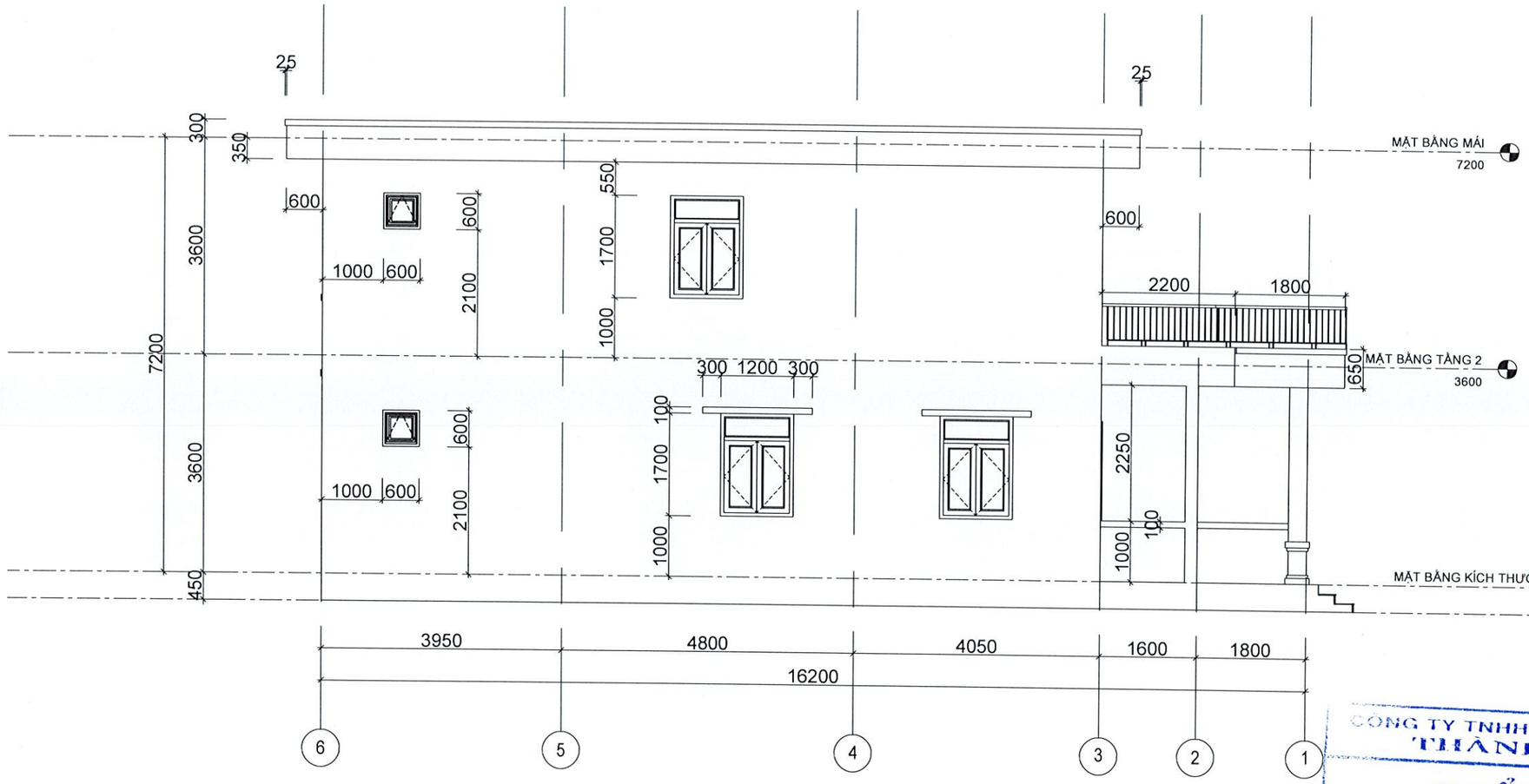

CÔNG TY TNHH MỘT THÀNH VIÊN THÀNH NHÂN

THẨM TRA

Theo văn bản số: 08/KQ.T.T - T.N

Ngày 20 tháng 3 năm 2026

MẶT BẰNG ĐỨNG TRUC 6-1 TL:1/100

CHỦ ĐẦU TƯ:	CÔNG TRÌNH:	TỈNH KHÁNH HÒA			TÊN BV:	
TRUNG TÂM DỊCH VỤ, SỰ NGHIỆP CÔNG XÃ VẠN HƯNG	TRỤ SỞ TRUNG TÂM DỊCH VỤ, SỰ NGHIỆP CÔNG XÃ VẠN HƯNG	CÔNG TY TNHH TƯ VẤN VÀ XÂY DỰNG VẠN HOÀNG	GIÁM ĐỐC: HOÀNG ĐỊNH NGUYÊN	THIẾT KẾ VÀ CHỦ TRÌ KIẾN TRÚC KTS. TRẦN QUỐC ĐẠT	MẶT ĐỨNG TRỤC 6-1	
ĐỊA CHỈ: xã Vạn Hưng- Khánh Hòa		ĐỊA CHỈ: 30 NGÔ QUYỀN, TT VẠN GIÃ, HUYỆN VẠN NINH		THIẾT KẾ VÀ CHỦ TRÌ KẾT CẤU Ks. TRẦN TRUNG KIÊN	HỒ SƠ: TKBVTC	TỈ LỆ: 1/...
				KIỂM- QLKT: CAO THÁI HƯNG	HOÀN THÀNH: Tháng 03 năm 2026	SỐ HIỆU BẢN VẼ: KT 05 /18

CÔNG TY TNHH TƯ VẤN - XÂY DỰNG VẠN HOÀNG
M.S.D.N: 4201701450 - C.T.T.N.H.H
X. VẠN HƯNG - T. KHÁNH HÒA

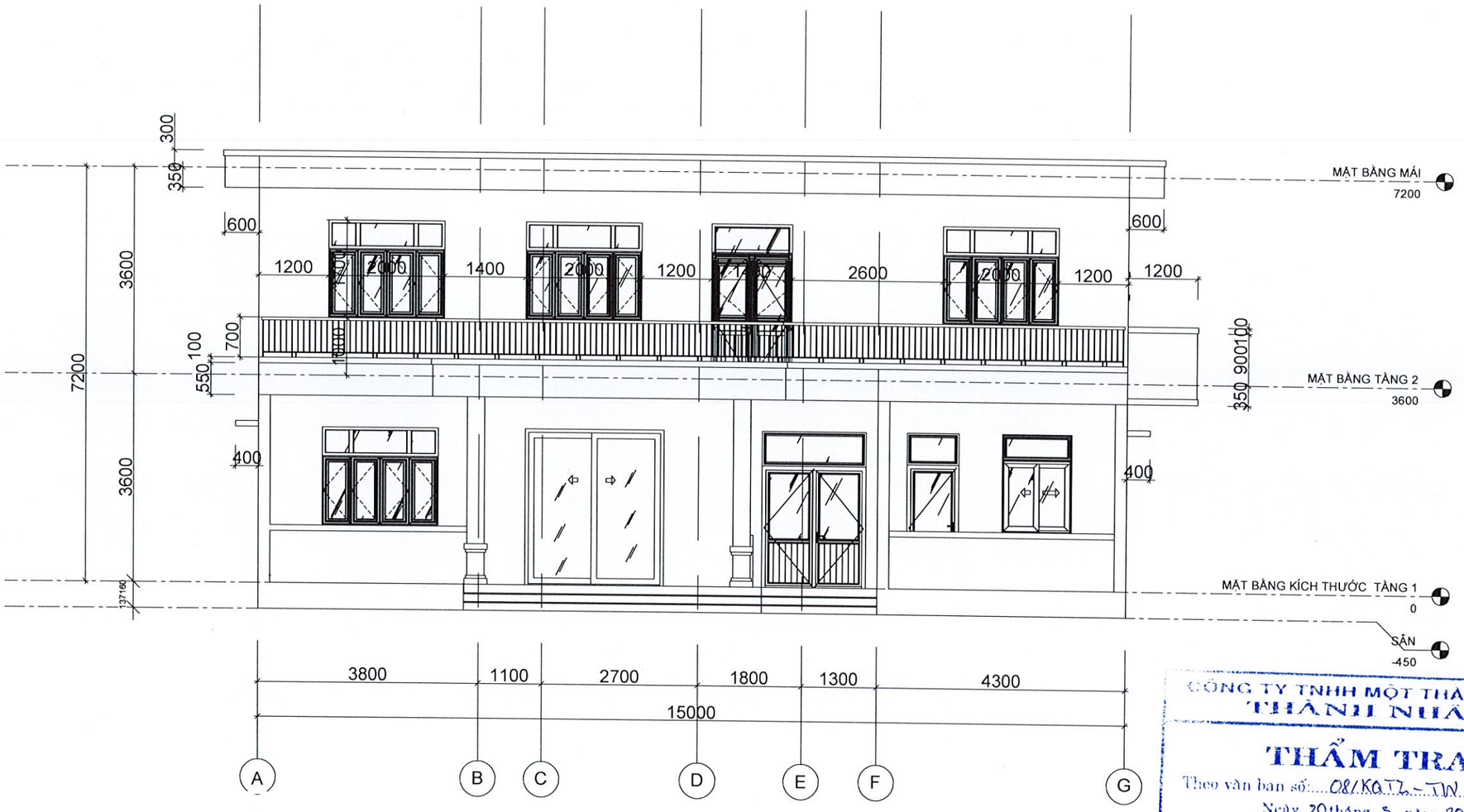

MẶT BẰNG ĐỨNG TRỤC A-G TL:1/100

CÔNG TY TNHH MỘT THÀNH VIÊN
THÀNH NHÂN
THẨM TRA
Theo văn bản số: 08/KQTZ-TN
Ngày 20 tháng 3 năm 2026

CHỦ ĐẦU TƯ: TRUNG TÂM DỊCH VỤ, SỰ NGHIỆP CÔNG XÃ VẠN HƯNG ĐỊA CHỈ: xã Vạn Hưng- Khánh Hòa	CÔNG TRÌNH: TRỤ SỞ TRUNG TÂM DỊCH VỤ, SỰ NGHIỆP CÔNG XÃ VẠN HƯNG	TỈNH KHÁNH HÒA CÔNG TY TNHH TƯ VẤN VÀ XÂY DỰNG VẠN HOÀNG ĐỊA CHỈ: 30 NGÔ QUYỀN, TT VẠN GIÃ, HUYỆN VẠN NINH	GIÁM ĐỐC: HOÀNG ĐÌNH NGUYÊN	THIẾT KẾ VÀ CHỦ TRÌ KIẾN TRÚC KTS. TRẦN QUỐC ĐẠT THIẾT KẾ VÀ CHỦ TRÌ KẾT CẤU Ks. TRẦN TRUNG KIÊN KIỂM- QLKT: CAO THÁI HƯNG	TÊN BV: MẶT ĐỨNG TRỤC A-G HỒ SƠ: TKBVTC TỈ LỆ: 1/... HOÀN THÀNH: Tháng 03 năm 2026 SỐ HIỆU BẢN VẼ: KT 06 /18

CÔNG TY TNHH TƯ VẤN -XÂY DỰNG VẠN HOÀNG

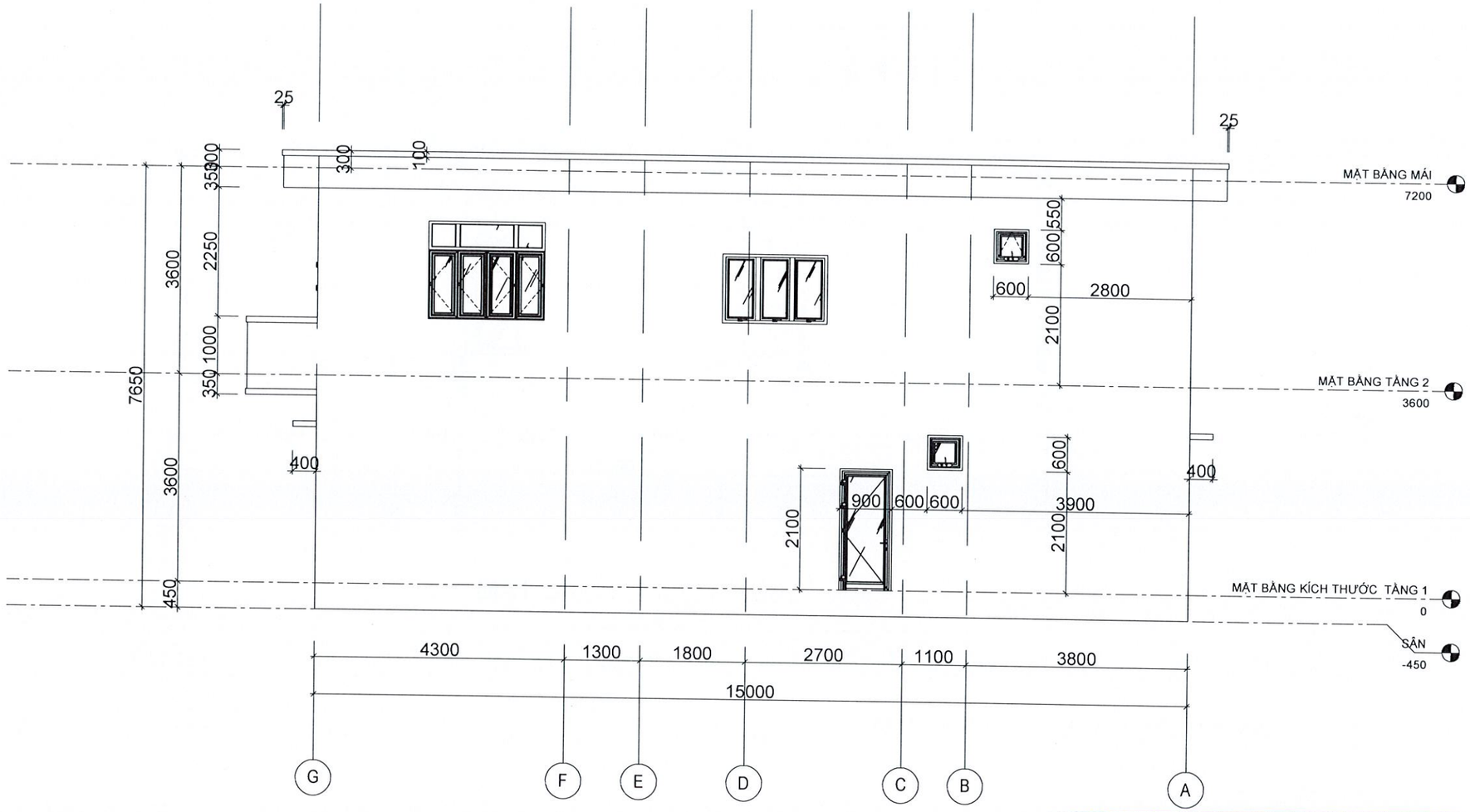

MẶT BẰNG ĐỨNG TRỤC G-A TL:1/100

CÔNG TY TNHH MỘT THÀNH VIÊN
THÀNH NHÂN

THẨM TRA

Theo văn bản số: 08/KQ.TT-TN

Ngày 20 tháng 3 năm 2026

CHỦ ĐẦU TƯ:	CÔNG TRÌNH:	TỈNH KHÁNH HÒA				TÊN BV:	
TRUNG TÂM DỊCH VỤ, SỰ NGHIỆP CÔNG XÃ VẠN HƯNG	TRỤ SỞ TRUNG TÂM DỊCH VỤ, SỰ NGHIỆP CÔNG XÃ VẠN HƯNG	CÔNG TY TNHH TƯ VẤN VÀ XÂY DỰNG VẠN HOÀNG	GIÁM ĐỐC:	THIẾT KẾ VÀ CHỦ TRÌ KIẾN TRÚC KTS. TRẦN QUỐC ĐẠT		MẶT ĐỨNG TRỤC G-A	
ĐỊA CHỈ: xã Vạn Hưng- Khánh Hòa		ĐỊA CHỈ: 30 NGÔ QUYỀN, TT VẠN GIÃ, HUYỆN VẠN NINH	HOÀNG ĐÌNH NGUYÊN	THIẾT KẾ VÀ CHỦ TRÌ KẾT CẤU Ks. TRẦN TRUNG KIÊN		HỒ SƠ: TKBVTC	TỈ LỆ: 1/...
				KIỂM- QLKT: CAO THÁI HƯNG		HOÀN THÀNH: Tháng 03 năm 2026	SỐ HIỆU BẢN VẼ: KT 07 /18

CÔNG TY TNHH TƯ VẤN - XÂY DỰNG VẠN HOÀNG
M.S.D.N: 4201701450-C.T.T.N.H.H
X. VẠN HƯNG - T. KHÁNH HÒA

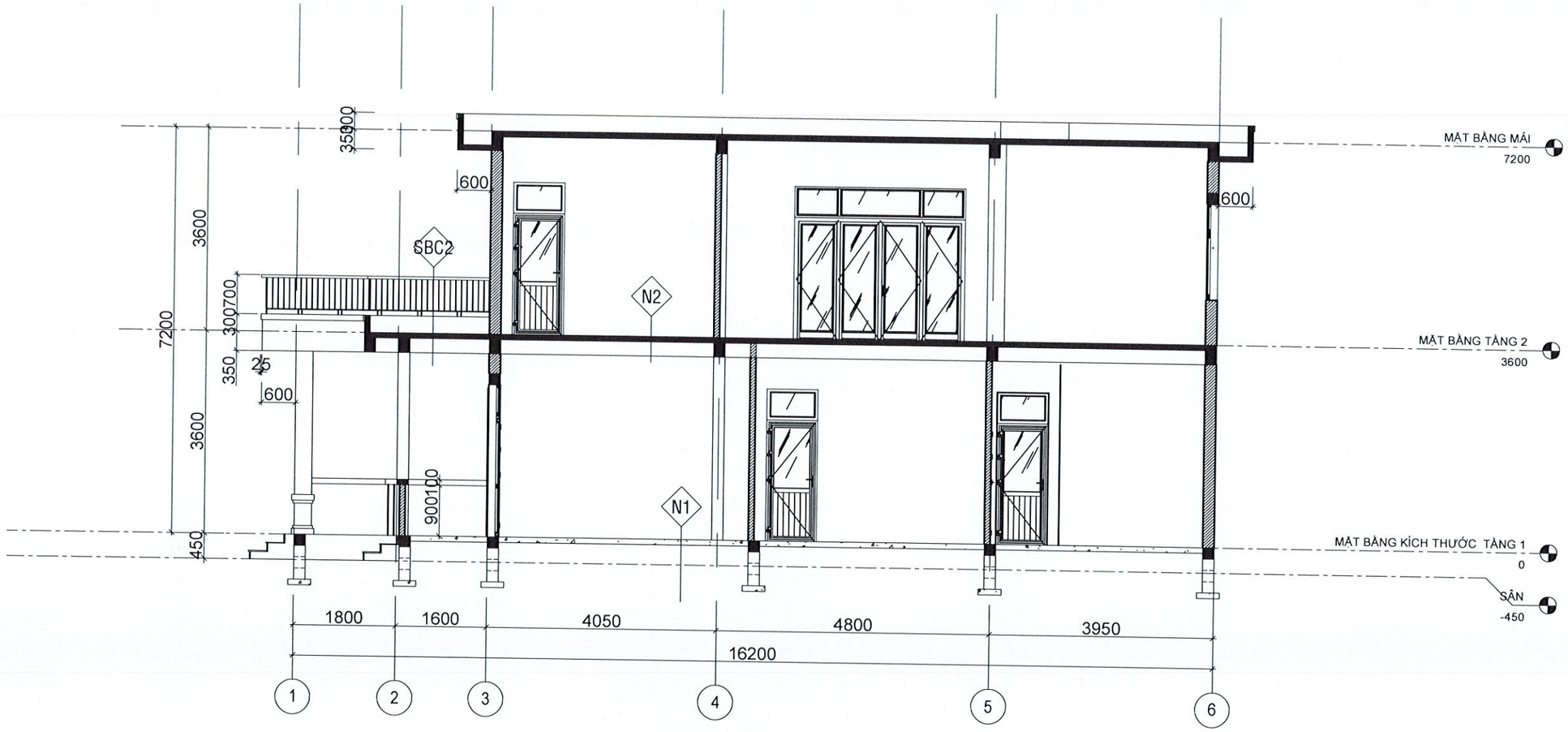

MẶT CẮT 2-2 TL:1/100

N1 NỀN TẦNG 1

- LÁT GẠCH CERAMIC 600x600
- VỮA LÓT XM. M. 75 DẦY 30
- LỚP BÊ TÔNG ĐÁ 40 x 60 M.100 DẦY 100
- LỚP CÁT ĐEN TÔN NỀN TƯỚI NƯỚC, ĐẦM KỸ
- LỚP ĐẤT TN SAN PHẲNG ĐẦM CHẶT K=0,8

SWC1 SÀN VỆ SINH WC-01

- NỀN LÁT GẠCH CERAMIC NHÁM MẶT 300 x 300
- LỚP VỮA XM M75 TẠO DỐC VỀ LỖ THU NƯỚC CHỔ MỎNG NHẤT DÀY TỐI THIỂU 30
- LỚP VỮA TẠO PHẲNG M100
- BÊ TÔNG ĐÁ 40x60 VXM M50 DÀY 100
- LỚP ĐẤT SAN LẤP DỌN SẠCH

N2 NỀN TẦNG 2

- LÁT GẠCH CERAMIC 600x600
- VỮA LÓT XM. M. 75 DẦY 30
- SÀN BÊ TÔNG ĐÁ 1 x 2 M.250 DẦY 100
- TRẦN TRÁT VỮA XM M.75 DÀY 15 mm

M1 SNM SN2 MÁI BTCT + SÊ NÔ

- VỮA XI MĂNG HỒ DẦU
- VỮA LÓT XM. M. 75 DẦY 30 LẤY ĐỘ DỐC VỀ PHỄU THU NƯỚC
- CÁC LỚP CHỐNG THẤM BẰNG FLINTKOTE CHO ĐÁY VÀ THÀNH MÁI,SÊ-NÔ,BỒN HOA (THI CÔNG THEO QUY CHUẨN NHÀ SẢN XUẤT)
- SÀN BÊ TÔNG CỐT THÉP (XEM B.V.K.C) KẾT HỢP PHỤ GIA CHỐNG THẤM
- TRẦN TRÁT VỮA XM M.75 DÀY 15 mm

SWC2 SÀN WC TẦNG 2

- NỀN LÁT GẠCH CERAMIC NHÁM MẶT 300 x 300
- VỮA LÓT XM. M. 75 DẦY 30 LẤY ĐỘ DỐC VỀ PHỄU THU NƯỚC
- CÁC LỚP CHỐNG THẤM BẰNG FLINTKOTE CHO ĐÁY VÀ THÀNH MÁI,SÊ-NÔ,BỒN HOA (THI CÔNG THEO QUY CHUẨN NHÀ SẢN XUẤT)
- SÀN BÊ TÔNG CỐT THÉP (XEM B.V.K.C) KẾT HỢP PHỤ GIA CHỐNG THẤM
- TRẦN TRÁT VỮA XM M.75 DÀY 15 mm

SBC2 SÀN BAN CÔNG TẦNG 2

- NỀN LÁT GẠCH CERAMIC NHÁM MẶT 300 x 600
- VỮA LÓT XM. M. 75 DẦY 30 LẤY ĐỘ DỐC VỀ PHỄU THU NƯỚC
- CÁC LỚP CHỐNG THẤM BẰNG FLINTKOTE CHO ĐÁY VÀ THÀNH MÁI,SÊ-NÔ,BỒN HOA (THI CÔNG THEO QUY CHUẨN NHÀ SẢN XUẤT)
- SÀN BÊ TÔNG CỐT THÉP (XEM B.V.K.C) KẾT HỢP PHỤ GIA CHỐNG THẤM
- TRẦN TRÁT VỮA XM M.75 DÀY 15 mm

CÔNG TY TNHH MỘT THÀNH VIÊN THÀNH NHÂN

THẨM TRA

Theo văn bản số: 08/KQTT-TN

Ngày 20 tháng 3 năm 2026

CHỦ ĐẦU TƯ:	CÔNG TRÌNH:	TỈNH KHÁNH HÒA			TÊN BV: MẶT CẮT 2-2	
TRUNG TÂM DỊCH VỤ, SỰ NGHIỆP CÔNG XÃ VẠN HƯNG ĐỊA CHỈ: xã Vạn Hưng- Khánh Hòa	TRỤ SỞ TRUNG TÂM DỊCH VỤ, SỰ NGHIỆP CÔNG XÃ VẠN HƯNG	CÔNG TY TNHH TƯ VẤN VÀ XÂY DỰNG VẠN HOÀNG ĐỊA CHỈ: 30 NGÔ QUYỀN, TT VẠN GIÃ, HUYỆN VẠN NINH	GIÁM ĐỐC: HOÀNG ĐỊNH NGUYÊN	THIẾT KẾ VÀ CHỦ TRÌ KIẾN TRÚC KTS. TRẦN QUỐC ĐẠT THIẾT KẾ VÀ CHỦ TRÌ KẾT CẤU Ks. TRẦN TRUNG KIÊN KIỂM- QLKT: CAO THÁI HƯNG	HỒ SƠ: TKBVTC HOÀN THÀNH: Tháng 03 năm 2026	TỈ LỆ: 1/... SỐ HIỆU BẢN VẼ: KT 09 /18

CÔNG TY TNHH TƯ VẤN - XÂY DỰNG VẠN HOÀNG

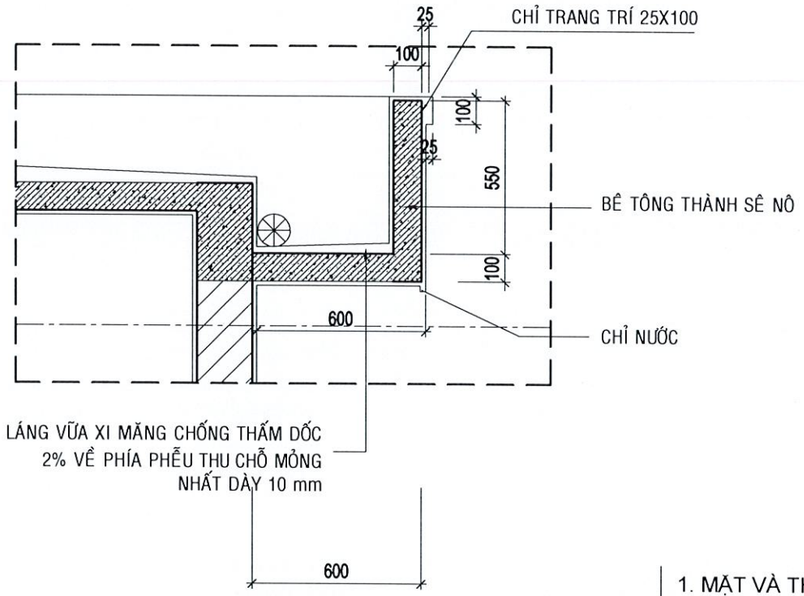

SNM CT SÊ NÔ MÁI
TL 1/25

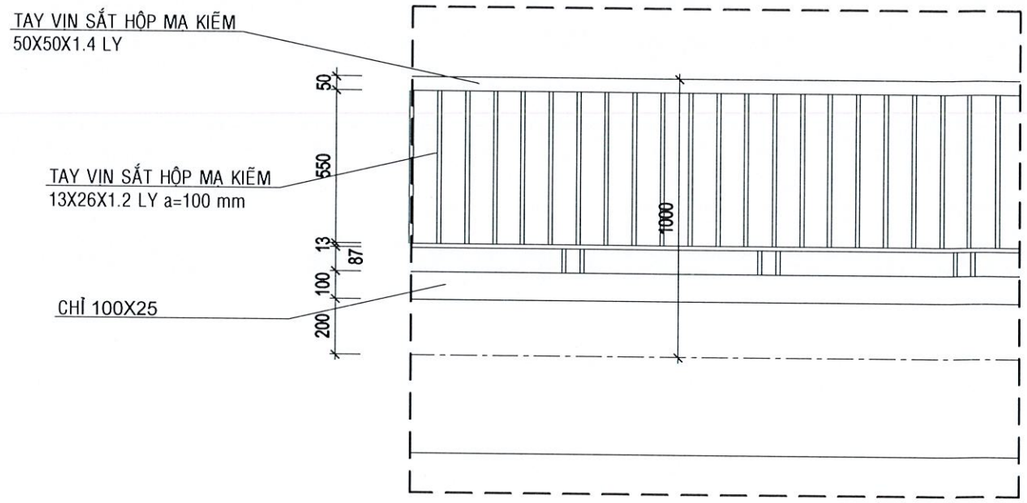

CT LAN CAN TẦNG 2
TL 1/25

1. MẶT VÀ THÀNH BẬC ỐP ĐÁ GRANITE VỚI VXM 75# DÀY 10.
2. BẬC CẤP XÂY GẠCH ĐẶC VXM 75#
3. BÊ TÔNG ĐÁ (40x60) VXM 50#, DÀY 100 ĐẦM KỸ.

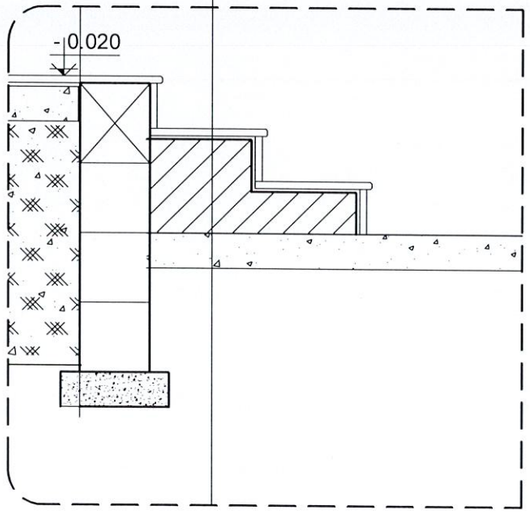

CT TAM CẤP
TL 1/20

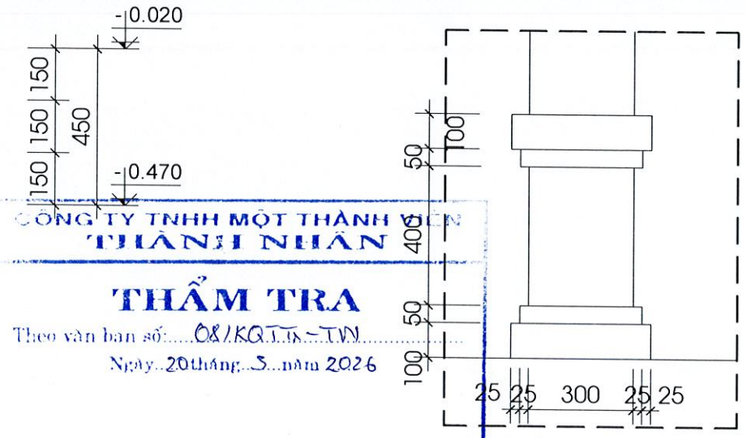

CT CHÂN CỘT
TL 1/20

CÔNG TY TNHH MỘT THÀNH VIÊN
THÀNH NHÂN
THẨM TRA
Theo văn bản số: 08/KQTT-TN
Ngày 20 tháng 3 năm 2026

CÔNG TY TNHH TƯ VẤN XÂY DỰNG VẠN HOÀNG
M.S.D.N: 4201701450 - C.T.T.N.H.H
VẠN HƯNG - T. KHÁNH HÒA

CHỦ ĐẦU TƯ: TRUNG TÂM DỊCH VỤ, SỰ NGHIỆP CÔNG XÃ VẠN HƯNG ĐỊA CHỈ: xã Vạn Hưng- Khánh Hòa	CÔNG TRÌNH: TRỤ SỞ TRUNG TÂM DỊCH VỤ, SỰ NGHIỆP CÔNG XÃ VẠN HƯNG	TỈNH KHÁNH HÒA CÔNG TY TNHH TƯ VẤN VÀ XÂY DỰNG VẠN HOÀNG ĐỊA CHỈ: 30 NGÔ QUYỀN, TT VẠN GIÃ, HUYỆN VẠN NINH	GIÁM ĐỐC: HOÀNG ĐỊNH NGUYÊN	THIẾT KẾ VÀ CHỦ TRÌ KIẾN TRÚC KTS. TRẦN QUỐC ĐẠT THIẾT KẾ VÀ CHỦ TRÌ KẾT CẤU Ks. TRẦN TRUNG KIÊN KIỂM- QLKT: CAO THÁI HƯNG	TÊN BV: CHI TIẾT HỒ SƠ: TKBVTC HOÀN THÀNH: Tháng 03 năm 2026	TỈ LỆ: 1/... SỐ HIỆU BẢN VẼ KT 10 /18

S1	CỬA SỔ 2 CÁNH LÙA CÓ Ô KÍNH CỐ ĐỊNH
	SỐ LƯỢNG: 2

S2	CỬA SỔ MỞ 2 CÁNH CÓ Ô KÍNH CỐ ĐỊNH
	SỐ LƯỢNG: 6

S3	CỬA SỔ HẤT 1 CÁNH
	SỐ LƯỢNG: 6

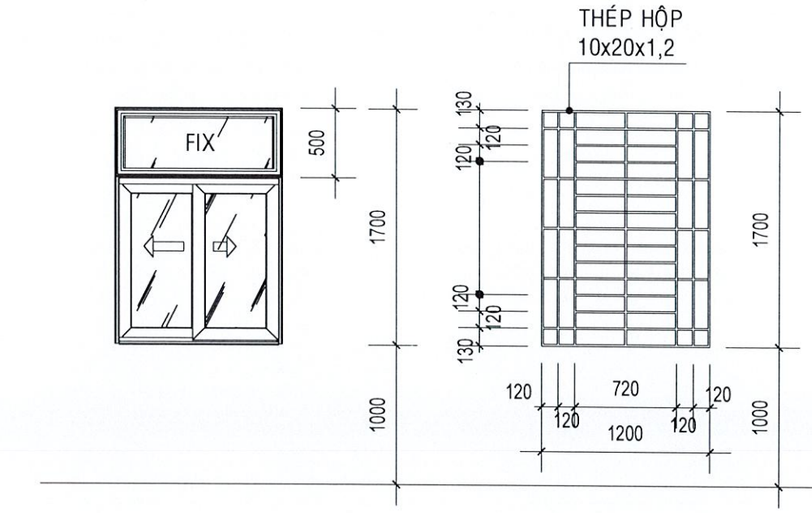

KHUNG BẢO VỆ
CỬA SỔ S1 TL : 1/50

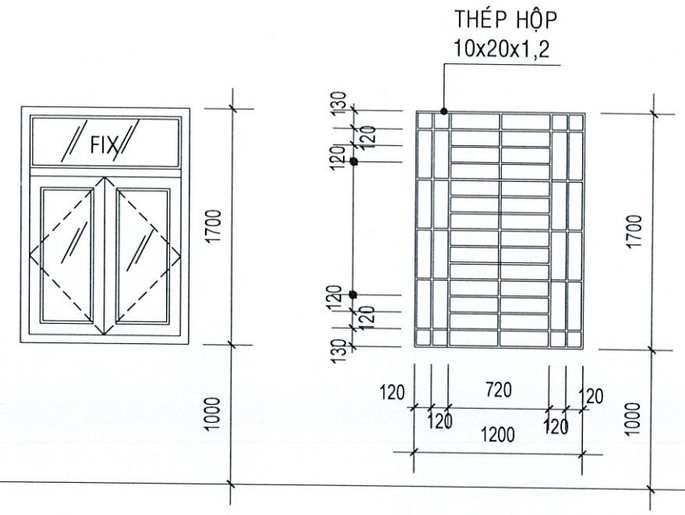

KHUNG BẢO VỆ
CỬA SỔ S2 TL : 1/50

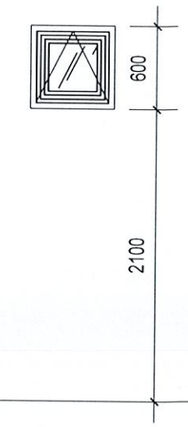

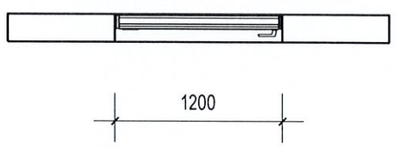

CỬA SỔ KHUNG NHÔM VIỆT PHÁP, KÍNH
CƯỜNG LỰC DÀY 8LI

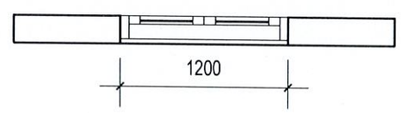

CỬA SỔ KHUNG NHÔM VIỆT PHÁP, KÍNH
CƯỜNG LỰC DÀY 8LI

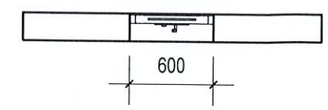

CỬA SỔ KHUNG NHÔM VIỆT PHÁP, KÍNH
CƯỜNG LỰC DÀY 8LI

CÔNG TY TNHH MỘT THÀNH VIÊN
THÀNH NHÂN
THẨM TRA
Theo văn bản số: 08/KQ-TT-TN
Ngày 20 tháng 3 năm 2026

CHỦ ĐẦU TƯ:	CÔNG TRÌNH:	TỈNH KHÁNH HÒA			TÊN BV: CHI TIẾT CỬA	
TRUNG TÂM DỊCH VỤ, SỰ NGHIỆP CÔNG XÃ VẠN HƯNG	TRỤ SỞ TRUNG TÂM DỊCH VỤ, SỰ NGHIỆP CÔNG XÃ VẠN HƯNG	CÔNG TY TNHH TƯ VẤN VÀ XÂY DỰNG VẠN HOÀNG	GIÁM ĐỐC: HOÀNG ĐỊNH NGUYÊN	THIẾT KẾ VÀ CHỦ TRÌ KIẾN TRÚC KTS. TRẦN QUỐC ĐẠT	HỒ SƠ: TKBVTC	TỈ LỆ: 1/...
ĐỊA CHỈ: xã Vạn Hưng- Khánh Hòa		ĐỊA CHỈ: 30 NGÔ QUYỀN, TT VẠN GIÃ, HUYỆN VẠN NINH		THIẾT KẾ VÀ CHỦ TRÌ KẾT CẤU Ks. TRẦN TRUNG KIÊN	HOÀN THÀNH: Tháng 03 năm 2026	SỐ HIỆU BẢN VẼ: KT 11 /18
				KIỂM- QLKT: CAO THÁI HƯNG		

CÔNG TY TNHH TƯ VẤN - XÂY DỰNG VẠN HOÀNG
M.S.D.N: 4201701450 - C.T.T.N.H.H
X. VẠN HƯNG - T. KHÁNH HÒA

S4	CỬA SỔ 4 CÁNH MỞ CÓ Ô KÍNH CỐ ĐỊNH
	SỐ LƯỢNG: 7

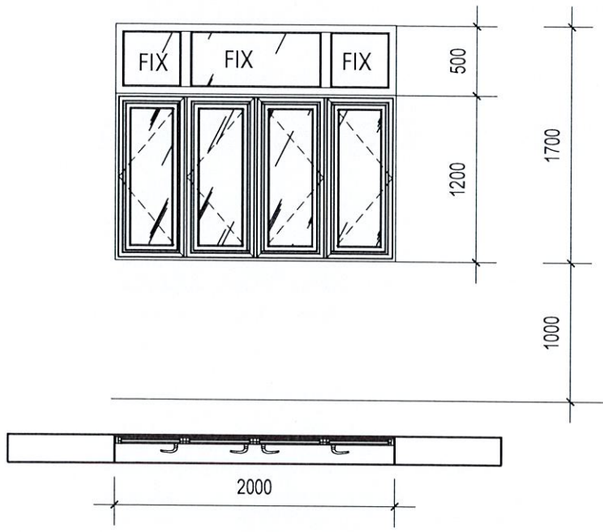

CỬA SỔ KHUNG NHÔM VIỆT PHÁP, KÍNH CƯỜNG LỰC DÀY 8LI

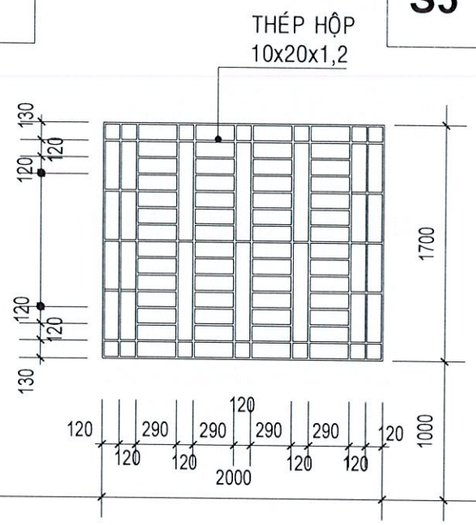

S5	CỬA SỔ 2 CÁNH MỞ CÓ Ô KÍNH CỐ ĐỊNH
	SỐ LƯỢNG: 1

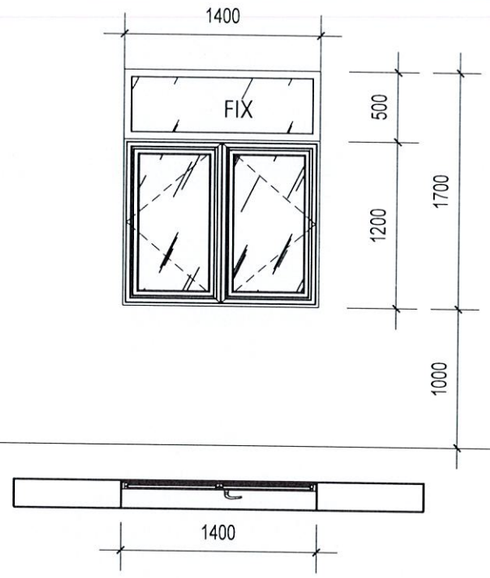

CỬA SỔ KHUNG NHÔM VIỆT PHÁP, KÍNH CƯỜNG LỰC DÀY 8LI

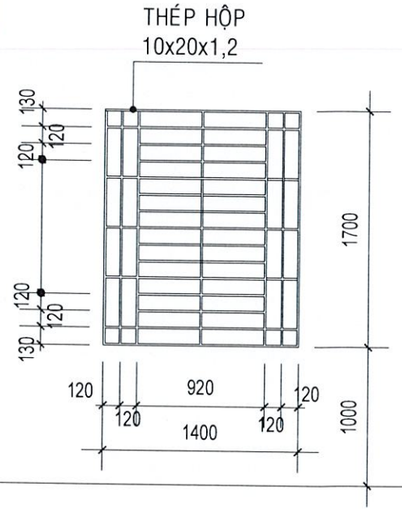

KHUNG BẢO VỆ CỬA SỔ S1 TL : 1/50

S6	CỬA SỔ 3 CÁNH HẤT
	SỐ LƯỢNG: 1

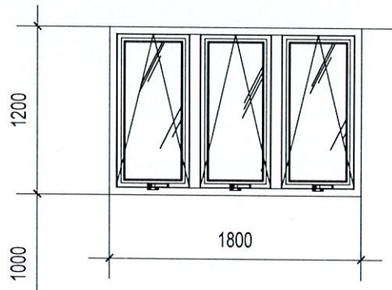

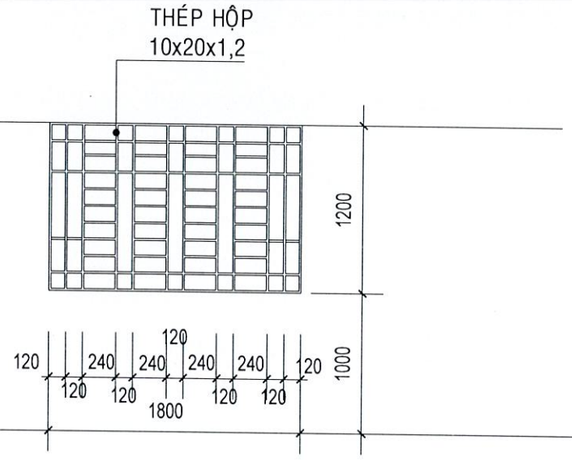

CỬA SỔ KHUNG NHÔM VIỆT PHÁP, KÍNH CƯỜNG LỰC DÀY 8LI

CÔNG TY TNHH MỘT THÀNH VIÊN THÀNH NHÂN

THẨM TRA

Theo văn bản số: 08/KQ.T.T.-TN

Ngày 20 tháng 3 năm 2026

CHỦ ĐẦU TƯ:	CÔNG TRÌNH:	TỈNH KHÁNH HÒA				TÊN BV:	CHI TIẾT CỬA
TRUNG TÂM DỊCH VỤ, SỰ NGHIỆP CÔNG XÃ VẠN HƯNG	TRỤ SỞ TRUNG TÂM DỊCH VỤ, SỰ NGHIỆP CÔNG XÃ VẠN HƯNG	CÔNG TY TNHH TƯ VẤN VÀ XÂY DỰNG VẠN HOÀNG	GIÁM ĐỐC: HOÀNG ĐỊNH NGUYÊN	THIẾT KẾ VÀ CHỦ TRÌ KIẾN TRÚC KTS. TRẦN QUỐC ĐẠT		HỒ SƠ: TKBVTC	TỈ LỆ: 1/...
ĐỊA CHỈ: xã Vạn Hưng- Khánh Hòa		ĐỊA CHỈ: 30 NGÔ QUYỀN, TT VẠN GIÃ, HUYỆN VẠN NINH		THIẾT KẾ VÀ CHỦ TRÌ KẾT CẤU Ks. TRẦN TRUNG KIÊN		HOÀN THÀNH: Tháng 03 năm 2026	SỐ HIỆU BẢN VẼ: KT 12 /18
				KIỂM- QLKT: CAO THÁI HƯNG			

M.S.D.N: 4201701450 - C.T.T.N.H.H - CÔNG TY TNHH TƯ VẤN - XÂY DỰNG VẠN HOÀNG - X. VẠN HƯNG - T. KHÁNH HÒA

D1	CỬA ĐI 2 CÁNH MỞ CÓ Ô KÍNH CỐ ĐỊNH
	SỐ LƯỢNG: 1

D2	CỬA ĐI 2 CÁNH LÙA
	SỐ LƯỢNG: 2

D3	CỬA ĐI 2 CÁNH LÙA
	SỐ LƯỢNG: 1

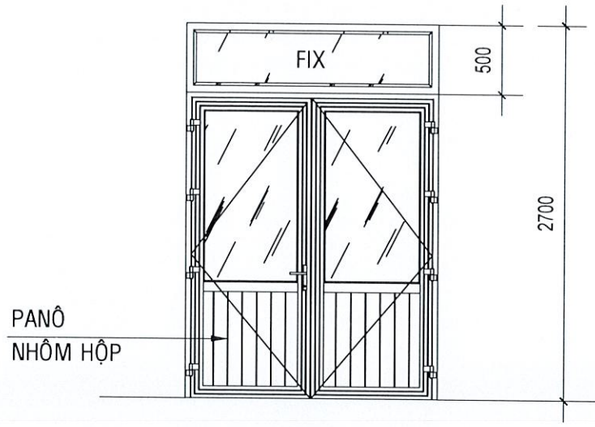

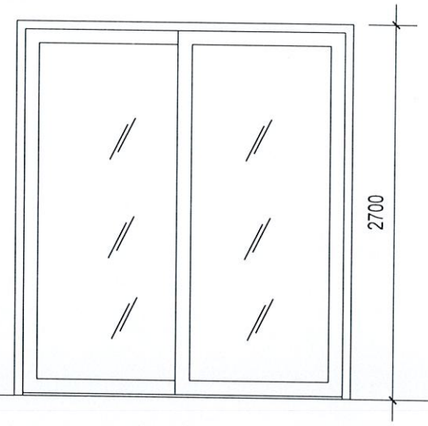

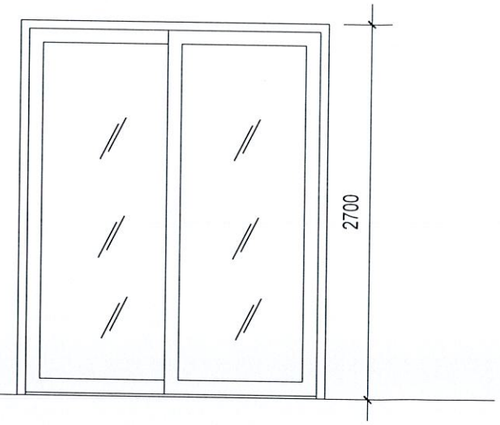

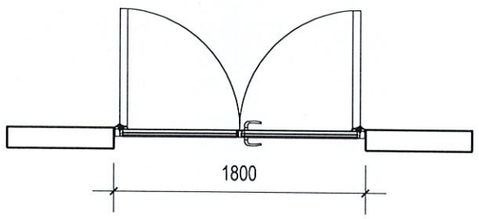

CỬA ĐI KHUNG NHÔM VIỆT PHÁP, KÍNH CƯỜNG LỰC DÀY 8LI

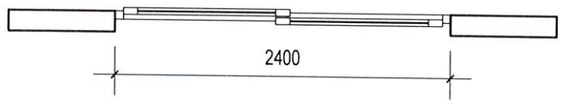

CỬA ĐI KHUNG NHÔM VIỆT PHÁP, KÍNH CƯỜNG LỰC DÀY 8LI

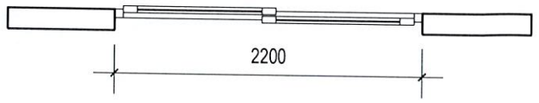

CỬA ĐI KHUNG NHÔM VIỆT PHÁP, KÍNH CƯỜNG LỰC DÀY 8LI

CÔNG TY TNHH MỘT THÀNH VIÊN THÀNH NHÂN
THẨM TRA
Theo văn bản số: 08/KQTK-TV
Ngày 20 tháng 3 năm 2026

CHỦ ĐẦU TƯ:	CÔNG TRÌNH:	TỈNH KHÁNH HÒA			TÊN BV: CHI TIẾT CỬA	
TRUNG TÂM DỊCH VỤ, SỰ NGHIỆP CÔNG XÃ VẠN HƯNG	TRỤ SỞ TRUNG TÂM DỊCH VỤ, SỰ NGHIỆP CÔNG XÃ VẠN HƯNG	CÔNG TY TNHH TƯ VẤN VÀ XÂY DỰNG VẠN HOÀNG	GIÁM ĐỐC: HOÀNG ĐÌNH NGUYÊN	THIẾT KẾ VÀ CHỦ TRÌ KIẾN TRÚC KTS. TRẦN QUỐC ĐẠT	HỒ SƠ: TKBVTC	TỈ LỆ: 1/...
ĐỊA CHỈ: xã Vạn Hưng- Khánh Hòa		ĐỊA CHỈ: 30 NGÔ QUYỀN, TT VẠN GIÃ, HUYỆN VẠN NINH		THIẾT KẾ VÀ CHỦ TRÌ KẾT CẤU Ks. TRẦN TRUNG KIÊN	HOÀN THÀNH: Tháng 03 năm 2026	SỐ HIỆU BẢN VẼ KT 13 /18
				KIỂM- QLKT: CAO THÁI HƯNG		

CÔNG TY TNHH TƯ VẤN - XÂY DỰNG VẠN HOÀNG
M.S.D.N: 4201701450 - C.A.T.N.H.H - X. VẠN HƯNG - T. KHÁNH HÒA

D4	CỬA ĐI 1 CÁNH MỞ CÓ Ô KÍNH CỐ ĐỊNH
	SỐ LƯỢNG: 9

D5	CỬA ĐI 1 CÁNH MỞ
	SỐ LƯỢNG: 6

D6	CỬA ĐI 4 CÁNH MỞ CÓ Ô KÍNH CỐ ĐỊNH
	SỐ LƯỢNG: 2

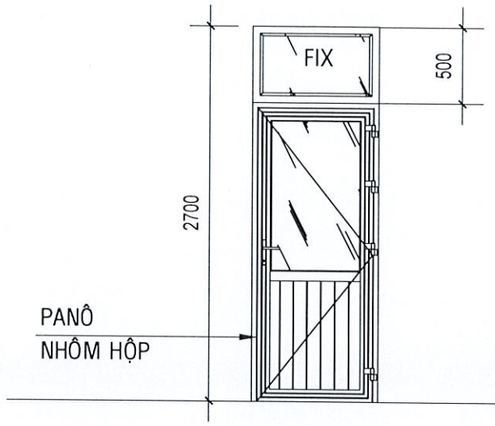

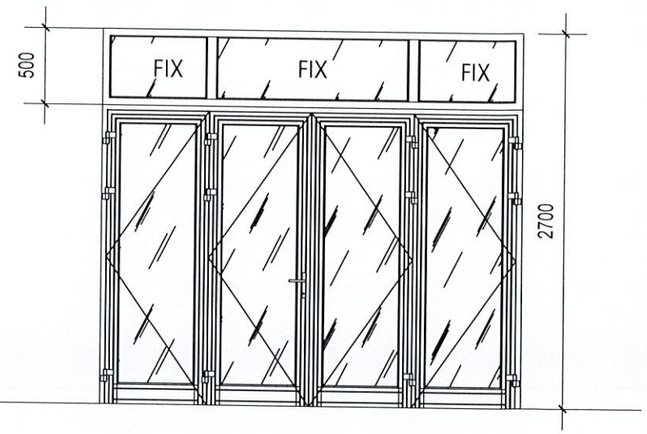

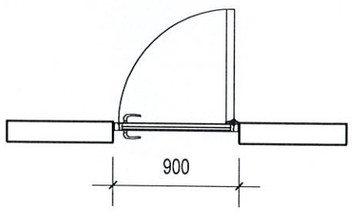

CỬA ĐI KHUNG NHÔM VIỆT PHÁP, KÍNH CƯỜNG LỰC DÀY 8LI

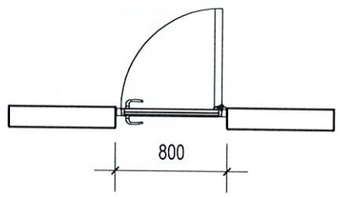

CỬA ĐI KHUNG NHÔM VIỆT PHÁP, KÍNH CƯỜNG LỰC DÀY 8LI

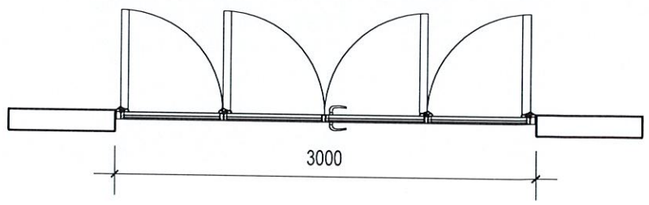

CỬA ĐI KHUNG NHÔM VIỆT PHÁP, KÍNH CƯỜNG LỰC DÀY 8LI

CÔNG TY TNHH MỘT THÀNH VIÊN THÀNH NHÂN
THẨM TRA
Theo văn bản số: 08/KQ.TN-TN
Ngày 20 tháng 3 năm 2026

CHỦ ĐẦU TƯ:	CÔNG TRÌNH:	TỈNH KHÁNH HÒA		THIẾT KẾ VÀ CHỦ TRÌ KIẾN TRÚC KTS. TRẦN QUỐC ĐẠT	TÊN BV: CHI TIẾT CỬA	
TRUNG TÂM DỊCH VỤ, SỰ NGHIỆP CÔNG XÃ VẠN HƯNG	TRỤ SỞ TRUNG TÂM DỊCH VỤ, SỰ NGHIỆP CÔNG XÃ VẠN HƯNG	CÔNG TY TNHH TƯ VẤN VÀ XÂY DỰNG VẠN HOÀNG	GIÁM ĐỐC: HOÀNG ĐÌNH NGUYÊN	THIẾT KẾ VÀ CHỦ TRÌ KẾT CẤU Ks. TRẦN TRUNG KIÊN	HỒ SƠ: TKBVTC	TỈ LỆ: 1/...
ĐỊA CHỈ: xã Vạn Hưng- Khánh Hòa		ĐỊA CHỈ: 30 NGÔ QUYỀN, TT VẠN GIÃ, HUYỆN VẠN NINH		KIỂM- QLKT: CAO THÁI HƯNG	HOÀN THÀNH: Tháng 03 năm 2026	SỐ HIỆU BẢN VẼ: KT 14 /18

CÔNG TY TNHH TƯ VẤN - XÂY DỰNG VẠN HOÀNG
MÃ SỐ DN: 4201701450 - C.T.T.N.H.H - X. VẠN HƯNG - T. KHÁNH HÒA

D7	CỬA ĐI 1 CÁNH MỞ CÓ Ô KÍNH CỐ ĐỊNH
	SỐ LƯỢNG: 1

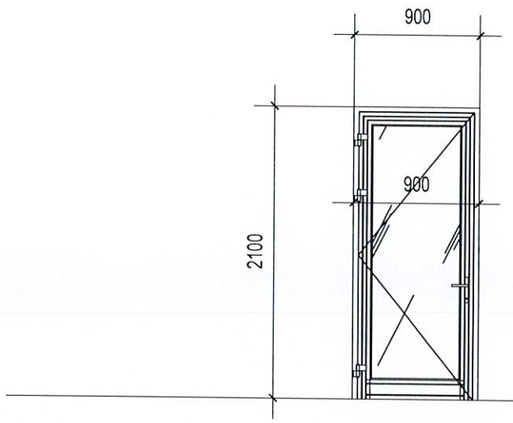

D8	CỬA ĐI 2 CÁNH MỞ CÓ Ô KÍNH CỐ ĐỊNH
	SỐ LƯỢNG: 1

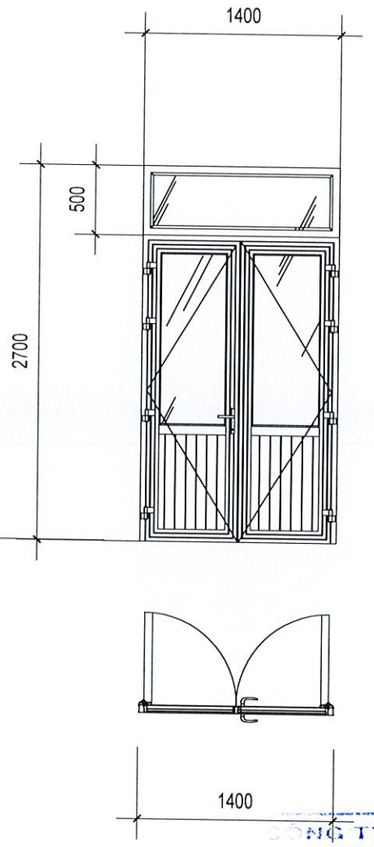

CÔNG TY TNHH MỘT THÀNH VIÊN
THÀNH NHÂN

THẨM TRA

Theo văn bản số: 08/KQTĐ - TN

Ngày 20 tháng 3 năm 2026

CHỦ ĐẦU TƯ:	CÔNG TRÌNH:	TỈNH KHÁNH HÒA				TÊN BV: CHI TIẾT CỬA	
TRUNG TÂM DỊCH VỤ, SỰ NGHIỆP CÔNG XÃ VẠN HƯNG	TRỤ SỞ TRUNG TÂM DỊCH VỤ, SỰ NGHIỆP CÔNG XÃ VẠN HƯNG	CÔNG TY TNHH TƯ VẤN VÀ XÂY DỰNG VẠN HOÀNG	GIÁM ĐỐC:	THIẾT KẾ VÀ CHỦ TRÌ KIẾN TRÚC KTS. TRẦN QUỐC ĐẠT			
				THIẾT KẾ VÀ CHỦ TRÌ KẾT CẤU Ks. TRẦN TRUNG KIÊN		HỒ SƠ: TKBVTC	TỈ LỆ: 1/...
ĐỊA CHỈ: xã Vạn Hưng- Khánh Hòa		ĐỊA CHỈ: 30 NGÔ QUYỀN, TT VẠN GIÃ, HUYỆN VẠN NINH	HOÀNG ĐÌNH NGUYÊN	KIỂM- QLKT: CAO THÁI HƯNG		HOÀN THÀNH: Tháng 03 năm 2026	SỐ HIỆU BẢN VẼ KT 14 /18

CÔNG TY TNHH TƯ VẤN - XÂY DỰNG VẠN HOÀNG

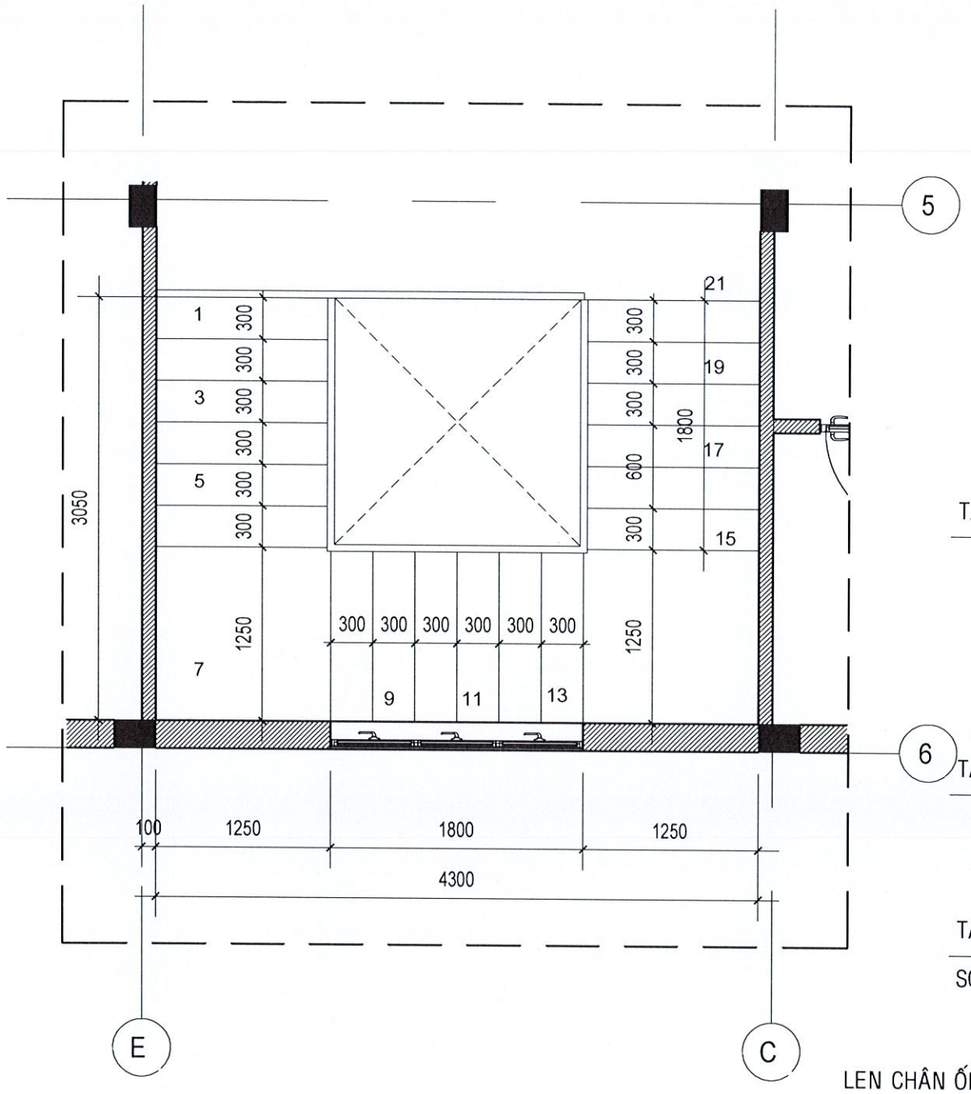

MẶT BẰNG CHI TIẾT CẦU THANG

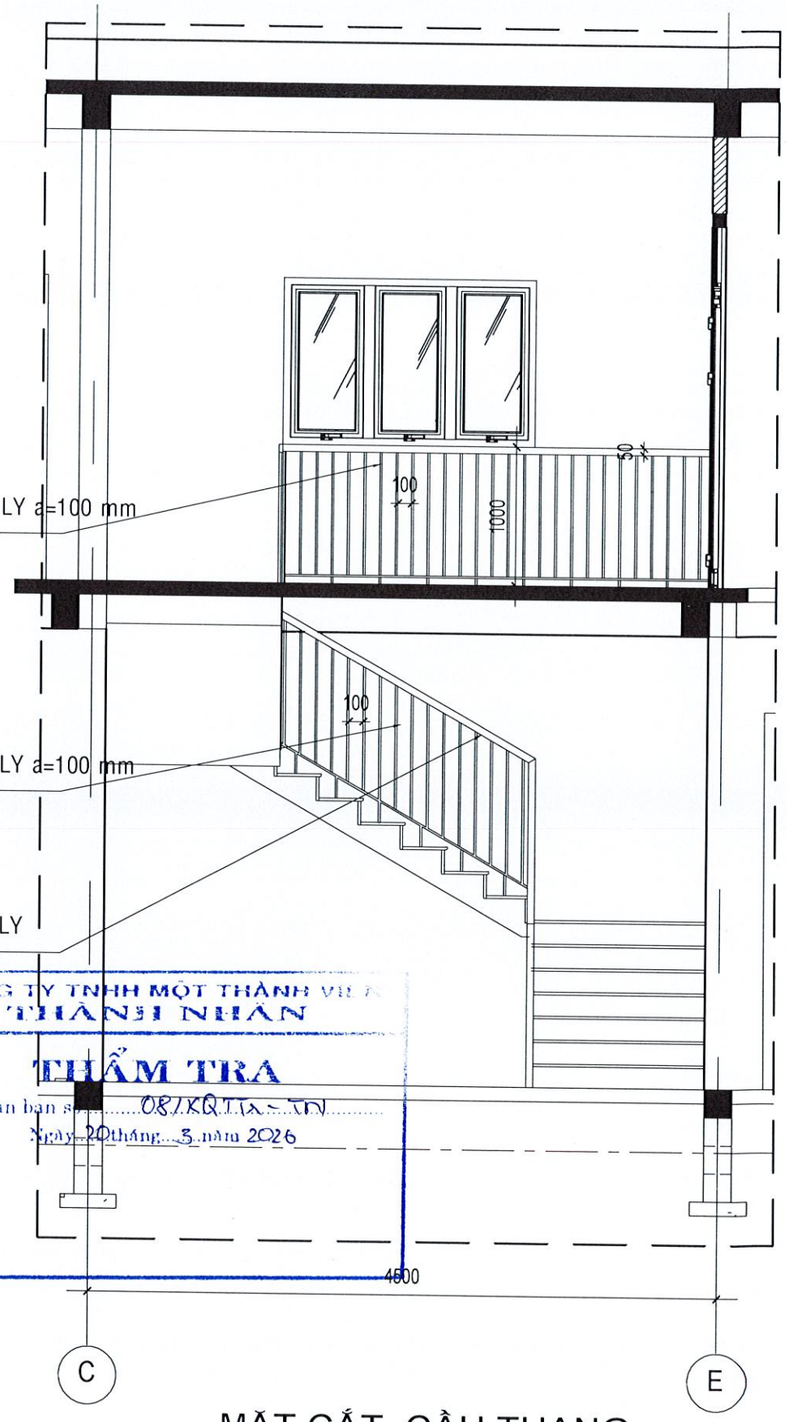

CÔNG TY TNHH MỘT THÀNH VIÊN THÂN NHÂN
THẨM TRA
Theo văn bản số 087/KQ-TTXD-TN
Ngày 20 tháng 3 năm 2026

MẶT CẮT CẦU THANG

LEN CHÂN ỐP ĐÁ GRANITE CAO 100 mm

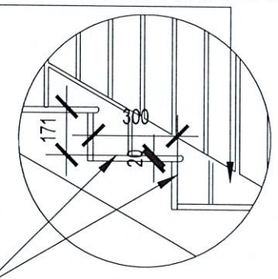

ỐP ĐÁ GRANITE DÀY 20 mm

CHI TIẾT BẬC THANG

CHỦ ĐẦU TƯ:	CÔNG TRÌNH:	TỈNH KHÁNH HÒA				
TRUNG TÂM DỊCH VỤ, SỰ NGHIỆP CÔNG XÃ VẠN HƯNG ĐỊA CHỈ: xã Vạn Hưng- Khánh Hòa	TRỤ SỞ TRUNG TÂM DỊCH VỤ, SỰ NGHIỆP CÔNG XÃ VẠN HƯNG	CÔNG TY TNHH TƯ VẤN VÀ XÂY DỰNG VẠN HOÀNG ĐỊA CHỈ: 30 NGÔ QUYỀN, TT VẠN GIÃ, HUYỆN VẠN NINH	GIÁM ĐỐC: HOÀNG ĐỊNH NGUYÊN	THIẾT KẾ VÀ CHỦ TRÌ KIẾN TRÚC KTS. TRẦN QUỐC ĐẠT THIẾT KẾ VÀ CHỦ TRÌ KẾT CẤU Ks. TRẦN TRUNG KIÊN KIỂM- QLKT: CAO THÁI HƯNG	TÊN BV: CHI TIẾT CẦU THANG HỒ SƠ: TKBVTC HOÀN THÀNH: Tháng 03 năm 2026	TỈ LỆ: 1/... SỐ HIỆU BẢN VẼ: KT 15 /18

CÔNG TY TNHH TƯ VẤN - XÂY DỰNG VẠN HOÀNG

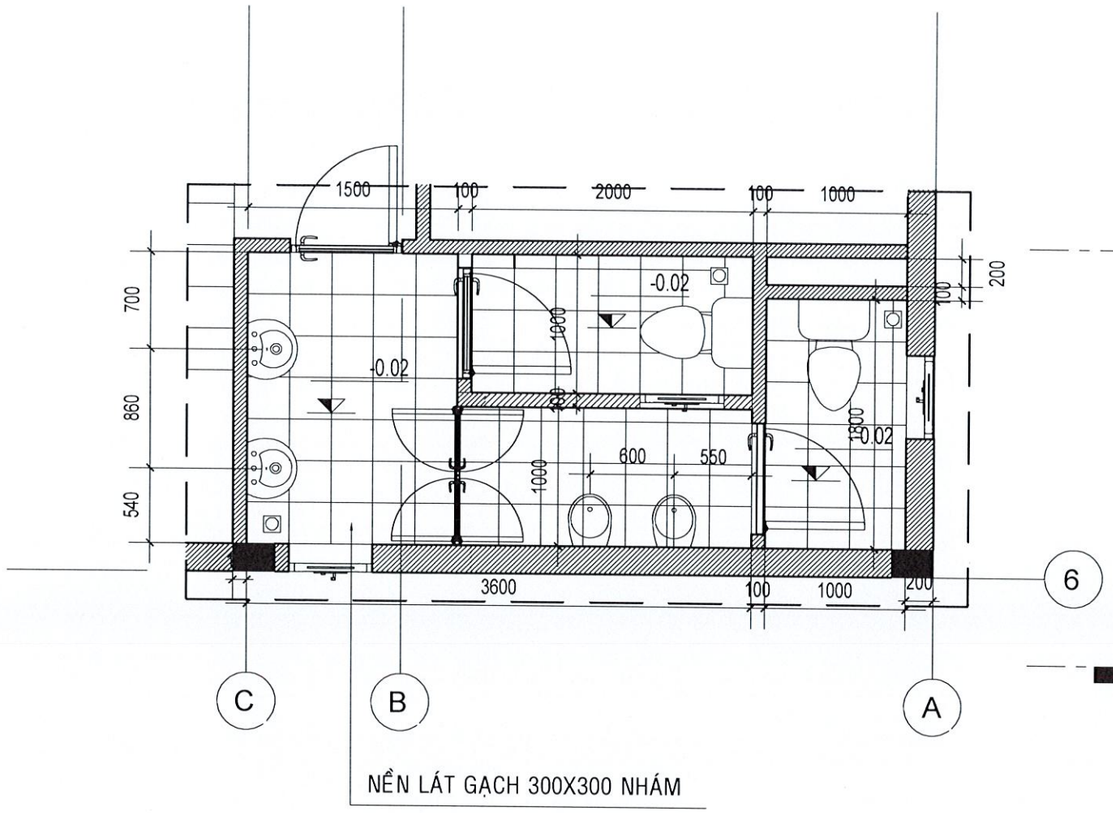

MẶT BẰNG CHI TIẾT WC

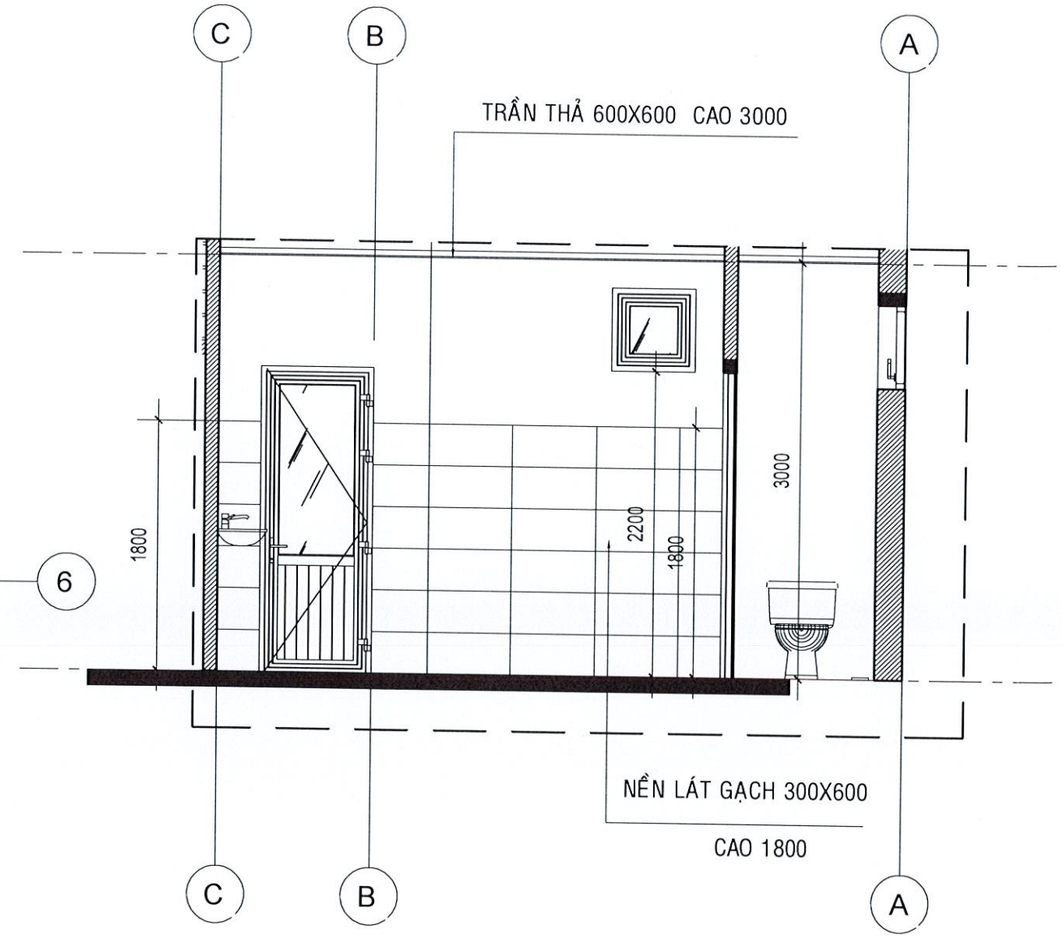

MẶT CẮT CHI TIẾT WC

CÔNG TY TNHH MỘT THÀNH VIÊN
THÀNH NHÂN
THẨM TRA
Theo văn bản số: 081/KQ.TT-TN
Ngày 20 tháng 3 năm 2026

CHỦ ĐẦU TƯ:	CÔNG TRÌNH:	TỈNH KHÁNH HÒA			TÊN BV: CHI TIẾT WC	
TRUNG TÂM DỊCH VỤ, SỰ NGHIỆP CÔNG XÃ VẠN HƯNG ĐỊA CHỈ: xã Vạn Hưng- Khánh Hòa	TRỤ SỞ TRUNG TÂM DỊCH VỤ, SỰ NGHIỆP CÔNG XÃ VẠN HƯNG	CÔNG TY TNHH TƯ VẤN VÀ XÂY DỰNG VẠN HOÀNG ĐỊA CHỈ: 30 NGÔ QUYỀN, TT VẠN GIÃ, HUYỆN VẠN NINH	GIÁM ĐỐC: HOÀNG ĐÌNH NGUYÊN	THIẾT KẾ VÀ CHỦ TRÌ KIẾN TRÚC KTS. TRẦN QUỐC ĐẠT THIẾT KẾ VÀ CHỦ TRÌ KẾT CẤU Ks. TRẦN TRUNG KIÊN KIỂM- QLKT: CAO THÁI HƯNG	HỒ SƠ: TKBVTC	TỈ LỆ: 1/...
					HOÀN THÀNH: Tháng 03 năm 2026	SỐ HIỆU BẢN VẼ: KT 16 /18

CÔNG TY TNHH TƯ VẤN - XÂY DỰNG VẠN HOÀNG
M.S.D.N: 4201701450-C.T.T.N.H.H
X. VẠN HƯNG - T. KHÁNH HÒA

CỘNG HÒA XÃ HỘI CHỦ NGHĨA VIỆT NAM
Độc lập - Tự do - Hạnh phúc

PHẦN: PHẦN KẾT CẤU

Tháng Năm 2026

NHỮNG QUY ƯỚC KỸ THUẬT CHUNG

(ÁP DỤNG CHO TẤT CẢ CÁC BẢN VẼ KẾT CẤU TRỪ TRƯỜNG HỢP CỤ THỂ ĐÃ ĐƯỢC THỂ HIỆN TRÊN BẢN VẼ)

CHI TIẾT GIA CƯỜNG DẦM - CỘT

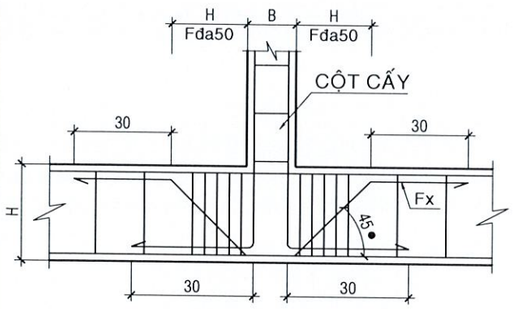

Fx = 2Ø18 KHI H = 600
Fx = 2Ø16 KHI H = 500
Fx = 2Ø14 KHI H <= 400
Fđ = THÉP ĐAI DẦM

CHI TIẾT CẤU TẠO TẠI NÚT KHUNG

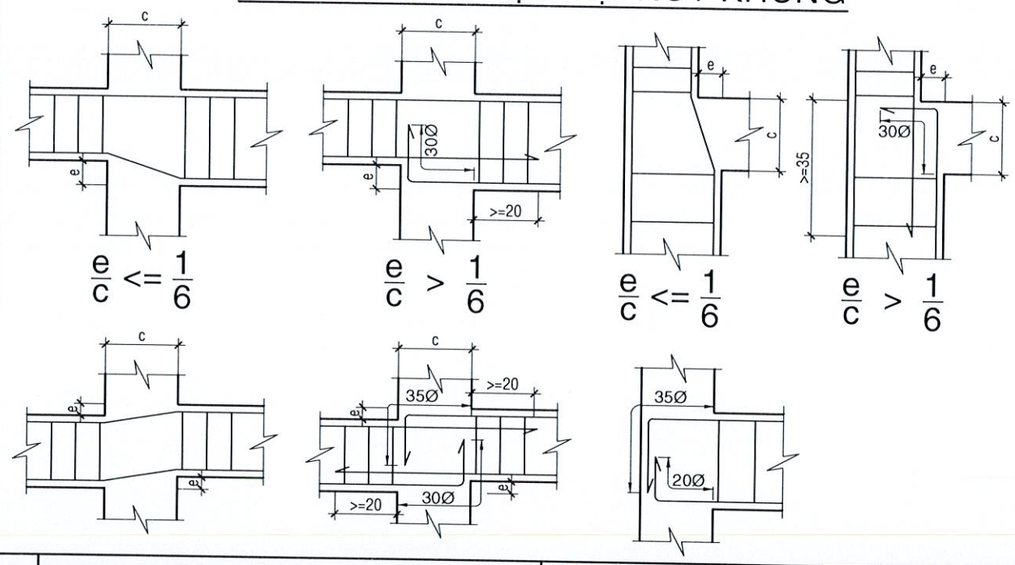

CẤU TẠO LỖ XUYÊN SÀN - DẦM

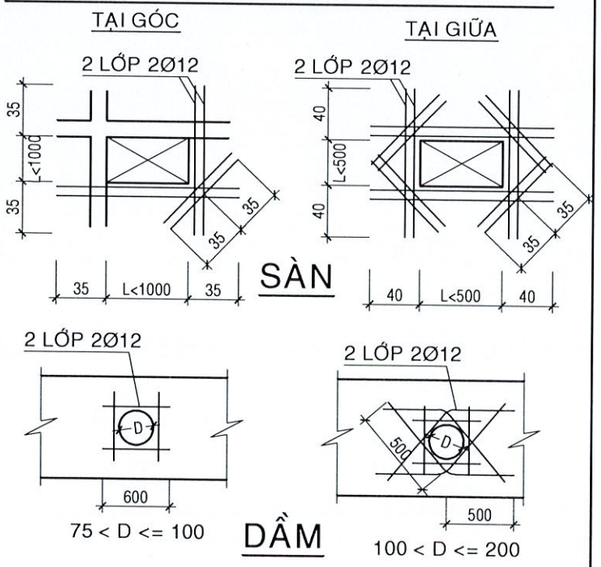

CHI TIẾT BỔ TRỤ TƯỜNG

CÁC TƯỜNG BAO CHE, TƯỜNG LAN CAN, TƯỜNG NGĂN DÀI TRÊN 4m PHẢI CÓ BỔ TRỤ LIÊN KẾT. CHI TIẾT XEM HÌNH SAU:

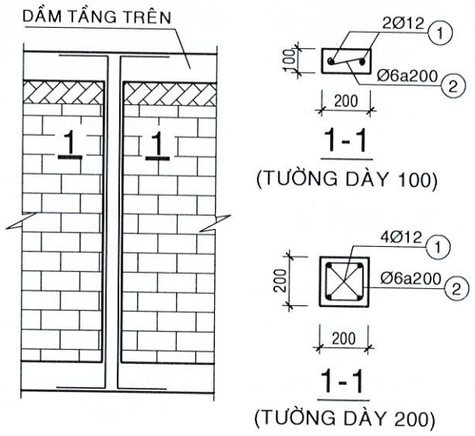

CT. GIA CƯỜNG DẦM GIAO

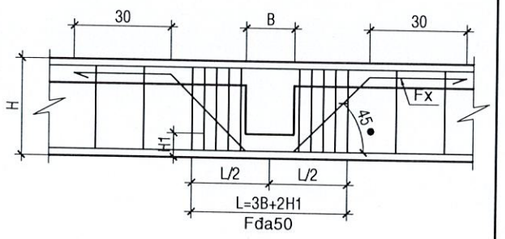

Fx = 2Ø18 KHI H = 600
Fx = 2Ø14 KHI H = 500
Fx = 2Ø12 KHI H <= 400
Fđ = THÉP ĐAI DẦM

CÔNG TY TNHH MỘT THÀNH VIÊN THÀNH NHÂN
THẨM TRA
Theo văn bản số: 08/KQ.TT-TN
Ngày 20 tháng 3 năm 2026

CHỦ ĐẦU TƯ:	CÔNG TRÌNH:	TỈNH KHÁNH HÒA			TÊN BV: QUY ƯỚC KỸ THUẬT	
TRUNG TÂM DỊCH VỤ, SỰ NGHIỆP CÔNG XÃ VAN HƯNG ĐỊA CHỈ: xã Vạn Hưng- Khánh Hòa	TRỤ SỞ TRUNG TÂM DỊCH VỤ, SỰ NGHIỆP CÔNG XÃ VAN HƯNG	CÔNG TY TNHH TƯ VẤN VÀ XÂY DỰNG VẠN HOÀNG ĐỊA CHỈ: THÔN XUÂN TỰ 1, XÃ VẠN HƯNG, TỈNH KHÁNH HÒA	GIÁM ĐỐC: HOÀNG ĐỊNH NGUYÊN	THIẾT KẾ VÀ CHỦ TRÌ KIẾN TRÚC KTS. TRẦN QUỐC ĐẠT THIẾT KẾ VÀ CHỦ TRÌ KẾT CẤU Ks. TRẦN TRUNG KIÊN KIỂM- QLKT: CAO THÁI HƯNG	HỒ SƠ: TKBVTC	TỈ LỆ: 1/...
					HOÀN THÀNH: Tháng 03 năm 2026	SỐ HIỆU BẢN VẼ: KC 01 /67

NHỮNG QUY ƯỚC KỸ THUẬT CHUNG

(ÁP DỤNG CHO TẤT CẢ CÁC BẢN VẼ KẾT CẤU TRỪ TRƯỜNG HỢP CỤ THỂ ĐÃ ĐƯỢC THỂ HIỆN TRÊN BẢN VẼ)

BỐ TRÍ THÉP DẦM ĐIỂN HÌNH

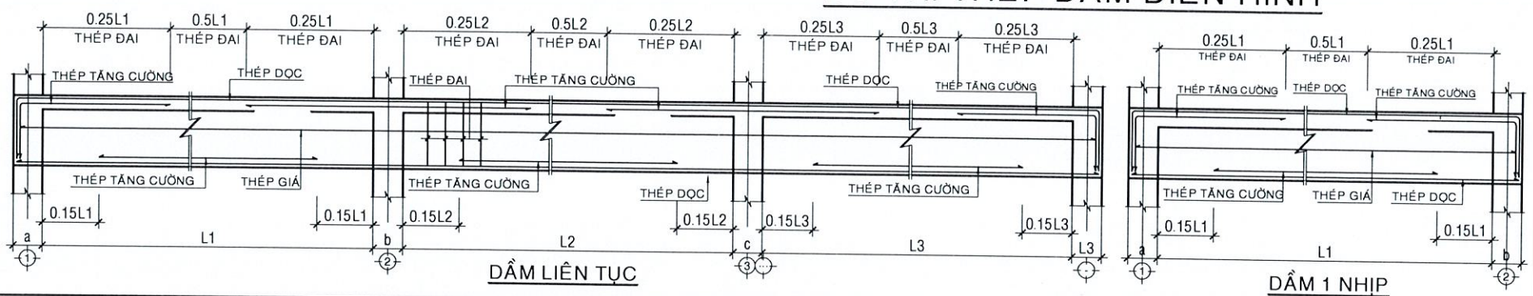

MẶT CẮT CẤU KIỆN ĐÀ LANHTÔ ĐIỂN HÌNH

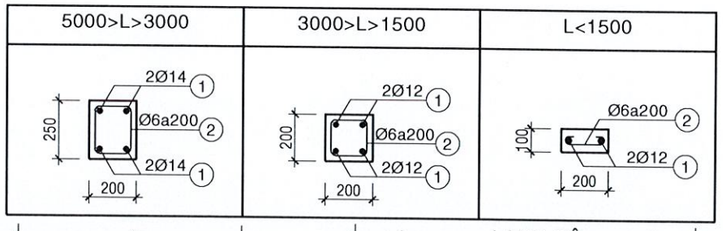

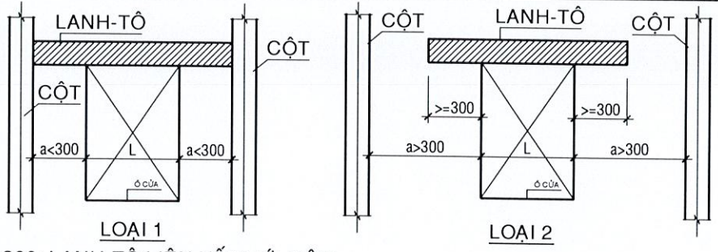

(a<300: LANH-TÔ LIÊN KẾT VỚI CỘT)

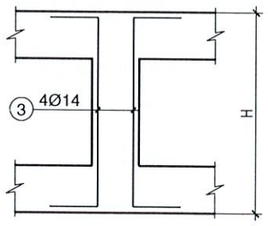

CHI TIẾT TREO LANH-TÔ

TƯỜNG TRÊN SÀN

- NƠI NÀO CÓ TƯỜNG DẦY 100 TRÊN SÀN BỐ TRÍ THÉP 3Ø14 CHẠY SUỐT DƯỚI TƯỜNG TỪ DẦM TỚI DẦM.
- NƠI NÀO CÓ TƯỜNG DẦY 200 TRÊN SÀN BỐ TRÍ THÉP 3Ø16 CHẠY SUỐT DƯỚI TƯỜNG TỪ DẦM TỚI DẦM.

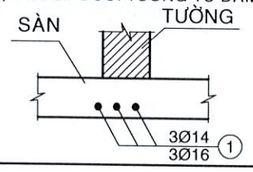

CT THÉP CHỜ XÂY TƯỜNG

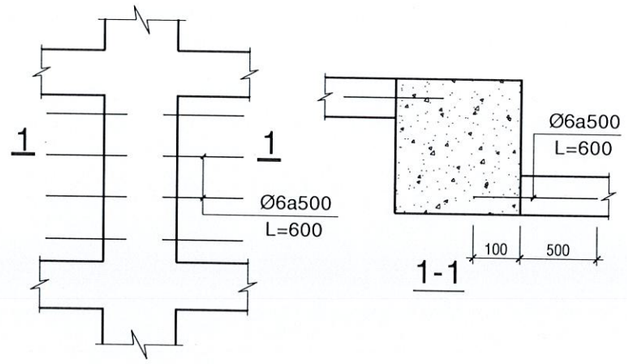

CHI TIẾT UỐN THÉP ĐAI

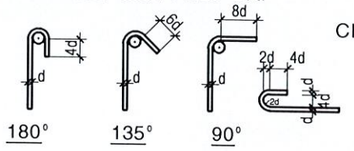

CHI TIẾT UỐN THÉP CHỊU LỰC

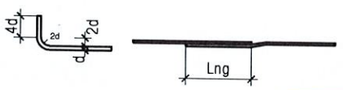

CHI TIẾT UỐN THÉP

CHIỀU DÀI NGÀM VÀ NỐI THÉP TRONG BÊ TÔNG:

- ĐỐI VỚI THÉP TRƠN (AI): Lng=40Ø
- ĐỐI VỚI THÉP GÂN (AII, AIII):
  - THÉP TRONG VÙNG CHỊU KÉO: Lng>=40Ø
  - THÉP TRONG VÙNG CHỊU NÉN: Lng>=30Ø
- VỊ TRÍ NỐI THÉP DỌC CỦA DẦM PHẢI NẰM TRONG VÙNG CHỊU NÉN

CÔNG TY TNHH MỘT THÀNH VIÊN THÀNH NHÂN

THẨM TRA

Theo văn bản số: 02/KQTT-TN

Ngày 20 tháng 3 năm 2026

CHỦ ĐẦU TƯ:	CÔNG TRÌNH:	TỈNH KHÁNH HÒA			TÊN BV:
TRUNG TÂM DỊCH VỤ, SỰ NGHIỆP CÔNG XÃ VAN HƯNG ĐỊA CHỈ: xã Van Hưng- Khánh Hòa	TRỤ SỞ TRUNG TÂM DỊCH VỤ, SỰ NGHIỆP CÔNG XÃ VAN HƯNG	CÔNG TY TNHH TƯ VẤN VÀ XÂY DỰNG VẠN HOÀNG ĐỊA CHỈ: THÔN XUÂN TỰ 1, XÃ VAN HƯNG, TỈNH KHÁNH HÒA	GIÁM ĐỐC: HOÀNG ĐỊNH NGUYÊN	THIẾT KẾ VÀ CHỦ TRÌ KIẾN TRÚC KTS. TRẦN QUỐC ĐẠT	QUY ƯỚT KỸ THUẬT
				THIẾT KẾ VÀ CHỦ TRÌ KẾT CẤU Ks. TRẦN TRUNG KIÊN	HỒ SƠ: TKBVTC TỈ LỆ: 1/...
				KIỂM- QLKT: CAO THÁI HƯNG	HOÀN THÀNH: Tháng 03 năm 2026 SỐ HIỆU BẢN VẼ: KC 02 /67

CÔNG TY TNHH TƯ VẤN XÂY DỰNG VẠN HOÀNG - M.S.D.N: 4201701450-C.T.T.N.H.H - VAN HUNG - T. KHANH HOA

NHỮNG QUY ƯỚC KỸ THUẬT CHUNG

(ÁP DỤNG CHO TẤT CẢ CÁC BẢN VẼ KẾT CẤU TRỪ TRƯỜNG HỢP CỤ THỂ ĐÃ ĐƯỢC THỂ HIỆN TRÊN BẢN VẼ)

A. LỚP BÊ TÔNG BẢO VỆ THÉP

- CHIỀU DÀY LỚP BÊ TÔNG BẢO VỆ KHÔNG NHỎ HƠN ĐƯỜNG KÍNH CỐT THÉP CHỊU LỰC LỚN NHẤT.

1. MÓNG

- LỚP BÊ TÔNG BẢO VỆ THÉP DÀY:

  a ≥ 40

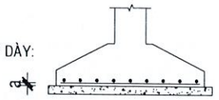

2. ĐÀ KIỀNG

- LỚP BÊ TÔNG BẢO VỆ THÉP DÀY:

  a ≥ 30

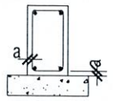

3. CỘT

- PHẦN TRÊN CỐT +0.000, LỚP BÊ TÔNG BẢO VỆ THÉP a=20
- PHẦN DƯỚI CỐT +0.000, LỚP BÊ TÔNG BẢO VỆ THÉP a=45

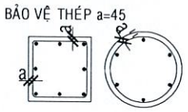

4. DẦM SÀN

- LỚP BÊ TÔNG BẢO VỆ THÉP DÀY:

  a ≥ 20

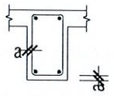

5. ĐAN, SÀN

- LỚP BÊ TÔNG BẢO VỆ THÉP DÀY:
  - SÀN HẦM a ≥ 25
  - SÀN LẦU a ≥ 15

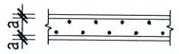

B. KHOẢNG CÁCH THÉP CHỊU LỰC

- KHOẢNG CÁCH GIỮA CÁC CỐT THÉP CHỊU LỰC (CỐT DỌC) TỐI THIỂU:

  a = 25
  t1 ≥ (25 và d)
  t2 ≥ (30 và d)
  t3 ≥ 50

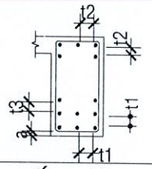

C. CHIỀU DÀI NEO VÀ NỐI THÉP

- ĐỐI VỚI THÉP TRƠN (AI): Ln= 30 ϕ
- ĐỐI VỚI THÉP GÂN (AII):

  THÉP TRONG VÙNG CHỊU KÉO: Ln >= 30
  THÉP TRONG VÙNG CHỊU NÉN: Ln >= 25ϕ
- VỊ TRÍ NỐI THÉP KHÔNG ĐƯỢC NẰM TRONG CÙNG MỘT MẶT CẮT QUÁ 50% MÀ PHẢI NỐI XEN KẼ

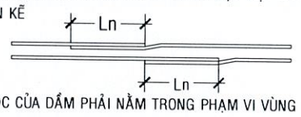

- MỐI NỐI THÉP DỌC CỦA DẦM PHẢI NẰM TRONG PHẠM VI VÙNG CHỊU NÉN

D. CHI TIẾT UỐN THÉP

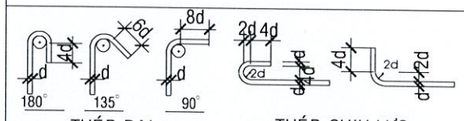

THÉP ĐAI THÉP CHỊU LỰC

C. CHI TIẾT CỐT ĐAI DẦM, CỘT

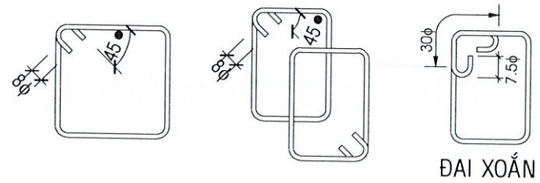

ĐAI XOẮN

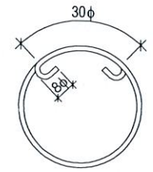

ĐAI TRÒN

ĐAI KẸP

- CƯỜNG ĐỘ THIẾT KẾ CỦA CỐT THÉP :

  CỐT THÉP CB240-T CHO LOẠI ϕ6, ϕ8 (TƯƠNG ĐƯƠNG AI), R_s = 2250 Kg/Cm2.
  CỐT THÉP CB300-V CHO LOẠI ϕ≥10 (TƯƠNG ĐƯƠNG AII), R_s = 2800 Kg/cm2.

D. TÀI LIỆU THIẾT KẾ

1. TIÊU CHUẨN ÁP DỤNG

1.1 TCXDVN 5574 : 2012 KẾT CẤU BT VÀ BTCT - TIÊU CHUẨN THIẾT KẾ.
1.2 TCVN 2737 : 1995 TIÊU CHUẨN TẢI TRỌNG VÀ TÁC ĐỘNG.
1.2 TCVN 10304 : 2014 TIÊU CHUẨN THIẾT KẾ MÓNG CỌC

- CƠ SỞ THIẾT KẾ CĂN CỨ THEO TIÊU CHUẨN XÂY DỰNG VIỆT NAM HIỆN HÀNH, THEO YÊU CẦU CỦA CHỦ ĐẦU TƯ; TÀI LIỆU KHẢO SÁT ĐỊA CHẤT CÔNG TRÌNH.
- TẤT CẢ CÁC KÍCH THƯỚC ĐƯỢC ĐỌC LÀ MILIMET (mm), CAO ĐỘ ĐƯỢC ĐỌC LÀ MET (m)

2. VẬT LIỆU

- TẤT CẢ CÁC LOẠI VẬT LIỆU, CỐT LIỆU, XI MĂNG, NƯỚC ... CHO BÊ TÔNG PHẢI TUÂN CÁC TIÊU CHUẨN VIỆT NAM TCVN TƯƠNG ỨNG HIỆN HÀNH.
- CƯỜNG ĐỘ THIẾT KẾ CỦA BÊ TÔNG:

LOẠI CẤU KIỆN	BÊ TÔNG	CẤP ĐỘ BỀN	CƯỜNG ĐỘ TÍNH TOÁN
1/MÓNG - CỘT.	ĐÁ 10x20	B20 (TƯƠNG ĐƯƠNG MÁC 250)	Rb=115Kg/Cm2
2/CỘT, DẦM SÀN, CẦU THANG .	ĐÁ 10x20	B20 (TƯƠNG ĐƯƠNG MÁC 250)	Rb=115Kg/Cm2
3/HẦM, BỂ NƯỚC, BỂ BƠI.	ĐÁ 10x20	B20 (TƯƠNG ĐƯƠNG MÁC 250)	Rb=115Kg/Cm2
LÓT MÓNG, NỀN	ĐÁ 40x60	B7.5 (TƯƠNG ĐƯƠNG MÁC 100)	Rb=45Kg/Cm2

- CƯỜNG ĐỘ THIẾT KẾ CỦA CỐT THÉP :

  CỐT THÉP CB240-T CHO LOẠI ϕ6, ϕ8 (TƯƠNG ĐƯƠNG AI), R_s = 2250 Kg/Cm2.
  CỐT THÉP CB300-V CHO LOẠI ≥10 (TƯƠNG ĐƯƠNG AII), R_s = 2800 Kg/cm2.

- DỌC MÉP CỘT CÓ XÂY TƯỜNG ĐẶT THÉP RÂU ϕ6a500. CHIỀU SÂU NEO TRONG CỘT LÀ 200mm, TRONG TƯỜNG GẠCH LÀ 500mm; HAI ĐẦU UỐN MÓC.
- NỐI CỐT THÉP NÊN DÙNG NỐI BUỘC HẠN CHẾ DÙNG PHƯƠNG PHÁP HÀN, CHỈ SỬ DỤNG PHƯƠNG PHÁP HÀN KHI ĐÃ CÓ MỘT QUY TRÌNH HÀN ĐƯỢC PHÊ DUYỆT, TAY NGHỀ THỢ HÀN ĐÃ ĐƯỢC KIỂM TRA

CÔNG TY TNHH MỘT THÀNH VIÊN THÀNH NHÂN
THẨM TRA
Theo văn bản số: 081/KQTT-TN
Ngày 20 tháng 3 năm 2026

CHỦ ĐẦU TƯ:	CÔNG TRÌNH:	TỈNH KHÁNH HÒA			TÊN BV: QUY ƯỚC KỸ THUẬT	
TRUNG TÂM DỊCH VỤ, SỰ NGHIỆP CÔNG XÃ VAN HƯNG ĐỊA CHỈ: xã Vạn Hưng- Khánh Hòa	TRỤ SỞ TRUNG TÂM DỊCH VỤ, SỰ NGHIỆP CÔNG XÃ VAN HƯNG	CÔNG TY TNHH TƯ VẤN VÀ XÂY DỰNG VẠN HOÀNG ĐỊA CHỈ: THÔN XUÂN TỰ 1, XÃ VẠN HƯNG, TỈNH KHÁNH HÒA	GIÁM ĐỐC: HOÀNG ĐỊNH NGUYÊN	THIẾT KẾ VÀ CHỦ TRÌ KIẾN TRÚC KTS. TRẦN QUỐC ĐẠT THIẾT KẾ VÀ CHỦ TRÌ KẾT CẤU Ks. TRẦN TRUNG KIÊN KIỂM- QLKT: CAO THÁI HƯNG	HỒ SƠ: TKBVTC	TỈ LỆ: 1/...
					HOÀN THÀNH: Tháng 03 năm 2026	SỐ HIỆU BẢN VẼ: KC 03 /67

CÔNG TY TNHH TƯ VẤN - XÂY DỰNG VẠN HOÀNG - M.S.D.N: 4201701450 - C.T.T.N.H.H - VẠN HƯNG - T. KHÁNH HÒA

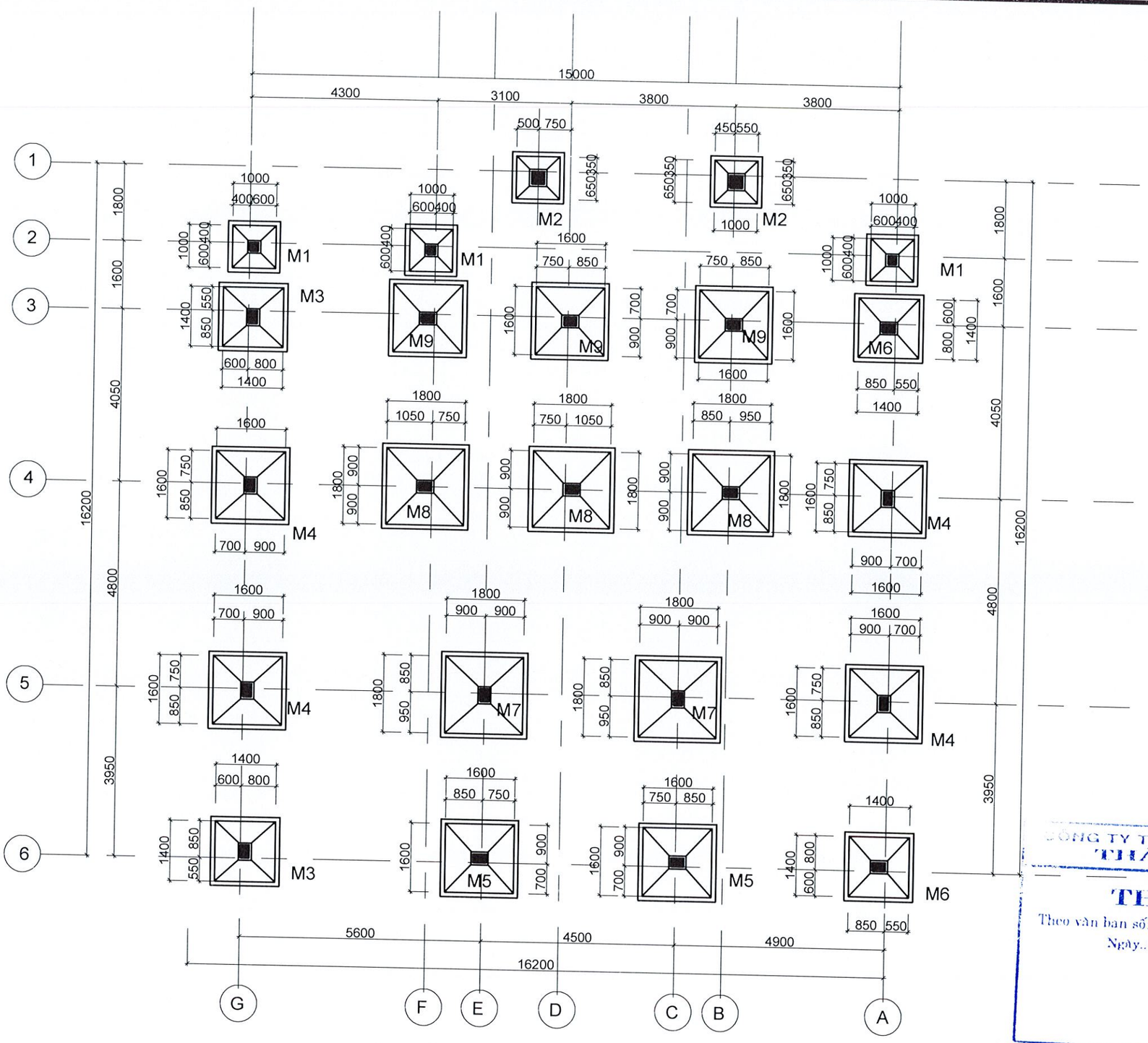

CÔNG TY TNHH MỘT THÀNH VIÊN
THÀNH NHÂN
THẨM TRA
Theo văn bản số: 08/KQTK - TVV
Ngày 20 tháng 3 năm 2026

MẶT BẰNG ĐỊNH VỊ MÓNG TL:1/100

CHỦ ĐẦU TƯ: TRUNG TÂM DỊCH VỤ, SỰ NGHIỆP CÔNG XÃ VAN HƯNG ĐỊA CHỈ: xã Vạn Hưng- Khánh Hòa	CÔNG TRÌNH: TRỤ SỞ TRUNG TÂM DỊCH VỤ, SỰ NGHIỆP CÔNG XÃ VAN HƯNG	TỈNH KHÁNH HÒA CÔNG TY TNHH TƯ VẤN VÀ XÂY DỰNG VẠN HOÀNG ĐỊA CHỈ: THÔN XUÂN TỰ 1, XÃ VẠN HƯNG, TỈNH KHÁNH HÒA	GIÁM ĐỐC: HOÀNG ĐỊNH NGUYÊN	THIẾT KẾ VÀ CHỦ TRÌ KIẾN TRÚC KTS. TRẦN QUỐC ĐẠT THIẾT KẾ VÀ CHỦ TRÌ KẾT CẤU Ks. TRẦN TRUNG KIỀN KIỂM- QLKT: CAO THÁI HƯNG	TÊN BV: MẶT BẰNG ĐỊNH VỊ MÓNG HỒ SƠ: TKBVTC TỈ LỆ: 1/... HOÀN THÀNH: Tháng 03 năm 2026 SỐ HIỆU BẢN VẼ: KC 04 /67

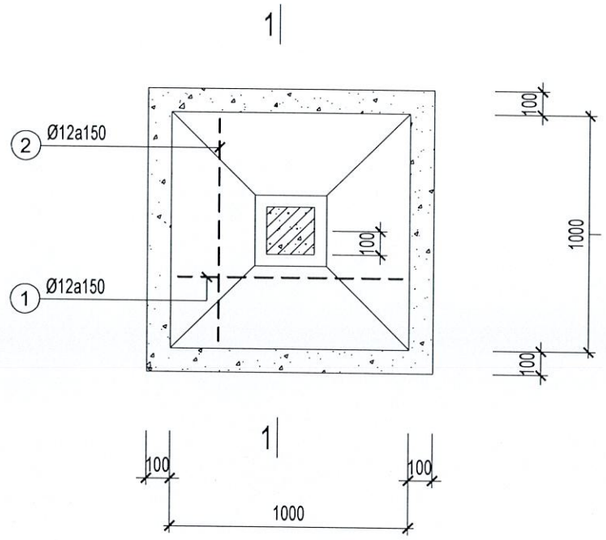

M1 (SL:03CK)

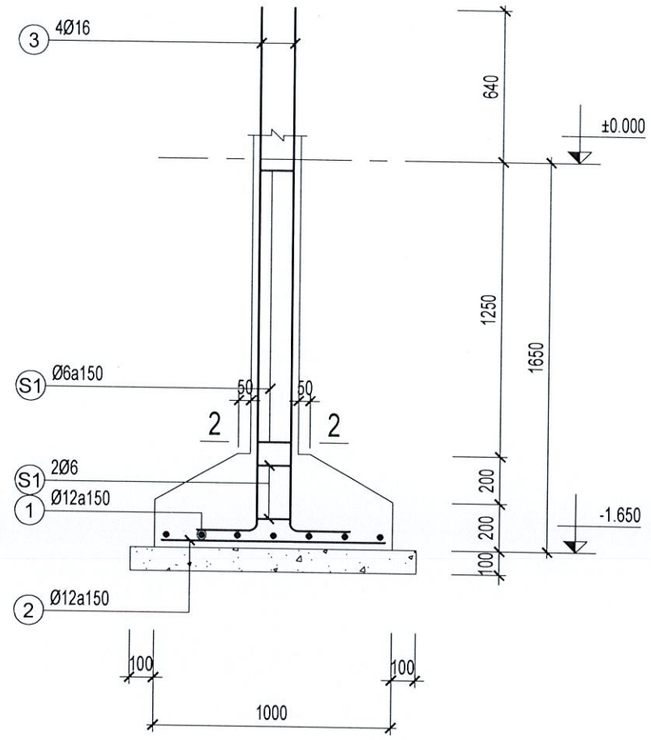

MẶT CẮT 1-1

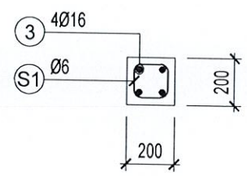

2-2

CÔNG TY TNHH MỘT THÀNH VIÊN
THÀNH NHÂN

THẨM TRA

Theo văn bản số: 08/KQ.T.T.N-TN
Ngày 20 tháng 3 năm 2026

CHỦ ĐẦU TƯ:	CÔNG TRÌNH:	TỈNH KHÁNH HÒA			TÊN BV: CHI TIẾT MÓNG	
TRUNG TÂM DỊCH VỤ, SỰ NGHIỆP CÔNG XÃ VAN HƯNG ĐỊA CHỈ: xã Vạn Hưng- Khánh Hòa	TRỤ SỞ TRUNG TÂM DỊCH VỤ, SỰ NGHIỆP CÔNG XÃ VAN HƯNG	CÔNG TY TNHH TƯ VẤN VÀ XÂY DỰNG VẠN HOÀNG ĐỊA CHỈ: THÔN XUÂN TỰ 1, XÃ VẠN HƯNG, TỈNH KHÁNH HÒA	GIÁM ĐỐC: HOÀNG ĐÌNH NGUYÊN	THIẾT KẾ VÀ CHỦ TRÌ KIẾN TRÚC: KTS. TRẦN QUỐC ĐẠT THIẾT KẾ VÀ CHỦ TRÌ KẾT CẤU: Ks. TRẦN TRUNG KIÊN KIỂM- QLKT: CAO THÁI HƯNG	HỒ SƠ: TKBVTC HOÀN THÀNH: Tháng 03 năm 2026	TỈ LỆ: 1/... SỐ HIỆU BẢN VẼ: KC 05 /67

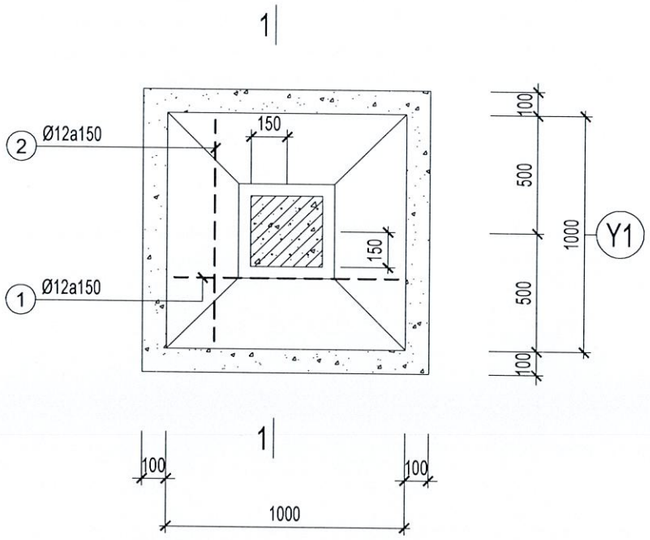

M2(SL: 02CK)

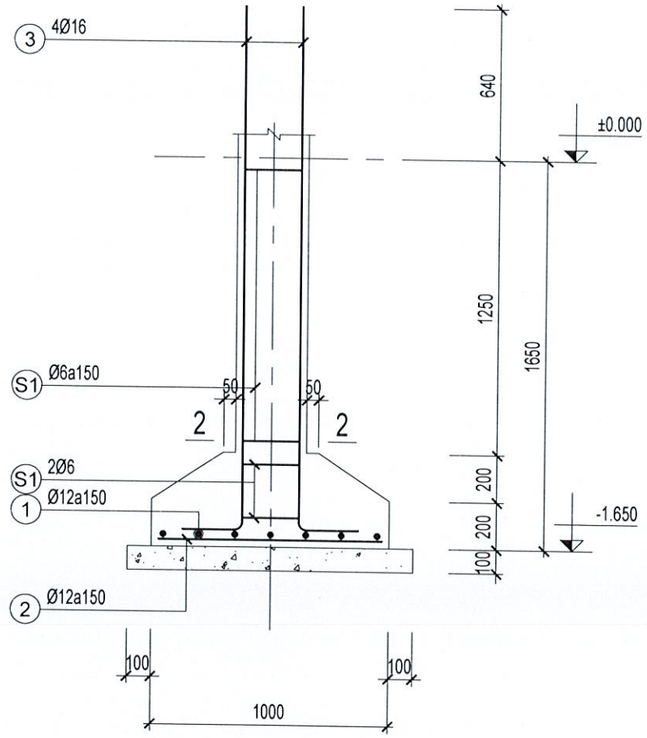

MẶT CẮT 1-1

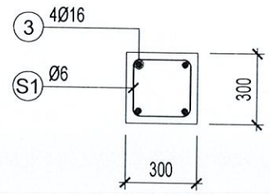

2-2

CÔNG TY TNHH MỘT THÀNH VIÊN
THÀNH NHÂN

THẨM TRA

Theo văn bản số: 08/KQ.TT – TVV

Ngày 20 tháng 6 năm 2026

CHỦ ĐẦU TƯ: TRUNG TÂM DỊCH VỤ, SỰ NGHIỆP CÔNG XÃ VAN HƯNG ĐỊA CHỈ: xã Vạn Hưng- Khánh Hòa	CÔNG TRÌNH: TRỤ SỞ TRUNG TÂM DỊCH VỤ, SỰ NGHIỆP CÔNG XÃ VAN HƯNG	TỈNH KHÁNH HÒA CÔNG TY TNHH TƯ VẤN VÀ XÂY DỰNG VẠN HOÀNG ĐỊA CHỈ: THÔN XUÂN TỰ 1, XÃ VẠN HƯNG, TỈNH KHÁNH HÒA	GIÁM ĐỐC: HOÀNG ĐÌNH NGUYÊN	THIẾT KẾ VÀ CHỦ TRÌ KIẾN TRÚC KTS. TRẦN QUỐC ĐẠT THIẾT KẾ VÀ CHỦ TRÌ KẾT CẤU Ks. TRẦN TRUNG KIÊN KIỂM- QLKT: CAO THÁI HƯNG	TÊN BV: CHI TIẾT MÓNG HỒ SƠ: TKBVTC TỈ LỆ: 1/... HOÀN THÀNH: Tháng 03 năm 2026 SỐ HIỆU BẢN VẼ: KC 06 /67

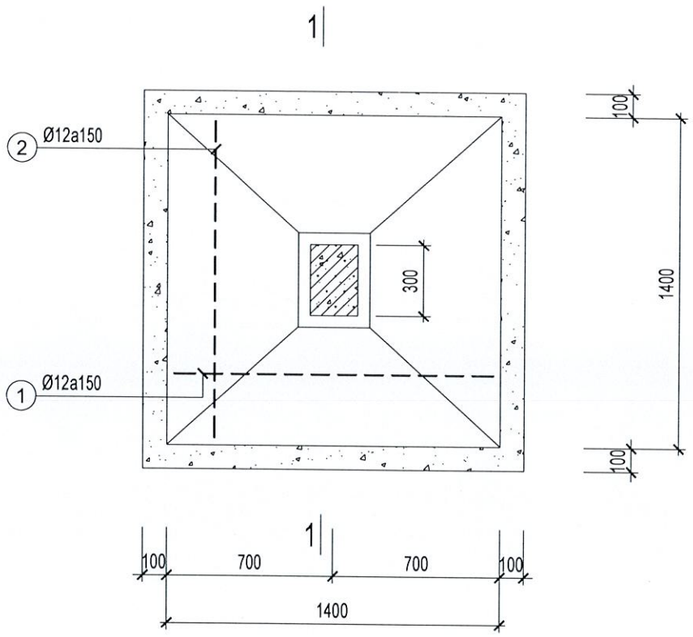

M3 (SL: 03CK)

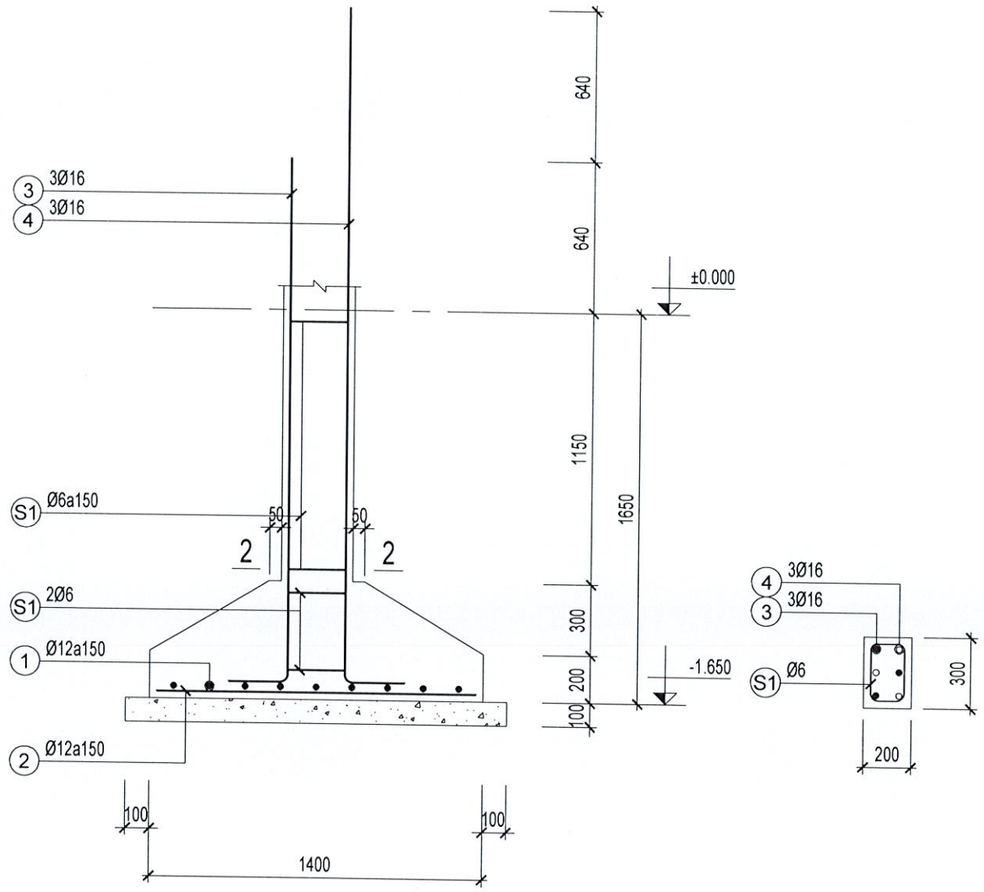

MẶT CẮT 1-1

2-2

CÔNG TY TNHH MỘT THÀNH VIÊN
THÀNH NHÂN

THẨM TRA

Theo văn bản số: 08/KQ.TT-TN

Ngày 20 tháng 5 năm 2026

CHỦ ĐẦU TƯ:	CÔNG TRÌNH:	TỈNH KHÁNH HÒA				TÊN BV: CHI TIẾT MÓNG	
TRUNG TÂM DỊCH VỤ, SỰ NGHIỆP CÔNG XÃ VAN HƯNG ĐỊA CHỈ: xã Vạn Hưng- Khánh Hòa	TRỤ SỞ TRUNG TÂM DỊCH VỤ, SỰ NGHIỆP CÔNG XÃ VAN HƯNG	CÔNG TY TNHH TƯ VẤN VÀ XÂY DỰNG VẠN HOÀNG ĐỊA CHỈ: THÔN XUÂN TỰ 1, XÃ VẠN HƯNG, TỈNH KHÁNH HÒA	GIÁM ĐỐC: HOÀNG ĐỊNH NGUYÊN	THIẾT KẾ VÀ CHỦ TRÌ KIẾN TRÚC KTS. TRẦN QUỐC ĐẠT THIẾT KẾ VÀ CHỦ TRÌ KẾT CẤU Ks. TRẦN TRUNG KIÊN KIỂM- QLKT: CAO THÁI HƯNG		HỒ SƠ: TKBVTC HOÀN THÀNH: Tháng 03 năm 2026	TỈ LỆ: 1/... SỐ HIỆU BẢN VẼ: KC 07 /67

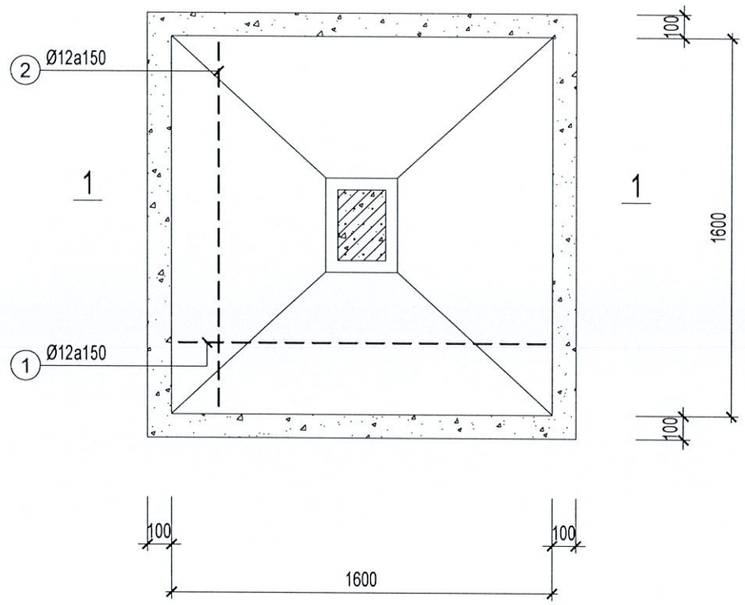

M4 (SL: 04CK)

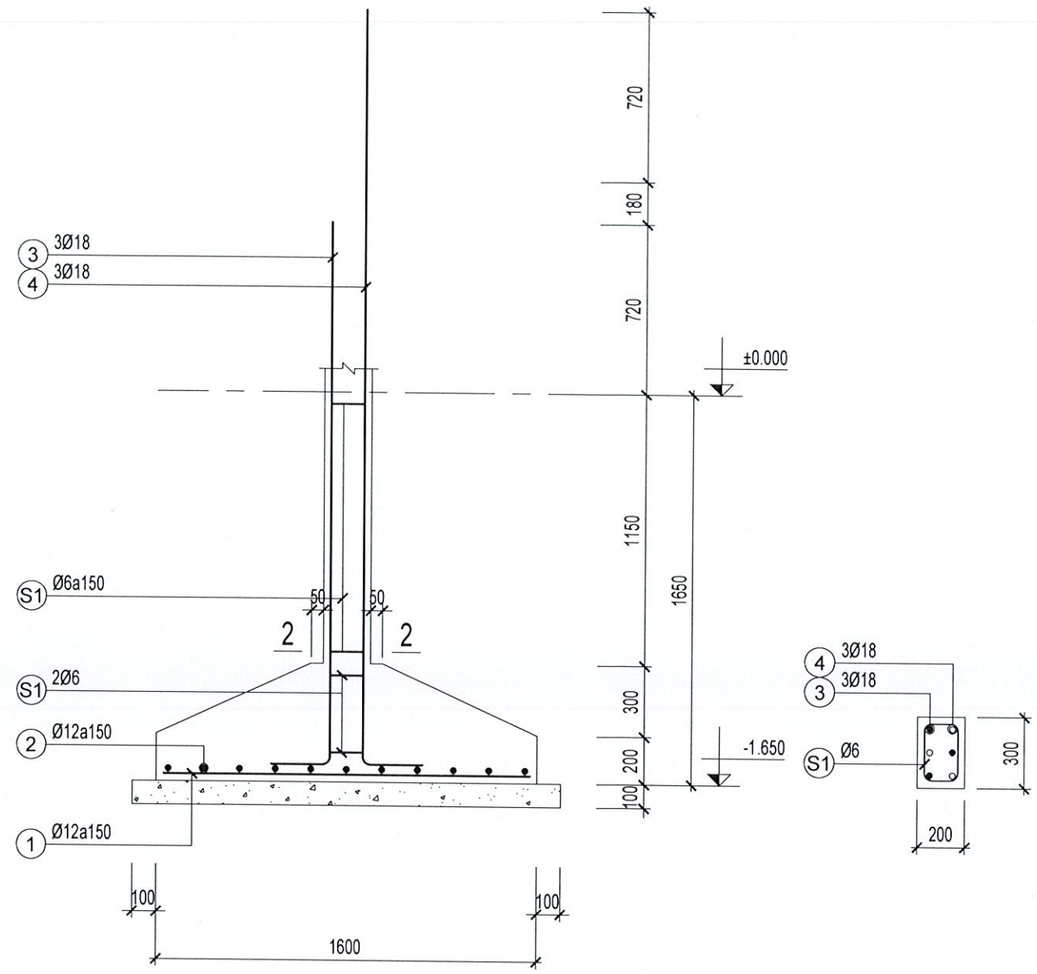

MẶT CẮT 1-1

2-2

CÔNG TY TNHH MỘT THÀNH VIÊN
THÀNH NHÂN
THẨM TRA
Theo văn bản số: 08/KQTK-TN
Ngày 20 tháng 3 năm 2026

CHỦ ĐẦU TƯ:	CÔNG TRÌNH:	TỈNH KHÁNH HÒA				TÊN BV:	
TRUNG TÂM DỊCH VỤ, SỰ NGHIỆP CÔNG XÃ VAN HƯNG ĐỊA CHỈ: xã Vạn Hưng- Khánh Hòa	TRỤ SỞ TRUNG TÂM DỊCH VỤ, SỰ NGHIỆP CÔNG XÃ VAN HƯNG	CÔNG TY TNHH TƯ VẤN VÀ XÂY DỰNG VẠN HOÀNG ĐỊA CHỈ: THÔN XUÂN TỰ 1, XÃ VẠN HƯNG, TỈNH KHÁNH HÒA	GIÁM ĐỐC: HOÀNG ĐỊNH NGUYÊN	THIẾT KẾ VÀ CHỦ TRÌ KIẾN TRÚC KTS. TRẦN QUỐC ĐẠT		CHI TIẾT MÓNG	
				THIẾT KẾ VÀ CHỦ TRÌ KẾT CẤU Ks. TRẦN TRUNG KIÊN		HỒ SƠ: TKBVTC	TỈ LỆ: 1/...
				KIỂM- QLKT: CAO THÁI HƯNG		HOÀN THÀNH: Tháng 03 năm 2026	SỐ HIỆU BẢN VẼ KC 08 /67

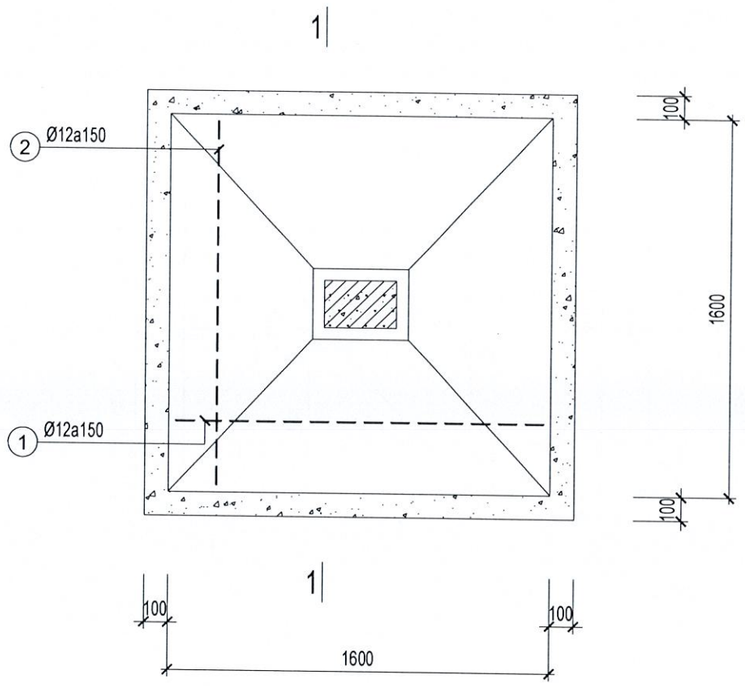

M5 (SL :02CK)

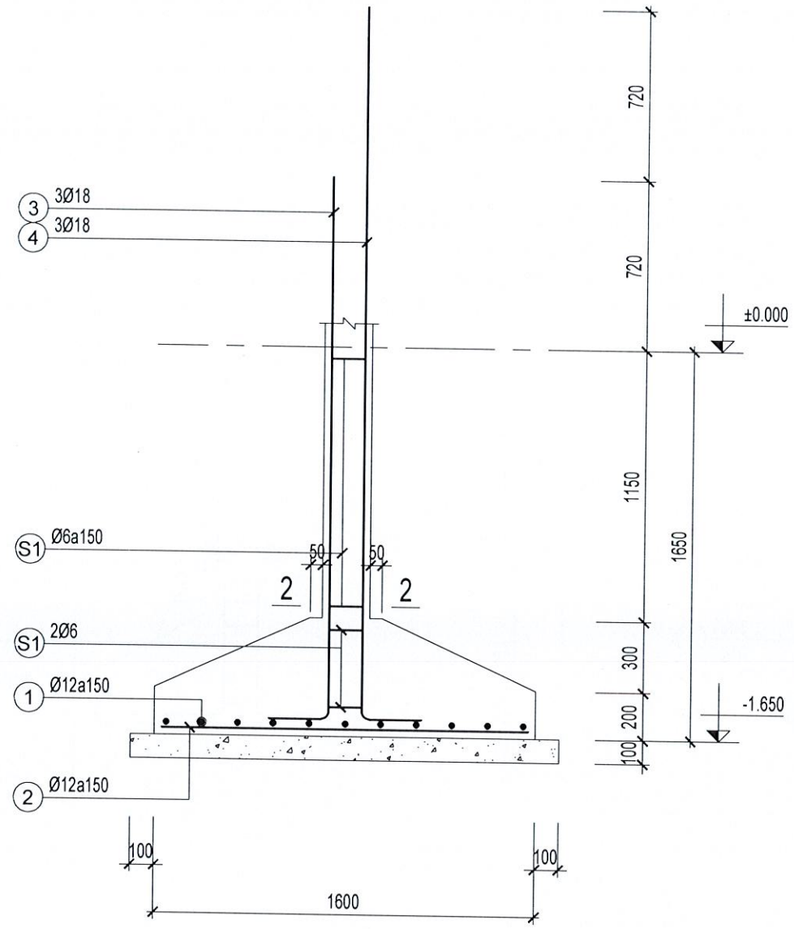

MẶT CẮT 1-1

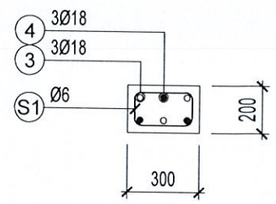

2-2

CÔNG TY TNHH MỘT THÀNH VIÊN THANH NHÂN
THẨM TRA
Theo văn bản số: 08/KQTK-TN
Ngày 20 tháng 3 năm 2026

CHỦ ĐẦU TƯ:	CÔNG TRÌNH:	TỈNH KHÁNH HÒA			TÊN BV: CHI TIẾT MÓNG	
TRUNG TÂM DỊCH VỤ, SỰ NGHIỆP CÔNG XÃ VAN HƯNG ĐỊA CHỈ: xã Vạn Hưng- Khánh Hòa	TRỤ SỞ TRUNG TÂM DỊCH VỤ, SỰ NGHIỆP CÔNG XÃ VAN HƯNG	CÔNG TY TNHH TƯ VẤN VÀ XÂY DỰNG VẠN HOÀNG ĐỊA CHỈ: THÔN XUÂN TỰ 1, XÃ VẠN HƯNG, TỈNH KHÁNH HÒA	GIÁM ĐỐC: HOÀNG ĐÌNH NGUYÊN	THIẾT KẾ VÀ CHỦ TRÌ KIẾN TRÚC KTS. TRẦN QUỐC ĐẠT THIẾT KẾ VÀ CHỦ TRÌ KẾT CẤU Ks. TRẦN TRUNG KIÊN KIỂM- QLKT: CAO THÁI HƯNG	HỒ SƠ: TKBVTC	TỈ LỆ: 1/...
					HOÀN THÀNH: Tháng 03 năm 2026	SỐ HIỆU BẢN VẼ: KC 09 /67

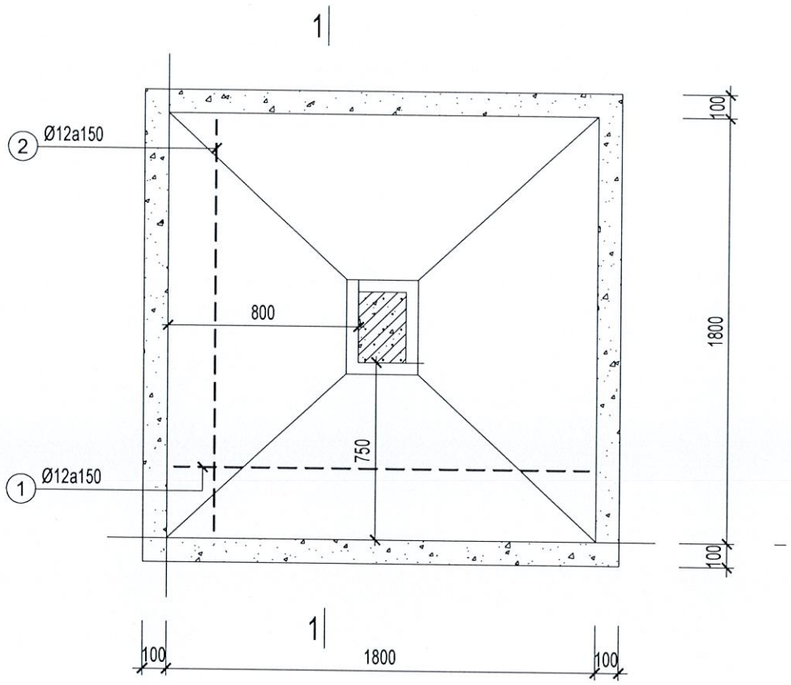

M7 (SL: 02)

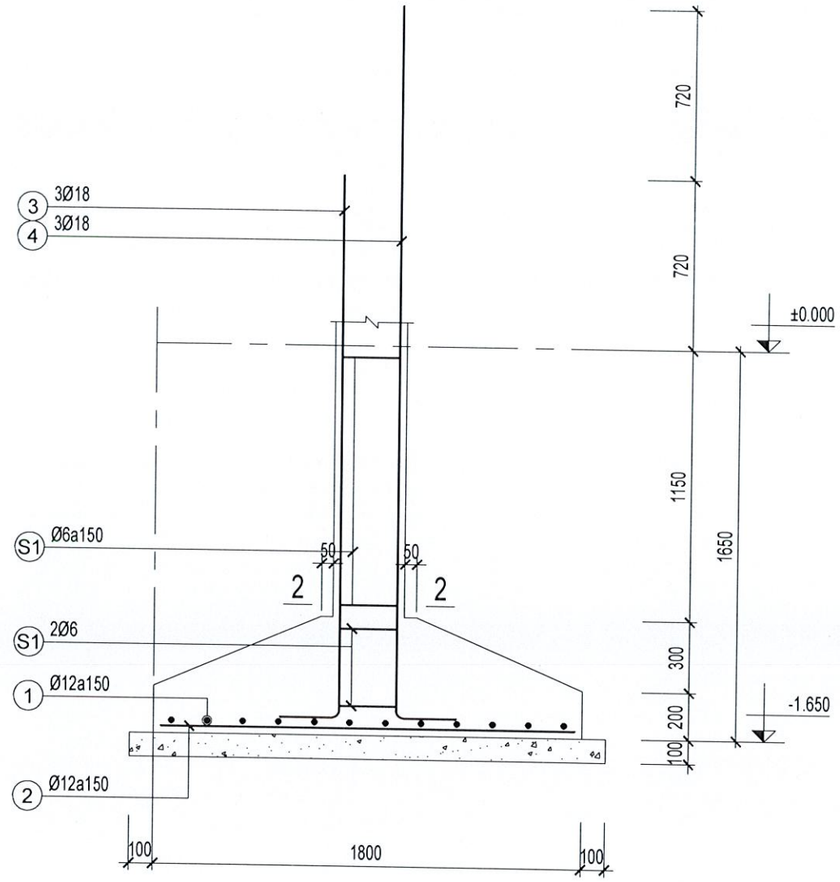

MẶT CẮT 1-1 2-2

CÔNG TY TNHH MỘT THÀNH VIÊN
THÀNH NHÂN

THẨM TRA

Theo văn bản số: 08/KQTT-TN

Ngày 20 tháng 3 năm 2026

CHỦ ĐẦU TƯ:	CÔNG TRÌNH:	TỈNH KHÁNH HÒA			TÊN BV: CHI TIẾT MÓNG	
TRUNG TÂM DỊCH VỤ, SỰ NGHIỆP CÔNG XÃ VAN HƯNG ĐỊA CHỈ: xã Vạn Hưng- Khánh Hòa	TRỤ SỞ TRUNG TÂM DỊCH VỤ, SỰ NGHIỆP CÔNG XÃ VAN HƯNG	CÔNG TY TNHH TƯ VẤN VÀ XÂY DỰNG VẠN HOÀNG ĐỊA CHỈ: THÔN XUÂN TỰ 1, XÃ VẠN HƯNG, TỈNH KHÁNH HÒA	GIÁM ĐỐC: T. HOÀNG ĐỊNH NGUYÊN	THIẾT KẾ VÀ CHỦ TRÌ KIẾN TRÚC KTS. TRẦN QUỐC ĐẠT THIẾT KẾ VÀ CHỦ TRÌ KẾT CẤU Ks. TRẦN TRUNG KIÊN KIỂM- QLKT: CAO THÁI HƯNG	HỒ SƠ: TKBVTC HOÀN THÀNH: Tháng 03 năm 2026	TỈ LỆ: 1/... SỐ HIỆU BẢN VẼ: KC 11 /67

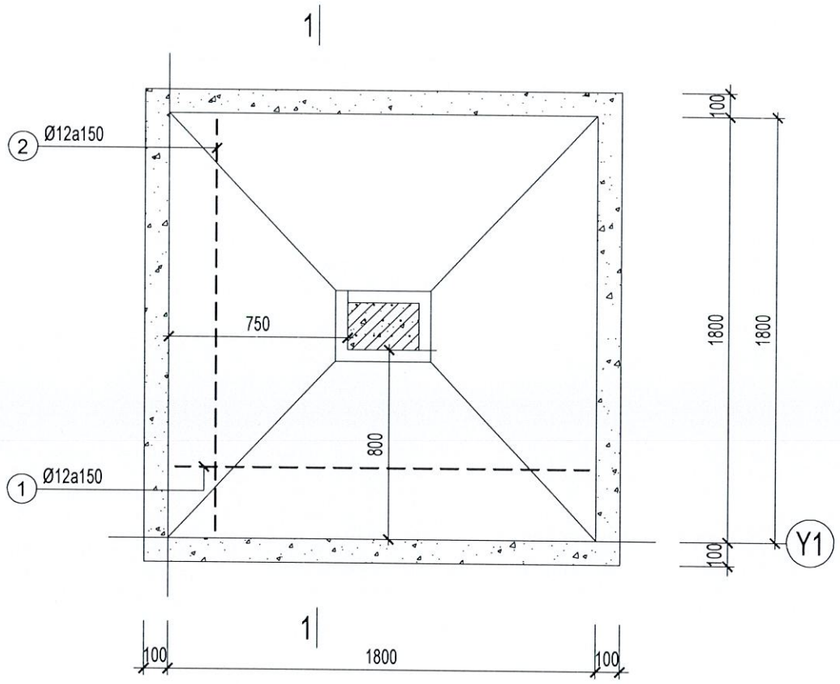

M8 (SL:03CK)

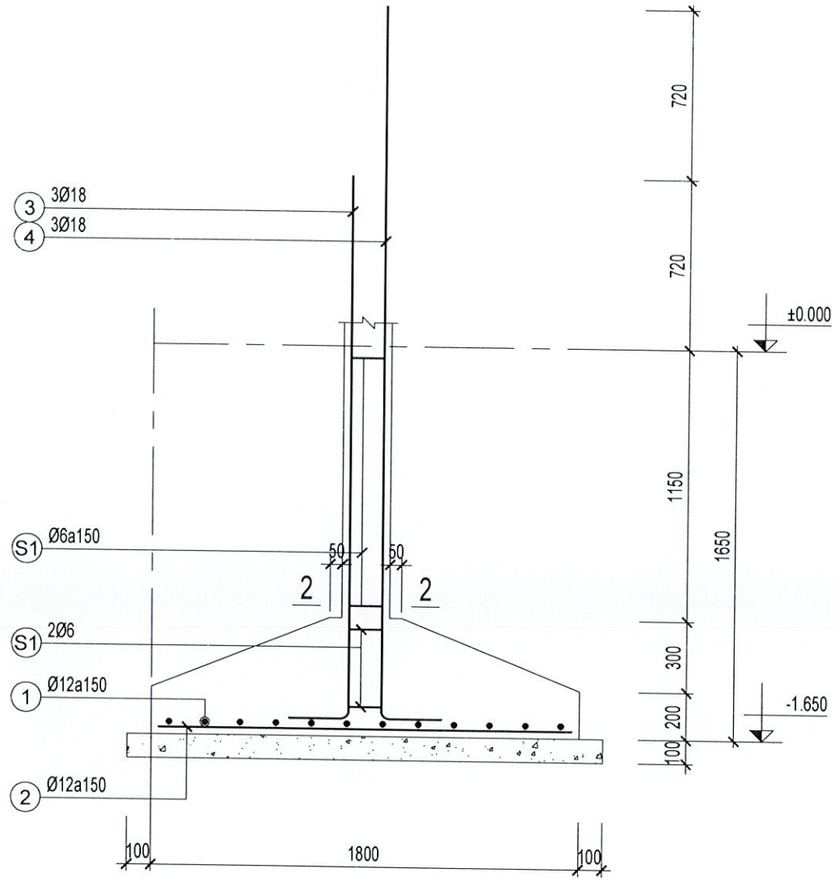

MẶT CẮT 1-1

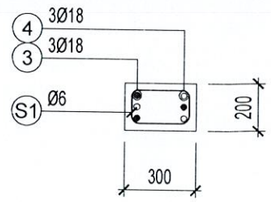

2-2

CÔNG TY TNHH MỘT THÀNH VIÊN THÀNH NHÂN
THẨM TRA
Theo văn bản số: 08/KQTT - TN
Ngày 20 tháng 3 năm 2026

CHỦ ĐẦU TƯ:	CÔNG TRÌNH:	TỈNH KHÁNH HÒA	GIÁM ĐỐC:	THIẾT KẾ VÀ CHỦ TRÌ KIẾN TRÚC KTS. TRẦN QUỐC ĐẠT	TÊN BV:	
TRUNG TÂM DỊCH VỤ, SỰ NGHIỆP CÔNG XÃ VAN HƯNG ĐỊA CHỈ: xã Vạn Hưng- Khánh Hòa	TRỤ SỞ TRUNG TÂM DỊCH VỤ, SỰ NGHIỆP CÔNG XÃ VAN HƯNG	CÔNG TY TNHH TƯ VẤN VÀ XÂY DỰNG VẠN HOÀNG ĐỊA CHỈ: THÔN XUÂN TƯ 1, XÃ VẠN HƯNG, TỈNH KHÁNH HÒA	HOÀNG ĐỊNH NGUYÊN	THIẾT KẾ VÀ CHỦ TRÌ KẾT CẤU Ks. TRẦN TRUNG KIÊN	CHI TIẾT MÓNG	
				KIỂM- QLKT: CAO THÁI HƯNG	HỒ SƠ: TKBVTC	TỈ LỆ: 1/...
					HOÀN THÀNH: Tháng 03 năm 2026	SỐ HIỆU BẢN VẼ: KC 12 /67

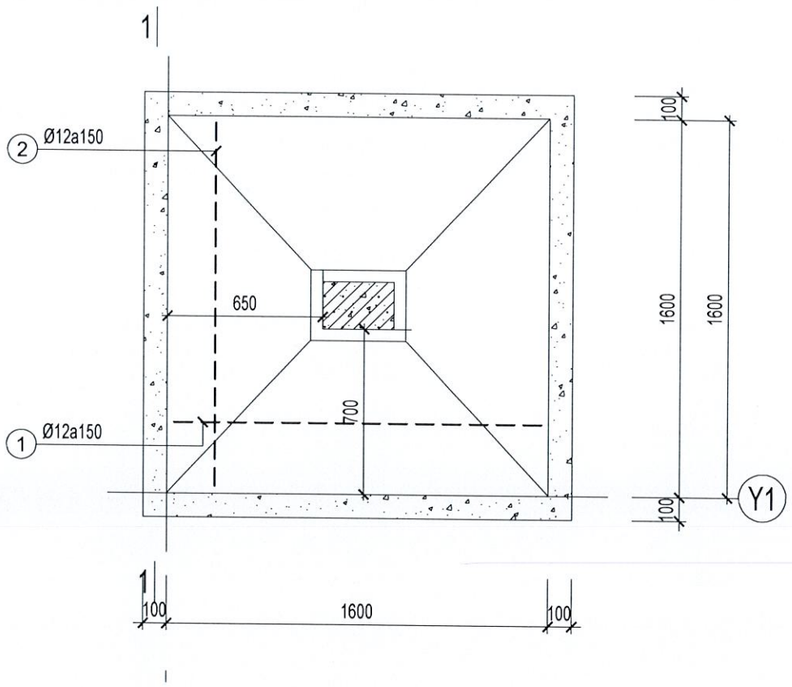

M9 (SL :03CK)

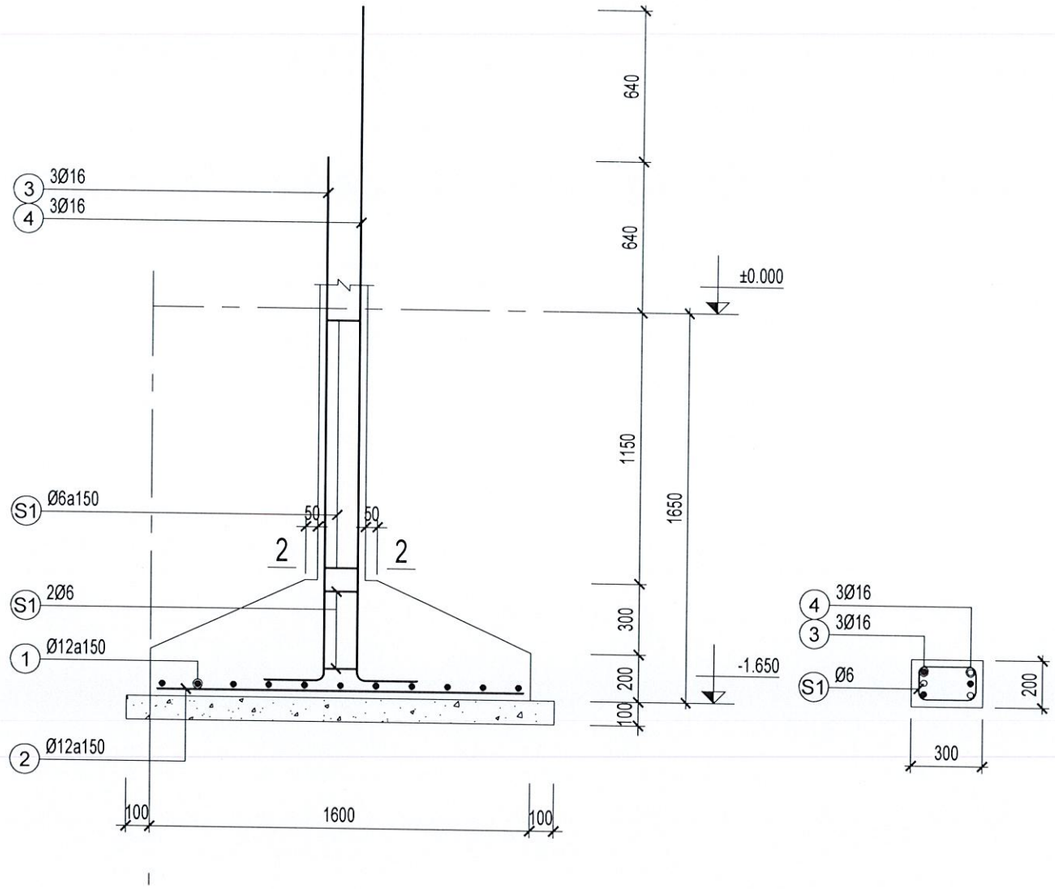

MẶT CẮT 1-1

2-2

CÔNG TY TNHH MỘT THÀNH VIÊN
THÀNH NHÂN
THẨM TRA
Theo văn bản số: 08/KQ TTr-TN
Ngày 20 tháng 3 năm 2026

CHỦ ĐẦU TƯ:	CÔNG TRÌNH:	TỈNH KHÁNH HÒA				TÊN BV:	CHI TIẾT MÓNG CHI TIẾT MÓNG	
TRUNG TÂM DỊCH VỤ, SỰ NGHIỆP CÔNG XÃ VAN HƯNG ĐỊA CHỈ: xã Vạn Hưng- Khánh Hòa	TRỤ SỞ TRUNG TÂM DỊCH VỤ, SỰ NGHIỆP CÔNG XÃ VAN HƯNG	CÔNG TY TNHH TƯ VẤN VÀ XÂY DỰNG VẠN HOÀNG ĐỊA CHỈ: THÔN XUÂN TỰ 1, XÃ VẠN HƯNG, TỈNH KHÁNH HÒA	GIÁM ĐỐC: HOÀNG ĐỊNH NGUYÊN	THIẾT KẾ VÀ CHỦ TRÌ KIẾN TRÚC KTS. TRẦN QUỐC ĐẠT		HỒ SƠ: TKBVTC		TỈ LỆ: 1/...
				THIẾT KẾ VÀ CHỦ TRÌ KẾT CẤU Ks. TRẦN TRUNG KIÊN		HOÀN THÀNH: Tháng 03 năm 2026		SỐ HIỆU BẢN VẼ: KC 13 /67
				KIỂM- QLKT: CAO THÁI HƯNG				

CÔNG TY TNHH TƯ VẤN - XÂY DỰNG VẠN HOÀNG
M.S.D.N: 4201701450 - C.T.T.N.H.H - VẠN HƯNG - T. KHÁNH HÒA

BẢNG THỐNG KÊ CỐT THÉP

CẤU KIỆN	STT	HÌNH DẠNG, KÍCH THƯỚC	ĐƯỜNG KÍNH (mm)	CHIỀU DÀI THANH (mm)	SỐ LƯỢNG 1 CK	SỐ LƯỢNG T. BỘ	TỔNG CHIỀU DÀI (m)	TRỌNG LƯỢNG (kG)
M1 (SL: 3)	1	920	12	920	7	21	19.32	17.15
	2	920	12	920	7	21	19.32	17.15
	3	250 2240	16	2490	4	12	29.88	47.16
	S1	150 250 50	6	900	10	30	27	6

BẢNG THỐNG KÊ CỐT THÉP

CẤU KIỆN	STT	HÌNH DẠNG, KÍCH THƯỚC	ĐƯỜNG KÍNH (mm)	CHIỀU DÀI THANH (mm)	SỐ LƯỢNG 1 CK	SỐ LƯỢNG T. BỘ	TỔNG CHIỀU DÀI (m)	TRỌNG LƯỢNG (kG)
M2 (SL: 2)	1	920	12	920	7	14	12.88	11.44
	2	920	12	920	7	14	12.88	11.44
	3	250 2240	16	2490	4	8	19.92	31.44
	S1	250 250 50	6	1100	10	20	22	4.88

BẢNG THỐNG KÊ CỐT THÉP

CẤU KIỆN	STT	HÌNH DẠNG, KÍCH THƯỚC	ĐƯỜNG KÍNH (mm)	CHIỀU DÀI THANH (mm)	SỐ LƯỢNG 1 CK	SỐ LƯỢNG T. BỘ	TỔNG CHIỀU DÀI (m)	TRỌNG LƯỢNG (kG)
M3 (SL: 2)	1	1320	12	1320	9	18	23.76	21.09
	2	1320	12	1320	9	18	23.76	21.09
	3	250 2240	16	2490	3	6	14.94	23.58
	4	250 2880	16	3130	3	6	18.78	29.64
	S1	150 250 50	6	900	10	20	18	4

BẢNG THỐNG KÊ CỐT THÉP

CẤU KIỆN	STT	HÌNH DẠNG, KÍCH THƯỚC	ĐƯỜNG KÍNH (mm)	CHIỀU DÀI THANH (mm)	SỐ LƯỢNG 1 CK	SỐ LƯỢNG T. BỘ	TỔNG CHIỀU DÀI (m)	TRỌNG LƯỢNG (kG)
M4 (SL: 4)	1	1520	12	1520	11	44	66.88	59.38
	2	1520	12	1520	11	44	66.88	59.38
	3	250 2320	18	2570	3	12	30.84	61.61
	4	250 3220	18	3470	3	12	41.64	83.18
	S1	150 250 50	6	900	10	40	36	8

BẢNG THỐNG KÊ CỐT THÉP

CẤU KIỆN	STT	HÌNH DẠNG, KÍCH THƯỚC	ĐƯỜNG KÍNH (mm)	CHIỀU DÀI THANH (mm)	SỐ LƯỢNG 1 CK	SỐ LƯỢNG T. BỘ	TỔNG CHIỀU DÀI (m)	TRỌNG LƯỢNG (kG)
M5 (SL: 2)	1	1520	12	1520	11	22	33.44	29.69
	2	1520	12	1520	11	22	33.44	29.69
	3	250 2320	18	2570	3	6	15.42	30.80
	4	250 3040	18	3290	3	6	19.74	39.43
	S1	150 250 50	6	900	10	20	18	4

BẢNG THỐNG KÊ CỐT THÉP

CẤU KIỆN	STT	HÌNH DẠNG, KÍCH THƯỚC	ĐƯỜNG KÍNH (mm)	CHIỀU DÀI THANH (mm)	SỐ LƯỢNG 1 CK	SỐ LƯỢNG T. BỘ	TỔNG CHIỀU DÀI (m)	TRỌNG LƯỢNG (kG)
M6 (SL: 2)	1	1320	12	1320	9	18	23.76	21.09
	2	1320	12	1320	9	18	23.76	21.09
	3	250 2240	16	2490	3	6	14.94	23.58
	4	250 2880	16	3130	3	6	18.78	29.64
	S1	150 250 50	6	900	10	20	18	4

BẢNG THỐNG KÊ CỐT THÉP

CẤU KIỆN	STT	HÌNH DẠNG, KÍCH THƯỚC	ĐƯỜNG KÍNH (mm)	CHIỀU DÀI THANH (mm)	SỐ LƯỢNG 1 CK	SỐ LƯỢNG T. BỘ	TỔNG CHIỀU DÀI (m)	TRỌNG LƯỢNG (kG)
M7 (SL: 2)	1	1720	12	1720	12	24	41.28	36.65
	2	1720	12	1720	12	24	41.28	36.65
	3	250 2320	18	2570	3	6	15.42	30.80
	4	250 3040	18	3290	3	6	19.74	39.43
	S1	150 250 50	6	900	10	20	18	4

CÔNG TY TNHH MỘT THÀNH VIÊN
THÀNH NHÂN
THẨM TRA
Theo văn bản số: 08/KQ.Tr – TN
Ngày 20 tháng 3 năm 2026

CHỦ ĐẦU TƯ:	CÔNG TRÌNH:	TỈNH KHÁNH HÒA		THIẾT KẾ VÀ CHỦ TRÌ KIẾN TRÚC KTS. TRẦN QUỐC ĐẠT	TÊN BV: THỐNG KÊ CỐT THÉP
TRUNG TÂM DỊCH VỤ, SỰ NGHIỆP CÔNG XÃ VAN HƯNG	TRỤ SỞ TRUNG TÂM DỊCH VỤ, SỰ NGHIỆP CÔNG XÃ VAN HƯNG	CÔNG TY TNHH TƯ VẤN VÀ XÂY DỰNG VẠN HOÀNG	GIÁM ĐỐC: HOÀNG ĐÌNH NGUYÊN	THIẾT KẾ VÀ CHỦ TRÌ KẾT CẤU Ks. TRẦN TRUNG KIÊN	HỒ SƠ: TKBVTC / TỈ LỆ: 1/...
ĐỊA CHỈ: xã Vạn Hưng- Khánh Hòa		ĐỊA CHỈ: THÔN XUÂN TỰ 1, XÃ VẠN HƯNG, TỈNH KHÁNH HÒA		KIỂM- QLKT: CAO THÁI HƯNG	HOÀN THÀNH: Tháng 03 năm 2026 / SỐ HIỆU BẢN VẼ: KC 14 /67

CÔNG TY TNHH TƯ VẤN XÂY DỰNG VẠN HOÀNG
M.S.D.N: 4201701450-C.T.T.N.H.H. VẠN HƯNG - KHÁNH HÒA

BẢNG THỐNG KÊ CỐT THÉP

CẤU KIỆN	STT	HÌNH DẠNG, KÍCH THƯỚC	ĐƯỜNG KÍNH (mm)	CHIỀU DÀI THANH (mm)	SỐ LƯỢNG		TỔNG CHIỀU DÀI (m)	TRỌNG LƯỢNG (kG)
					1 CK	T. BỘ		
M8 (SL: 3)	1	1720	12	1720	12	36	61.92	54.97
	2	1720	12	1720	12	36	61.92	54.97
	3	250 2320	18	2570	3	9	23.13	46.20
	4	250 3040	18	3290	3	9	29.61	59.15
	S1	150 250 50	6	900	10	30	27	6

BẢNG TỔNG HỢP CỐT THÉP MÓNG

ĐƯỜNG KÍNH (mm)	TRỌNG LƯỢNG (kG)	CHIỀU DÀI (m)	SỐ CÂY
6	46.84	211	
12	592.0	666.8	60
16	264.9	167.8	16
18	390.6	195.5	18

BẢNG THỐNG KÊ CỐT THÉP

CẤU KIỆN	STT	HÌNH DẠNG, KÍCH THƯỚC	ĐƯỜNG KÍNH (mm)	CHIỀU DÀI THANH (mm)	SỐ LƯỢNG		TỔNG CHIỀU DÀI (m)	TRỌNG LƯỢNG (kG)
					1 CK	T. BỘ		
M9 (SL: 3)	1	1520	12	1520	11	33	50.16	44.53
	2	1520	12	1520	11	33	50.16	44.53
	3	250 2240	16	2490	3	9	22.41	35.37
	4	250 2880	16	3130	3	9	28.17	44.46
	S1	150 250 50	6	900	10	30	27	6

CÔNG TY TNHH MỘT THÀNH VIÊN
THÀNH NHÂN

THẨM TRA

Theo văn bản số: 08/KQ-TT-TN

Ngày 20 tháng 3 năm 2026

CHỦ ĐẦU TƯ:	CÔNG TRÌNH:	TỈNH KHÁNH HÒA				TÊN BV:	
TRUNG TÂM DỊCH VỤ, SỰ NGHIỆP CÔNG XÃ VAN HƯNG ĐỊA CHỈ: xã Vạn Hưng- Khánh Hòa	TRỤ SỞ TRUNG TÂM DỊCH VỤ, SỰ NGHIỆP CÔNG XÃ VAN HƯNG	CÔNG TY TNHH TƯ VẤN VÀ XÂY DỰNG VẠN HOÀNG ĐỊA CHỈ: THÔN XUÂN TỰ 1, XÃ VẠN HƯNG, TỈNH KHÁNH HÒA	GIÁM ĐỐC: HOÀNG ĐỊNH NGUYÊN	THIẾT KẾ VÀ CHỦ TRÌ KIẾN TRÚC KTS. TRẦN QUỐC ĐẠT		THỐNG KÊ CỐT THÉP	
				THIẾT KẾ VÀ CHỦ TRÌ KẾT CẤU Ks. TRẦN TRUNG KIÊN		HỒ SƠ: TKBVTC	TỈ LỆ: 1/...
				KIỂM- QLKT: CAO THÁI HƯNG		HOÀN THÀNH: Tháng 03 năm 2026	SỐ HIỆU BẢN VẼ: KC 15 /67

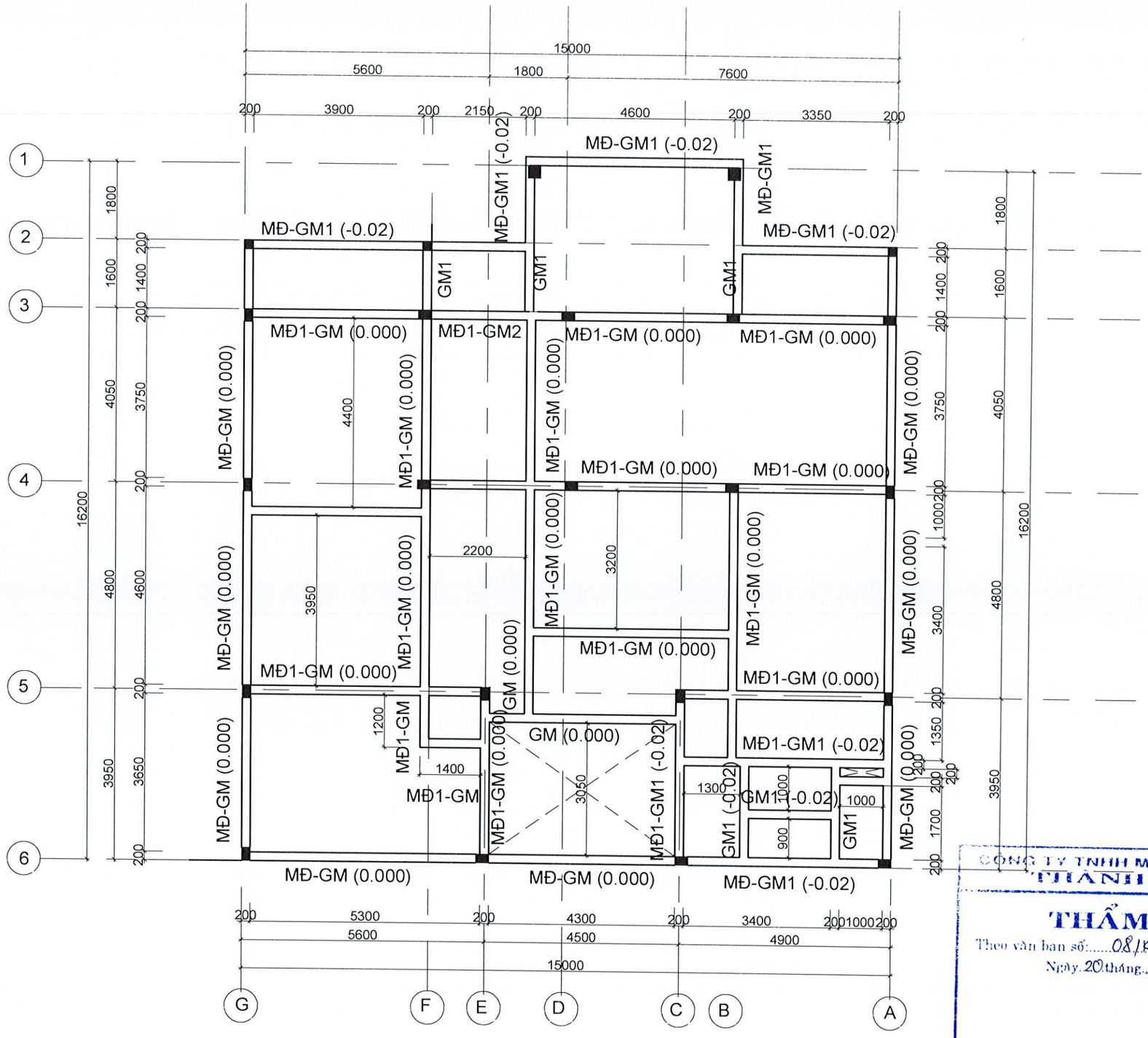

CÔNG TY TNHH MỘT THÀNH VIÊN
THÀNH NHÂN

THẨM TRA

Theo văn bản số: 08/KQ-TT-TN

Ngày 20 tháng 3 năm 2026

MẶT BẰNG MÓNG ĐÁ -GẰNG MÓNG TL:1/100

CHỦ ĐẦU TƯ:	CÔNG TRÌNH:	TỈNH KHÁNH HÒA			TÊN BV:	
TRUNG TÂM DỊCH VỤ, SỰ NGHIỆP CÔNG XÃ VAN HƯNG ĐỊA CHỈ: xã Vạn Hưng- Khánh Hòa	TRỤ SỞ TRUNG TÂM DỊCH VỤ, SỰ NGHIỆP CÔNG XÃ VAN HƯNG	CÔNG TY TNHH TƯ VẤN VÀ XÂY DỰNG VẠN HOÀNG ĐỊA CHỈ: THÔN XUÂN TƯ 1, XÃ VẠN HƯNG, TỈNH KHÁNH HÒA	GIÁM ĐỐC: HOÀNG ĐỊNH NGUYÊN	THIẾT KẾ VÀ CHỦ TRÌ KIẾN TRÚC KTS. TRẦN QUỐC ĐẠT	MẶT BẰNG MÓNG ĐÁ -GIẰNG MÓNG	
				THIẾT KẾ VÀ CHỦ TRÌ KẾT CẤU Ks. TRẦN TRUNG KIÊN	HỒ SƠ: TKBVTC	TỈ LỆ: 1/...
				KIỂM- QLKT: CAO THÁI HƯNG	HOÀN THÀNH: Tháng 03 năm 2026	SỐ HIỆU BẢN VẼ KC 16 /67

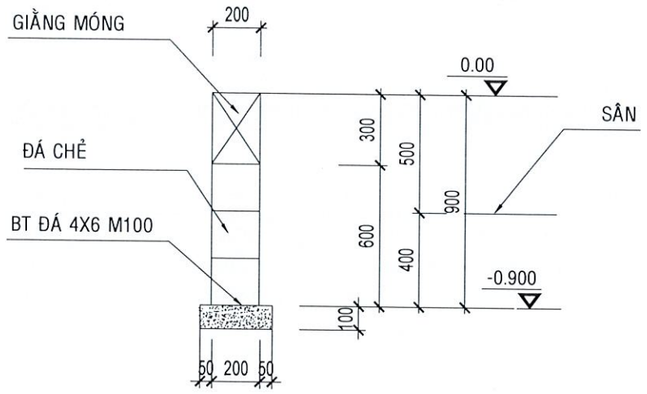

MĐ-GM

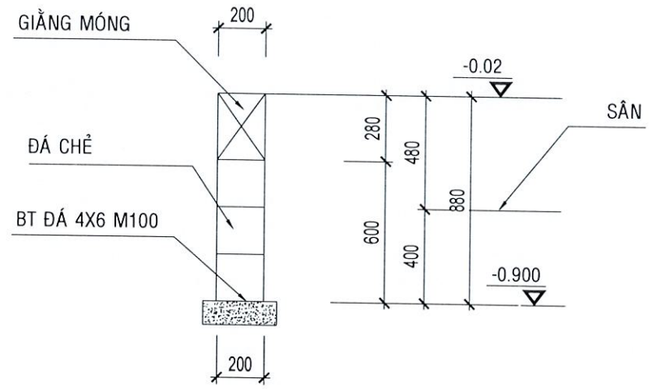

MĐ-GM1

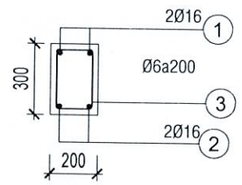

GM

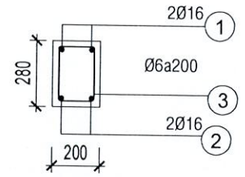

GM1

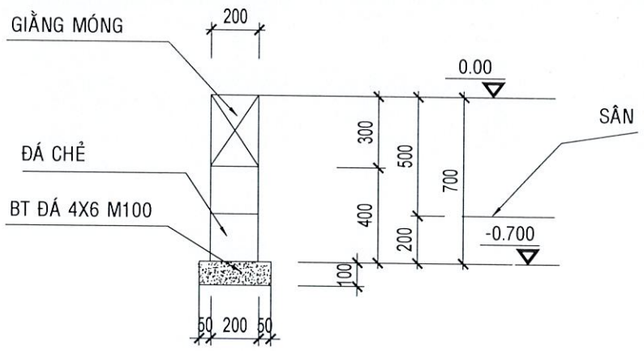

MĐ1-GM

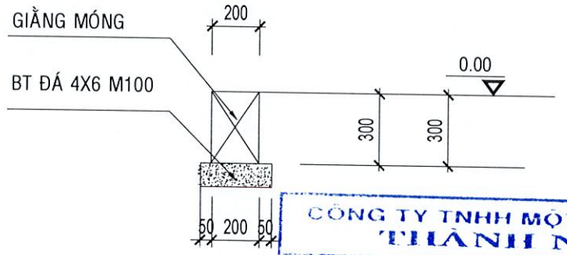

GM

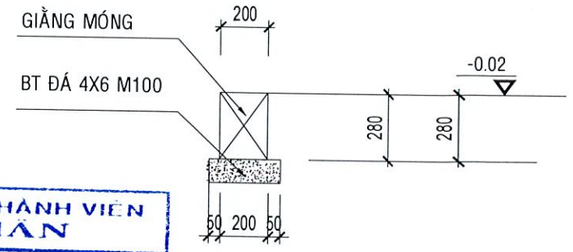

GM1

CÔNG TY TNHH MỘT THÀNH VIÊN
THÀNH NHÂN

THẨM TRA

Theo văn bản số: 08/KQTT-TV

Ngày 20 tháng 3 năm 2026

CHỦ ĐẦU TƯ:	CÔNG TRÌNH:	TỈNH KHÁNH HÒA				
TRUNG TÂM DỊCH VỤ, SỰ NGHIỆP CÔNG XÃ VAN HƯNG ĐỊA CHỈ: xã Vạn Hưng- Khánh Hòa	TRỤ SỞ TRUNG TÂM DỊCH VỤ, SỰ NGHIỆP CÔNG XÃ VAN HƯNG	CÔNG TY TNHH TƯ VẤN VÀ XÂY DỰNG VẠN HOÀNG ĐỊA CHỈ: THÔN XUÂN TỰ 1, XÃ VẠN HƯNG, TỈNH KHÁNH HÒA	GIÁM ĐỐC: HOÀNG ĐÌNH NGUYÊN	THIẾT KẾ VÀ CHỦ TRÌ KIẾN TRÚC KTS. TRẦN QUỐC ĐẠT THIẾT KẾ VÀ CHỦ TRÌ KẾT CẤU Ks. TRẦN TRUNG KIỀN KIỂM- QLKT: CAO THÁI HƯNG	TÊN BV: CHI TIẾT MÓNG ĐÁ - GIẰNG MÓNG HỒ SƠ: TKBVTC HOÀN THÀNH: Tháng 03 năm 2026	TỈ LỆ: 1/... SỐ HIỆU BẢN VẼ: KC 17 /67

BẢNG THỐNG KÊ CỐT THÉP

TÊN C.KIỆN	SỐ HIỆU	HÌNH DẠNG - KÍCH THƯỚC	ĐƯỜNG KÍNH (mm)	CHIỀU DÀI 1 THANH (mm)	SỐ LƯỢNG 1 C.KIỆN	SỐ LƯỢNG T.BỘ	TỔNG CHIỀU DÀI (m)	TỔNG T.LƯỢNG (Kg)
TRUC A,G Số lượng: 2	1	250 14350 250	16	15330	2	4	61.32	96.78
	2	14350	16	14830	2	4	59.32	93.63
	3	150 250 50	6	900	72	144	129.6	28.77
F Số lượng: 1	1	250 10500 250	16	11000	2	2	22	34.72
	2	10500	16	10500	2	2	21	33.15
	3	150 250 50	6	900	53	53	47.7	10.59
E,C Số lượng: 2	1	250 4000 250	16	4500	2	4	18	28.41
	2	4000	16	4000	2	4	16	25.25
	3	150 250 50	6	900	21	42	37.8	8.39
L=13100 Số lượng: 1	1	250 13100 250	16	14080	2	2	28.16	44.45
	2	13100	16	13580	2	2	27.16	42.87
	3	150 250 50	6	900	66	66	59.4	13.18
L=6500 Số lượng: 1	1	250 6500 250	16	7000	2	2	14	22.10
	2	6500	16	6500	2	2	13	20.52
	3	150 250 50	6	900	33	33	29.7	6.59
L=2450 Số lượng: 2	1	250 2450 250	16	2950	2	4	11.8	18.62
	2	2450	16	2450	2	4	9.8	15.47
	3	150 250 50	6	900	13	26	23.4	5.19
L=3750 Số lượng: 1	1	250 3750 250	16	4250	2	2	8.5	13.42
	2	3750	16	3750	2	2	7.5	11.84
	3	150 250 50	6	900	20	20	18	4.00
TRUC 2,6 Số lượng: 2	1	250 14950 250	16	15930	2	4	63.72	100.57
	2	14950	16	15430	2	4	61.72	97.41
	3	150 250 50	6	900	76	152	136.8	30.36
L=5650 Số lượng: 1	1	250 5650 250	16	6150	2	2	12.3	19.41
	2	5650	16	5650	2	2	11.3	17.84
	3	150 250 50	6	900	29	29	26.1	5.79
L=4650 Số lượng: 1	1	250 4650 250	16	5150	2	2	10.3	16.26
	2	4650	16	4650	2	2	9.3	14.68
	3	150 250 50	6	900	24	24	21.6	4.79

BẢNG THỐNG KÊ CỐT THÉP

TÊN C.KIỆN	SỐ HIỆU	HÌNH DẠNG - KÍCH THƯỚC	ĐƯỜNG KÍNH (mm)	CHIỀU DÀI 1 THANH (mm)	SỐ LƯỢNG 1 C.KIỆN	SỐ LƯỢNG T.BỘ	TỔNG CHIỀU DÀI (m)	TỔNG T.LƯỢNG (Kg)
L=4950 Số lượng: 2	1	250 4950 250	16	5450	2	4	21.8	34.41
	2	4950	16	4950	2	4	19.8	31.25
	3	150 250 50	6	900	26	52	46.8	10.39
L=2300 Số lượng: 1	1	230 2300 230	16	2760	2	2	5.52	8.71
	2	2300	16	2300	2	2	4.6	7.26
	3	150 230 50	6	860	20	20	17.2	3.82
L=1400 Số lượng: 1	1	230 1400 230	16	1860	2	2	3.72	5.87
	2	1400	16	1400	2	2	2.8	4.42
	3	150 230 50	6	860	8	8	6.88	1.53
L=4850 Số lượng: 1	1	250 4850 250	16	5350	2	2	10.7	16.89
	2	4850	16	4850	2	2	9.7	15.31
	3	150 250 50	6	900	26	26	23.4	5.19
L=4250 Số lượng: 1	1	250 4250 250	16	4750	2	2	9.5	14.99
	2	4250	16	4250	2	2	8.5	13.42
	3	150 250 50	6	900	22	22	19.8	4.39
TRUC 4 Số lượng: 1	1	250 10850 250	16	11350	2	2	22.7	35.83
	2	10850	16	10850	2	2	21.7	34.25
	3	150 250 50	6	900	55	55	49.5	10.99
L=6450 Số lượng: 1	1	250 6450 250	16	6950	2	2	13.9	21.94
	2	6450	16	6450	2	2	12.9	20.36
	3	150 250 50	6	900	33	33	29.7	6.59
L=5450 Số lượng: 1	1	250 5250 250	16	5750	2	2	11.5	18.15
	2	5250	16	5250	2	2	10.5	16.57
	3	150 250 50	6	900	27	27	24.3	5.39
L=3550 Số lượng: 1	1	250 3550 250	16	4050	2	2	8.1	12.78
	2	3550	16	3550	2	2	7.1	11.21
	3	150 250 50	6	900	20	20	18	4.00

- Trọng lượng thép có đường kính Φ6 = 169.94 kg; Chiều dài = 765.68 mét
- Trọng lượng thép có đường kính Φ16 = 1091.02 kg; Chiều dài = 691.24 mét

CÔNG TY TNHH MỘT THÀNH VIÊN THÀNH NHÂN
THẨM TRA
Theo văn bản số: 08/KQTTa-TN
Ngày 20 tháng 3 năm 2026

CHỦ ĐẦU TƯ:	CÔNG TRÌNH:	TỈNH KHÁNH HÒA			TÊN BV: THỐNG KÊ CỐT THÉP	
TRUNG TÂM DỊCH VỤ, SỰ NGHIỆP CÔNG XÃ VAN HƯNG ĐỊA CHỈ: xã Vạn Hưng- Khánh Hòa	TRỤ SỞ TRUNG TÂM DỊCH VỤ, SỰ NGHIỆP CÔNG XÃ VAN HƯNG	CÔNG TY TNHH TƯ VẤN VÀ XÂY DỰNG VẠN HOÀNG ĐỊA CHỈ: THÔN XUÂN TỰ 1, XÃ VẠN HƯNG, TỈNH KHÁNH HÒA	GIÁM ĐỐC HOÀNG ĐÌNH NGUYÊN	THIẾT KẾ VÀ CHỦ TRÌ KIẾN TRÚC KTS. TRẦN QUỐC ĐẠT THIẾT KẾ VÀ CHỦ TRÌ KẾT CẤU Ks. TRẦN TRUNG KIÊN KIỂM- QLKT: CAO THÁI HƯNG	HỒ SƠ: TKBVTC HOÀN THÀNH: Tháng 03 năm 2026	TỈ LỆ: 1/... SỐ HIỆU BẢN VẼ KC 18 /67

CÔNG TY TNHH TƯ VẤN - XÂY DỰNG VẠN HOÀNG
M.S.D.N: 4201701450 - C.T.T.N.H.H - V.ĐỊNH - V.VẠN HƯNG - T.KHÁNH HÒA

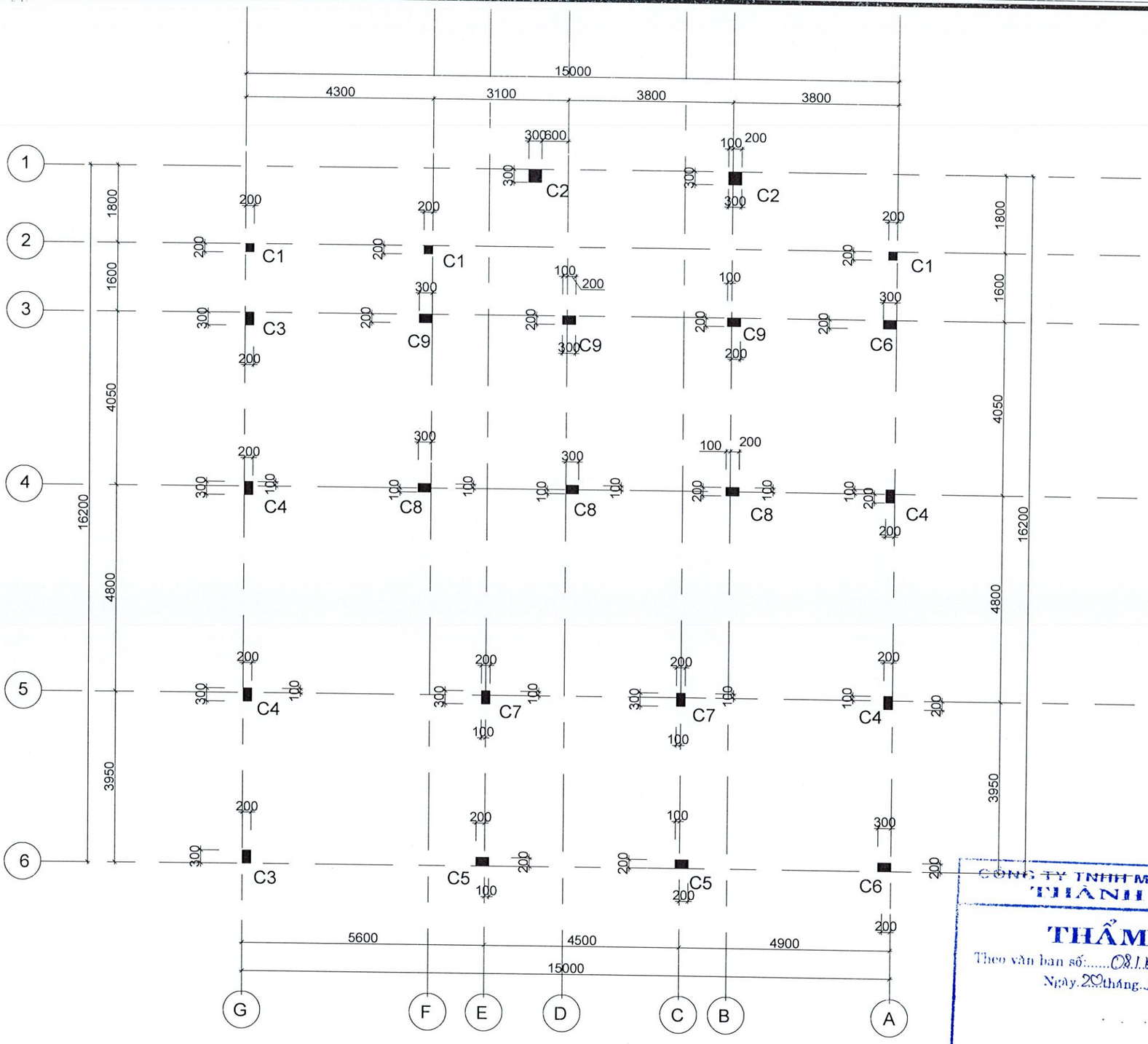

CÔNG TY TNHH MỘT THÀNH VIÊN THÀNH NHÂN

THẨM TRA

Theo văn bản số: 08/KQ Tu - TN

Ngày 20 tháng 3 năm 2026

MẶT BẰNG ĐỊNH VỊ CỘT TẦNG 1 TL:1/100

CHỦ ĐẦU TƯ: TRUNG TÂM DỊCH VỤ, SỰ NGHIỆP CÔNG XÃ VAN HƯNG ĐỊA CHỈ: xã Vạn Hưng- Khánh Hòa	CÔNG TRÌNH: TRỤ SỞ TRUNG TÂM DỊCH VỤ, SỰ NGHIỆP CÔNG XÃ VAN HƯNG	TỈNH KHÁNH HÒA CÔNG TY TNHH TƯ VẤN VÀ XÂY DỰNG VẠN HOÀNG ĐỊA CHỈ: THÔN XUÂN TỰ 1, XÃ VẠN HƯNG, TỈNH KHÁNH HÒA	GIÁM ĐỐC: HOÀNG ĐÌNH NGUYÊN	THIẾT KẾ VÀ CHỦ TRÌ KIẾN TRÚC KTS. TRẦN QUỐC ĐẠT THIẾT KẾ VÀ CHỦ TRÌ KẾT CẤU Ks. TRẦN TRUNG KIÊN KIỂM- QLKT: CAO THÁI HƯNG	TÊN BV: MB CỘT TẦNG 1 HỒ SƠ: TKBVTC TỈ LỆ: 1/... HOÀN THÀNH: Tháng 03 năm 2026 SỐ HIỆU BẢN VẼ: KC 19 /67

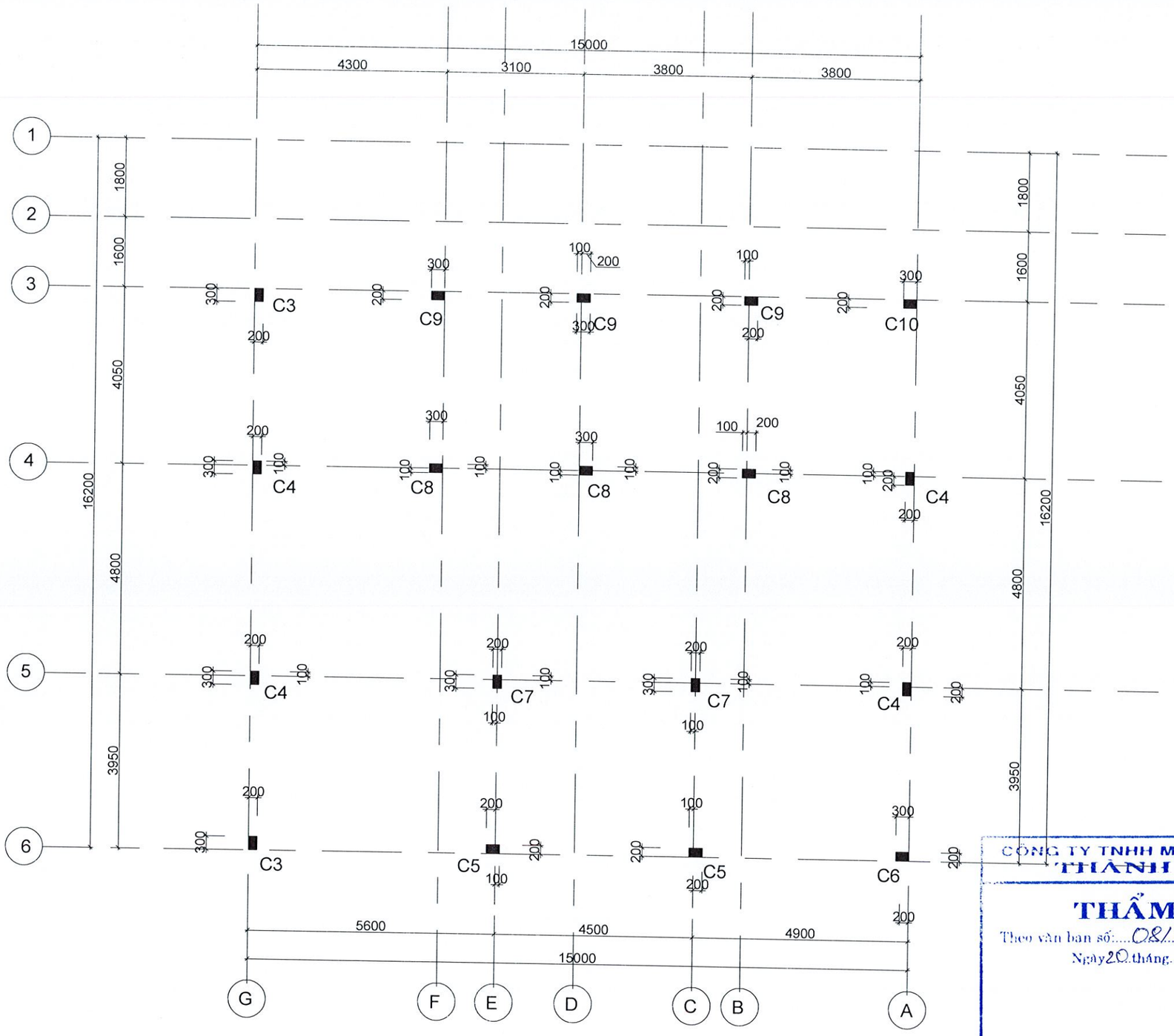

CÔNG TY TNHH MỘT THÀNH VIÊN THÀNH NHÂN

THẨM TRA

Theo văn bản số: 08/KQTT-TN

Ngày 20 tháng 3 năm 2026

MẶT BẰNG ĐỊNH VỊ CỘT TẦNG 2 TL:1/100

CHỦ ĐẦU TƯ: TRUNG TÂM DỊCH VỤ, SỰ NGHIỆP CÔNG XÃ VAN HƯNG ĐỊA CHỈ: xã Vạn Hưng- Khánh Hòa	CÔNG TRÌNH: TRỤ SỞ TRUNG TÂM DỊCH VỤ, SỰ NGHIỆP CÔNG XÃ VAN HƯNG	TỈNH KHÁNH HÒA CÔNG TY TNHH TƯ VẤN VÀ XÂY DỰNG VẠN HOÀNG ĐỊA CHỈ: THÔN XUÂN TỰ 1, XÃ VẠN HƯNG, TỈNH KHÁNH HÒA	GIÁM ĐỐC: HOÀNG ĐỊNH NGUYÊN	THIẾT KẾ VÀ CHỦ TRÌ KIẾN TRÚC KTS. TRẦN QUỐC ĐẠT THIẾT KẾ VÀ CHỦ TRÌ KẾT CẤU Ks. TRẦN TRUNG KIÊN KIỂM- QLKT: CAO THÁI HƯNG	TÊN BV: MB CỘT TẦNG 2 HỒ SƠ: TKBVTC TỈ LỆ: 1/... HOÀN THÀNH: Tháng 03 năm 2026 SỐ HIỆU BẢN VẼ: KC 20 /67

CÔNG TY TNHH MỘT THÀNH VIÊN
THÀNH NHÂN
THẨM TRA
Theo văn bản số: 081/KQTĐ-TN
Ngày 20 tháng 3 năm 2026

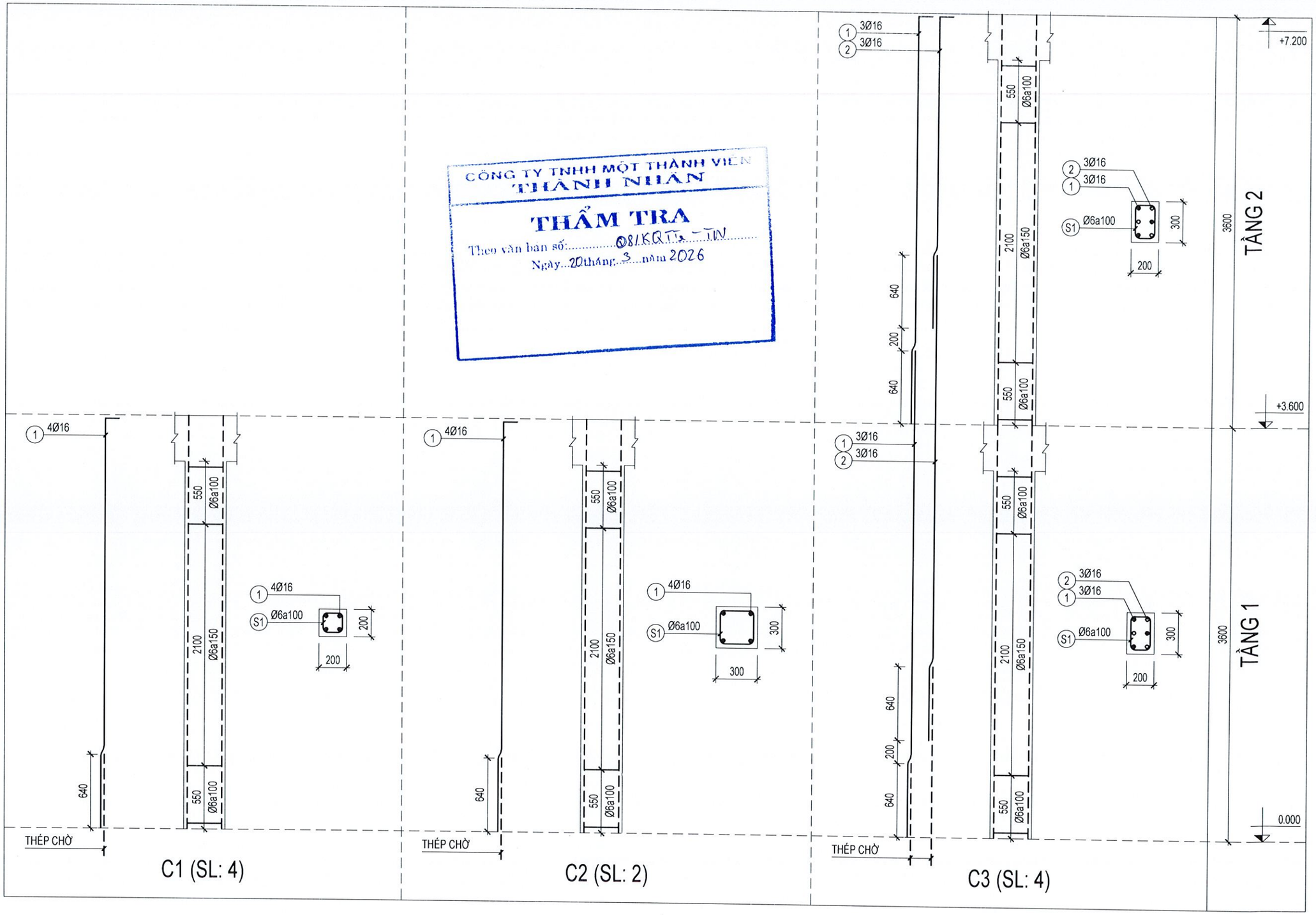

C1 (SL: 4)

C2 (SL: 2)

C3 (SL: 4)

CHỦ ĐẦU TƯ:	CÔNG TRÌNH:	TỈNH KHÁNH HÒA			TÊN BV: CHI TIẾT CỘT
TRUNG TÂM DỊCH VỤ, SỰ NGHIỆP CÔNG XÃ VAN HƯNG ĐỊA CHỈ: xã Vạn Hưng- Khánh Hòa	TRỤ SỞ TRUNG TÂM DỊCH VỤ, SỰ NGHIỆP CÔNG XÃ VAN HƯNG	CÔNG TY TNHH TƯ VẤN VÀ XÂY DỰNG VẠN HOÀNG ĐỊA CHỈ: THÔN XUÂN TỰ 1, XÃ VẠN HƯNG, TỈNH KHÁNH HÒA	GIÁM ĐỐC: HOÀNG ĐÌNH NGUYÊN	THIẾT KẾ VÀ CHỦ TRÌ KIẾN TRÚC KTS. TRẦN QUỐC ĐẠT THIẾT KẾ VÀ CHỦ TRÌ KẾT CẤU Ks. TRẦN TRUNG KIÊN KIỂM- QLKT: CAO THÁI HƯNG	HỒ SƠ: TKBVTC TỈ LỆ: 1/... HOÀN THÀNH: Tháng 03 năm 2026 SỐ HIỆU BẢN VẼ: KC 21 /67

CÔNG TY TNHH TƯ VẤN XÂY DỰNG VẠN HOÀNG
M.S.D.N: 4201701450-C.T.T.N.H.H
VẠN HƯNG - KHÁNH HÒA

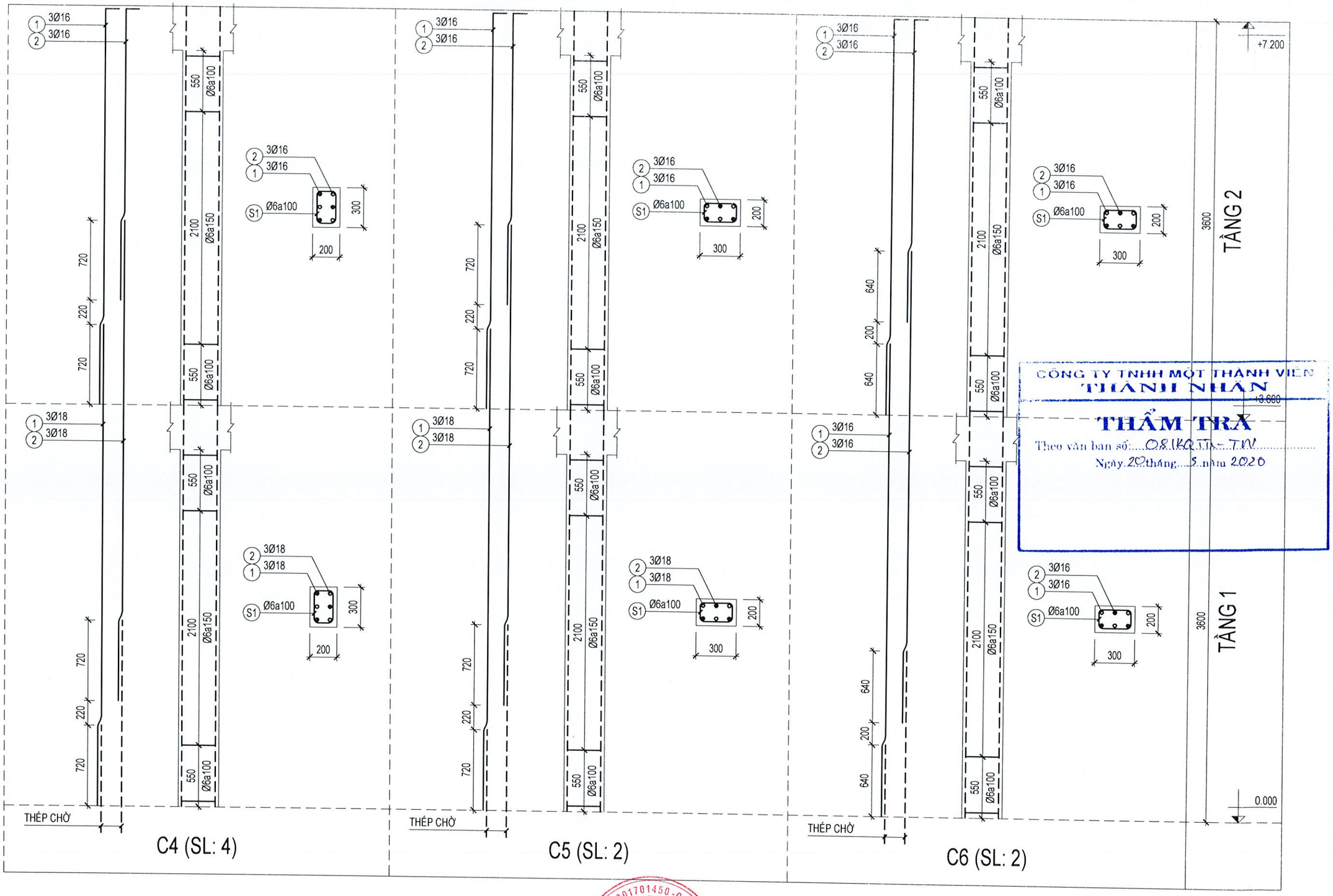

CÔNG TY TNHH MỘT THÀNH VIÊN
THÀNH NHÂN

THẨM TRA

Theo văn bản số: 08/KQ.TT-TN

Ngày 20 tháng 5 năm 2020

CHỦ ĐẦU TƯ:	CÔNG TRÌNH:	TỈNH KHÁNH HÒA			TÊN BV: CHI TIẾT CỘT
TRUNG TÂM DỊCH VỤ, SỰ NGHIỆP CÔNG XÃ VAN HƯNG ĐỊA CHỈ: xã Vạn Hưng- Khánh Hòa	TRỤ SỞ TRUNG TÂM DỊCH VỤ, SỰ NGHIỆP CÔNG XÃ VẠN HƯNG	CÔNG TY TNHH TƯ VẤN VÀ XÂY DỰNG VẠN HOÀNG ĐỊA CHỈ: THÔN XUÂN TỰ 1, XÃ VẠN HƯNG, TỈNH KHÁNH HÒA	GIÁM ĐỐC: HOÀNG ĐỊNH NGUYÊN	THIẾT KẾ VÀ CHỦ TRÌ KIẾN TRÚC: KTS. TRẦN QUỐC ĐẠT THIẾT KẾ VÀ CHỦ TRÌ KẾT CẤU: Ks. TRẦN TRUNG KIÊN KIỂM- QLKT: CAO THÁI HƯNG	HỒ SƠ: TKBVTC TỈ LỆ: 1/... HOÀN THÀNH: Tháng 03 năm 2026 SỐ HIỆU BẢN VẼ: KC 22 /67

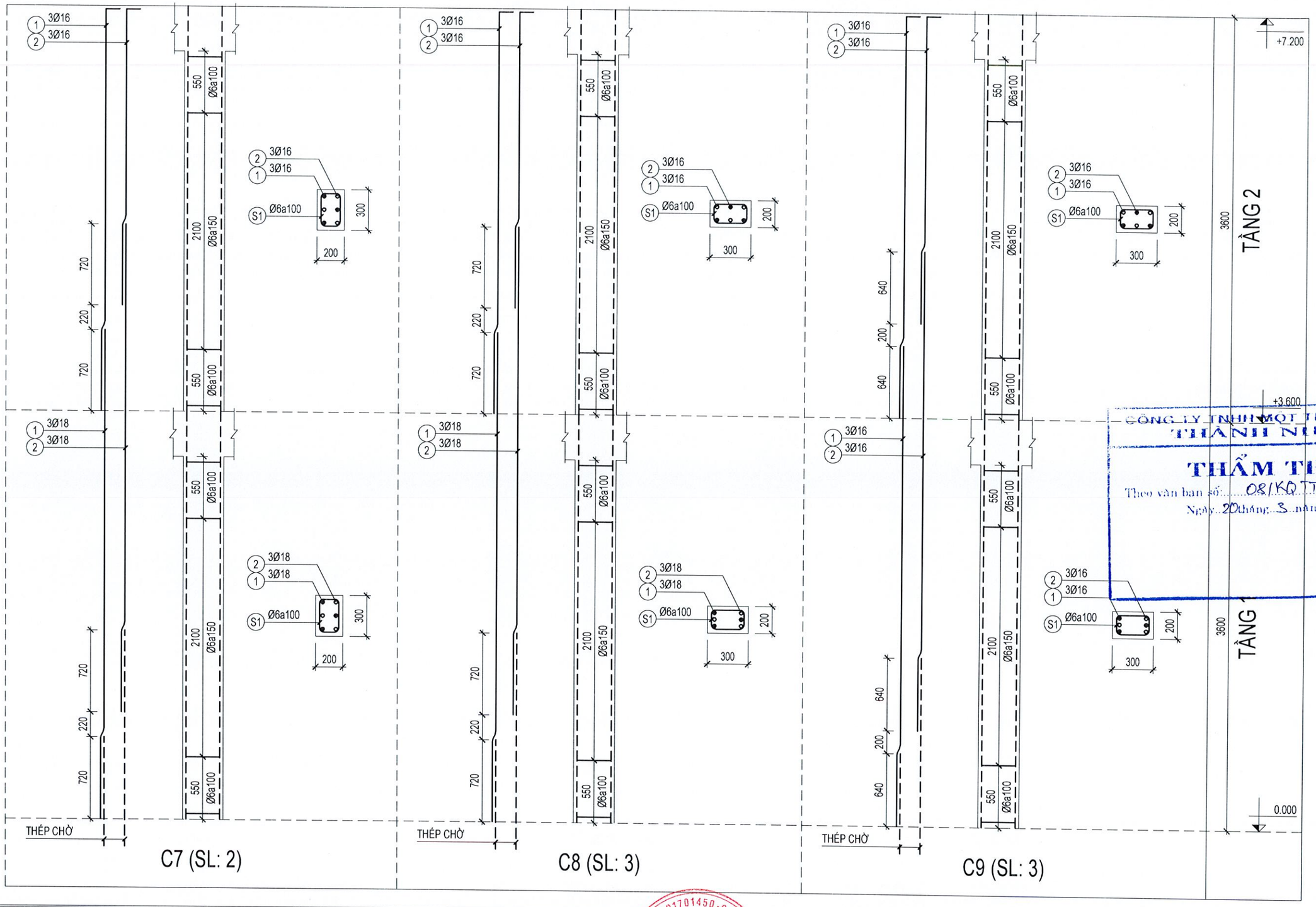

CÔNG TY TNHH MỘT THÀNH VIÊN THÀNH NHÂN

THẨM TRA

Theo văn bản số: 08/KQ TK-TN

Ngày 20 tháng 3 năm 2026

CHỦ ĐẦU TƯ:	CÔNG TRÌNH:	TỈNH KHÁNH HÒA			TÊN BV: CHI TIẾT CỘT
TRUNG TÂM DỊCH VỤ, SỰ NGHIỆP CÔNG XÃ VAN HƯNG ĐỊA CHỈ: xã Vạn Hưng- Khánh Hòa	TRỤ SỞ TRUNG TÂM DỊCH VỤ, SỰ NGHIỆP CÔNG XÃ VAN HƯNG	CÔNG TY TNHH TƯ VẤN VÀ XÂY DỰNG VẠN HOÀNG ĐỊA CHỈ: THÔN XUÂN TỰ 1, XÃ VẠN HƯNG, TỈNH KHÁNH HÒA	GIÁM ĐỐC: HOÀNG ĐỊNH NGUYÊN	THIẾT KẾ VÀ CHỦ TRÌ KIẾN TRÚC KTS. TRẦN QUỐC ĐẠT THIẾT KẾ VÀ CHỦ TRÌ KẾT CẤU Ks. TRẦN TRUNG KIỀN KIỂM- QLKT: CAO THÁI HƯNG	HỒ SƠ: TKBVTC TỈ LỆ: 1/... HOÀN THÀNH: Tháng 03 năm 2026 SỐ HIỆU BẢN VẼ: KC 23 /67

CÔNG TY TNHH TƯ VẤN XÂY DỰNG VẠN HOÀNG

BẢNG THỐNG KÊ CỐT THÉP

CẤU KIỆN	STT	HÌNH DẠNG, KÍCH THƯỚC	ĐƯỜNG KÍNH (mm)	CHIỀU DÀI THANH (mm)	SỐ LƯỢNG 1 CK	SỐ LƯỢNG T. BỘ	TỔNG CHIỀU DÀI (m)	TRỌNG LƯỢNG (kG)
C1 (Tầng 1) (SL: 4)	1	100 [3575	16	3675	4	16	58.8	92.81
	S1	150 [150] 60	6	720	25	100	72	15.98
	THKL (kG):	Ø6: 16.0 Ø16: 92.8						
C2 (Tầng 1) (SL: 2)	1	100 [3575	16	3675	4	8	29.4	46.40
	S1	250 [250] 60	6	1120	25	50	56	12.43
	THKL (kG):	Ø6: 12.4 Ø16: 46.4						
C3 (Tầng 1) (SL: 4)	1	4240	16	4240	3	12	50.88	80.31
	2	4240	16	4240	3	12	50.88	80.31
	S1	250 [150] 60	6	920	25	100	92	20.42
	THKL (kG):	Ø6: 20.4 Ø16: 160.6						
C3 (Tầng 2) (SL: 4)	1	100 [3575	16	3675	3	12	44.1	69.60
	2	100 [2735	16	2835	3	12	34.02	53.69
	S1	250 [150] 60	6	920	25	100	92	20.42
	THKL (kG):	Ø6: 20.4 Ø16: 123.3						
C4 (Tầng 1) (SL: 4)	1	4320	18	4320	3	12	51.84	103.55
	2	4320	18	4320	3	12	51.84	103.55
	S1	250 [150] 60	6	920	25	100	92	20.42
	THKL (kG):	Ø6: 20.4 Ø18: 207.1						
C4 (Tầng 2) (SL: 4)	1	100 [3575	16	3675	3	12	44.1	69.60
	2	100 [2735	16	2835	3	12	34.02	53.69
	S1	250 [150] 60	6	920	25	100	92	20.42
	THKL (kG):	Ø6: 20.4 Ø16: 123.3						

BẢNG THỐNG KÊ CỐT THÉP

CẤU KIỆN	STT	HÌNH DẠNG, KÍCH THƯỚC	ĐƯỜNG KÍNH (mm)	CHIỀU DÀI THANH (mm)	SỐ LƯỢNG 1 CK	SỐ LƯỢNG T. BỘ	TỔNG CHIỀU DÀI (m)	TRỌNG LƯỢNG (kG)
C5 (Tầng 1) (SL: 2)	1	4320	18	4320	3	6	25.92	51.78
	2	4320	18	4320	3	6	25.92	51.78
	S1	150 [250] 60	6	920	25	50	46	10.21
	THKL (kG):	Ø6: 10.2 Ø18: 103.6						
C5 (Tầng 2) (SL: 2)	1	100 [3575	16	3675	3	6	22.05	34.80
	2	100 [2735	16	2835	3	6	17.01	26.85
	S1	150 [250] 60	6	920	25	50	46	10.21
	THKL (kG):	Ø6: 10.2 Ø16: 61.6						
C6 (Tầng 1) (SL: 2)	1	4240	16	4240	3	6	25.44	40.15
	2	4240	16	4240	3	6	25.44	40.15
	S1	150 [250] 60	6	920	25	50	46	10.21
	THKL (kG):	Ø6: 10.2 Ø16: 80.3						
C6 (Tầng 2) (SL: 2)	1	100 [3575	16	3675	3	6	22.05	34.80
	2	100 [2735	16	2835	3	6	17.01	26.85
	S1	150 [250] 60	6	920	25	50	46	10.21
	THKL (kG):	Ø6: 10.2 Ø16: 61.6						
C7 (Tầng 1) (SL: 2)	1	4320	18	4320	3	6	25.92	51.78
	2	4320	18	4320	3	6	25.92	51.78
	S1	250 [150] 60	6	920	25	50	46	10.21
	THKL (kG):	Ø6: 10.2 Ø18: 103.6						

CÔNG TY TNHH MỘT THÀNH VIÊN THÀNH NHÂN

THẨM TRA

Theo văn bản số: 08/KQTT-TDV

Ngày 20 tháng 3 năm 2026

CHỦ ĐẦU TƯ:	CÔNG TRÌNH:	TỈNH KHÁNH HÒA	GIÁM ĐỐC:	THIẾT KẾ VÀ CHỦ TRÌ KIẾN TRÚC KTS. TRẦN QUỐC ĐẠT	TÊN BV: THỐNG KÊ CỐT THÉP
TRUNG TÂM DỊCH VỤ, SỰ NGHIỆP CÔNG XÃ VAN HƯNG	TRỤ SỞ TRUNG TÂM DỊCH VỤ, SỰ NGHIỆP CÔNG XÃ VAN HƯNG	CÔNG TY TNHH TƯ VẤN VÀ XÂY DỰNG VẠN HOÀNG	HOÀNG ĐỊNH NGUYÊN	THIẾT KẾ VÀ CHỦ TRÌ KẾT CẤU Ks. TRẦN TRUNG KIÊN	HỒ SƠ: TKBVTC / TỈ LỆ: 1/...
ĐỊA CHỈ: xã Vạn Hưng- Khánh Hòa		ĐỊA CHỈ: THÔN XUÂN TỰ 1, XÃ VẠN HƯNG, TỈNH KHÁNH HÒA		KIỂM- QLKT: CAO THÁI HƯNG	HOÀN THÀNH: Tháng 03 năm 2026 / SỐ HIỆU BẢN VẼ: KC 24 /67

BẢNG THỐNG KÊ CỐT THÉP

CẤU KIỆN	STT	HÌNH DẠNG, KÍCH THƯỚC	ĐƯỜNG KÍNH (mm)	CHIỀU DÀI THANH (mm)	SỐ LƯỢNG 1 CK	SỐ LƯỢNG T. BỘ	TỔNG CHIỀU DÀI (m)	TRỌNG LƯỢNG (kG)
C7 (Tầng 2) (SL: 2)	1	100 3575	16	3675	3	6	22.05	34.80
	2	100 2735	16	2835	3	6	17.01	26.85
	S1	250 150 60	6	920	25	50	46	10.21
	THKL (kG):	Ø6: 10.2 Ø16: 61.6						
C8 (Tầng 1) (SL: 3)	1	4320	18	4320	3	9	38.88	77.67
	2	4320	18	4320	3	9	38.88	77.67
	S1	150 250 60	6	920	25	75	69	15.31
	THKL (kG):	Ø6: 15.3 Ø18: 155.3						
C8 (Tầng 2) (SL: 3)	1	100 3575	16	3675	3	9	33.08	52.20
	2	100 2735	16	2835	3	9	25.52	40.27
	S1	150 250 60	6	920	25	75	69	15.31
	THKL (kG):	Ø6: 15.3 Ø16: 92.5						
C9 (Tầng 1) (SL: 3)	1	4240	16	4240	3	9	38.16	60.23
	2	4240	16	4240	3	9	38.16	60.23
	S1	150 250 60	6	920	25	75	69	15.31
	THKL (kG):	Ø6: 15.3 Ø16: 120.5						
C9 (Tầng 2) (SL: 3)	1	100 3575	16	3675	3	9	33.08	52.20
	2	100 2735	16	2835	3	9	25.52	40.27
	S1	150 250 60	6	920	25	75	69	15.31
	THKL (kG):	Ø6: 15.3 Ø16: 92.5						

BẢNG TỔNG HỢP CỐT THÉP

ĐƯỜNG KÍNH (mm)	TRỌNG LƯỢNG (kG)	CHIỀU DÀI (m)	SỐ CÂY
6	232.6	1048	
16	1117.1	707.8	64
18	569.6	285.1	26

CÔNG TY TNHH MỘT THÀNH VIÊN
THÀNH NHÂN

THẨM TRA

Theo văn bản số: 02/KQ.TT-TN

Ngày 20 tháng 3 năm 2026

CHỦ ĐẦU TƯ:	CÔNG TRÌNH:	TỈNH KHÁNH HÒA				TÊN BV: THỐNG KÊ CỐT THÉP	
TRUNG TÂM DỊCH VỤ, SỰ NGHIỆP CÔNG XÃ VAN HƯNG ĐỊA CHỈ: xã Vạn Hưng- Khánh Hòa	TRỤ SỞ TRUNG TÂM DỊCH VỤ, SỰ NGHIỆP CÔNG XÃ VAN HƯNG	CÔNG TY TNHH TƯ VẤN VÀ XÂY DỰNG VẠN HOÀNG ĐỊA CHỈ: THÔN XUÂN TỰ 1, XÃ VẠN HƯNG, TỈNH KHÁNH HÒA	GIÁM ĐỐC: HOÀNG ĐỊNH NGUYÊN	THIẾT KẾ VÀ CHỦ TRÌ KIẾN TRÚC KTS. TRẦN QUỐC ĐẠT THIẾT KẾ VÀ CHỦ TRÌ KẾT CẤU Ks. TRẦN TRUNG KIÊN KIỂM- QLKT: CAO THÁI HƯNG		HỒ SƠ: TKBVTC HOÀN THÀNH: Tháng 03 năm 2026	TỈ LỆ: 1/... SỐ HIỆU BẢN VẼ KC 25 /67

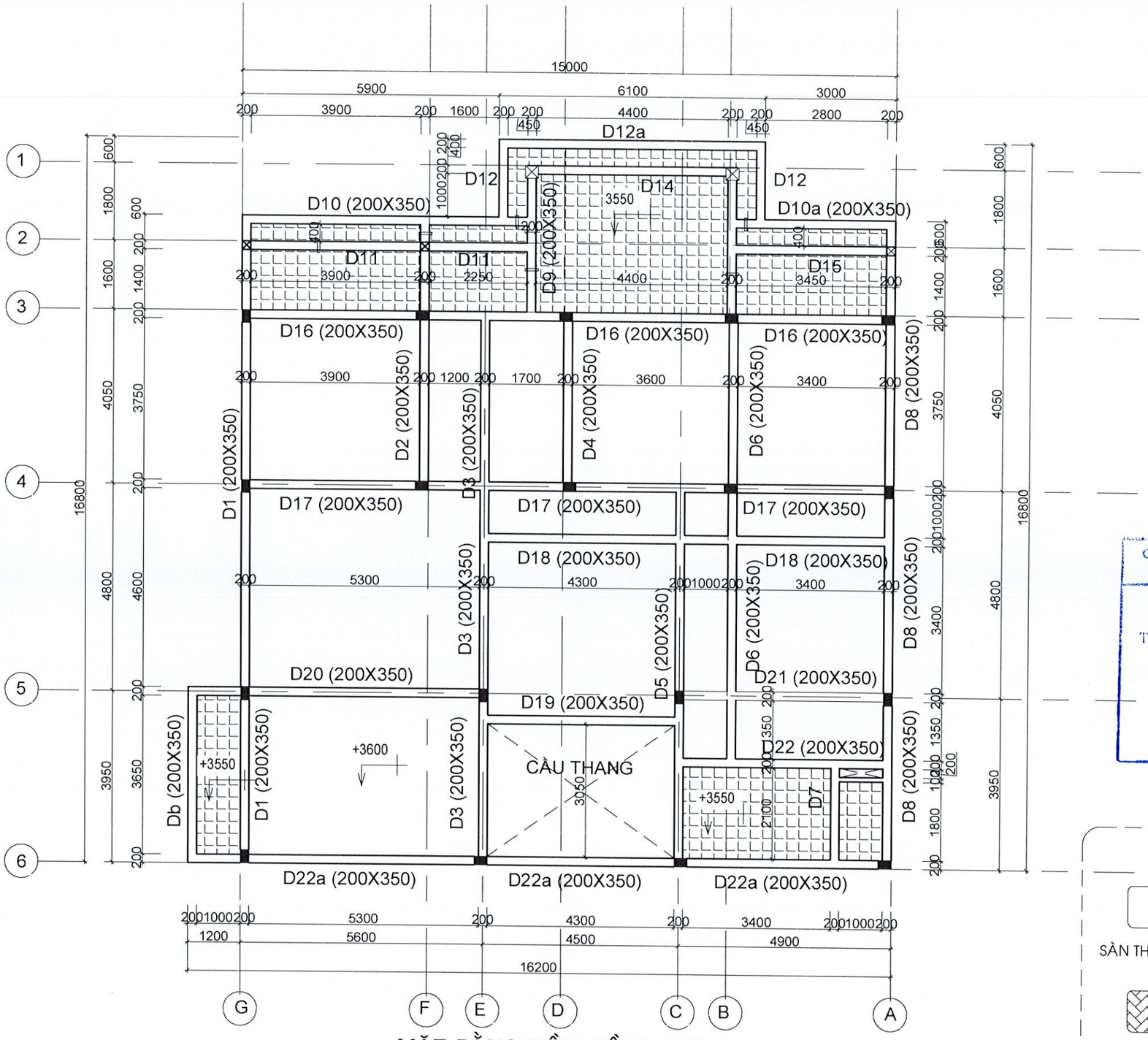

CÔNG TY TNHH MỘT THÀNH VIÊN
THÀNH NHÂN
THẨM TRA
Theo văn bản số: 08/KQTT-TN
Ngày 20 tháng 3 năm 2026

GHI CHÚ:

SÀN THƯỜNG DÀY 10 Cm

SÀN VỆ SINH HẠ COS 5 Cm DÀY 10 Cm

SÀN ÂM DÀY 10 cm

MẶT BẰNG DẦM TẦNG 2 TL: 1/100

CHỦ ĐẦU TƯ:	CÔNG TRÌNH:	TỈNH KHÁNH HÒA			TÊN BV: MB DẦM TẦNG 2	
TRUNG TÂM DỊCH VỤ, SỰ NGHIỆP CÔNG XÃ VAN HƯNG ĐỊA CHỈ: xã Vạn Hưng- Khánh Hòa	TRỤ SỞ TRUNG TÂM DỊCH VỤ, SỰ NGHIỆP CÔNG XÃ VAN HƯNG	CÔNG TY TNHH TƯ VẤN VÀ XÂY DỰNG VẠN HOÀNG ĐỊA CHỈ: THÔN XUÂN TỰ 1, XÃ VẠN HƯNG, TỈNH KHÁNH HÒA	GIÁM ĐỐC: HOÀNG ĐỊNH NGUYÊN	THIẾT KẾ VÀ CHỦ TRÌ KIẾN TRÚC KTS. TRẦN QUỐC ĐẠT THIẾT KẾ VÀ CHỦ TRÌ KẾT CẤU Ks. TRẦN TRUNG KIÊN KIỂM- QLKT: CAO THÁI HƯNG	HỒ SƠ: TKBVTC	TỈ LỆ: 1/...
					HOÀN THÀNH: Tháng 03 năm 2026	SỐ HIỆU BẢN VẼ: KC 26 /67

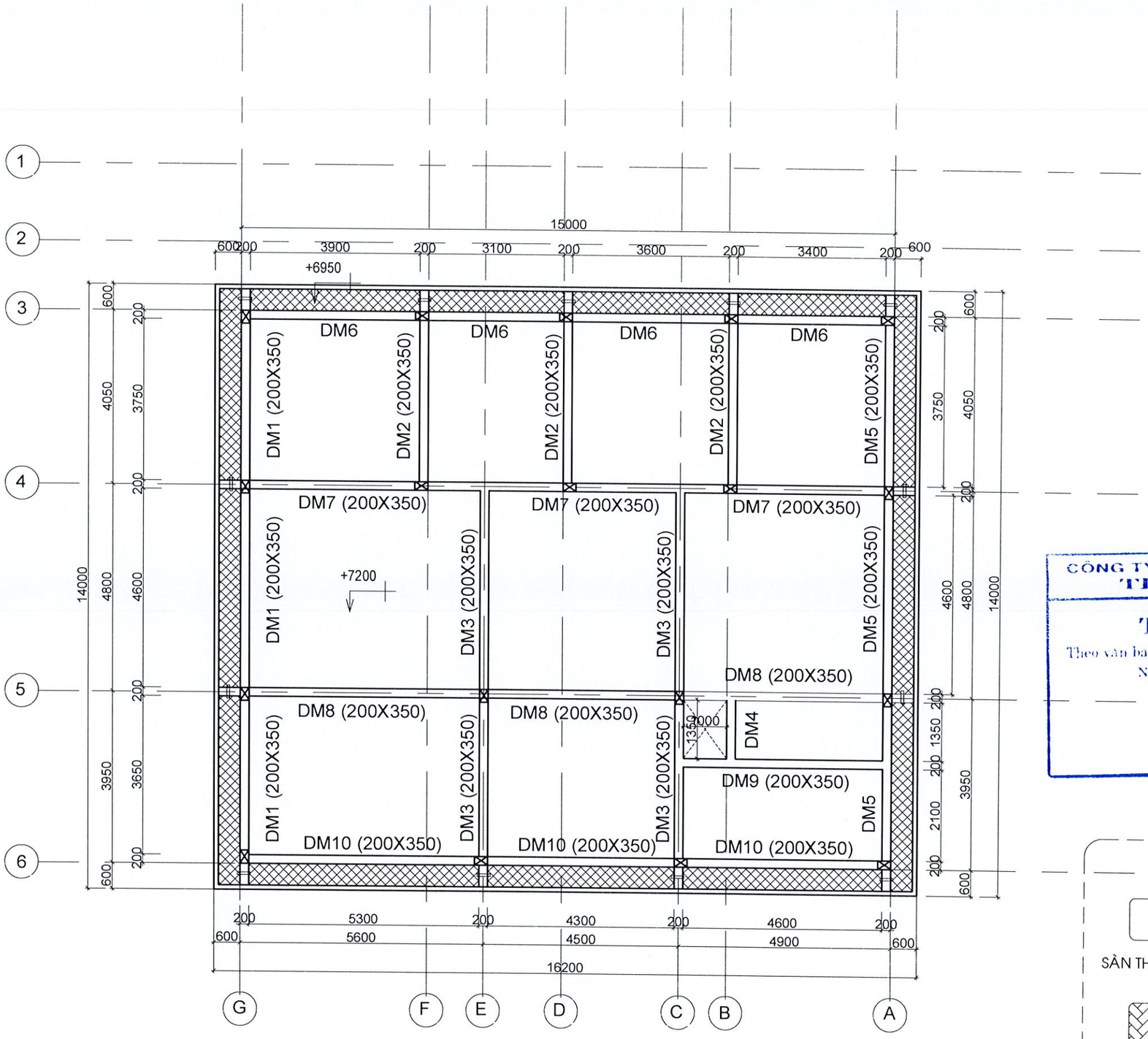

MẶT BẰNG DẦM TẦNG MÁI TL: 1/100

CÔNG TY TNHH MỘT THÀNH VIÊN
THÀNH NHÂN

THẨM TRA

Theo văn bản số: 08/KQ.TT – TN
Ngày 20 tháng 3 năm 2026

GHI CHÚ:

SÀN THƯỜNG DÀY 10 Cm

SÀN VỆ SINH HẠ COS 5 Cm DÀY 10 Cm

SÀN ÂM DÀY 10 cm

CHỦ ĐẦU TƯ: TRUNG TÂM DỊCH VỤ, SỰ NGHIỆP CÔNG XÃ VAN HƯNG ĐỊA CHỈ: xã Vạn Hưng- Khánh Hòa	CÔNG TRÌNH: TRỤ SỞ TRUNG TÂM DỊCH VỤ, SỰ NGHIỆP CÔNG XÃ VAN HƯNG	TỈNH KHÁNH HÒA CÔNG TY TNHH TƯ VẤN VÀ XÂY DỰNG VẠN HOÀNG ĐỊA CHỈ: THÔN XUÂN TỰ 1, XÃ VẠN HƯNG, TỈNH KHÁNH HÒA GIÁM ĐỐC: HOÀNG ĐỊNH NGUYÊN	THIẾT KẾ VÀ CHỦ TRÌ KIẾN TRÚC KTS. TRẦN QUỐC ĐẠT THIẾT KẾ VÀ CHỦ TRÌ KẾT CẤU Ks. TRẦN TRUNG KIÊN KIỂM- QLKT: CAO THÁI HƯNG	TÊN BV: MB DẦM MÁI HỒ SƠ: TKBVTC HOÀN THÀNH: Tháng 03 năm 2026	TỈ LỆ: 1/... SỐ HIỆU BẢN VẼ: KC 27 /67

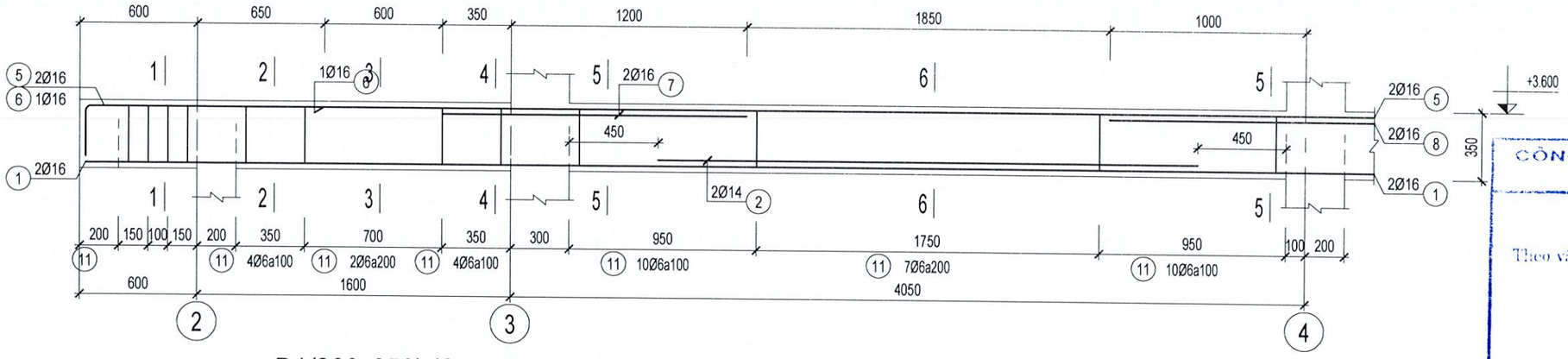

D1(200x350) (SL= 01, L= 15m) (ĐOẠN: 1/2)

CÔNG TY TNHH MỘT THÀNH VIÊN
THÀNH NHÂN

THẨM TRA

Theo văn bản số: 08/KQ.TT-TN1

Ngày 20 tháng 3 năm 2026

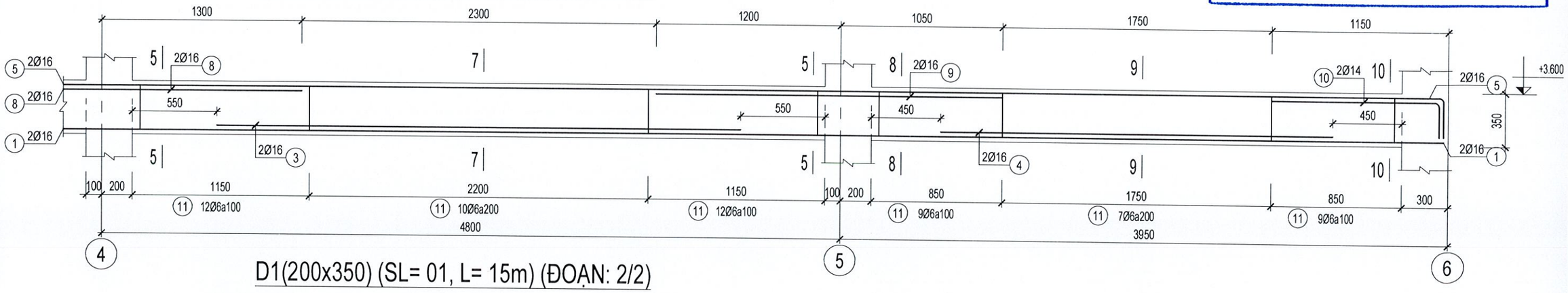

D1(200x350) (SL= 01, L= 15m) (ĐOẠN: 2/2)

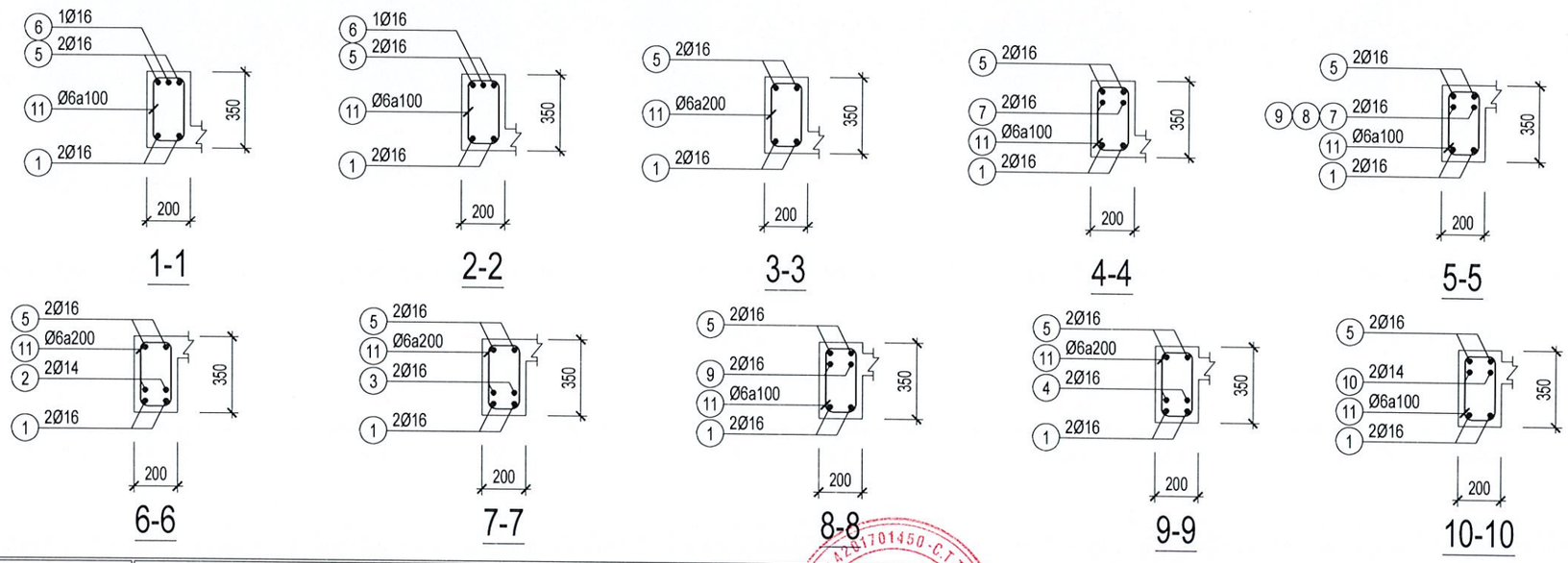

CHỦ ĐẦU TƯ:	CÔNG TRÌNH:	TỈNH KHÁNH HÒA				
TRUNG TÂM DỊCH VỤ, SỰ NGHIỆP CÔNG XÃ VAN HƯNG ĐỊA CHỈ: xã Vạn Hưng- Khánh Hòa	TRỤ SỞ TRUNG TÂM DỊCH VỤ, SỰ NGHIỆP CÔNG XÃ VAN HƯNG	CÔNG TY TNHH TƯ VẤN VÀ XÂY DỰNG VẠN HOÀNG ĐỊA CHỈ: THÔN XUÂN TỰ 1, XÃ VAN HƯNG, TỈNH KHÁNH HÒA	GIÁM ĐỐC: HOÀNG ĐỊNH NGUYÊN	THIẾT KẾ VÀ CHỦ TRÌ KIẾN TRÚC KTS. TRẦN QUỐC ĐẠT	TÊN BV:	CHI TIẾT DẦM
				THIẾT KẾ VÀ CHỦ TRÌ KẾT CẤU Ks. TRẦN TRUNG KIÊN	HỒ SƠ: TKBVTC	TỈ LỆ: 1/...
				KIỂM- QLKT: CAO THÁI HƯNG	HOÀN THÀNH: Tháng 03 năm 2026	SỐ HIỆU BẢN VẼ: KC 28 /67

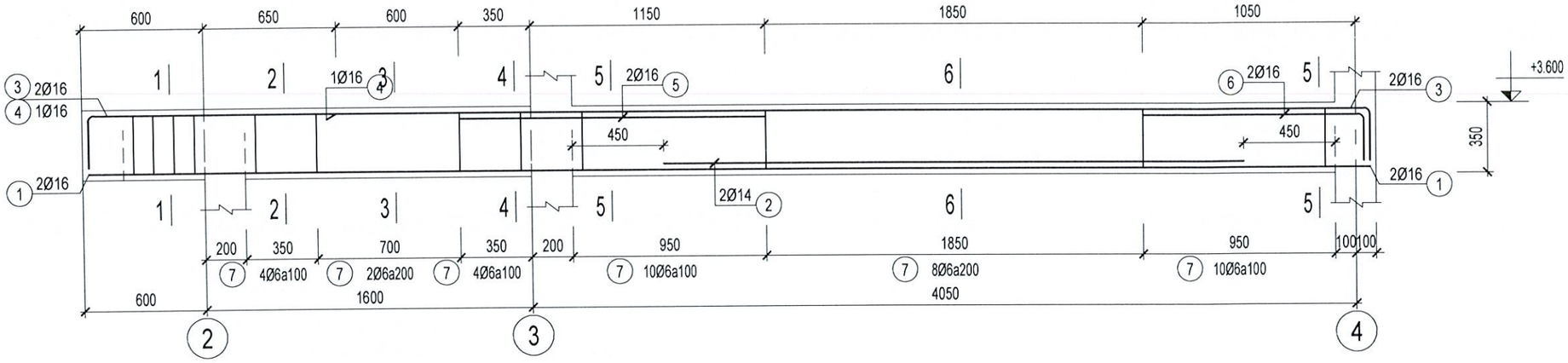

D2(200x350) (SL= 01, L= 6.35m)

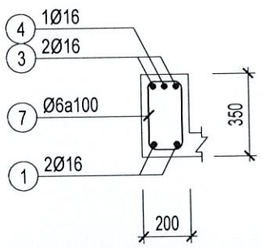

1-1

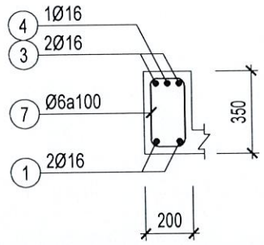

2-2

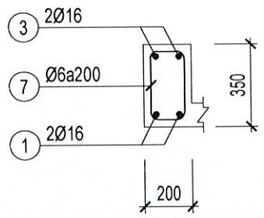

3-3

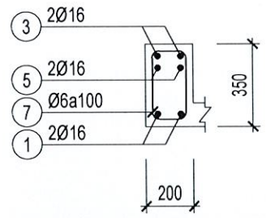

4-4

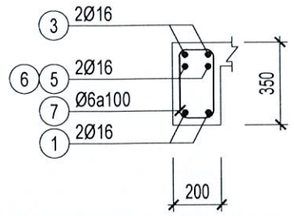

5-5

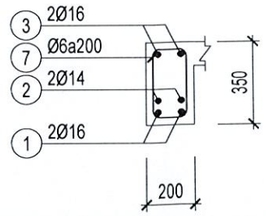

6-6

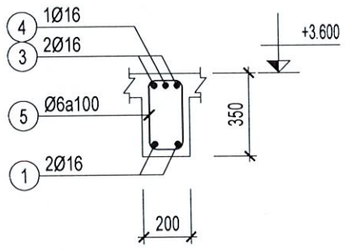

MẶT CẮT ĐẦU GỐI

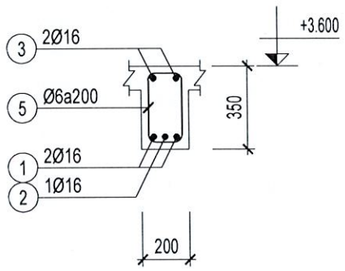

MẶT CẮT GIỮA NHỊP

CÔNG TY TNHH MỘT THÀNH VIÊN
THÀNH NHÂN
THẨM TRA
Theo văn bản số: 081/KQ.TT – TN
Ngày 20 tháng 3 năm 2026

DẦM D4(200x350) (SL= 01, L= 4.15m)

CHỦ ĐẦU TƯ: TRUNG TÂM DỊCH VỤ, SỰ NGHIỆP CÔNG XÃ VAN HƯNG ĐỊA CHỈ: xã Vạn Hưng- Khánh Hòa	CÔNG TRÌNH: TRỤ SỞ TRUNG TÂM DỊCH VỤ, SỰ NGHIỆP CÔNG XÃ VAN HƯNG	TỈNH KHÁNH HÒA CÔNG TY TNHH TƯ VẤN VÀ XÂY DỰNG VẠN HOÀNG ĐỊA CHỈ: THÔN XUÂN TỰ 1, XÃ VẠN HƯNG, TỈNH KHÁNH HÒA	GIÁM ĐỐC: HOÀNG ĐỊNH NGUYÊN	THIẾT KẾ VÀ CHỦ TRÌ KIẾN TRÚC KTS. TRẦN QUỐC ĐẠT THIẾT KẾ VÀ CHỦ TRÌ KẾT CẤU Ks. TRẦN TRUNG KIÊN KIỂM- QLKT: CAO THÁI HƯNG	TÊN BV: CHI TIẾT DẦM HỒ SƠ: TKBVTC HOÀN THÀNH: Tháng 03 năm 2026	TỈ LỆ: 1/... SỐ HIỆU BẢN VẼ: KC 29 /67

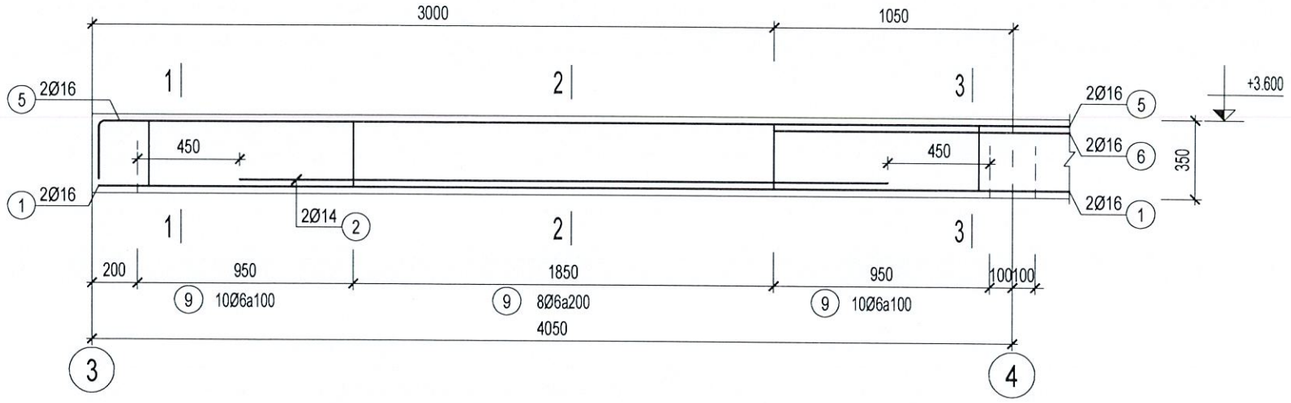

D3(200x350) (SL= 01, L= 12.8m) (ĐOẠN: 1/2)

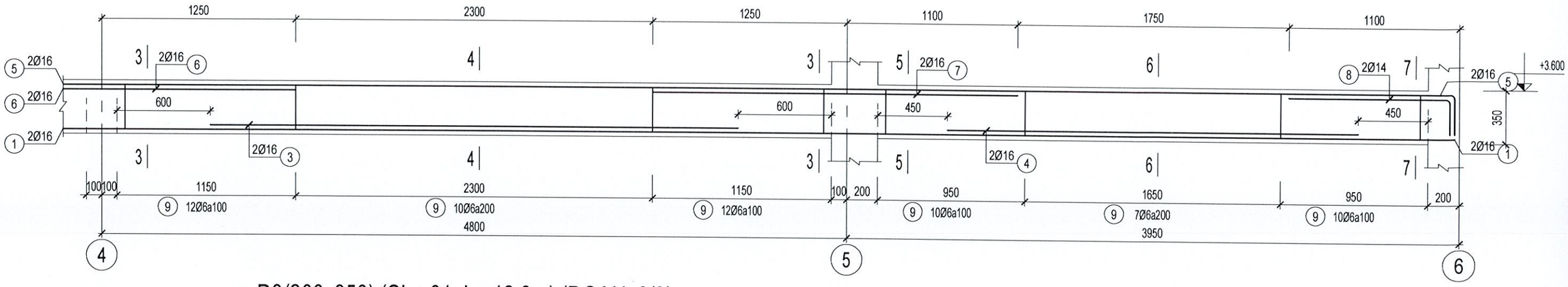

D3(200x350) (SL= 01, L= 12.8m) (ĐOẠN: 2/2)

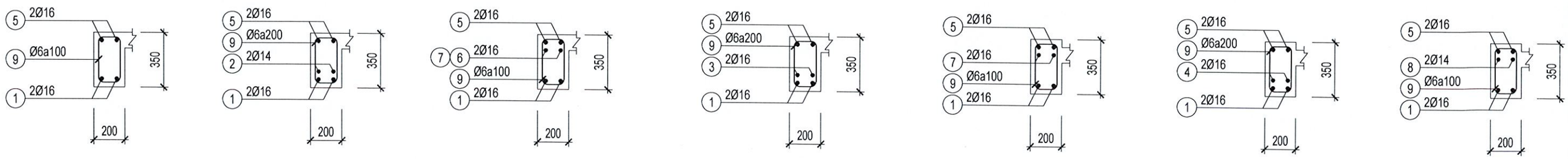

1-1 2-2 3-3 4-4 5-5 6-6 7-7

CÔNG TY TNHH MỘT THÀNH VIÊN THÀNH NHÂN

THẨM TRA

Theo văn bản số: 08/KQTT - TN

Ngày 20 tháng 3 năm 2026

CHỦ ĐẦU TƯ:	CÔNG TRÌNH:	TỈNH KHÁNH HÒA			TÊN BV: CHI TIẾT DẦM	
TRUNG TÂM DỊCH VỤ, SỰ NGHIỆP CÔNG XÃ VAN HƯNG ĐỊA CHỈ: xã Vạn Hưng- Khánh Hòa	TRỤ SỞ TRUNG TÂM DỊCH VỤ, SỰ NGHIỆP CÔNG XÃ VAN HƯNG	CÔNG TY TNHH TƯ VẤN VÀ XÂY DỰNG VẠN HOÀNG ĐỊA CHỈ: THÔN XUÂN TỰ 1, XÃ VAN HƯNG, TỈNH KHÁNH HÒA	GIÁM ĐỐC HOÀNG ĐỊNH NGUYÊN	THIẾT KẾ VÀ CHỦ TRÌ KIẾN TRÚC KTS. TRẦN QUỐC ĐẠT	HỒ SƠ: TKBVTC	TỈ LỆ: 1/...
				THIẾT KẾ VÀ CHỦ TRÌ KẾT CẤU Ks. TRẦN TRUNG KIÊN	HOÀN THÀNH: Tháng 03 năm 2026	SỐ HIỆU BẢN VẼ: KC 30 /67
				KIỂM- QLKT: CAO THÁI HƯNG		

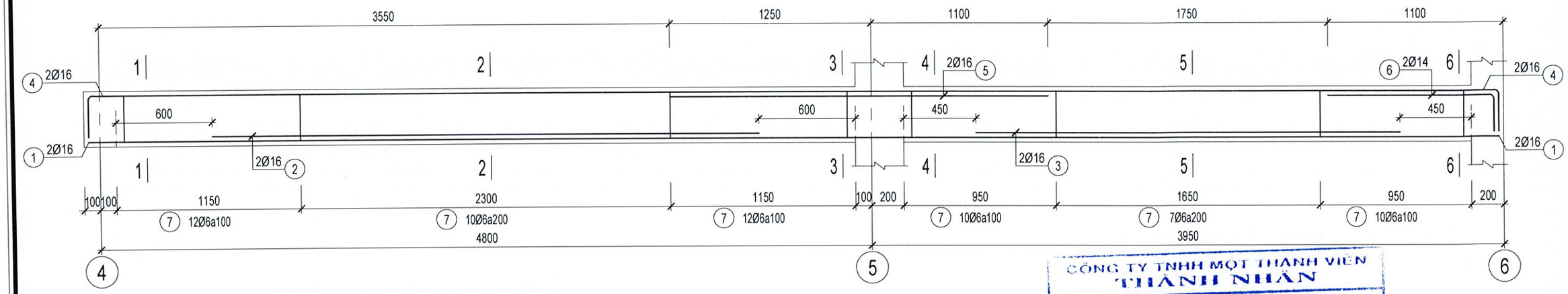

D5(200x350) (SL= 01, L= 8.85m)

CÔNG TY TNHH MỘT THÀNH VIÊN THÀNH NHÂN
THẨM TRA
Theo văn bản số: 08/KQ.TT - TN
Ngày 20 tháng 3 năm 2026

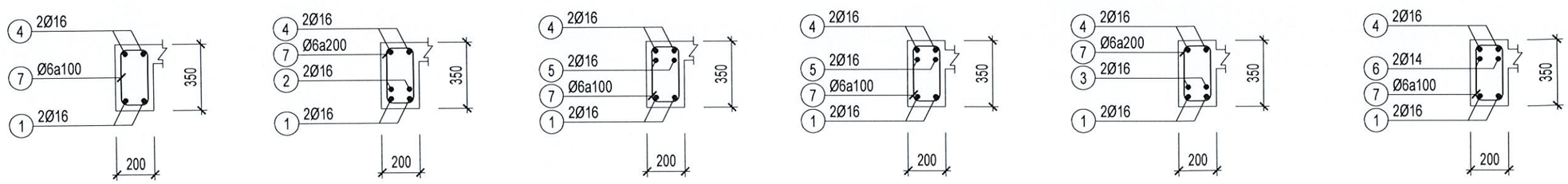

1-1 2-2 3-3 4-4 5-5 6-6

CHỦ ĐẦU TƯ:	CÔNG TRÌNH:	TỈNH KHÁNH HÒA			TÊN BV: CHI TIẾT DẦM	
TRUNG TÂM DỊCH VỤ, SỰ NGHIỆP CÔNG XÃ VAN HƯNG ĐỊA CHỈ: xã Vạn Hưng- Khánh Hòa	TRỤ SỞ TRUNG TÂM DỊCH VỤ, SỰ NGHIỆP CÔNG XÃ VAN HƯNG	CÔNG TY TNHH TƯ VẤN VÀ XÂY DỰNG VẠN HOÀNG ĐỊA CHỈ: THÔN XUÂN TỰ 1, XÃ VẠN HƯNG, TỈNH KHÁNH HÒA	GIÁM ĐỐC HOÀNG ĐỊNH NGUYÊN	THIẾT KẾ VÀ CHỦ TRÌ KIẾN TRÚC KTS. TRẦN QUỐC ĐẠT	HỒ SƠ: TKBVTC	TỈ LỆ: 1/...
				THIẾT KẾ VÀ CHỦ TRÌ KẾT CẤU Ks. TRẦN TRUNG KIỀN	HOÀN THÀNH: Tháng 03 năm 2026	SỐ HIỆU BẢN VẼ: KC 31 /67
				KIỂM- QLKT: CAO THÁI HƯNG		

CÔNG TY TNHH TƯ VẤN - XÂY DỰNG VẠN HOÀNG
M.S.D.N: 4201701450 - C.T.T.N.H.H
VẠN HƯNG - T. KHÁNH HÒA

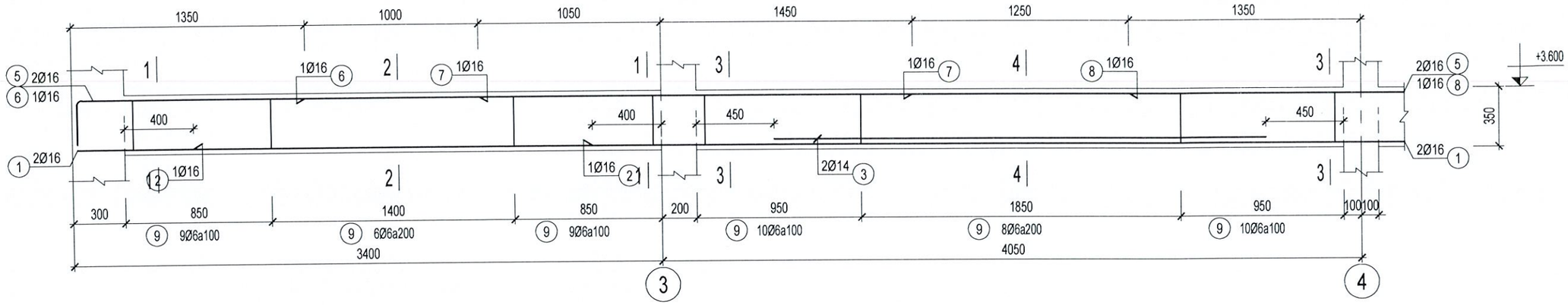

D6(200x350) (SL= 01, L= 13.9m) (ĐOẠN: 1/2)

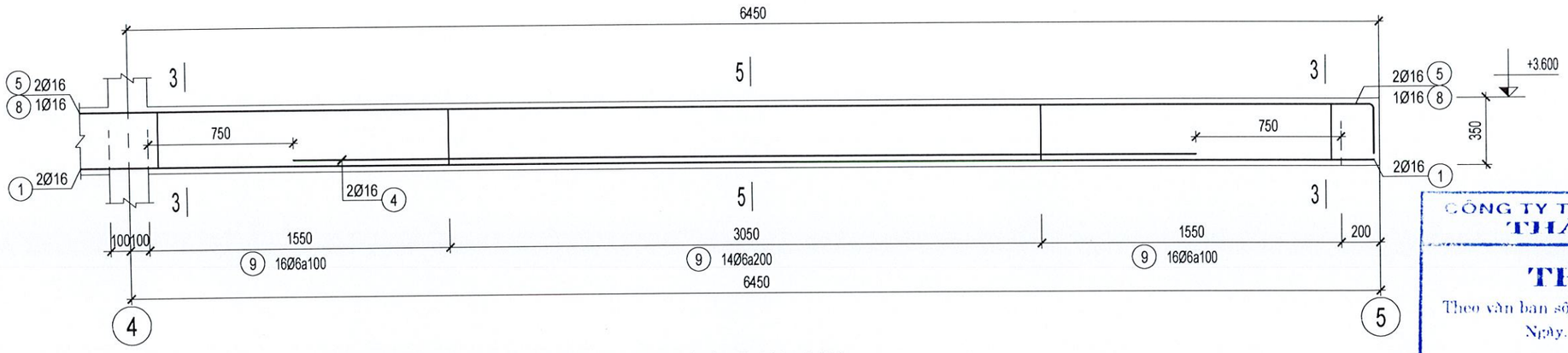

D6(200x350) (SL= 01, L= 13.9m) (ĐOẠN: 2/2)

CÔNG TY TNHH MỘT THÀNH VIÊN
THÀNH NHÂN

THẨM TRA

Theo văn bản số: 08/KQ-TN-TN

Ngày 20 tháng 3 năm 2026

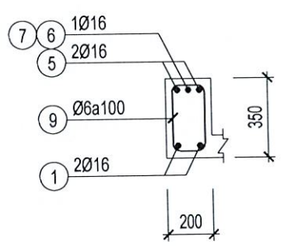

1-1

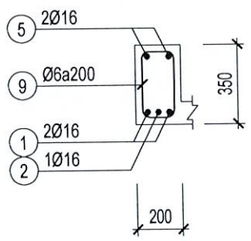

2-2

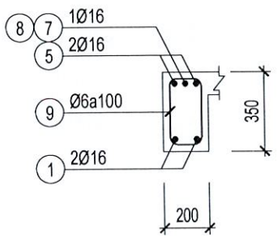

3-3

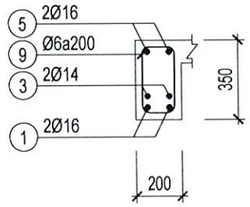

4-4

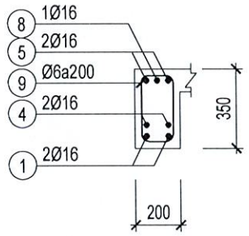

5-5

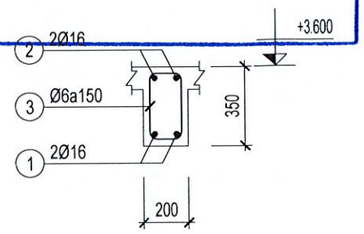

DẦM D7(200x350) (SL= 01, L= 2.5m)

CHỦ ĐẦU TƯ:	CÔNG TRÌNH:	TỈNH KHÁNH HÒA			TÊN BV: CHI TIẾT DẦM	
TRUNG TÂM DỊCH VỤ, SỰ NGHIỆP CÔNG XÃ VAN HƯNG ĐỊA CHỈ: xã Vạn Hưng- Khánh Hòa	TRỤ SỞ TRUNG TÂM DỊCH VỤ, SỰ NGHIỆP CÔNG XÃ VAN HƯNG	CÔNG TY TNHH TƯ VẤN VÀ XÂY DỰNG VẠN HOÀNG ĐỊA CHỈ: THÔN XUÂN TỰ 1, XÃ VẠN HƯNG, TỈNH KHÁNH HÒA	GIÁM ĐỐC: T. HOÀNG ĐỊNH NGUYÊN	THIẾT KẾ VÀ CHỦ TRÌ KIẾN TRÚC KTS. TRẦN QUỐC ĐẠT THIẾT KẾ VÀ CHỦ TRÌ KẾT CẤU Ks. TRẦN TRUNG KIỀN KIỂM- QLKT: CAO THÁI HƯNG	HỒ SƠ: TKBVTC HOÀN THÀNH: Tháng 03 năm 2026	TỈ LỆ: 1/... SỐ HIỆU BẢN VẼ: KC 32 /67

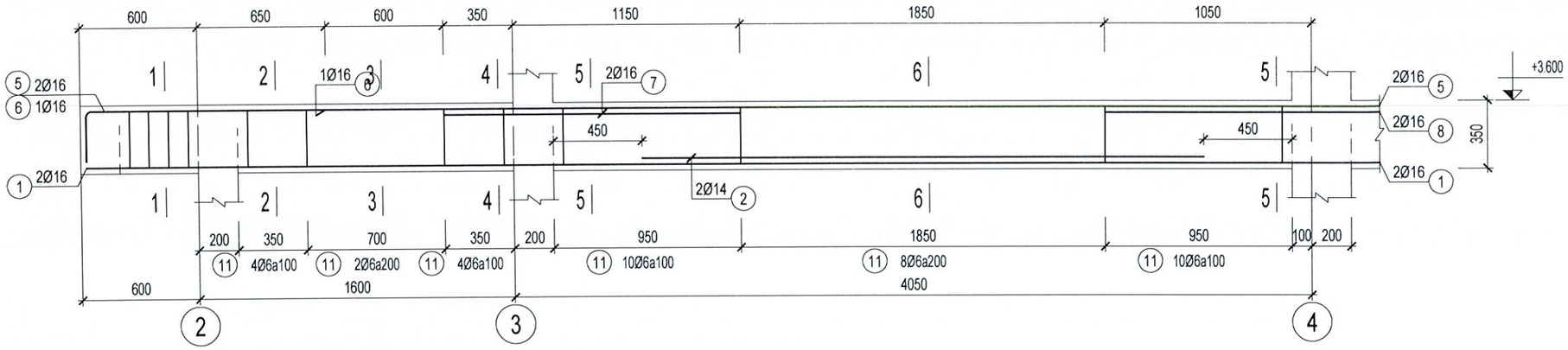

D8(200x350) (SL= 01, L= 15m) (ĐOẠN: 1/2)

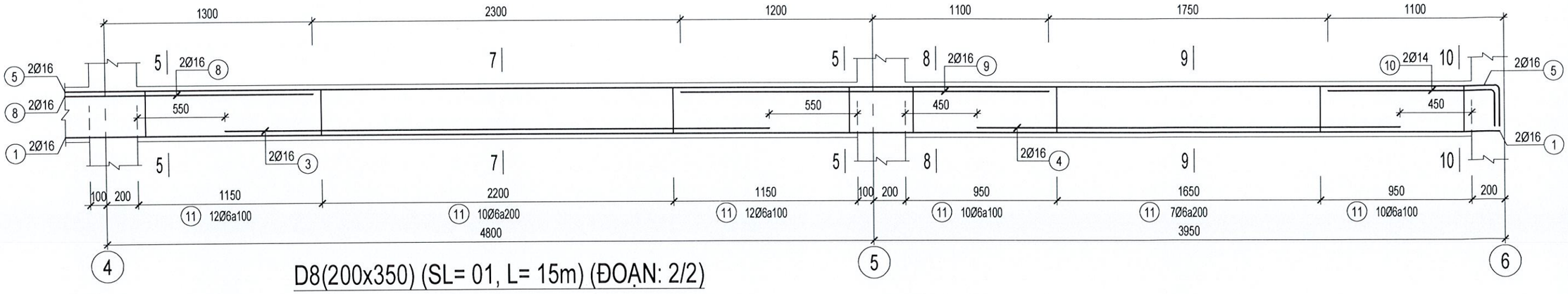

D8(200x350) (SL= 01, L= 15m) (ĐOẠN: 2/2)

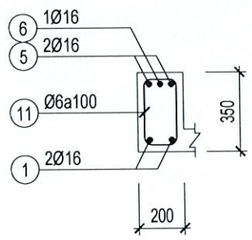

1-1

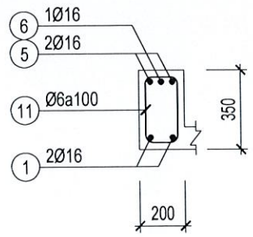

2-2

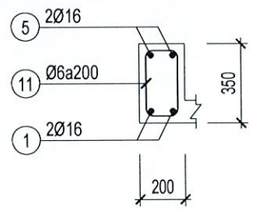

3-3

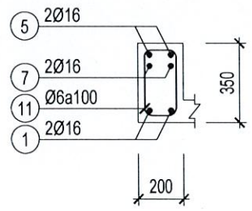

4-4

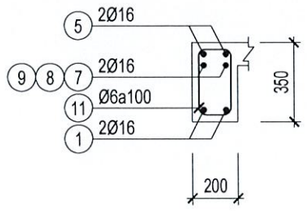

5-5

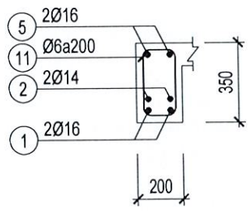

6-6

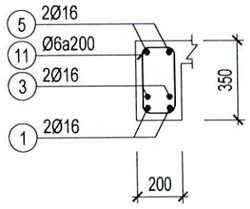

7-7

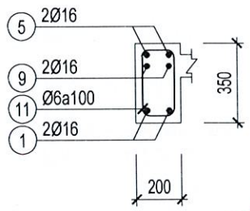

8-8

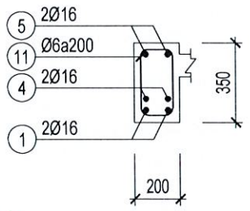

9-9

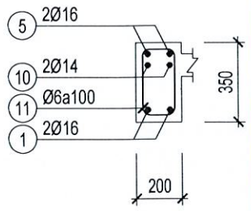

10-10

CÔNG TY TNHH MỘT THÀNH VIÊN THÀNH NHÂN

THẨM TRA

Theo văn bản số: 021/KQ-TN-TDV

Ngày 20 tháng 3 năm 2026

CHỦ ĐẦU TƯ:	CÔNG TRÌNH:	TỈNH KHÁNH HÒA			TÊN BV: CHI TIẾT DẦM	
TRUNG TÂM DỊCH VỤ, SỰ NGHIỆP CÔNG XÃ VAN HƯNG	TRỤ SỞ TRUNG TÂM DỊCH VỤ, SỰ NGHIỆP CÔNG XÃ VAN HƯNG	CÔNG TY TNHH TƯ VẤN VÀ XÂY DỰNG VẠN HOÀNG	GIÁM ĐỐC	THIẾT KẾ VÀ CHỦ TRÌ KIẾN TRÚC KTS. TRẦN QUỐC ĐẠT	HỒ SƠ: TKBVTC	TỈ LỆ: 1/...
ĐỊA CHỈ: xã Vạn Hưng- Khánh Hòa		ĐỊA CHỈ: THÔN XUÂN TỰ 1, XÃ VẠN HƯNG, TỈNH KHÁNH HÒA	HOÀNG ĐỊNH NGUYÊN	THIẾT KẾ VÀ CHỦ TRÌ KẾT CẤU Ks. TRẦN TRUNG KIÊN	HOÀN THÀNH: Tháng 03 năm 2026	SỐ HIỆU BẢN VẼ: KC 33 /67
				KIỂM- QLKT: CAO THÁI HƯNG		

CÔNG TY TNHH TƯ VẤN - XÂY DỰNG VẠN HOÀNG
M.S.D.N: 4201701450 - C.T.T.N.H.H
VẠN HƯNG - T. KHÁNH HÒA

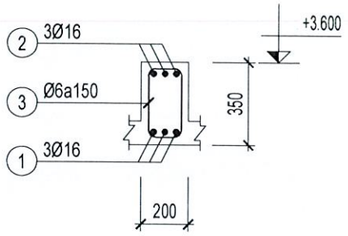

DẦM D9(200x350) (SL= 01, L= 3.6m)

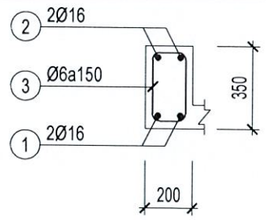

DẦM D10(200x350) (SL= 01, L= 6.75m)

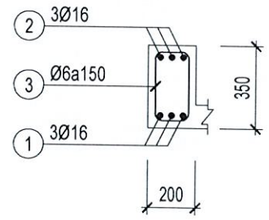

DẦM D11(200x350) (SL= 01, L= 6.75m)

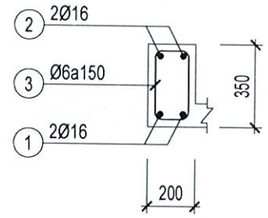

DẦM D12(200x350) (SL= 02, L= 2m)

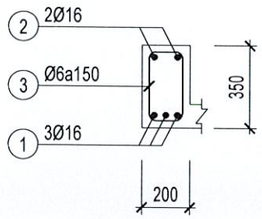

DẦM D12a(200x350) (SL= 01, L= 6.1m)

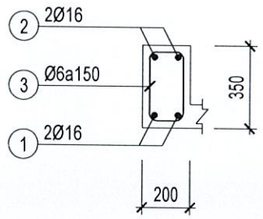

DẦM D10a(200x350) (SL= 01, L= 3.85m)

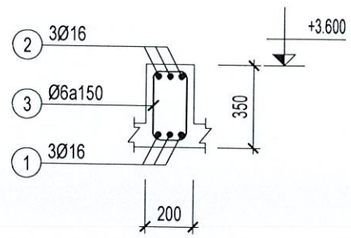

DẦM D14(200x350) (SL= 01, L= 4.9m)

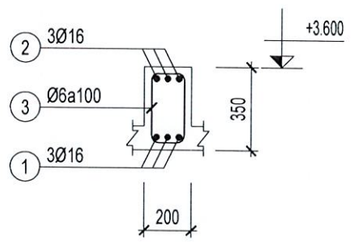

MẶT CẮT ĐẦU GỐI

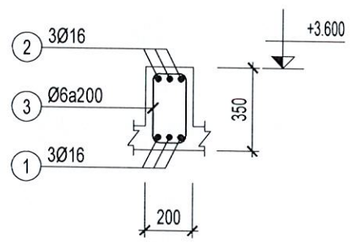

MẶT CẮT GIỮA NHỊP

DẦM D15(200x350) (SL= 01, L= 3.85m)

CÔNG TY TNHH MỘT THÀNH VIÊN
THÀNH NHÂN

THẨM TRA
Theo văn bản số: 021/KQTT-TN
Ngày 20 tháng 3 năm 2026

CHỦ ĐẦU TƯ:	CÔNG TRÌNH:	TỈNH KHÁNH HÒA				TÊN BV: CHI TIẾT DẦM	
TRUNG TÂM DỊCH VỤ, SỰ NGHIỆP CÔNG XÃ VAN HƯNG ĐỊA CHỈ: xã Vạn Hưng- Khánh Hòa	TRỤ SỞ TRUNG TÂM DỊCH VỤ, SỰ NGHIỆP CÔNG XÃ VAN HƯNG	CÔNG TY TNHH TƯ VẤN VÀ XÂY DỰNG VẠN HOÀNG ĐỊA CHỈ: THÔN XUÂN TỰ 1, XÃ VẠN HƯNG, TỈNH KHÁNH HÒA	GIÁM ĐỐC: HOÀNG ĐỊNH NGUYÊN	THIẾT KẾ VÀ CHỦ TRÌ KIẾN TRÚC KTS. TRẦN QUỐC ĐẠT		HỒ SƠ: TKBVTC	TỈ LỆ: 1/...
				THIẾT KẾ VÀ CHỦ TRÌ KẾT CẤU Ks. TRẦN TRUNG KIÊN		HOÀN THÀNH: Tháng 03 năm 2026	SỐ HIỆU BẢN VẼ: KC 34 /67
				KIỂM- QLKT: CAO THÁI HƯNG			

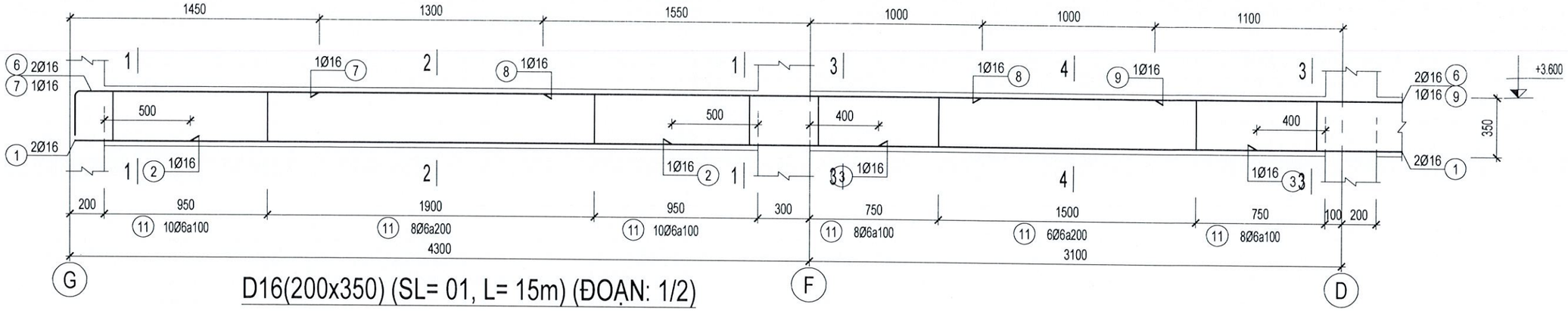

D16(200x350) (SL= 01, L= 15m) (ĐOẠN: 1/2)

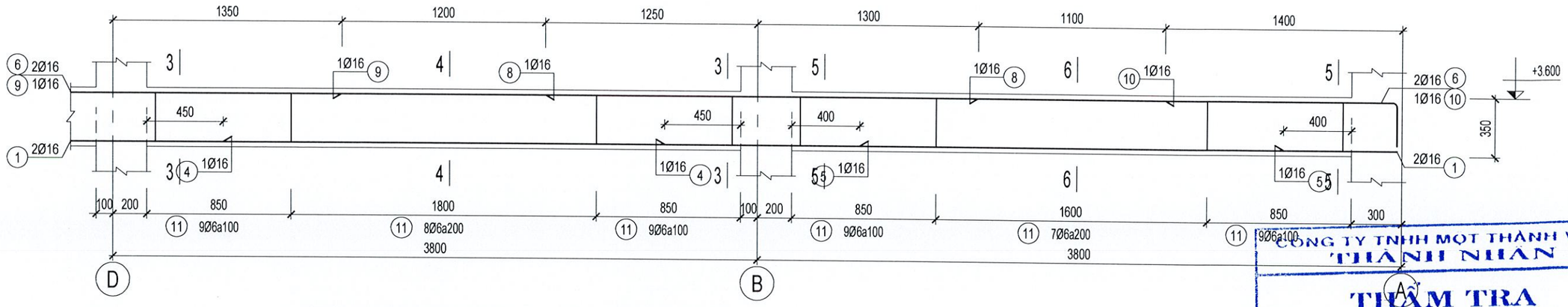

D16(200x350) (SL= 01, L= 15m) (ĐOẠN: 2/2)

CÔNG TY TNHH MỘT THÀNH VIÊN
THÀNH NHÂN
THẨM TRA
Theo văn bản số: 08/KQTT-TN
Ngày 20 tháng 3 năm 2026

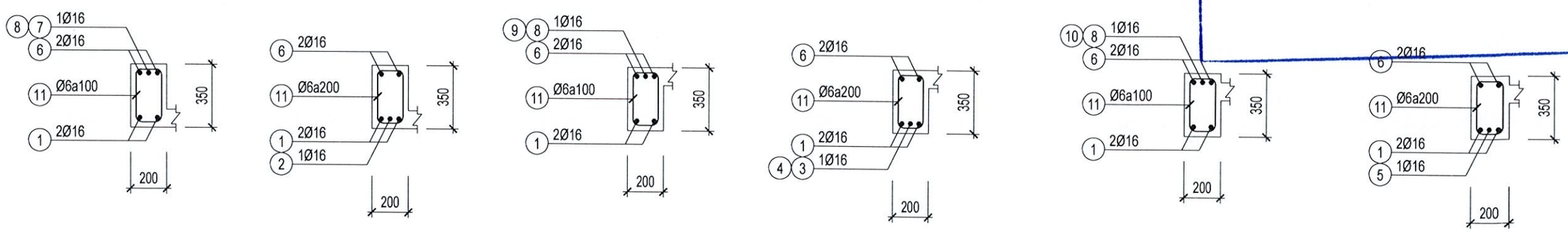

1-1 2-2 3-3 4-4 5-5 6-6

CHỦ ĐẦU TƯ:	CÔNG TRÌNH:	TỈNH KHÁNH HÒA				TÊN BV: CHI TIẾT DẦM	
TRUNG TÂM DỊCH VỤ, SỰ NGHIỆP CÔNG XÃ VAN HƯNG ĐỊA CHỈ: xã Vạn Hưng- Khánh Hòa	TRỤ SỞ TRUNG TÂM DỊCH VỤ, SỰ NGHIỆP CÔNG XÃ VAN HƯNG	CÔNG TY TNHH TƯ VẤN VÀ XÂY DỰNG VẠN HOÀNG ĐỊA CHỈ: THÔN XUÂN TỰ 1, XÃ VẠN HƯNG, TỈNH KHÁNH HÒA	GIÁM ĐỐC: HOÀNG ĐỊNH NGUYÊN	THIẾT KẾ VÀ CHỦ TRÌ KIẾN TRÚC KTS. TRẦN QUỐC ĐẠT		HỒ SƠ: TKBVTC	TỈ LỆ: 1/...
				THIẾT KẾ VÀ CHỦ TRÌ KẾT CẤU Ks. TRẦN TRUNG KIÊN		HOÀN THÀNH: Tháng 03 năm 2026	SỐ HIỆU BẢN VẼ: KC 35 /67
				KIỂM- QLKT: CAO THÁI HƯNG			

CÔNG TY TNHH TƯ VẤN XÂY DỰNG VẠN HOÀNG - M.S.D.N: 4201701450 - C.T.T.N.H.H - VẠN HƯNG - T. KHÁNH HÒA

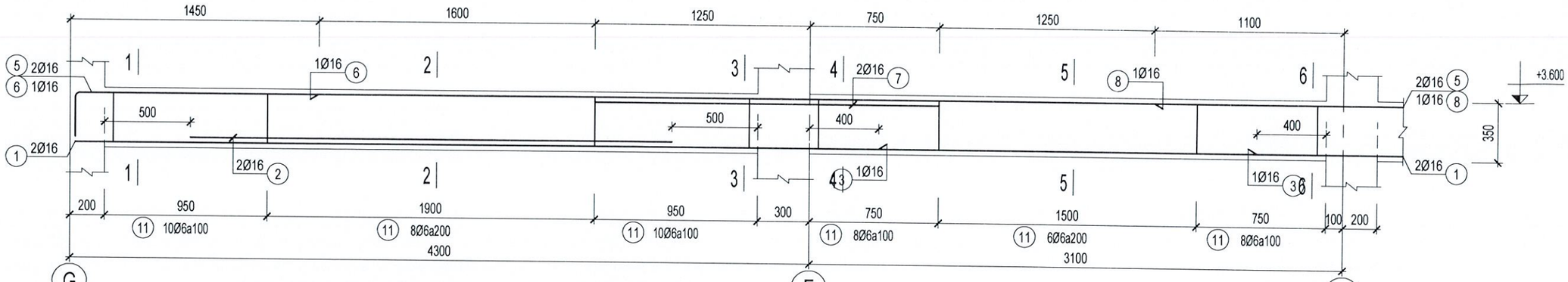

D17(200x350) (SL= 01, L= 15m) (ĐOẠN: 1/2)

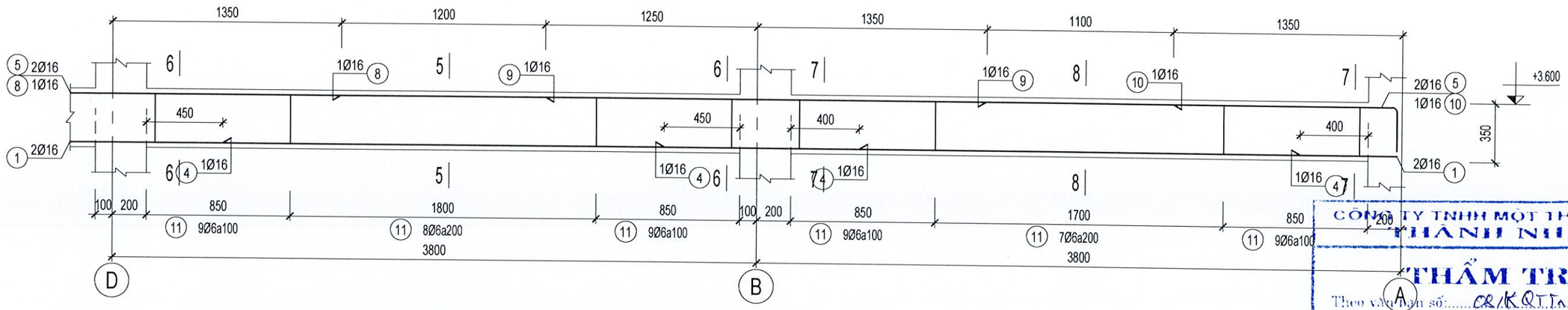

D17(200x350) (SL= 01, L= 15m) (ĐOẠN: 2/2)

CÔNG TY TNHH MỘT THÀNH VIÊN
THÀNH NHÂN
THẨM TRA
Theo văn bản số: 08/KQTTa-TN
Ngày 20 tháng 3 năm 2026

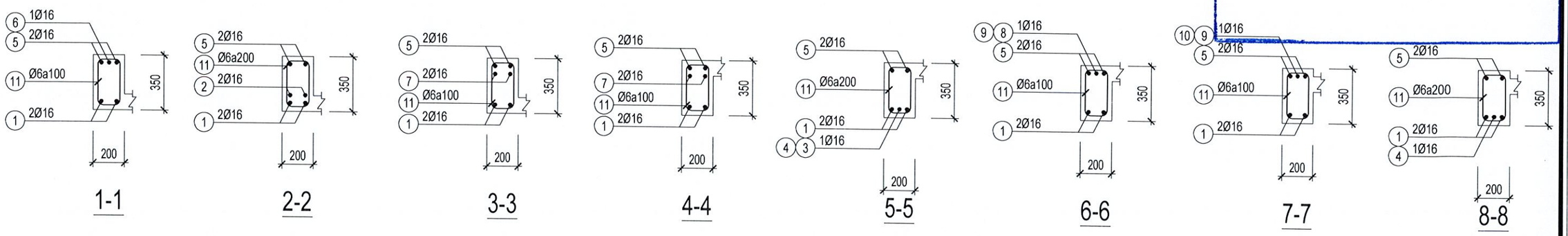

CHỦ ĐẦU TƯ:	CÔNG TRÌNH:	TỈNH KHÁNH HÒA			TÊN BV: CHI TIẾT DẦM
TRUNG TÂM DỊCH VỤ, SỰ NGHIỆP CÔNG XÃ VAN HƯNG ĐỊA CHỈ: xã Vạn Hưng- Khánh Hòa	TRỤ SỞ TRUNG TÂM DỊCH VỤ, SỰ NGHIỆP CÔNG XÃ VAN HƯNG	CÔNG TY TNHH TƯ VẤN VÀ XÂY DỰNG VẠN HOÀNG ĐỊA CHỈ: THÔN XUÂN TỰ 1, XÃ VẠN HƯNG, TỈNH KHÁNH HÒA	GIÁM ĐỐC HOÀNG ĐỊNH NGUYÊN	THIẾT KẾ VÀ CHỦ TRÌ KIẾN TRÚC KTS. TRẦN QUỐC ĐẠT	HỒ SƠ: TKBVTC TỈ LỆ: 1/...
				THIẾT KẾ VÀ CHỦ TRÌ KẾT CẤU Ks. TRẦN TRUNG KIÊN	HOÀN THÀNH: Tháng 03 năm 2026 SỐ HIỆU BẢN VẼ: KC 36 /67
				KIỂM- QLKT: CAO THÁI HƯNG	

CÔNG TY TNHH TƯ VẤN - XÂY DỰNG VẠN HOÀNG
M.S.D.N: 4201701450 - C.T.T.N.H.H
VẠN HƯNG - T. KHÁNH HÒA

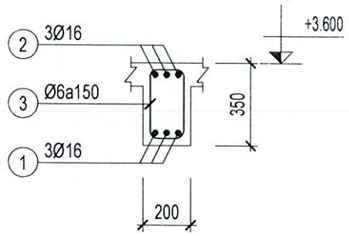

DẦM D18(200x350) (SL= 01, L= 9.5m)

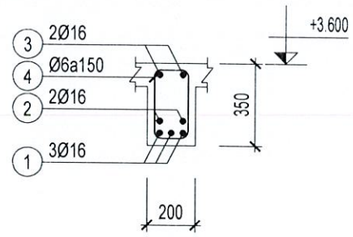

DẦM D19(200x350) (SL= 01, L= 4.7m)

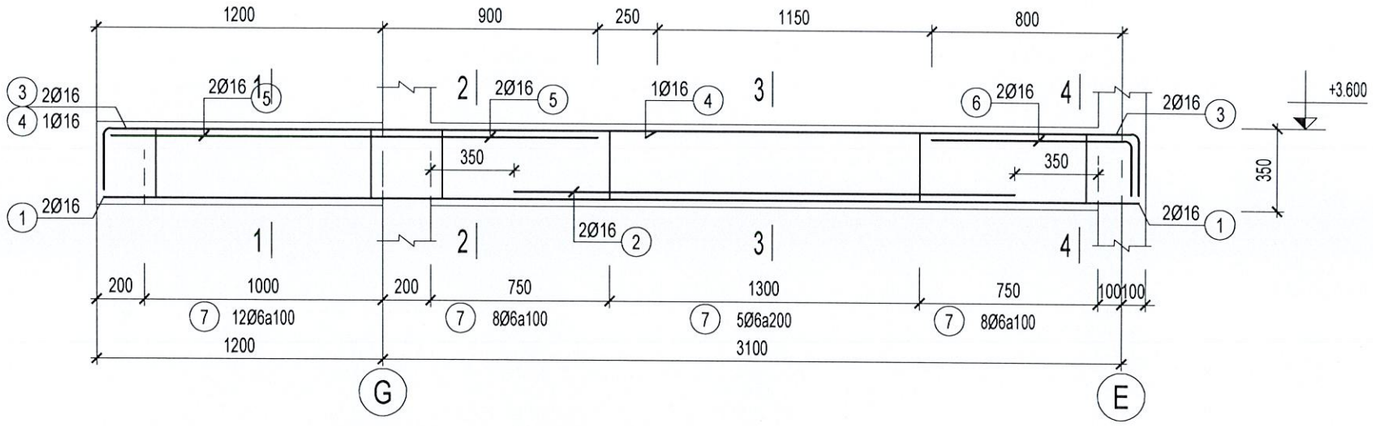

D20(200x350) (SL= 01, L= 4.4m)

CÔNG TY TNHH MỘT THÀNH VIÊN
THÀNH NHÂN
THẨM TRA
Theo văn bản số: 08/KQ.TK-TN
Ngày 20 tháng 3 năm 2026

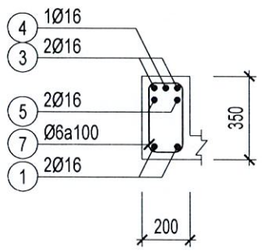

1-1

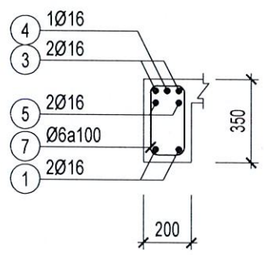

2-2

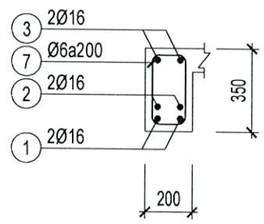

3-3

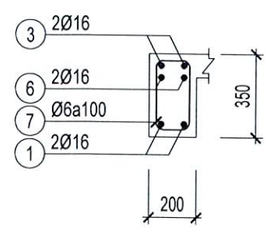

4-4

CHỦ ĐẦU TƯ:	CÔNG TRÌNH:	TỈNH KHÁNH HÒA			TÊN BV: CHI TIẾT DẦM	
TRUNG TÂM DỊCH VỤ, SỰ NGHIỆP CÔNG XÃ VAN HƯNG ĐỊA CHỈ: xã Vạn Hưng- Khánh Hòa	TRỤ SỞ TRUNG TÂM DỊCH VỤ, SỰ NGHIỆP CÔNG XÃ VAN HƯNG	CÔNG TY TNHH TƯ VẤN VÀ XÂY DỰNG VẠN HOÀNG ĐỊA CHỈ: THÔN XUÂN TỰ 1, XÃ VẠN HƯNG, TỈNH KHÁNH HÒA	GIÁM ĐỐC HOÀNG ĐỊNH NGUYÊN	THIẾT KẾ VÀ CHỦ TRÌ KIẾN TRÚC KTS. TRẦN QUỐC ĐẠT	HỒ SƠ: TKBVTC	TỈ LỆ: 1/...
				THIẾT KẾ VÀ CHỦ TRÌ KẾT CẤU Ks. TRẦN TRUNG KIÊN	HOÀN THÀNH: Tháng 03 năm 2026	SỐ HIỆU BẢN VẼ: KC 37 /67
				KIỂM- QLKT: CAO THÁI HƯNG		

CÔNG TY TNHH TƯ VẤN - XÂY DỰNG VẠN HOÀNG
M.S.D.N: 4201701450-C.T.T.N.H.H
VẠN HƯNG - KHÁNH HÒA

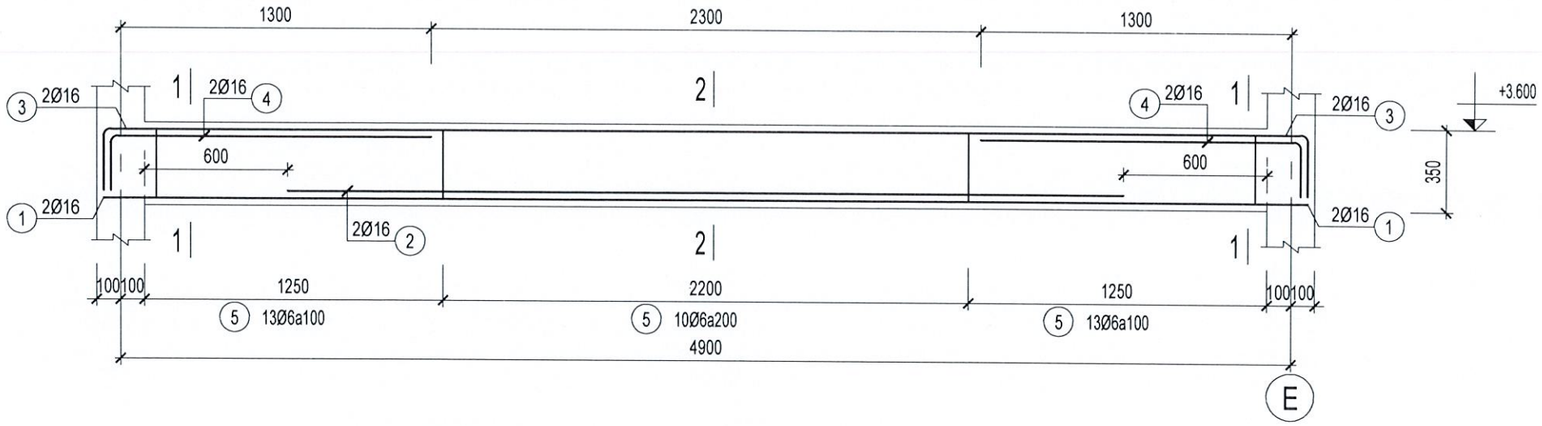

D21(200x350) (SL= 01, L= 5.1m)

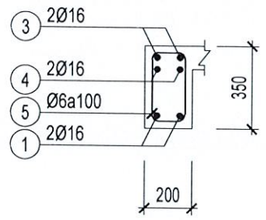

1-1

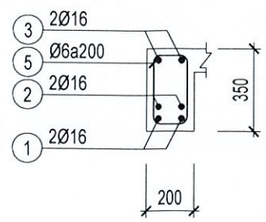

2-2

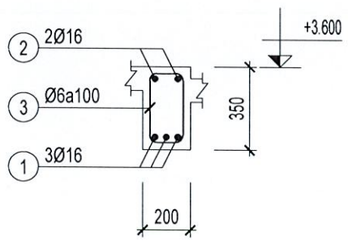

MẶT CẮT ĐẦU GỐI

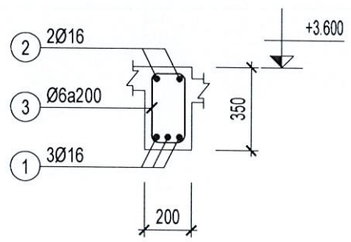

MẶT CẮT GIỮA NHỊP

DẦM D22(200x350) (SL= 01, L= 5m)

CÔNG TY TNHH MỘT THÀNH VIÊN
THÀNH NHÂN

THẨM TRA

Theo văn bản số: 08/KQ.T.T.T.N
Ngày 20 tháng 3 năm 2026

CHỦ ĐẦU TƯ: TRUNG TÂM DỊCH VỤ, SỰ NGHIỆP CÔNG XÃ VAN HƯNG ĐỊA CHỈ: xã Vạn Hưng- Khánh Hòa	CÔNG TRÌNH: TRỤ SỞ TRUNG TÂM DỊCH VỤ, SỰ NGHIỆP CÔNG XÃ VAN HƯNG	TỈNH KHÁNH HÒA CÔNG TY TNHH TƯ VẤN VÀ XÂY DỰNG VẠN HOÀNG ĐỊA CHỈ: THÔN XUÂN TỰ 1, XÃ VẠN HƯNG, TỈNH KHÁNH HÒA	GIÁM ĐỐC: HOÀNG ĐỊNH NGUYÊN	THIẾT KẾ VÀ CHỦ TRÌ KIẾN TRÚC KTS. TRẦN QUỐC ĐẠT	TÊN BV:	CHI TIẾT DẦM	
				THIẾT KẾ VÀ CHỦ TRÌ KẾT CẤU Ks. TRẦN TRUNG KIỀN	HỒ SƠ: TKBVTC		TỈ LỆ: 1/...
				KIỂM- QLKT: CAO THÁI HƯNG	HOÀN THÀNH: Tháng 03 năm 2026		SỐ HIỆU BẢN VẼ KC 38 /67

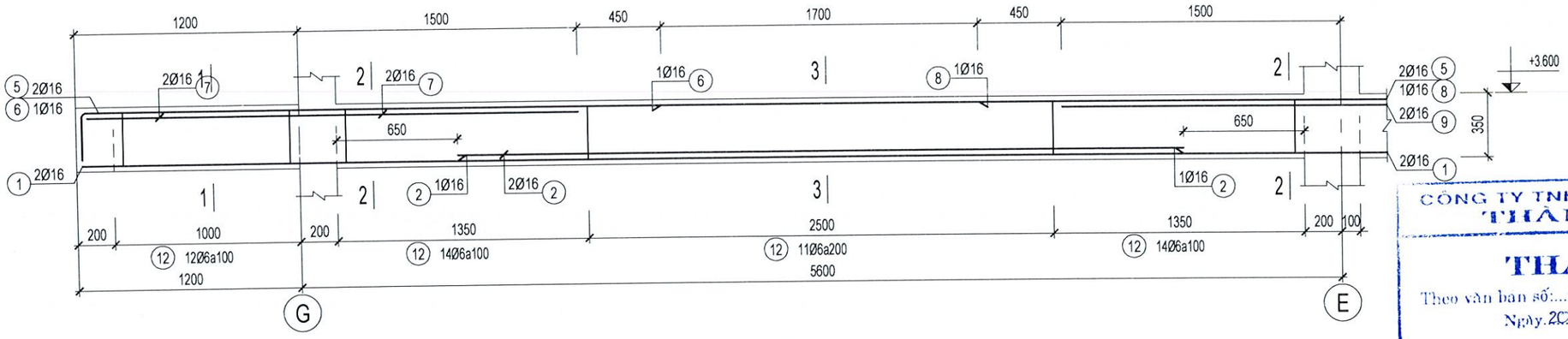

D22a(200x350) (SL= 01, L= 16.2m) (ĐOẠN: 1/2)

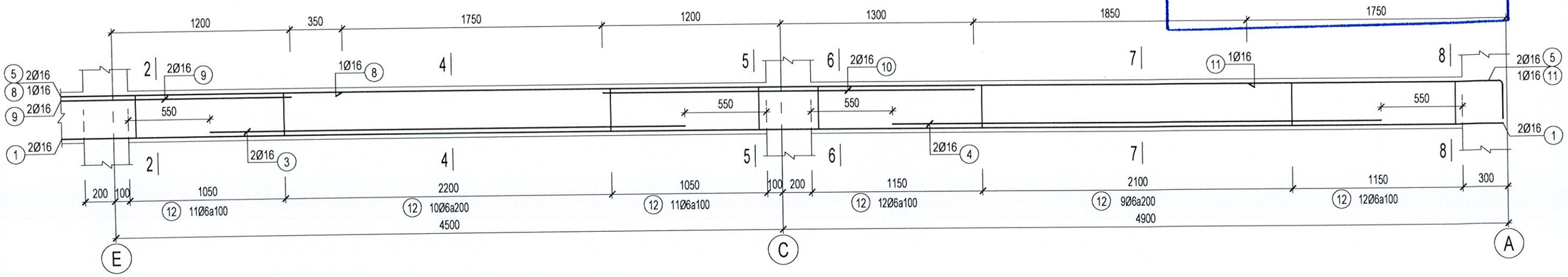

D22a(200x350) (SL= 01, L= 16.2m) (ĐOẠN: 2/2)

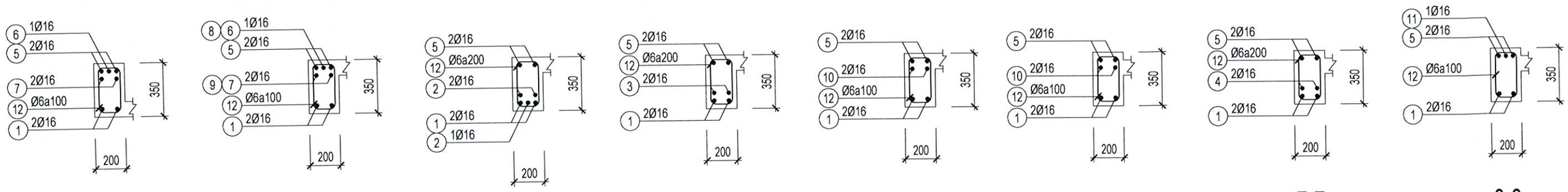

CÔNG TY TNHH MỘT THÀNH VIÊN THÀNH NHÂN

THẨM TRA

Theo văn bản số: 08/KQ.TT – TN

Ngày 20 tháng 3 năm 2026

CHỦ ĐẦU TƯ:	CÔNG TRÌNH:	TỈNH KHÁNH HÒA			TÊN BV: CHI TIẾT DẦM	
TRUNG TÂM DỊCH VỤ, SỰ NGHIỆP CÔNG XÃ VAN HƯNG	TRỤ SỞ TRUNG TÂM DỊCH VỤ, SỰ NGHIỆP CÔNG XÃ VAN HƯNG	CÔNG TY TNHH TƯ VẤN VÀ XÂY DỰNG VẠN HOÀNG	GIÁM ĐỐC: HOÀNG ĐỊNH NGUYÊN	THIẾT KẾ VÀ CHỦ TRÌ KIẾN TRÚC KTS. TRẦN QUỐC ĐẠT	HỒ SƠ: TKBVTC	TỈ LỆ: 1/...
ĐỊA CHỈ: xã Vạn Hưng- Khánh Hòa		ĐỊA CHỈ: THÔN XUÂN TỰ 1, XÃ VẠN HƯNG, TỈNH KHÁNH HÒA		THIẾT KẾ VÀ CHỦ TRÌ KẾT CẤU Ks. TRẦN TRUNG KIÊN	HOÀN THÀNH: Tháng 03 năm 2026	SỐ HIỆU BẢN VẼ: KC 39 /67
				KIỂM- QLKT: CAO THÁI HƯNG		

CÔNG TY TNHH TƯ VẤN XÂY DỰNG VẠN HOÀNG – M.S.D.N: 4201701450 – C.T.T.N.H.H – VẠN HƯNG – T. KHÁNH HÒA

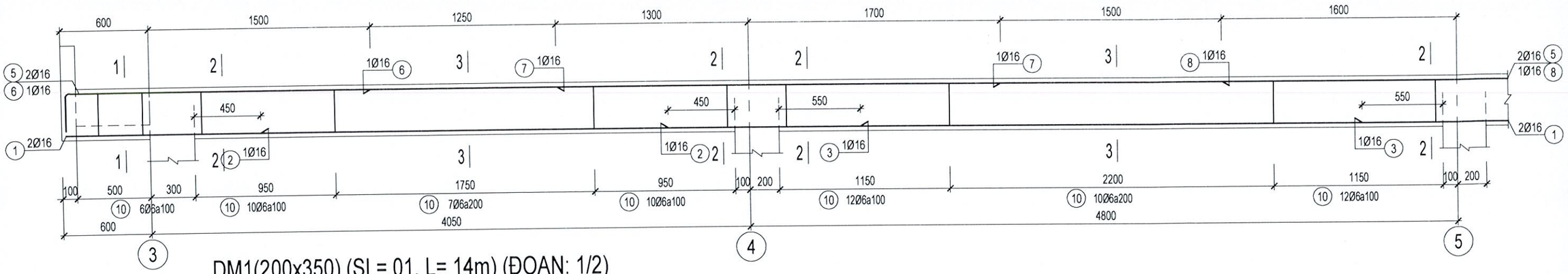

DM1(200x350) (SL= 01, L= 14m) (ĐOẠN: 1/2)

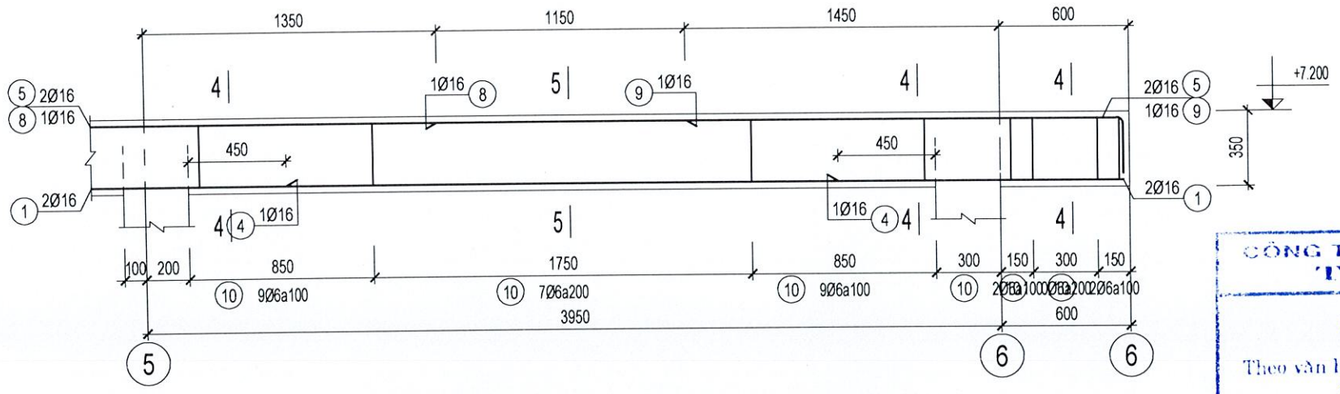

DM1(200x350) (SL= 01, L= 14m) (ĐOẠN: 2/2)

CÔNG TY TNHH MỘT THÀNH VIÊN
THÀNH NHÂN

THẨM TRA

Theo văn bản số: 08/KGTĐ-TN

Ngày 20 tháng 3 năm 2026

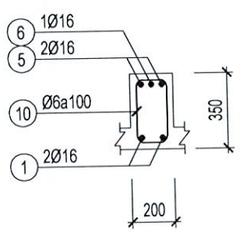

1-1

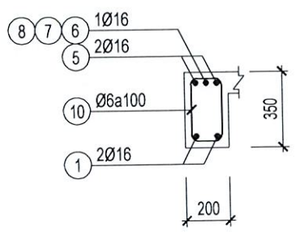

2-2

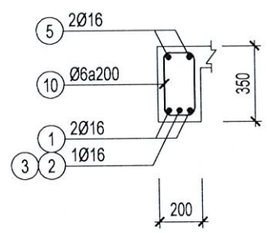

3-3

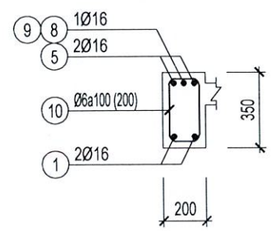

4-4

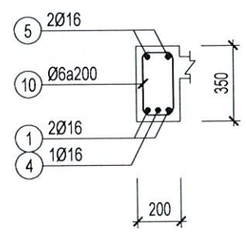

5-5

CHỦ ĐẦU TƯ:	CÔNG TRÌNH:	TỈNH KHÁNH HÒA	GIÁM ĐỐC:	THIẾT KẾ VÀ CHỦ TRÌ KIẾN TRÚC KTS. TRẦN QUỐC ĐẠT	TÊN BV: CHI TIẾT DẦM	
TRUNG TÂM DỊCH VỤ, SỰ NGHIỆP CÔNG XÃ VAN HƯNG	TRỤ SỞ TRUNG TÂM DỊCH VỤ, SỰ NGHIỆP CÔNG XÃ VAN HƯNG	CÔNG TY TNHH TƯ VẤN VÀ XÂY DỰNG VẠN HOÀNG HOÀNG	HOÀNG ĐỊNH NGUYÊN	THIẾT KẾ VÀ CHỦ TRÌ KẾT CẤU Ks. TRẦN TRUNG KIÊN	HỒ SƠ: TKBVTC	TỈ LỆ: 1/...
ĐỊA CHỈ: xã Vạn Hưng- Khánh Hòa		ĐỊA CHỈ: THÔN XUÂN TỰ 1, XÃ VẠN HƯNG, TỈNH KHÁNH HÒA		KIỂM- QLKT: CAO THÁI HƯNG	HOÀN THÀNH: Tháng 03 năm 2026	SỐ HIỆU BẢN VẼ: KC 40 /67

CÔNG TY TNHH TƯ VẤN XÂY DỰNG VẠN HOÀNG HOÀNG - M.S.D.N: 4201701450 - C.T.T.N.H.H - VẠN HƯNG - T. KHÁNH HÒA

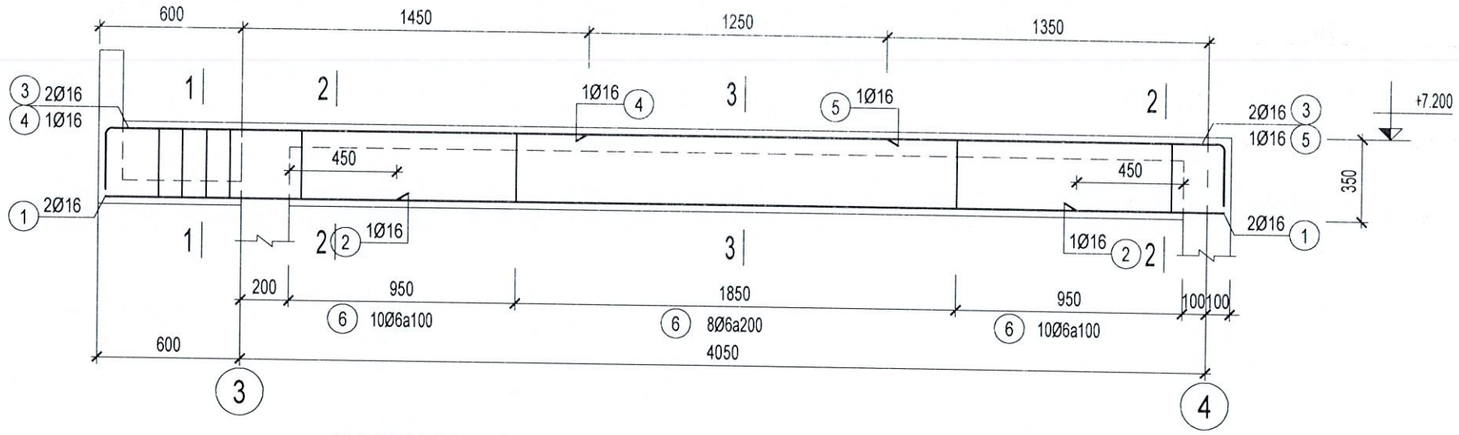

DM2(200x350) (SL= 01, L= 4.75m)

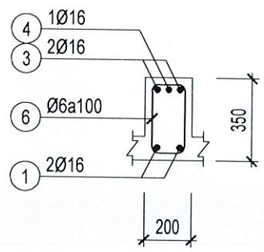

1-1

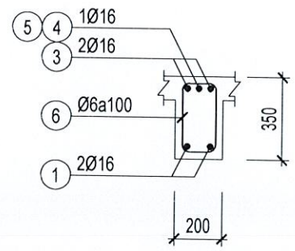

2-2

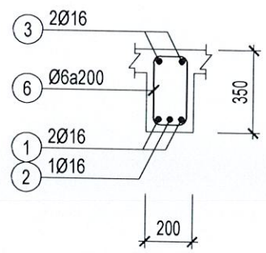

3-3

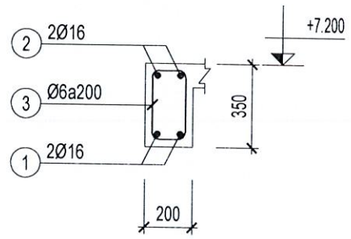

CÔNG TY TNHH MỘT THÀNH VIÊN
THÀNH NHÂN
THẨM TRA
Theo văn bản số: 08/KQTT-TN
Ngày 20 tháng 3 năm 2026

DẦM DM4(200x350) (SL= 01, L= 1.75m)

CHỦ ĐẦU TƯ:	CÔNG TRÌNH:	TỈNH KHÁNH HÒA			TÊN BV: CHI TIẾT DẦM	
TRUNG TÂM DỊCH VỤ, SỰ NGHIỆP CÔNG XÃ VAN HƯNG ĐỊA CHỈ: xã Vạn Hưng- Khánh Hòa	TRỤ SỞ TRUNG TÂM DỊCH VỤ, SỰ NGHIỆP CÔNG XÃ VAN HƯNG	CÔNG TY TNHH TƯ VẤN VÀ XÂY DỰNG VẠN HOÀNG ĐỊA CHỈ: THÔN XUÂN TỰ 1, XÃ VẠN HƯNG, TỈNH KHÁNH HÒA	GIÁM ĐỐC HOÀNG ĐỊNH NGUYÊN	THIẾT KẾ VÀ CHỦ TRÌ KIẾN TRÚC KTS. TRẦN QUỐC ĐẠT	HỒ SƠ: TKBVTC	TỈ LỆ: 1/...
				THIẾT KẾ VÀ CHỦ TRÌ KẾT CẤU Ks. TRẦN TRUNG KIỀN	HOÀN THÀNH: Tháng 03 năm 2026	SỐ HIỆU BẢN VẼ: KC 41 /67
				KIỂM- QLKT: CAO THÁI HƯNG		

CÔNG TY TNHH TƯ VẤN - XÂY DỰNG VẠN HOÀNG
M.S.D.N: 4201101450 - C.T.T.N.H.H - VẠN HƯNG - T. KHÁNH HÒA

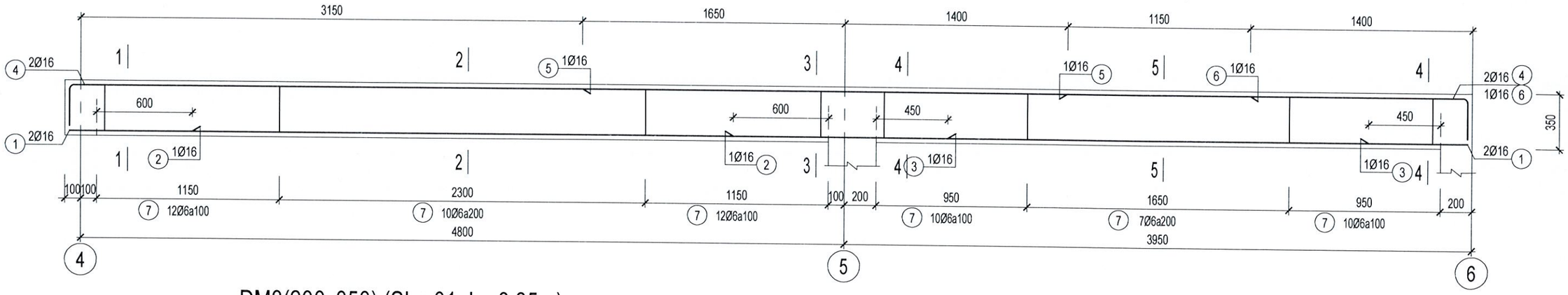

DM3(200x350) (SL= 01, L= 8.85m)

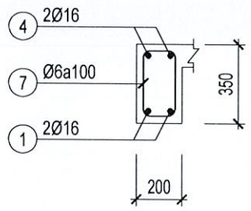

1-1

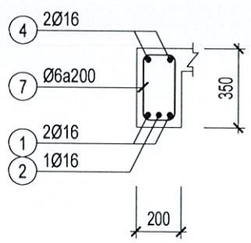

2-2

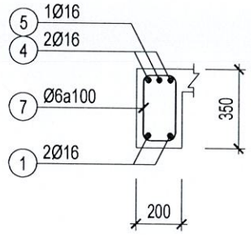

3-3

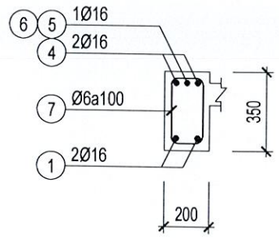

4-4

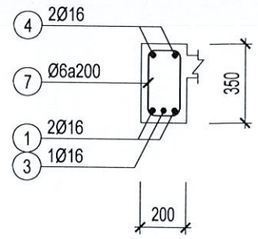

5-5

CÔNG TY TNHH MỘT THÀNH VIÊN
THÀNH NHÂN

THẨM TRA

Theo văn bản số: 08/KQ TT - TN

Ngày 20 tháng 3 năm 2026

CHỦ ĐẦU TƯ:	CÔNG TRÌNH:	TỈNH KHÁNH HÒA			TÊN BV: CHI TIẾT DẦM	
TRUNG TÂM DỊCH VỤ, SỰ NGHIỆP CÔNG XÃ VAN HƯNG ĐỊA CHỈ: xã Vạn Hưng- Khánh Hòa	TRỤ SỞ TRUNG TÂM DỊCH VỤ, SỰ NGHIỆP CÔNG XÃ VAN HƯNG	CÔNG TY TNHH TƯ VẤN VÀ XÂY DỰNG VẠN HOÀNG ĐỊA CHỈ: THÔN XUÂN TỰ 1, XÃ VẠN HƯNG, TỈNH KHÁNH HÒA	GIÁM ĐỐC: HOÀNG ĐỊNH NGUYÊN	THIẾT KẾ VÀ CHỦ TRÌ KIẾN TRÚC KTS. TRẦN QUỐC ĐẠT	HỒ SƠ: TKBVTC	TỈ LỆ: 1/...
				THIẾT KẾ VÀ CHỦ TRÌ KẾT CẤU Ks. TRẦN TRUNG KIÊN	HOÀN THÀNH: Tháng 03 năm 2026	SỐ HIỆU BẢN VẼ: KC 42 /67
				KIỂM- QLKT: CAO THÁI HƯNG		

CÔNG TY TNHH TƯ VẤN - XÂY DỰNG VẠN HOÀNG
M.S.D.N: 4201701450 - C.T.T.N.H.H
X. VẠN HƯNG - T. KHÁNH HÒA

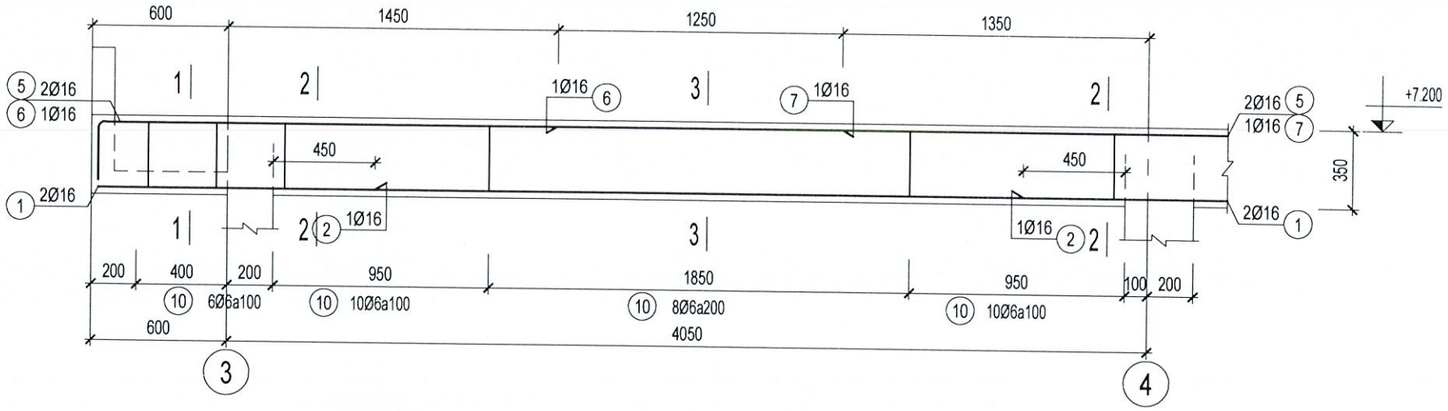

DM5(200x350) (SL= 01, L= 14m) (ĐOẠN: 1/3)

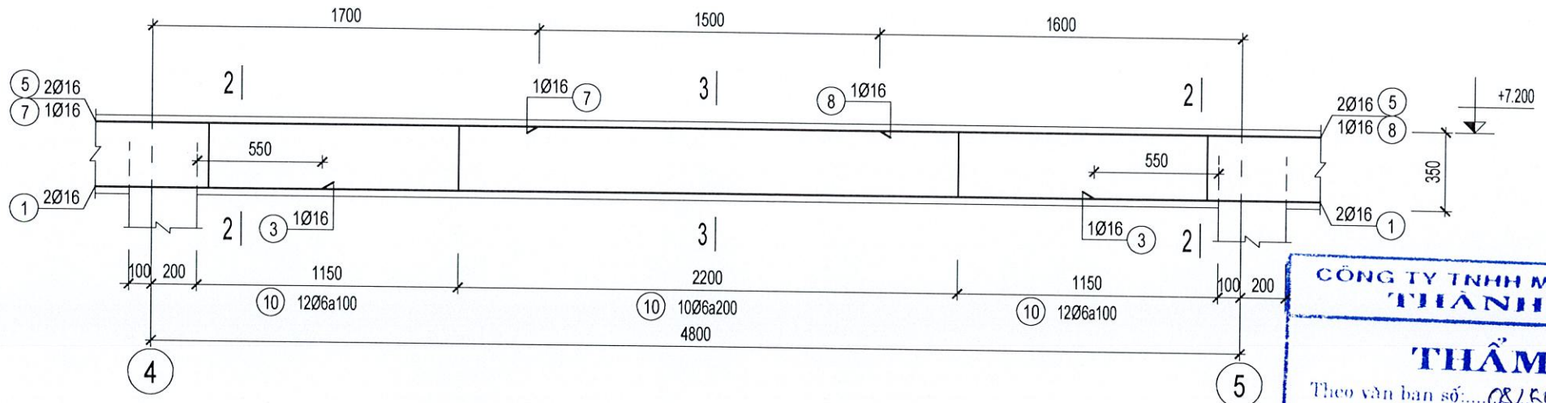

DM5(200x350) (SL= 01, L= 14m) (ĐOẠN: 2/3)

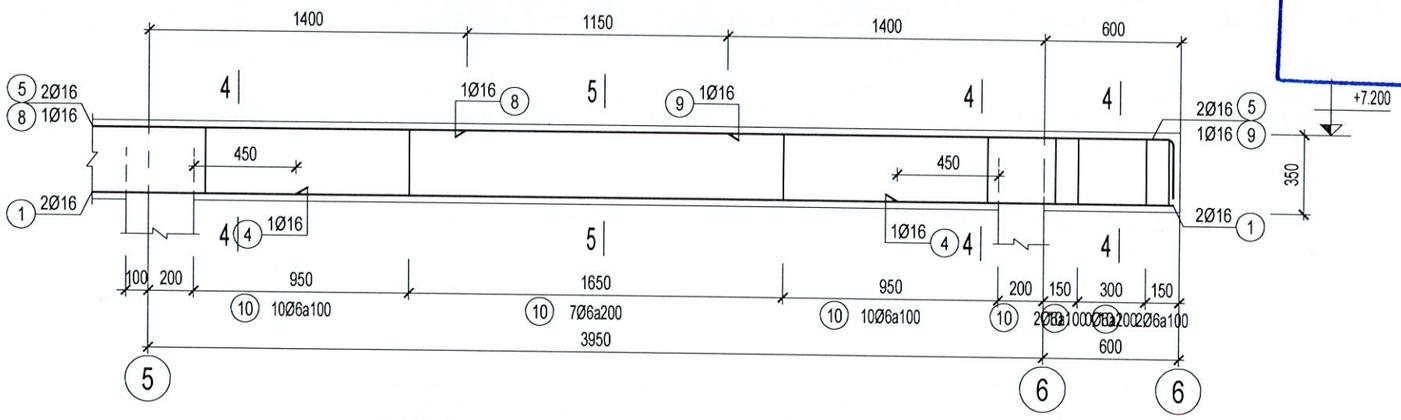

DM5(200x350) (SL= 01, L= 14m) (ĐOẠN: 3/3)

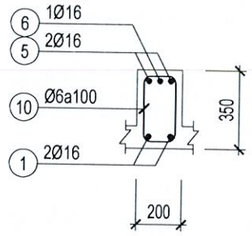

1-1

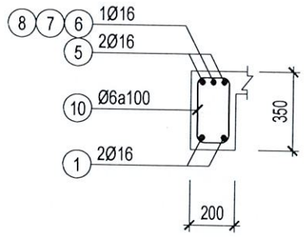

2-2

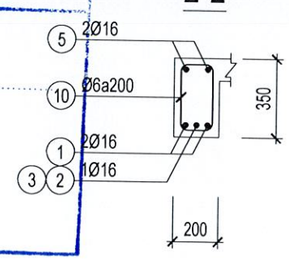

3-3

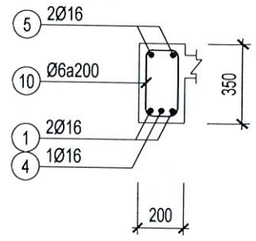

5-5

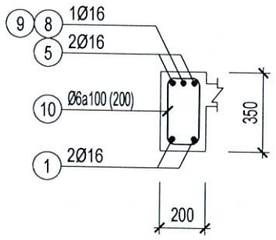

4-4

CÔNG TY TNHH MỘT THÀNH VIÊN THÀNH NHÂN
THẨM TRA
Theo văn bản số: 08/BQTTr-TVN
Ngày 20 tháng 3 năm 2026

CHỦ ĐẦU TƯ:	CÔNG TRÌNH:	TỈNH KHÁNH HÒA		THIẾT KẾ VÀ CHỦ TRÌ KIẾN TRÚC KTS. TRẦN QUỐC ĐẠT	TÊN BV: CHI TIẾT DẦM	
TRUNG TÂM DỊCH VỤ, SỰ NGHIỆP CÔNG XÃ VAN HƯNG ĐỊA CHỈ: xã Vạn Hưng- Khánh Hòa	TRỤ SỞ TRUNG TÂM DỊCH VỤ, SỰ NGHIỆP CÔNG XÃ VAN HƯNG	CÔNG TY TNHH TƯ VẤN VÀ XÂY DỰNG VẠN HOÀNG ĐỊA CHỈ: THÔN XUÂN TỰ 1, XÃ VẠN HƯNG, TỈNH KHÁNH HÒA	GIÁM ĐỐC: HOÀNG ĐÌNH NGUYÊN	THIẾT KẾ VÀ CHỦ TRÌ KẾT CẤU Ks. TRẦN TRUNG KIÊN	HỒ SƠ: TKBVTC	TỈ LỆ: 1/...
				KIỂM- QLKT: CAO THÁI HƯNG	HOÀN THÀNH: Tháng 03 năm 2026	SỐ HIỆU BẢN VẼ: KC 43 /67

CÔNG TY TNHH TƯ VẤN - XÂY DỰNG VẠN HOÀNG
M.S.D.N: 4201701450 - C.T.T.N.H.H - VẠN HƯNG - T. KHÁNH HÒA

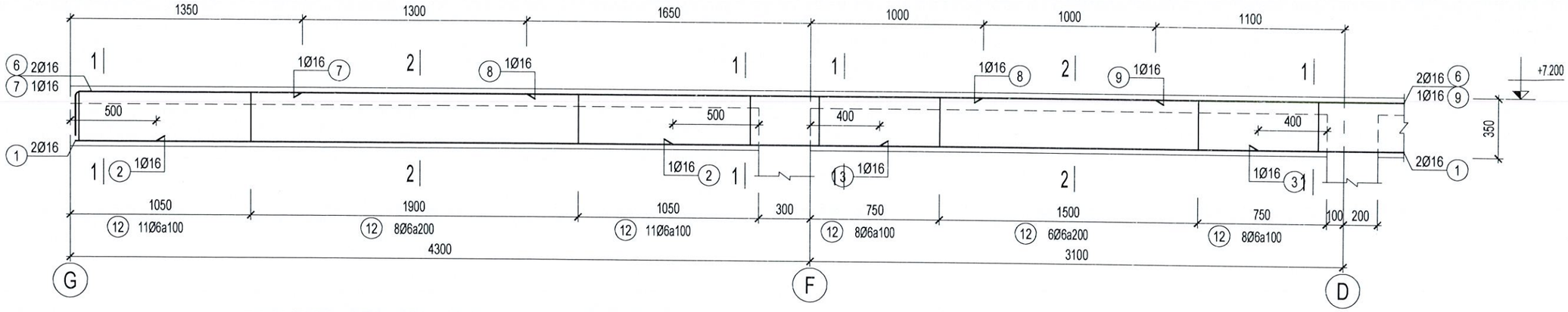

DM6(200x350) (SL= 01, L= 15m) (ĐOẠN: 1/3)

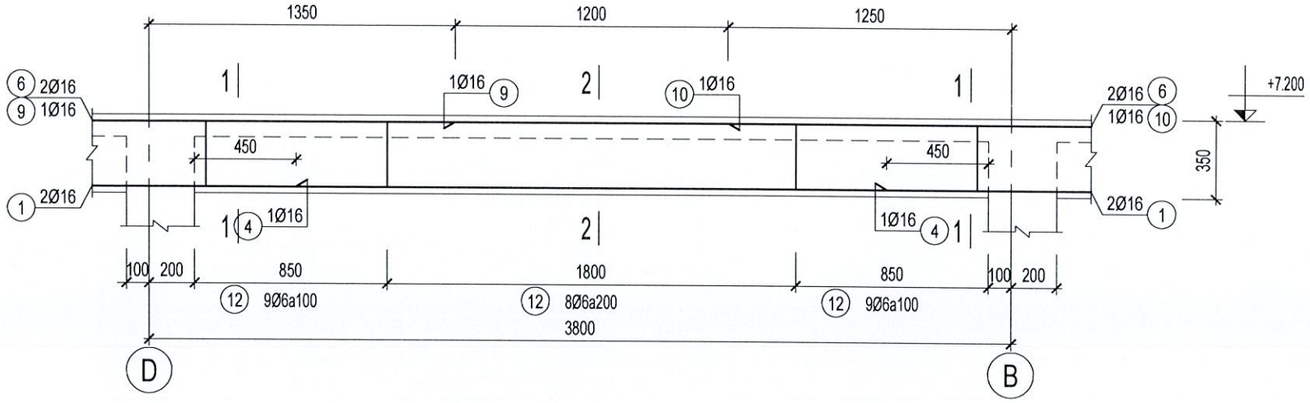

DM6(200x350) (SL= 01, L= 15m) (ĐOẠN: 2/3)

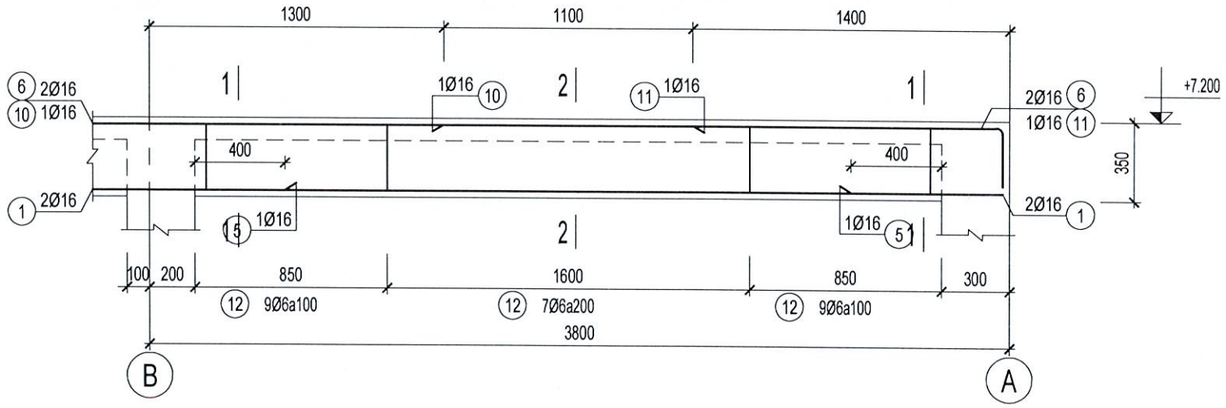

DM6(200x350) (SL= 01, L= 15m) (ĐOẠN: 3/3)

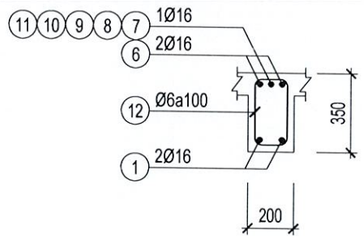

1-1

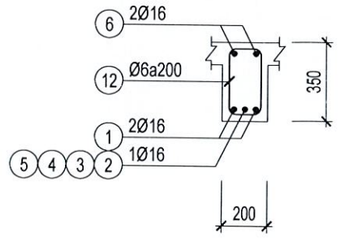

2-2

CÔNG TY TNHH MỘT THÀNH VIÊN
THÀNH NHÂN

THẨM TRA
Theo văn bản số: 08/KQTT-TN
Ngày 20 tháng 3 năm 2026

CHỦ ĐẦU TƯ:	CÔNG TRÌNH:	TỈNH KHÁNH HÒA			TÊN BV: CHI TIẾT DẦM
TRUNG TÂM DỊCH VỤ, SỰ NGHIỆP CÔNG XÃ VAN HƯNG ĐỊA CHỈ: xã Vạn Hưng- Khánh Hòa	TRỤ SỞ TRUNG TÂM DỊCH VỤ, SỰ NGHIỆP CÔNG XÃ VAN HƯNG	CÔNG TY TNHH TƯ VẤN VÀ XÂY DỰNG VẠN HOÀNG ĐỊA CHỈ: THÔN XUÂN TỰ 1, XÃ VẠN HƯNG, TỈNH KHÁNH HÒA	GIÁM ĐỐC: HOÀNG ĐỊNH NGUYÊN	THIẾT KẾ VÀ CHỦ TRÌ KIẾN TRÚC KTS. TRẦN QUỐC ĐẠT THIẾT KẾ VÀ CHỦ TRÌ KẾT CẤU Ks. TRẦN TRUNG KIÊN KIỂM- QLKT: CAO THÁI HƯNG	HỒ SƠ: TKBVTC TỈ LỆ: 1/... HOÀN THÀNH: Tháng 03 năm 2026 SỐ HIỆU BẢN VẼ: KC 44 /67

CÔNG TY TNHH TƯ VẤN VÀ XÂY DỰNG VẠN HOÀNG
M.S.D.N: 4201701450 - C.T.T.N.H.H - VẠN HƯNG - T. KHÁNH HÒA

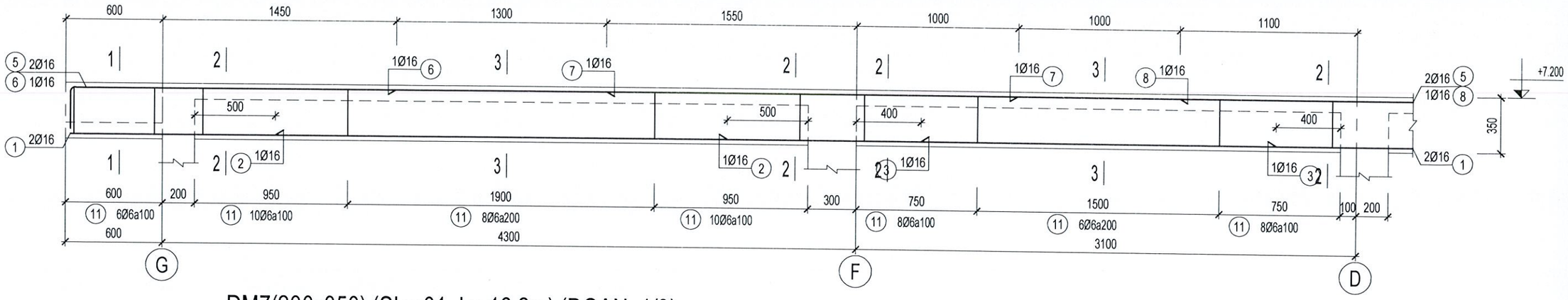

DM7(200x350) (SL= 01, L= 16.2m) (ĐOẠN: 1/3)

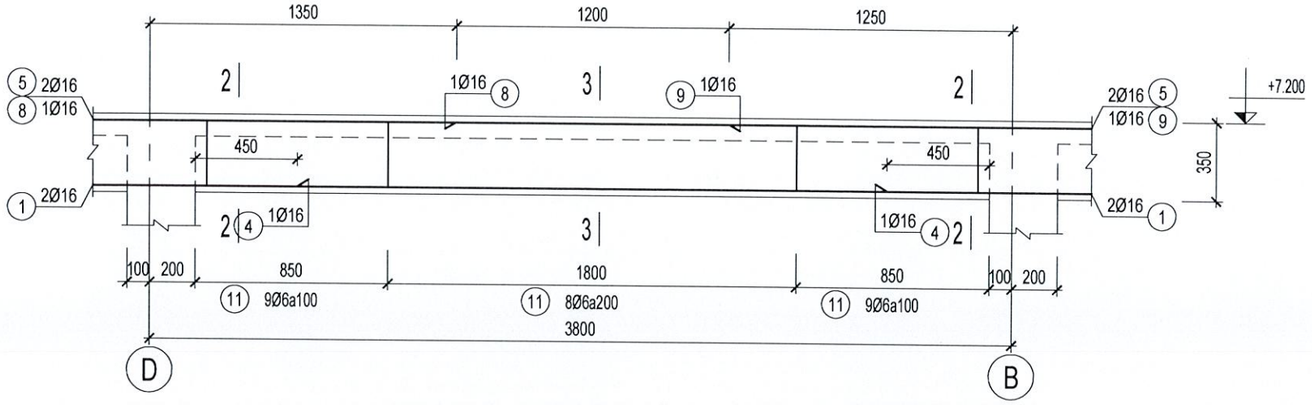

DM7(200x350) (SL= 01, L= 16.2m) (ĐOẠN: 2/3)

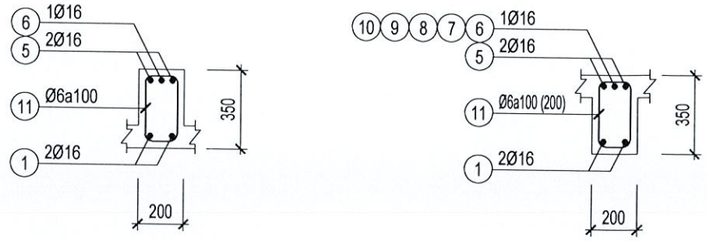

1-1

2-2

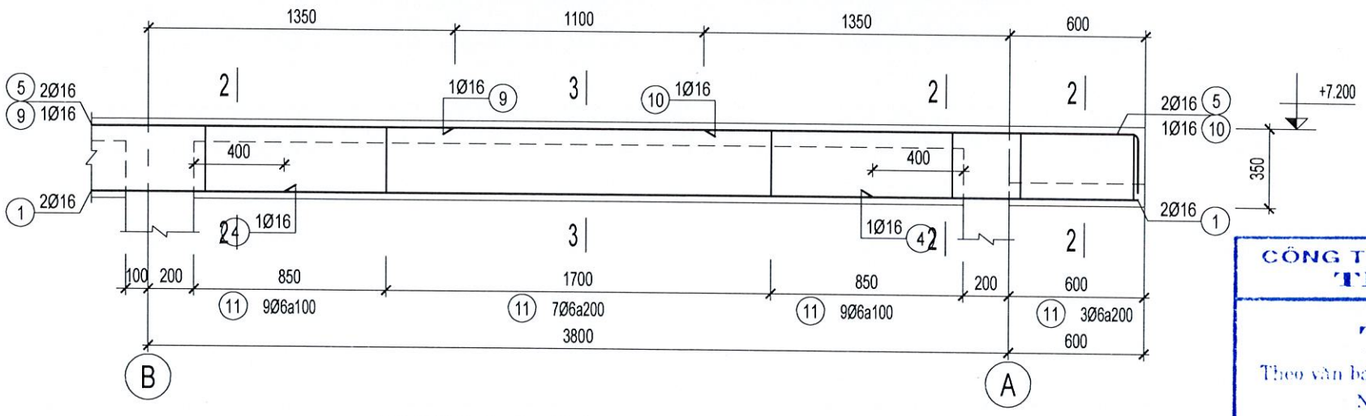

DM7(200x350) (SL= 01, L= 16.2m) (ĐOẠN: 3/3)

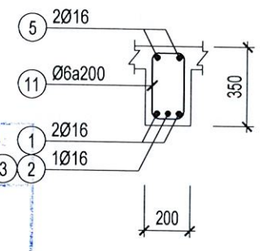

3-3

CÔNG TY TNHH MỘT THÀNH VIÊN THÀNH NHÂN

THẨM TRA

Theo văn bản số: 08/KQ.Tr-TN

Ngày 20 tháng 3 năm 2026

CHỦ ĐẦU TƯ:	CÔNG TRÌNH:	TỈNH KHÁNH HÒA			TÊN BV: CHI TIẾT DẦM	
TRUNG TÂM DỊCH VỤ, SỰ NGHIỆP CÔNG XÃ VAN HƯNG ĐỊA CHỈ: xã Vạn Hưng- Khánh Hòa	TRỤ SỞ TRUNG TÂM DỊCH VỤ, SỰ NGHIỆP CÔNG XÃ VAN HƯNG	CÔNG TY TNHH TƯ VẤN VÀ XÂY DỰNG VẠN HOÀNG ĐỊA CHỈ: THÔN XUÂN TỰ 1, XÃ VẠN HƯNG, TỈNH KHÁNH HÒA	GIÁM ĐỐC: HOÀNG ĐỊNH NGUYÊN	THIẾT KẾ VÀ CHỦ TRÌ KIẾN TRÚC KTS. TRẦN QUỐC ĐẠT THIẾT KẾ VÀ CHỦ TRÌ KẾT CẤU Ks. TRẦN TRUNG KIÊN KIỂM- QLKT: CAO THÁI HƯNG	HỒ SƠ: TKBVTC HOÀN THÀNH: Tháng 03 năm 2026	TỈ LỆ: 1/... SỐ HIỆU BẢN VẼ: KC 45 /67

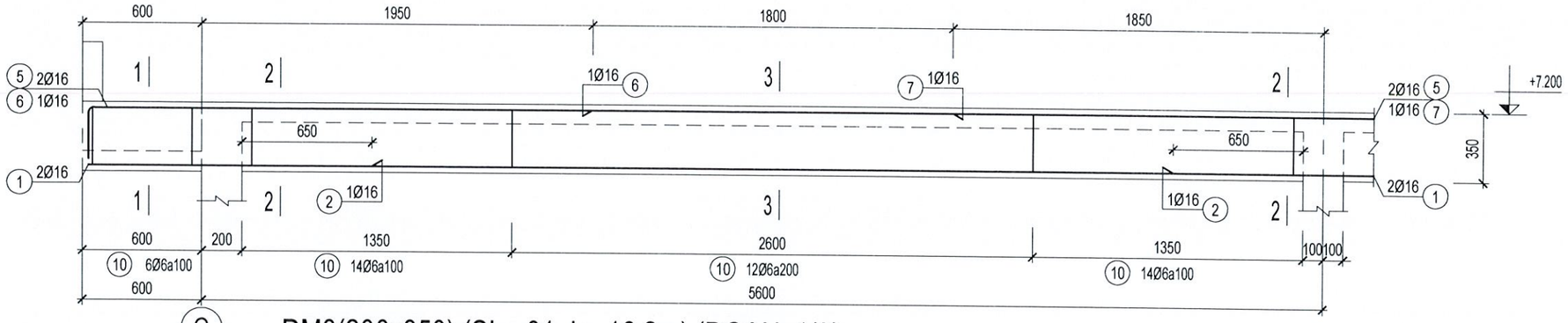

DM8(200x350) (SL= 01, L= 16.2m) (ĐOẠN: 1/3)

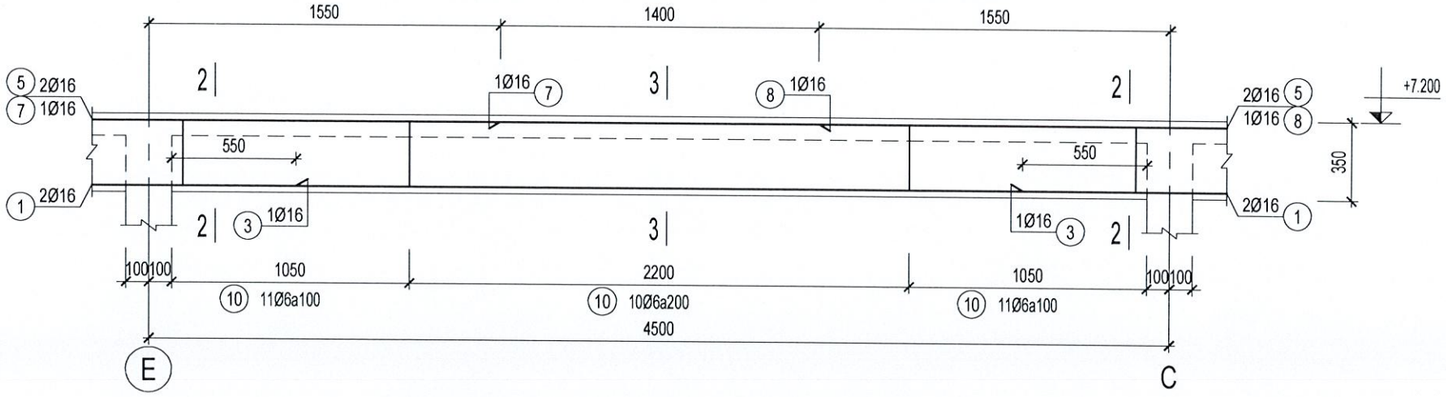

DM8(200x350) (SL= 01, L= 16.2m) (ĐOẠN: 2/3)

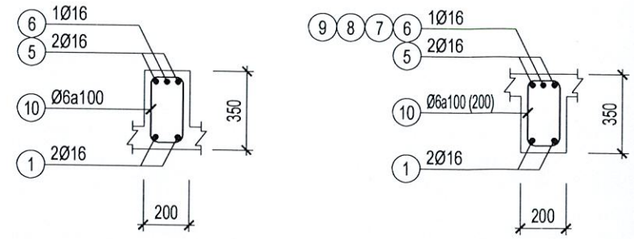

1-1

2-2

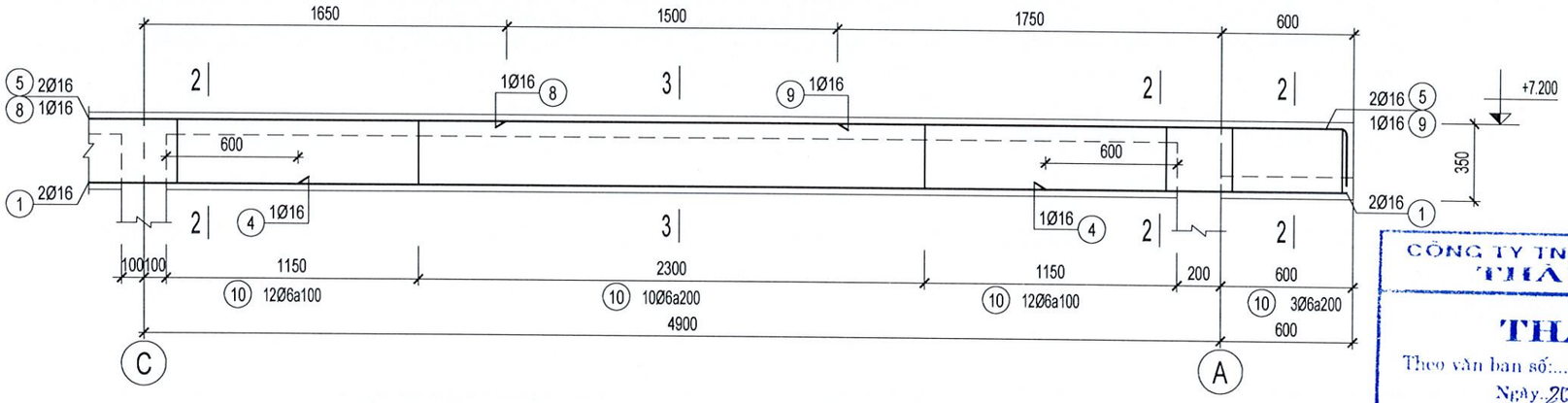

DM8(200x350) (SL= 01, L= 16.2m) (ĐOẠN: 3/3)

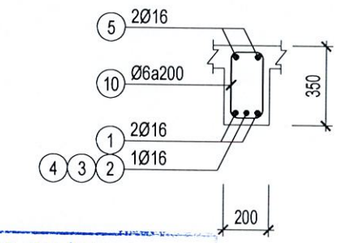

3-3

CÔNG TY TNHH MỘT THÀNH VIÊN THẨM TRA THÀNH NHÂN

THẨM TRA

Theo văn bản số: 08/KQTT - TM

Ngày 20 tháng 3 năm 2026

CHỦ ĐẦU TƯ:	CÔNG TRÌNH:	TỈNH KHÁNH HÒA			TÊN BV: CHI TIẾT DẦM
TRUNG TÂM DỊCH VỤ, SỰ NGHIỆP CÔNG XÃ VAN HƯNG ĐỊA CHỈ: xã Vạn Hưng- Khánh Hòa	TRỤ SỞ TRUNG TÂM DỊCH VỤ, SỰ NGHIỆP CÔNG XÃ VAN HƯNG	CÔNG TY TNHH TƯ VẤN VÀ XÂY DỰNG VẠN HOÀNG ĐỊA CHỈ: THÔN XUÂN TỰ 1, XÃ VẠN HƯNG, TỈNH KHÁNH HÒA	GIÁM ĐỐC: HOÀNG ĐỊNH NGUYÊN	THIẾT KẾ VÀ CHỦ TRÌ KIẾN TRÚC KTS. TRẦN QUỐC ĐẠT THIẾT KẾ VÀ CHỦ TRÌ KẾT CẤU Ks. TRẦN TRUNG KIỀN KIỂM- QLKT: CAO THÁI HƯNG	HỒ SƠ: TKBVTC HOÀN THÀNH: Tháng 03 năm 2026
					TỈ LỆ: 1/... SỐ HIỆU BẢN VẼ: KC 46 /67

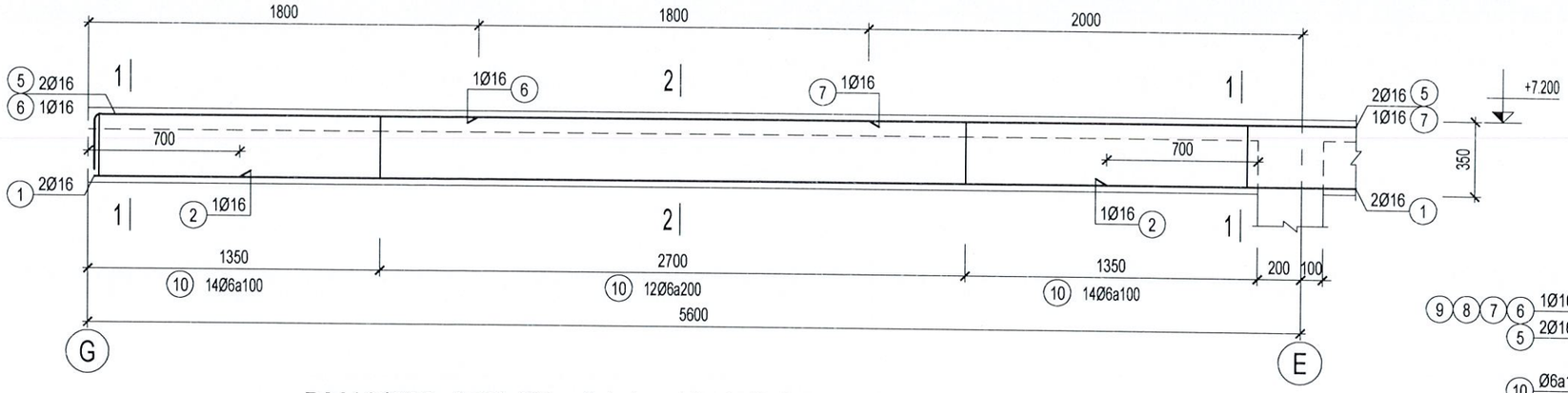

DM10(200x350) (SL= 01, L= 15m) (ĐOẠN: 1/3)

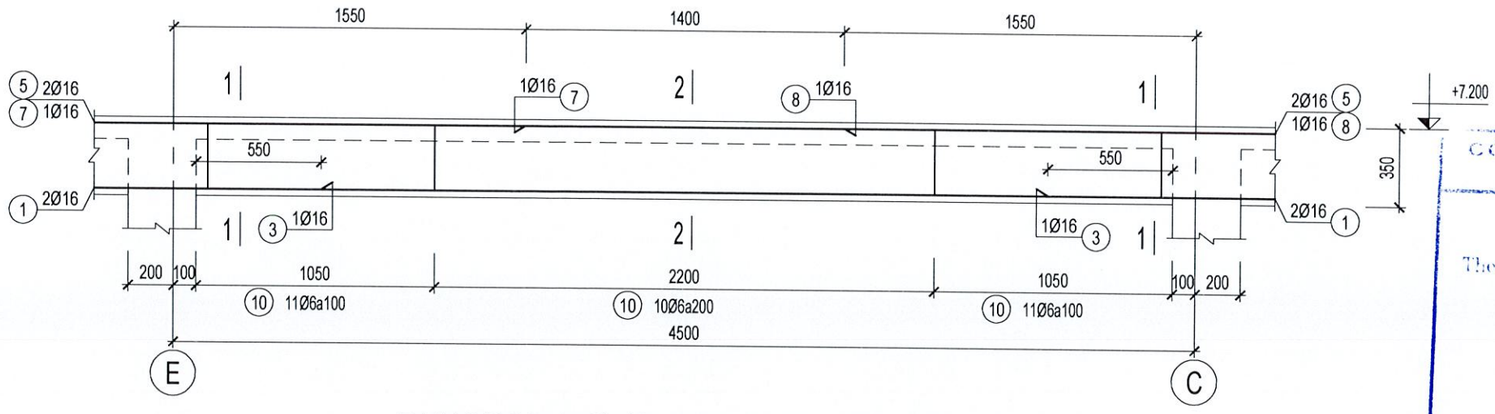

DM10(200x350) (SL= 01, L= 15m) (ĐOẠN: 2/3)

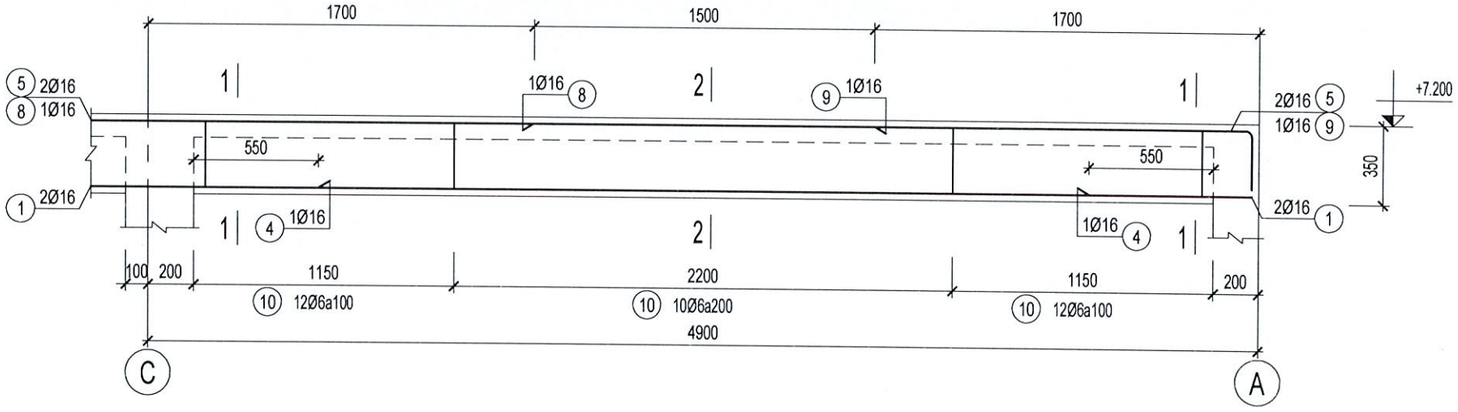

DM10(200x350) (SL= 01, L= 15m) (ĐOẠN: 3/3)

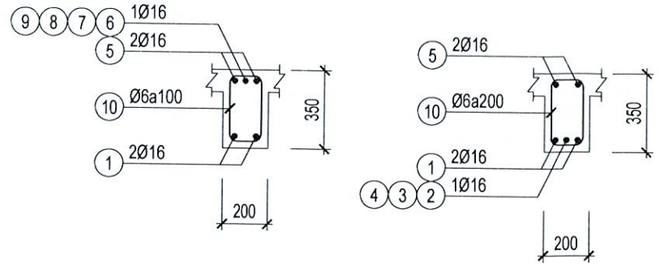

1-1

2-2

CÔNG TY TNHH MỘT THÀNH VIÊN THÀNH NHÂN

THẨM TRA

Theo văn bản số: 08/KQTK - TN

Ngày 20 tháng 3 năm 2026

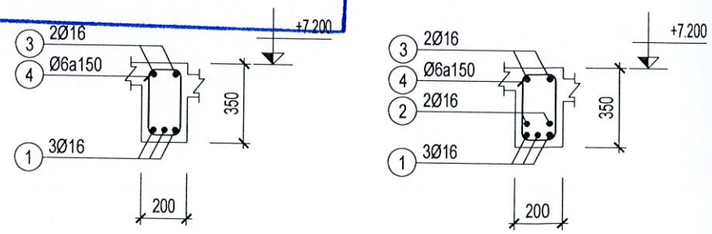

MẶT CẮT ĐẦU GỐI

MẶT CẮT GIỮA NHỊP

DẦM DM9(200x350) (SL= 01, L= 5m)

CHỦ ĐẦU TƯ:	CÔNG TRÌNH:	TỈNH KHÁNH HÒA				TÊN BV:	
TRUNG TÂM DỊCH VỤ, SỰ NGHIỆP CÔNG XÃ VAN HƯNG ĐỊA CHỈ: xã Vạn Hưng- Khánh Hòa	TRỤ SỞ TRUNG TÂM DỊCH VỤ, SỰ NGHIỆP CÔNG XÃ VAN HƯNG	CÔNG TY TNHH TƯ VẤN VÀ XÂY DỰNG VẠN HOÀNG ĐỊA CHỈ: THÔN XUÂN TỰ 1, XÃ VẠN HƯNG, TỈNH KHÁNH HÒA	GIÁM ĐỐC: HOÀNG ĐỊNH NGUYÊN	THIẾT KẾ VÀ CHỦ TRÌ KIẾN TRÚC KTS. TRẦN QUỐC ĐẠT		CHI TIẾT DẦM	
				THIẾT KẾ VÀ CHỦ TRÌ KẾT CẤU Ks. TRẦN TRUNG KIÊN		HỒ SƠ: TKBVTC	TỈ LỆ: 1/...
				KIỂM- QLKT: CAO THÁI HƯNG		HOÀN THÀNH: Tháng 03 năm 2026	SỐ HIỆU BẢN VẼ: KC 47 /67

M.S.D.N: 4201701450 - C.T.T.N.H.H
CÔNG TY TNHH TƯ VẤN - XÂY DỰNG VẠN HOÀNG
VẠN HƯNG - T. KHÁNH HÒA

BẢNG THỐNG KÊ CỐT THÉP

CẤU KIỆN	STT	HÌNH DẠNG, KÍCH THƯỚC	ĐƯỜNG KÍNH (mm)	CHIỀU DÀI THANH (mm)	SỐ LƯỢNG 1 CK	SỐ LƯỢNG T. BỘ	TỔNG CHIỀU DÀI (m)	TRỌNG LƯỢNG (kG)
D1(200x350) (SL: 1)	1	14950	16	15590	2	2	31.18	49.21
	2	2750	14	2750	2	2	5.5	6.65
	3	3400	16	3400	2	2	6.8	10.73
	4	2550	16	2550	2	2	5.1	8.05
	5	275 14950 275	16	16140	2	2	32.28	50.95
	6	275 1225	16	1500	1	1	1.5	2.37
	7	1550	16	1550	2	2	3.1	4.89
	8	2300	16	2300	2	2	4.6	7.26
	9	2250	16	2250	2	2	4.5	7.10
	10	250 1100	14	1350	2	2	2.7	3.26
	11	150 300 60	6	1020	98	98	99.96	22.19
	THKL (kG):	Ø6: 22.2 Ø14: 9.9 Ø16: 140.6						
D2(200x350) (SL: 1)	1	6300	16	6300	2	2	12.6	19.89
	2	2850	14	2850	2	2	5.7	6.89
	3	275 6300 275	16	6850	2	2	13.7	21.62
	4	275 1225	16	1500	1	1	1.5	2.37
	5	1500	16	1500	2	2	3	4.74
	6	250 1100	16	1350	2	2	2.7	4.26
	7	150 300 60	6	1020	42	42	42.84	9.51
	THKL (kG):	Ø6: 9.5 Ø14: 6.9 Ø16: 52.9						

BẢNG THỐNG KÊ CỐT THÉP

CẤU KIỆN	STT	HÌNH DẠNG, KÍCH THƯỚC	ĐƯỜNG KÍNH (mm)	CHIỀU DÀI THANH (mm)	SỐ LƯỢNG 1 CK	SỐ LƯỢNG T. BỘ	TỔNG CHIỀU DÀI (m)	TRỌNG LƯỢNG (kG)
D3(200x350) (SL: 1)	1	12750	16	13390	2	2	26.78	42.27
	2	2850	14	2850	2	2	5.7	6.89
	3	3400	16	3400	2	2	6.8	10.73
	4	2650	16	2650	2	2	5.3	8.37
	5	275 12750 275	16	13940	2	2	27.88	44.00
	6	2300	16	2300	2	2	4.6	7.26
	7	2350	16	2350	2	2	4.7	7.42
	8	250 1050	14	1300	2	2	2.6	3.14
	9	150 300 60	6	1020	86	86	87.72	19.47
	THKL (kG):	Ø6: 19.5 Ø14: 10.0 Ø16: 120.0						
D4(200x350) (SL: 1)	1	4100	16	4100	2	2	8.2	12.94
	2	3100	16	3100	1	1	3.1	4.89
	3	300 4100 300	16	4700	2	2	9.4	14.84
	4	300 1400	16	1700	2	2	3.4	5.37
	5	150 300 60	6	1020	30	30	30.6	6.79
	THKL (kG):	Ø6: 6.8 Ø16: 38.0						
D5(200x350) (SL: 1)	1	8800	16	8800	2	2	17.6	27.78
	2	3400	16	3400	2	2	6.8	10.73
	3	2650	16	2650	2	2	5.3	8.37
	4	275 8800 275	16	9350	2	2	18.7	29.51
	5	2350	16	2350	2	2	4.7	7.42
	6	250 1050	14	1300	2	2	2.6	3.14
	7	150 300 60	6	1020	59	59	60.18	13.36
	THKL (kG):	Ø6: 13.4 Ø14: 3.1 Ø16: 83.8						

CÔNG TY TNHH MỘT THÀNH VIÊN THANH NHÂN
THẨM TRA
Theo văn bản số: 08/KQ-TT-TN
Ngày tháng năm

CHỦ ĐẦU TƯ:	CÔNG TRÌNH:	TỈNH KHÁNH HÒA			TÊN BV: THỐNG KÊ CỐT THÉP
TRUNG TÂM DỊCH VỤ, SỰ NGHIỆP CÔNG XÃ VAN HƯNG ĐỊA CHỈ: xã Van Hưng- Khánh Hòa	TRỤ SỞ TRUNG TÂM DỊCH VỤ, SỰ NGHIỆP CÔNG XÃ VAN HƯNG	CÔNG TY TNHH TƯ VẤN VÀ XÂY DỰNG VẠN HOÀNG ĐỊA CHỈ: THÔN XUÂN TỰ 1, XÃ VAN HƯNG, TỈNH KHÁNH HÒA	GIÁM ĐỐC: HOÀNG ĐỊNH NGUYÊN	THIẾT KẾ VÀ CHỦ TRÌ KIẾN TRÚC KTS. TRẦN QUỐC ĐẠT THIẾT KẾ VÀ CHỦ TRÌ KẾT CẤU Ks. TRẦN TRUNG KIÊN KIỂM- QLKT: CAO THÁI HƯNG	HỒ SƠ: TKBVTC TỈ LỆ: 1/... HOÀN THÀNH: Tháng 03 năm 2026 SỐ HIỆU BẢN VẼ: KC 48 /67

M.S.D.N: 4201701450 - C.T.T.N.H.H - CÔNG TY TNHH TƯ VẤN - XÂY DỰNG VẠN HOÀNG - VAN HƯNG - T. KHÁNH HÒA

BẢNG THỐNG KÊ CỐT THÉP

CẤU KIỆN	STT	HÌNH DẠNG, KÍCH THƯỚC	ĐƯỜNG KÍNH (mm)	CHIỀU DÀI THANH (mm)	SỐ LƯỢNG 1 CK	SỐ LƯỢNG T. BỘ	TỔNG CHIỀU DÀI (m)	TRỌNG LƯỢNG (kG)
D6(200x350) (SL: 1)	1	13850	16	14490	2	2	28.98	45.74
	2	2300	16	2300	1	1	2.3	3.63
	3	2850	14	2850	2	2	5.7	6.89
	4	4650	16	4650	2	2	9.3	14.68
	5	275 13850 275	16	15040	2	2	30.08	47.48
	6	275 1325	16	1600	1	1	1.6	2.53
	7	2500	16	2500	1	1	2.5	3.95
	8	275 7775	16	8050	1	1	8.05	12.71
	9	150 300 60	6	1020	97	97	98.94	21.96
	THKL (kG):	Ø6: 22.0 Ø14: 6.9 Ø16: 130.7						
D7(200x350) (SL: 1)	1	2450	16	2450	2	2	4.9	7.73
	2	300 2450 300	16	3050	2	2	6.1	9.63
	3	150 300 60	6	1020	17	17	17.34	3.85
	THKL (kG):	Ø6: 3.8 Ø16: 17.4						
D8(200x350) (SL: 1)	1	14950	16	15590	2	2	31.18	49.21
	2	2850	14	2850	2	2	5.7	6.89
	3	3400	16	3400	2	2	6.8	10.73
	4	2650	16	2650	2	2	5.3	8.37
	5	275 14950 275	16	16140	2	2	32.28	50.95
	6	275 1225	16	1500	1	1	1.5	2.37
	7	1500	16	1500	2	2	3	4.74
	8	2350	16	2350	2	2	4.7	7.42
	9	2300	16	2300	2	2	4.6	7.26
	10	250 1050	14	1300	2	2	2.6	3.14
	11	150 300 60	6	1020	101	101	103.02	22.87
	THKL (kG):	Ø6: 22.9 Ø14: 10.0 Ø16: 141.0						

BẢNG THỐNG KÊ CỐT THÉP

CẤU KIỆN	STT	HÌNH DẠNG, KÍCH THƯỚC	ĐƯỜNG KÍNH (mm)	CHIỀU DÀI THANH (mm)	SỐ LƯỢNG 1 CK	SỐ LƯỢNG T. BỘ	TỔNG CHIỀU DÀI (m)	TRỌNG LƯỢNG (kG)
D9(200x350) (SL: 1)	1	3550	16	3550	3	3	10.65	16.81
	2	300 3550 300	16	4150	3	3	12.45	19.65
	3	150 300 60	6	1020	24	24	24.48	5.43
	THKL (kG):	Ø6: 5.4 Ø16: 36.5						
D10(200x350) (SL: 1)	1	6700	16	6700	2	2	13.4	21.15
	2	300 6700 300	16	7300	2	2	14.6	23.04
	3	150 300 60	6	1020	45	45	45.9	10.19
	THKL (kG):	Ø6: 10.2 Ø16: 44.2						
D11(200x350) (SL: 1)	1	6700	16	6700	3	3	20.1	31.72
	2	300 6700 300	16	7300	3	3	21.9	34.57
	3	150 300 60	6	1020	45	45	45.9	10.19
	THKL (kG):	Ø6: 10.2 Ø16: 66.3						
D12(200x350) (SL: 2)	1	1950	16	1950	2	4	7.8	12.31
	2	300 1950 300	16	2550	2	4	10.2	16.10
	3	150 300 60	6	1020	13	26	26.52	5.89
	THKL (kG):	Ø6: 5.9 Ø16: 28.4						
D12a(200x350) (SL: 1)	1	6050	16	6050	3	3	18.15	28.65
	2	300 6050 300	16	6650	2	2	13.3	20.99
	3	150 300 60	6	1020	41	41	41.82	9.28
	THKL (kG):	Ø6: 9.3 Ø16: 49.6						
D10a(200x350) (SL: 1)	1	3800	16	3800	2	2	7.6	12.00
	2	300 3800 300	16	4400	2	2	8.8	13.89
	3	150 300 60	6	1020	26	26	26.52	5.89
	THKL (kG):	Ø6: 5.9 Ø16: 25.9						

CÔNG TY TNHH MỘT THÀNH VIÊN THÀNH NHÂN
THẨM TRA
Theo văn bản số: 08/KQTT-TN
Ngày 20 tháng 3 năm 2026

CHỦ ĐẦU TƯ:	CÔNG TRÌNH:	TỈNH KHÁNH HÒA			TÊN BV: THỐNG KÊ CỐT THÉP
TRUNG TÂM DỊCH VỤ, SỰ NGHIỆP CÔNG XÃ VAN HƯNG ĐỊA CHỈ: xã Vạn Hưng- Khánh Hòa	TRỤ SỞ TRUNG TÂM DỊCH VỤ, SỰ NGHIỆP CÔNG XÃ VAN HƯNG	CÔNG TY TNHH TƯ VẤN VÀ XÂY DỰNG VẠN HOÀNG ĐỊA CHỈ: THÔN XUÂN TỰ 1, XÃ VẠN HƯNG, TỈNH KHÁNH HÒA	GIÁM ĐỐC HOÀNG ĐÌNH NGUYÊN	THIẾT KẾ VÀ CHỦ TRÌ KIẾN TRÚC KTS. TRẦN QUỐC ĐẠT THIẾT KẾ VÀ CHỦ TRÌ KẾT CẤU Ks. TRẦN TRUNG KIÊN KIỂM- QLKT: CAO THÁI HƯNG	HỒ SƠ: TKBVTC TỈ LỆ: 1/... HOÀN THÀNH: Tháng 03 năm 2026 SỐ HIỆU BẢN VẼ: KC 49 /67

CÔNG TY TNHH TƯ VẤN - XÂY DỰNG VẠN HOÀNG
M.S.D.N: 4201701450 - C.T.T.N.H.H - VẠN HƯNG - T. KHÁNH HÒA

BẢNG THỐNG KÊ CỐT THÉP

CẤU KIỆN	STT	HÌNH DẠNG, KÍCH THƯỚC	ĐƯỜNG KÍNH (mm)	CHIỀU DÀI THANH (mm)	SỐ LƯỢNG 1 CK	SỐ LƯỢNG T. BỘ	TỔNG CHIỀU DÀI (m)	TRỌNG LƯỢNG (kG)
D14(200x350) (SL: 1)	1	4850	16	4850	3	3	14.55	22.96
	2	300 4850 300	16	5450	3	3	16.35	25.81
	3	150 300 60	6	1020	33	33	33.66	7.47
	THKL (kG):	Ø6: 7.5 Ø16: 48.8						
D15(200x350) (SL: 1)	1	3800	16	3800	3	3	11.4	17.99
	2	300 3800 300	16	4400	3	3	13.2	20.83
	3	150 300 60	6	1020	30	30	30.6	6.79
	THKL (kG):	Ø6: 6.8 Ø16: 38.8						
D16(200x350) (SL: 1)	1	14950	16	15590	2	2	31.18	49.21
	2	2800	16	2800	1	1	2.8	4.42
	3	2200	16	2200	1	1	2.2	3.47
	4	2600	16	2600	1	1	2.6	4.10
	5	2500	16	2500	1	1	2.5	3.95
	6	275 14950 275	16	16140	2	2	32.28	50.95
	7	275 1425	16	1700	1	1	1.7	2.68
	8	2550	16	2550	2	2	5.1	8.05
	9	2450	16	2450	1	1	2.45	3.87
	10	275 1375	16	1650	1	1	1.65	2.60
	11	150 300 60	6	1020	100	100	102	22.64
	THKL (kG):	Ø6: 22.6 Ø16: 133.3						
D17(200x350) (SL: 1)	1	14950	16	15590	2	2	31.18	49.21
	2	2800	16	2800	2	2	5.6	8.84
	3	2200	16	2200	1	1	2.2	3.47
	4	2600	16	2600	2	2	5.2	8.21
	5	275 14950 275	16	16140	2	2	32.28	50.95
	6	275 1425	16	1700	1	1	1.7	2.68
	7	2000	16	2000	2	2	4	6.31
	8	2450	16	2450	1	1	2.45	3.87
	9	2600	16	2600	1	1	2.6	4.10
	10	275 1325	16	1600	1	1	1.6	2.53
	11	150 300 60	6	1020	99	99	100.98	22.41
	THKL (kG):	Ø6: 22.4 Ø16: 140.2						

BẢNG THỐNG KÊ CỐT THÉP

CẤU KIỆN	STT	HÌNH DẠNG, KÍCH THƯỚC	ĐƯỜNG KÍNH (mm)	CHIỀU DÀI THANH (mm)	SỐ LƯỢNG 1 CK	SỐ LƯỢNG T. BỘ	TỔNG CHIỀU DÀI (m)	TRỌNG LƯỢNG (kG)
D18(200x350) (SL: 1)	1	9450	16	9450	3	3	28.35	44.75
	2	300 9450 300	16	10050	3	3	30.15	47.59
	3	150 300 60	6	1020	63	63	64.26	14.26
	THKL (kG):	Ø6: 14.3 Ø16: 92.3						
D19(200x350) (SL: 1)	1	4650	16	4650	3	3	13.95	22.02
	2	300 4650 300	16	5250	2	2	10.5	16.57
	3	300 4650 300	16	5250	2	2	10.5	16.57
	4	150 300 60	6	1020	31	31	31.62	7.02
	THKL (kG):	Ø6: 7.0 Ø16: 55.2						
D20(200x350) (SL: 1)	1	4350	16	4350	2	2	8.7	13.73
	2	2100	16	2100	2	2	4.2	6.63
	3	275 4350 275	16	4900	2	2	9.8	15.47
	4	275 2325	16	2600	1	1	2.6	4.10
	5	2050	16	2050	2	2	4.1	6.47
	6	250 850	16	1100	2	2	2.2	3.47
	7	150 300 60	6	1020	32	32	32.64	7.24
	THKL (kG):	Ø6: 7.2 Ø16: 49.9						
D21(200x350) (SL: 1)	1	5050	16	5050	2	2	10.1	15.94
	2	3500	16	3500	2	2	7	11.05
	3	275 5050 275	16	5600	2	2	11.2	17.68
	4	250 1350	16	1600	4	4	6.4	10.10
	5	150 300 60	6	1020	35	35	35.7	7.92
	THKL (kG):	Ø6: 7.9 Ø16: 54.8						
D22(200x350) (SL: 1)	1	4950	16	4950	3	3	14.85	23.44
	2	300 4950 300	16	5550	2	2	11.1	17.52
	3	150 300 60	6	1020	36	36	36.72	8.15
	THKL (kG):	Ø6: 8.2 Ø16: 41.0						

CÔNG TY TNHH MỘT THÀNH VIÊN THÀNH NHÂN

THẨM TRA

Theo văn bản số: 08/KQ.TT - TN

Ngày 20 tháng 3 năm 2026

CHỦ ĐẦU TƯ:	CÔNG TRÌNH:	TỈNH KHÁNH HÒA			TÊN BV: THỐNG KÊ CỐT THÉP
TRUNG TÂM DỊCH VỤ, SỰ NGHIỆP CÔNG XÃ VAN HƯNG ĐỊA CHỈ: xã Vạn Hưng- Khánh Hòa	TRỤ SỞ TRUNG TÂM DỊCH VỤ, SỰ NGHIỆP CÔNG XÃ VAN HƯNG	CÔNG TY TNHH TƯ VẤN VÀ XÂY DỰNG VẠN HOÀNG ĐỊA CHỈ: THÔN XUÂN TỰ 1, XÃ VẠN HƯNG, TỈNH KHÁNH HÒA	GIÁM ĐỐC HOÀNG ĐỊNH NGUYÊN	THIẾT KẾ VÀ CHỦ TRÌ KIẾN TRÚC KTS. TRẦN QUỐC ĐẠT THIẾT KẾ VÀ CHỦ TRÌ KẾT CẤU Ks. TRẦN TRUNG KIÊN KIỂM- QLKT: CAO THÁI HƯNG	HỒ SƠ: TKBVTC TỈ LỆ: 1/... HOÀN THÀNH: Tháng 03 năm 2026 SỐ HIỆU BẢN VẼ: KC 50 /67

CÔNG TY TNHH TƯ VẤN - XÂY DỰNG VẠN HOÀNG - M.S.D.N: 4201701450 - C.T.T.N.H.H - X. VẠN HƯNG - T. KHÁNH HÒA

BẢNG THỐNG KÊ CỐT THÉP

CẤU KIỆN	STT	HÌNH DẠNG, KÍCH THƯỚC	ĐƯỜNG KÍNH (mm)	CHIỀU DÀI THANH (mm)	SỐ LƯỢNG 1 CK	SỐ LƯỢNG T. BỘ	TỔNG CHIỀU DÀI (m)	TRỌNG LƯỢNG (kG)
D22a(200x350) (SL: 1)	1	16150	16	16790	2	2	33.58	53.00
	2	3900	16	3900	3	3	11.7	18.47
	3	3200	16	3200	2	2	6.4	10.10
	4	3300	16	3300	2	2	6.6	10.42
	5	275 16150 275	16	17340	2	2	34.68	54.74
	6	275 3125	16	3400	1	1	3.4	5.37
	7	2650	16	2650	2	2	5.3	8.37
	8	3500	16	3500	1	1	3.5	5.52
	9	2700	16	2700	2	2	5.4	8.52
	10	2500	16	2500	2	2	5	7.89
	11	275 1725	16	2000	1	1	2	3.16
	12	150 300 60	6	1020	114	114	116.28	25.81
	THKL (kG):	Ø6: 25.8 Ø16: 185.5						
DM1(200x350) (SL: 1)	1	13950	16	14590	2	2	29.18	46.06
	2	2750	16	2750	1	1	2.75	4.34
	3	3400	16	3400	1	1	3.4	5.37
	4	2550	16	2550	1	1	2.55	4.02
	5	275 13950 275	16	15140	2	2	30.28	47.79
	6	275 2075	16	2350	1	1	2.35	3.71
	7	3000	16	3000	1	1	3	4.74
	8	2950	16	2950	1	1	2.95	4.66
	9	275 2025	16	2300	1	1	2.3	3.63
	10	150 300 60	6	1020	94	94	95.88	21.28
	THKL (kG):	Ø6: 21.3 Ø16: 124.3						

BẢNG THỐNG KÊ CỐT THÉP

CẤU KIỆN	STT	HÌNH DẠNG, KÍCH THƯỚC	ĐƯỜNG KÍNH (mm)	CHIỀU DÀI THANH (mm)	SỐ LƯỢNG 1 CK	SỐ LƯỢNG T. BỘ	TỔNG CHIỀU DÀI (m)	TRỌNG LƯỢNG (kG)
DM2(200x350) (SL: 1)	1	4700	16	4700	2	2	9.4	14.84
	2	2850	16	2850	1	1	2.85	4.50
	3	275 4700 275	16	5250	2	2	10.5	16.57
	4	275 2025	16	2300	1	1	2.3	3.63
	5	275 1425	16	1700	1	1	1.7	2.68
	6	150 300 60	6	1020	34	34	34.68	7.70
	THKL (kG):	Ø6: 7.7 Ø16: 42.2						
DM3(200x350) (SL: 1)	1	8800	16	8800	2	2	17.6	27.78
	2	3400	16	3400	1	1	3.4	5.37
	3	2650	16	2650	1	1	2.65	4.18
	4	275 8800 275	16	9350	2	2	18.7	29.51
	5	3050	16	3050	1	1	3.05	4.81
	6	275 1375	16	1650	1	1	1.65	2.60
	7	150 300 60	6	1020	60	60	61.2	13.58
	THKL (kG):	Ø6: 13.6 Ø16: 74.3						
DM4(200x350) (SL: 1)	1	1700	16	1700	2	2	3.4	5.37
	2	300 1700 300	16	2300	2	2	4.6	7.26
	3	150 300 60	6	1020	9	9	9.18	2.04
	THKL (kG):	Ø6: 2.0 Ø16: 12.6						

CÔNG TY TNHH MỘT THÀNH VIÊN
THÀNH NHÂN

THẨM TRA
Theo văn bản số: 081/KQTT - TTV
Ngày 20 tháng 3 năm 2026

CHỦ ĐẦU TƯ:	CÔNG TRÌNH:	TỈNH KHÁNH HÒA			TÊN BV: THỐNG KÊ CỐT THÉP
TRUNG TÂM DỊCH VỤ, SỰ NGHIỆP CÔNG XÃ VAN HƯNG ĐỊA CHỈ: xã Vạn Hưng- Khánh Hòa	TRỤ SỞ TRUNG TÂM DỊCH VỤ, SỰ NGHIỆP CÔNG XÃ VAN HƯNG	CÔNG TY TNHH TƯ VẤN VÀ XÂY DỰNG VẠN HOÀNG ĐỊA CHỈ: THÔN XUÂN TỰ 1, XÃ VẠN HƯNG, TỈNH KHÁNH HÒA	GIÁM ĐỐC: HOÀNG ĐỊNH NGUYÊN	THIẾT KẾ VÀ CHỦ TRÌ KIẾN TRÚC KTS. TRẦN QUỐC ĐẠT THIẾT KẾ VÀ CHỦ TRÌ KẾT CẤU Ks. TRẦN TRUNG KIÊN KIỂM- QLKT: CAO THÁI HƯNG	HỒ SƠ: TKBVTC TỈ LỆ: 1/... HOÀN THÀNH: Tháng 03 năm 2026 SỐ HIỆU BẢN VẼ: KC 51 /67

CÔNG TY TNHH TƯ VẤN - XÂY DỰNG VẠN HOÀNG
M.S.D.N: 4201701450 - C.T.T.N.H.H - VẠN HƯNG - T. KHÁNH HÒA

BẢNG THỐNG KÊ CỐT THÉP

CẤU KIỆN	STT	HÌNH DẠNG, KÍCH THƯỚC	ĐƯỜNG KÍNH (mm)	CHIỀU DÀI THANH (mm)	SỐ LƯỢNG 1 CK	SỐ LƯỢNG T. BỘ	TỔNG CHIỀU DÀI (m)	TRỌNG LƯỢNG (kG)
DM5(200x350) (SL: 1)	1	13950	16	14590	2	2	29.18	46.06
	2	2850	16	2850	1	1	2.85	4.50
	3	3400	16	3400	1	1	3.4	5.37
	4	2650	16	2650	1	1	2.65	4.18
	5	275 13950 275	16	15140	2	2	30.28	47.79
	6	275 2025	16	2300	1	1	2.3	3.63
	7	3050	16	3050	1	1	3.05	4.81
	8	3000	16	3000	1	1	3	4.74
	9	275 1975	16	2250	1	1	2.25	3.55
	10	150 300 60	6	1020	97	97	98.94	21.96
	THKL (kG):	Ø6: 22.0 Ø16: 124.6						
DM6(200x350) (SL: 1)	1	14950	16	15590	2	2	31.18	49.21
	2	3000	16	3000	1	1	3	4.74
	3	2200	16	2200	1	1	2.2	3.47
	4	2600	16	2600	1	1	2.6	4.10
	5	2500	16	2500	1	1	2.5	3.95
	6	275 14950 275	16	16140	2	2	32.28	50.95
	7	275 1325	16	1600	1	1	1.6	2.53
	8	2650	16	2650	1	1	2.65	4.18
	9	2450	16	2450	1	1	2.45	3.87
	10	2550	16	2550	1	1	2.55	4.02
	11	275 1375	16	1650	1	1	1.65	2.60
	12	150 300 60	6	1020	101	101	103.02	22.87
	THKL (kG):	Ø6: 22.9 Ø16: 133.6						

BẢNG THỐNG KÊ CỐT THÉP

CẤU KIỆN	STT	HÌNH DẠNG, KÍCH THƯỚC	ĐƯỜNG KÍNH (mm)	CHIỀU DÀI THANH (mm)	SỐ LƯỢNG 1 CK	SỐ LƯỢNG T. BỘ	TỔNG CHIỀU DÀI (m)	TRỌNG LƯỢNG (kG)
DM7(200x350) (SL: 1)	1	16150	16	16790	2	2	33.58	53.00
	2	2800	16	2800	1	1	2.8	4.42
	3	2200	16	2200	1	1	2.2	3.47
	4	2600	16	2600	2	2	5.2	8.21
	5	275 16150 275	16	17340	2	2	34.68	54.74
	6	275 2025	16	2300	1	1	2.3	3.63
	7	2550	16	2550	1	1	2.55	4.02
	8	2450	16	2450	1	1	2.45	3.87
	9	2600	16	2600	1	1	2.6	4.10
	10	275 1925	16	2200	1	1	2.2	3.47
	11	150 300 60	6	1020	110	110	112.2	24.90
	THKL (kG):	Ø6: 24.9 Ø16: 142.9						
DM8(200x350) (SL: 1)	1	16150	16	16790	2	2	33.58	53.00
	2	4000	16	4000	1	1	4	6.31
	3	3200	16	3200	1	1	3.2	5.05
	4	3400	16	3400	1	1	3.4	5.37
	5	275 16150 275	16	17340	2	2	34.68	54.74
	6	275 2525	16	2800	1	1	2.8	4.42
	7	3400	16	3400	1	1	3.4	5.37
	8	3200	16	3200	1	1	3.2	5.05
	9	275 2325	16	2600	1	1	2.6	4.10
	10	150 300 60	6	1020	114	114	116.28	25.81
	THKL (kG):	Ø6: 25.8 Ø16: 143.4						

CÔNG TY TNHH MỘT THÀNH VIÊN THÀNH NHÂN
THẨM TRA
Theo văn bản số: 08/KQTT-TN
Ngày 10 tháng 3 năm 2026

CÔNG TY TNHH TƯ VẤN XÂY DỰNG VẠN HOÀNG
M.S.D.N: 4201701450 - C.T.T.N.H.H
VẠN HƯNG - T. KHÁNH HÒA
GIÁM ĐỐC
HOÀNG ĐỊNH NGUYÊN

CHỦ ĐẦU TƯ:	CÔNG TRÌNH:	TỈNH KHÁNH HÒA			TÊN BV: THỐNG KÊ CỐT THÉP	
TRUNG TÂM DỊCH VỤ, SỰ NGHIỆP CÔNG XÃ VAN HƯNG ĐỊA CHỈ: xã Vạn Hưng- Khánh Hòa	TRỤ SỞ TRUNG TÂM DỊCH VỤ, SỰ NGHIỆP CÔNG XÃ VAN HƯNG	CÔNG TY TNHH TƯ VẤN VÀ XÂY DỰNG VẠN HOÀNG ĐỊA CHỈ: THÔN XUÂN TỰ 1, XÃ VẠN HƯNG, TỈNH KHÁNH HÒA	THIẾT KẾ VÀ CHỦ TRÌ KIẾN TRÚC KTS. TRẦN QUỐC ĐẠT THIẾT KẾ VÀ CHỦ TRÌ KẾT CẤU Ks. TRẦN TRUNG KIÊN KIỂM- QLKT: CAO THÁI HƯNG		HỒ SƠ: TKBVTC	TỈ LỆ: 1/...
					HOÀN THÀNH: Tháng 03 năm 2026	SỐ HIỆU BẢN VẼ: KC 52 /67

BẢNG THỐNG KÊ CỐT THÉP

CẤU KIỆN	STT	HÌNH DẠNG, KÍCH THƯỚC	ĐƯỜNG KÍNH (mm)	CHIỀU DÀI THANH (mm)	SỐ LƯỢNG 1 CK	SỐ LƯỢNG T. BỘ	TỔNG CHIỀU DÀI (m)	TRỌNG LƯỢNG (kG)
DM10(200x350) (SL: 1)	1	14950	16	15590	2	2	31.18	49.21
	2	4000	16	4000	1	1	4	6.31
	3	3200	16	3200	1	1	3.2	5.05
	4	3400	16	3400	1	1	3.4	5.37
	5	275 14950 275	16	16140	2	2	32.28	50.95
	6	275 1775	16	2050	1	1	2.05	3.24
	7	3550	16	3550	1	1	3.55	5.60
	8	3250	16	3250	1	1	3.25	5.13
	9	275 1675	16	1950	1	1	1.95	3.08
	10	150 300 60	6	1020	105	105	107.1	23.77
	THKL (kG):	Ø6: 23.8 Ø16: 133.9						
DM9(200x350) (SL: 1)	1	4950	16	4950	3	3	14.85	23.44
	2	3750	16	3750	2	2	7.5	11.84
	3	300 4950 300	16	5550	2	2	11.1	17.52
	4	150 300 60	6	1020	33	33	33.66	7.47
	THKL (kG):	Ø6: 7.5 Ø16: 52.8						

BẢNG TỔNG HỢP CỐT THÉP DẦM

ĐƯỜNG KÍNH (mm)	TRỌNG LƯỢNG (kG)	CHIỀU DÀI (m)	SỐ CÂY
6	468.0	2108.3	
14	46.9	38.8	4
16	2799.8	1773.9	160

CÔNG TY TNHH MỘT THÀNH VIÊN THÀNH NHÂN
THẨM TRA
Theo văn bản số: 08/KQ.TK-TN
Ngày 20 tháng 3 năm 2026

CHỦ ĐẦU TƯ:	CÔNG TRÌNH:	TỈNH KHÁNH HÒA				TÊN BV: THỐNG KÊ CỐT THÉP	
TRUNG TÂM DỊCH VỤ, SỰ NGHIỆP CÔNG XÃ VAN HƯNG ĐỊA CHỈ: xã Vạn Hưng- Khánh Hòa	TRỤ SỞ TRUNG TÂM DỊCH VỤ, SỰ NGHIỆP CÔNG XÃ VAN HƯNG	CÔNG TY TNHH TƯ VẤN VÀ XÂY DỰNG VẠN HOÀNG ĐỊA CHỈ: THÔN XUÂN TỰ 1, XÃ VẠN HƯNG, TỈNH KHÁNH HÒA	GIÁM ĐỐC: HOÀNG ĐỊNH NGUYÊN	THIẾT KẾ VÀ CHỦ TRÌ KIẾN TRÚC KTS. TRẦN QUỐC ĐẠT THIẾT KẾ VÀ CHỦ TRÌ KẾT CẤU Ks. TRẦN TRUNG KIỀN KIỂM- QLKT: CAO THÁI HƯNG		HỒ SƠ: TKBVTC	TỈ LỆ: 1/...
						HOÀN THÀNH: Tháng 03 năm 2026	SỐ HIỆU BẢN VẼ: KC 53 /67

CÔNG TY TNHH TƯ VẤN - XÂY DỰNG VẠN HOÀNG
M.S.D.N: 4201701450-C.T.T.N.H.H
VẠN HƯNG - T. KHÁNH HÒA

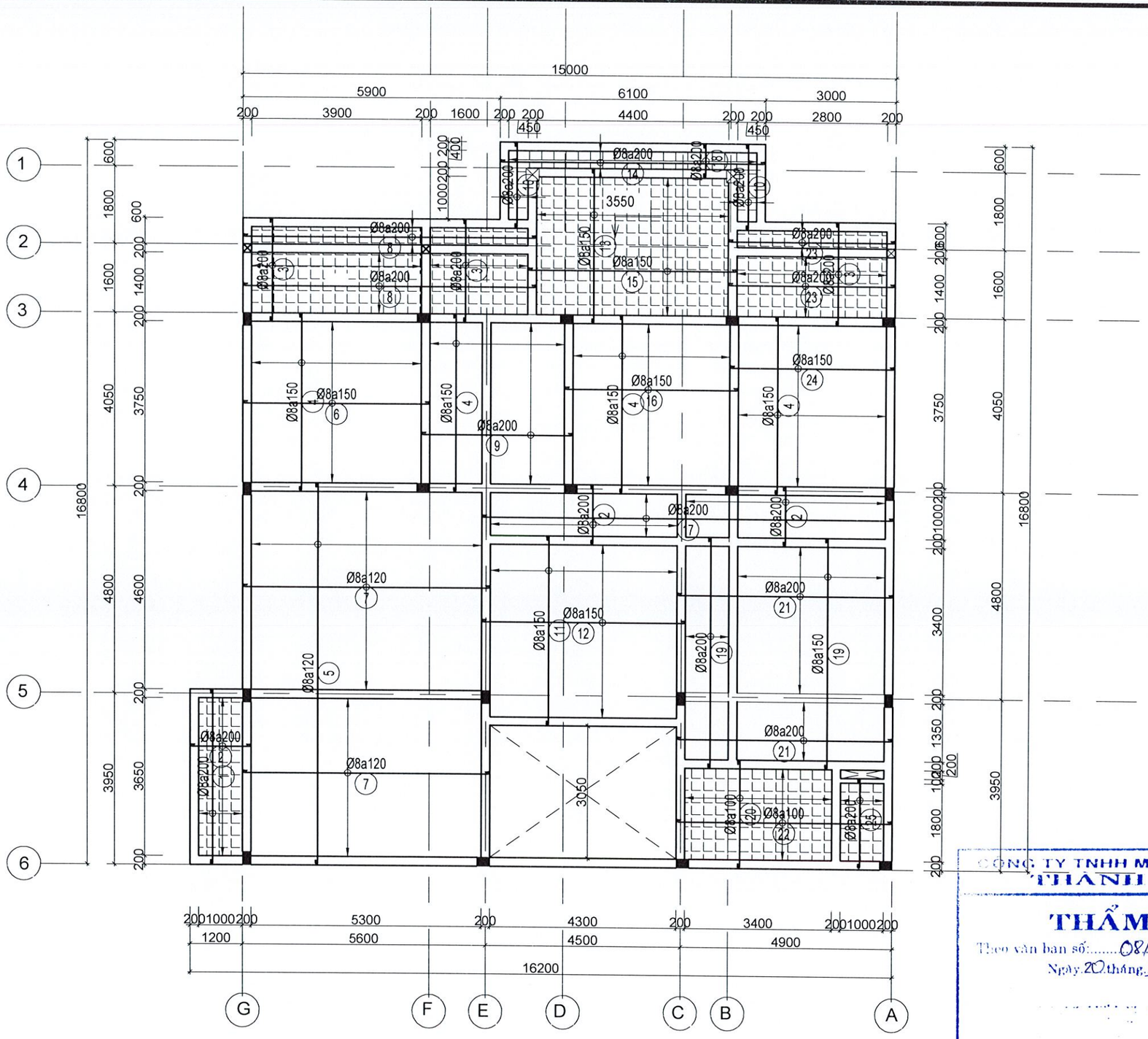

CÔNG TY TNHH MỘT THÀNH VIÊN
THÀNH NHÂN

THẨM TRA

Theo văn bản số: 08/KQ-TT-TN

Ngày 20 tháng 3 năm 2026

MẶT BẰNG THÉP SÀN TẦNG 2 (THÉP LỚP DƯỚI)

CHỦ ĐẦU TƯ: TRUNG TÂM DỊCH VỤ, SỰ NGHIỆP CÔNG XÃ VAN HƯNG ĐỊA CHỈ: xã Vạn Hưng- Khánh Hòa	CÔNG TRÌNH: TRỤ SỞ TRUNG TÂM DỊCH VỤ, SỰ NGHIỆP CÔNG XÃ VẠN HƯNG	TỈNH KHÁNH HÒA CÔNG TY TNHH TƯ VẤN VÀ XÂY DỰNG VẠN HOÀNG ĐỊA CHỈ: THÔN XUÂN TỰ 1, XÃ VẠN HƯNG, TỈNH KHÁNH HÒA	GIÁM ĐỐC: HOÀNG ĐỊNH NGUYÊN	THIẾT KẾ VÀ CHỦ TRÌ KIẾN TRÚC KTS. TRẦN QUỐC ĐẠT THIẾT KẾ VÀ CHỦ TRÌ KẾT CẤU Ks. TRẦN TRUNG KIÊN KIỂM- QLKT: CAO THÁI HƯNG	TÊN BV: MẶT BẰNG THÉP SÀN TẦNG 2 HỒ SƠ: TKBVTC TỈ LỆ: 1/... HOÀN THÀNH: Tháng 03 năm 2026 SỐ HIỆU BẢN VẼ: KC 54 /67

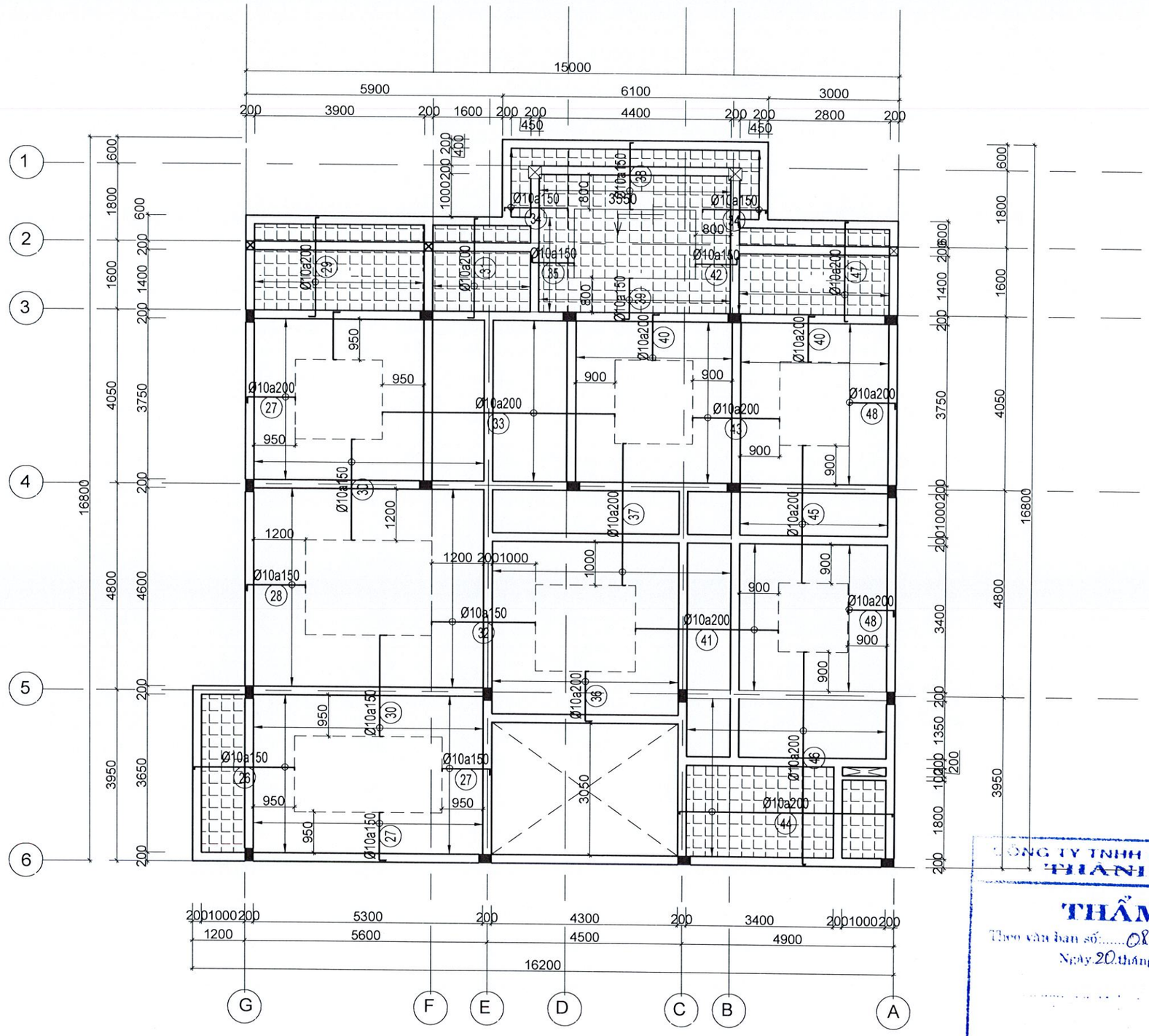

CÔNG TY TNHH MỘT THÀNH VIÊN THANH NHÂN

THẨM TRA

Theo văn bản số: 08/KQ TT-TN

Ngày 20 tháng 3 năm 2026

MẶT BẰNG THÉP SÀN TẦNG 2 (THÉP LỚP TRÊN)

CHỦ ĐẦU TƯ:	CÔNG TRÌNH:	TỈNH KHÁNH HÒA			TÊN BV: MẶT BẰNG THÉP SÀN TẦNG 2	
TRUNG TÂM DỊCH VỤ, SỰ NGHIỆP CÔNG XÃ VAN HƯNG ĐỊA CHỈ: xã Vạn Hưng- Khánh Hòa	TRỤ SỞ TRUNG TÂM DỊCH VỤ, SỰ NGHIỆP CÔNG XÃ VAN HƯNG	CÔNG TY TNHH TƯ VẤN VÀ XÂY DỰNG VẠN HOÀNG ĐỊA CHỈ: THÔN XUÂN TỰ 1, XÃ VẠN HƯNG, TỈNH KHÁNH HÒA	GIÁM ĐỐC: HOÀNG ĐỊNH NGUYÊN	THIẾT KẾ VÀ CHỦ TRÌ KIẾN TRÚC: KTS. TRẦN QUỐC ĐẠT THIẾT KẾ VÀ CHỦ TRÌ KẾT CẤU: Ks. TRẦN TRUNG KIÊN KIỂM- QLKT: CAO THÁI HƯNG	HỒ SƠ: TKBVTC	TỈ LỆ: 1/...
					HOÀN THÀNH: Tháng 03 năm 2026	SỐ HIỆU BẢN VẼ: KC 55 /67

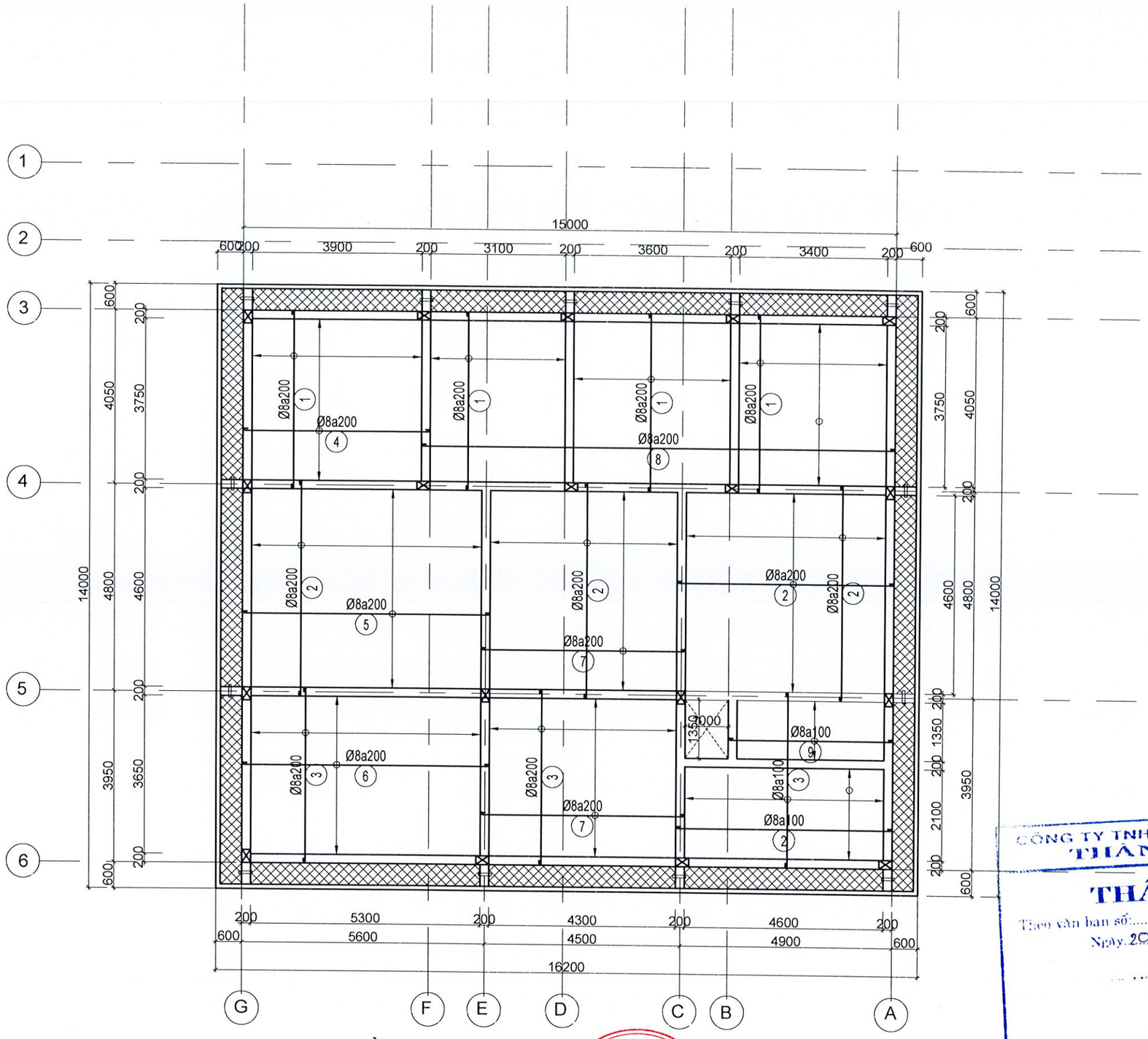

CÔNG TY TNHH MỘT THÀNH VIÊN THÀNH NHÂN

THẨM TRA

Theo văn bản số: 08/KQTĐ - TN

Ngày 20 tháng 3 năm 2026

MẶT BẰNG THÉP SÀN MÁI (THÉP LỚP DƯỚI)

CHỦ ĐẦU TƯ: TRUNG TÂM DỊCH VỤ, SỰ NGHIỆP CÔNG XÃ VAN HƯNG ĐỊA CHỈ: xã Vạn Hưng- Khánh Hòa	CÔNG TRÌNH: TRỤ SỞ TRUNG TÂM DỊCH VỤ, SỰ NGHIỆP CÔNG XÃ VAN HƯNG	TỈNH KHÁNH HÒA CÔNG TY TNHH TƯ VẤN VÀ XÂY DỰNG VẠN HOÀNG ĐỊA CHỈ: THÔN XUÂN TỰ 1, XÃ VẠN HƯNG, TỈNH KHÁNH HÒA	GIÁM ĐỐC: HOÀNG ĐỊNH NGUYÊN	THIẾT KẾ VÀ CHỦ TRÌ KIẾN TRÚC KTS. TRẦN QUỐC ĐẠT THIẾT KẾ VÀ CHỦ TRÌ KẾT CẤU Ks. TRẦN TRUNG KIÊN KIỂM- QLKT: CAO THÁI HƯNG	TÊN BV: MẶT BẰNG THÉP SÀN MÁI HỒ SƠ: TKBVTC TỈ LỆ: 1/... HOÀN THÀNH: Tháng 03 năm 2026 SỐ HIỆU BẢN VẼ: KC 56 /67

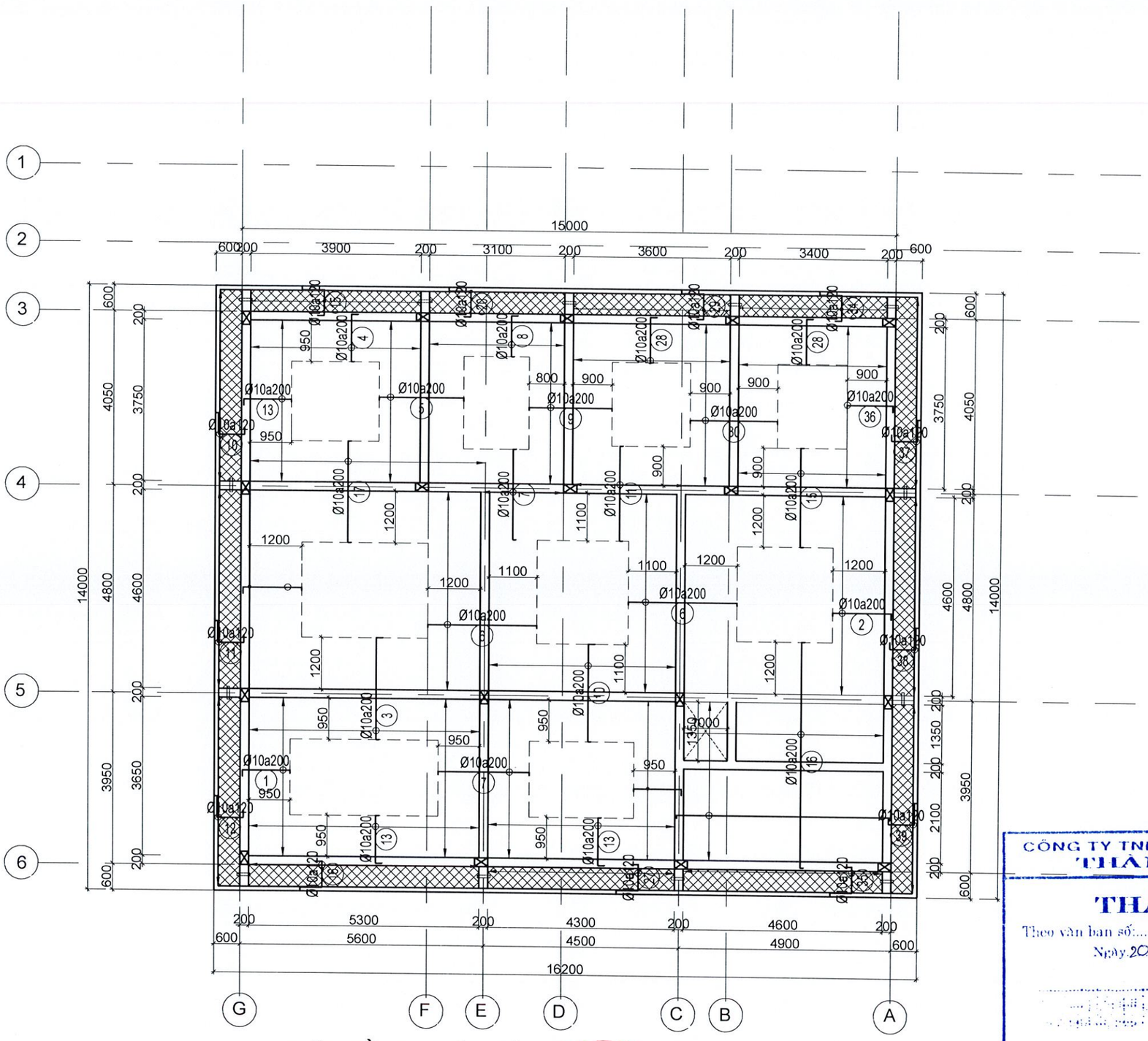

CÔNG TY TNHH MỘT THÀNH VIÊN
THÀNH NHÂN

THẨM TRA

Theo văn bản số: 08/KQTĐ - TN1

Ngày 20 tháng 3 năm 2026

MẶT BẰNG THÉP SÀN MÁI (THÉP LỚP TRÊN)

CHỦ ĐẦU TƯ:	CÔNG TRÌNH:	TỈNH KHÁNH HÒA			TÊN BV: MẶT BẰNG THÉP SÀN MÁI
TRUNG TÂM DỊCH VỤ, SỰ NGHIỆP CÔNG XÃ VAN HƯNG ĐỊA CHỈ: xã Vạn Hưng- Khánh Hòa	TRỤ SỞ TRUNG TÂM DỊCH VỤ, SỰ NGHIỆP CÔNG XÃ VAN HƯNG	CÔNG TY TNHH TƯ VẤN VÀ XÂY DỰNG VẠN HOÀNG ĐỊA CHỈ: THÔN XUÂN TỰ 1, XÃ VẠN HƯNG, TỈNH KHÁNH HÒA	GIÁM ĐỐC: HOÀNG ĐỊNH NGUYÊN	THIẾT KẾ VÀ CHỦ TRÌ KIẾN TRÚC: KTS. TRẦN QUỐC ĐẠT THIẾT KẾ VÀ CHỦ TRÌ KẾT CẤU: Ks. TRẦN TRUNG KIÊN KIỂM- QLKT: CAO THÁI HƯNG	HỒ SƠ: TKBVTC TỈ LỆ: 1/... HOÀN THÀNH: Tháng 03 năm 2026 SỐ HIỆU BẢN VẼ: KC 57 /67

BẢNG THỐNG KÊ CỐT THÉP SÀN TẦNG 2

CẤU KIỆN	STT	HÌNH DẠNG, KÍCH THƯỚC	ĐƯỜNG KÍNH (mm)	CHIỀU DÀI THANH (mm)	SỐ LƯỢNG 1 CK	SỐ LƯỢNG T. BỘ	TỔNG CHIỀU DÀI (m)	TRỌNG LƯỢNG (kG)
	1	80 4010 80	8	4170	6	6	25.02	9.87
	2	80 1360 80	8	1520	65	65	98.8	38.98
	3	80 2360 80	8	2520	50	50	126	49.72
	4	80 4110 80	8	4270	96	96	409.92	161.75
	5	80 8810 80	8	8970	45	45	403.65	159.27
	6	80 4260 80	8	4420	25	25	110.5	43.60
	7	80 5660 80	8	5820	70	70	407.4	160.75
	8	80 6710 80	8	6870	10	10	68.7	27.11
	9	80 3460 80	8	3620	19	19	68.78	27.14
	10	80 1960 80	8	2120	6	6	12.72	5.02
	11	80 4360 80	8	4520	29	29	131.08	51.72
	12	80 4660 80	8	4820	27	27	130.14	51.35
	13	80 3560 80	8	3720	30	30	111.6	44.04
	14	80 6060 80	8	6220	2	2	12.44	4.91
	15	80 4760 80	8	4920	22	22	108.24	42.71
	16	80 3960 80	8	4120	26	26	107.12	42.27
	17	80 9460 80	8	9620	6	6	57.72	22.78
	18	80 760 80	8	920	29	29	26.68	10.53
	19	80 5310 80	8	5470	29	29	158.63	62.59
	20	0 2460 0	8	2460	17	17	41.82	16.50
	21	80 4960 80	8	5120	25	25	128	50.51
	22	0 4960 0	8	4960	11	11	54.56	21.53
	23	80 3810 80	8	3970	10	10	39.7	15.66
	24	80 3760 80	8	3920	26	26	101.92	40.22
	25	80 2038 80	8	2198	6	6	13.19	5.20

BẢNG TỔNG HỢP CỐT THÉP SÀN TẦNG 2

ĐƯỜNG KÍNH (mm)	TRỌNG LƯỢNG (kG)	CHIỀU DÀI (m)	SỐ CÂY
6	198.6	894.8	
8	1165.7	2954.3	
10	905.0	1467.9	132

BẢNG THỐNG KÊ CỐT THÉP SÀN TẦNG 2

CẤU KIỆN	STT	HÌNH DẠNG, KÍCH THƯỚC	ĐƯỜNG KÍNH (mm)	CHIỀU DÀI THANH (mm)	SỐ LƯỢNG 1 CK	SỐ LƯỢNG T. BỘ	TỔNG CHIỀU DÀI (m)	TRỌNG LƯỢNG (kG)
	26	70 2300 150	10	2520	25	25	63	38.84
	27	70 1100 150	10	1320	80	80	105.6	65.11
	28	70 1350 150	10	1570	31	31	48.67	30.01
	29	70 2300 150	10	2520	20	20	50.4	31.07
	30	70 2350 150	10	2570	72	72	185.04	114.08
	31	70 2300 150	10	2520	12	12	30.24	18.64
	32	70 2400 70	10	2540	31	31	78.74	48.55
	33	70 5350 70	10	5490	19	19	104.31	64.31
	34	70 1450 150	10	1670	22	22	36.74	22.65
	35	150 950 70	10	1170	15	15	17.55	10.82
	36	70 1150 150	10	1370	22	22	30.14	18.58
	37	70 3300 150	10	3520	28	28	98.56	60.77
	38	70 1550 70	10	1690	30	30	50.7	31.26
	39	70 950 150	10	1170	30	30	35.1	21.64
	40	150 1050 70	10	1270	37	37	46.99	28.97
	41	70 3300 70	10	3440	18	18	61.92	38.18
	42	70 950 150	10	1170	15	15	17.55	10.82
	43	70 2000 70	10	2140	19	19	40.66	25.07
	44	70 4900 70	10	5040	19	19	95.76	59.04
	45	70 3200 150	10	3420	18	18	61.56	37.95
	46	70 4900 150	10	5120	23	23	117.80	72.60
	47	70 2300 70	10	2440	18	18	43.92	27.08
	48	70 1050 150	10	1270	37	37	46.99	28.97
	THKL (kG):	Ø8: 1165.7 Ø10: 905.0						
CẤU TẠO (SL: 1)	CT1	894850	6	894850	1	1	894.85	198.62
	THKL (kG):	Ø6: 198.6						

CÔNG TY TNHH MỘT THÀNH VIÊN THÀNH NHÂN
THẨM TRA
Theo văn bản số: 08/KQ-TT-TN
Ngày 20 tháng 3 năm 2026

CHỦ ĐẦU TƯ:	CÔNG TRÌNH:	TỈNH KHÁNH HÒA				TÊN BV: THỐNG KÊ CỐT THÉP
TRUNG TÂM DỊCH VỤ, SỰ NGHIỆP CÔNG XÃ VAN HƯNG ĐỊA CHỈ: xã Vạn Hưng- Khánh Hòa	TRỤ SỞ TRUNG TÂM DỊCH VỤ, SỰ NGHIỆP CÔNG XÃ VAN HƯNG	CÔNG TY TNHH TƯ VẤN VÀ XÂY DỰNG VẠN HOÀNG ĐỊA CHỈ: THÔN XUÂN TỰ 1, XÃ VẠN HƯNG, TỈNH KHÁNH HÒA	GIÁM ĐỐC: HOÀNG ĐỊNH NGUYÊN	THIẾT KẾ VÀ CHỦ TRÌ KIẾN TRÚC KTS. TRẦN QUỐC ĐẠT THIẾT KẾ VÀ CHỦ TRÌ KẾT CẤU Ks. TRẦN TRUNG KIÊN KIỂM- QLKT: CAO THÁI HƯNG		HỒ SƠ: TKBVTC HOÀN THÀNH: Tháng 03 năm 2026	TỈ LỆ: 1/... SỐ HIỆU BẢN VẼ: KC 58 /67

CÔNG TY TNHH TƯ VẤN XÂY DỰNG VẠN HOÀNG
M.S.D.N: 4201701450-C.T.T.N.H.H
VẠN HƯNG - T. KHÁNH HÒA

BẢNG THỐNG KÊ CỐT THÉP SÀN MÁI

CẤU KIỆN	STT	HÌNH DẠNG, KÍCH THƯỚC	ĐƯỜNG KÍNH (mm)	CHIỀU DÀI THANH (mm)	SỐ LƯỢNG 1 CK	SỐ LƯỢNG T. BỘ	TỔNG CHIỀU DÀI (m)	TRỌNG LƯỢNG (kG)
	1	80 4110 80	8	4270	73	73	311.71	123.00
	2	80 4960 80	8	5120	118	118	604.16	238.39
	3	80 4010 80	8	4170	96	96	400.32	157.96
	4	80 4260 80	8	4420	19	19	83.98	33.14
	5	0 5660 0	8	5660	31	31	175.46	69.23
	6	80 5660 80	8	5820	19	19	110.58	43.63
	7	80 4660 80	8	4820	43	43	207.26	81.78
	8	80 10860 80	8	11020	19	19	209.38	82.62
	9	80 3760 80	8	3920	14	14	54.88	21.65
	10	50 500 600 150	10	1300	38	38	49.4	30.46
	11	50 500 600 150	10	1300	39	39	50.7	31.26
	12	50 500 600 150	10	1300	37	37	48.1	29.66
	13	70 1100 150	10	1320	106	106	139.92	86.27
	14	70 1350 150	10	1570	42	42	65.94	40.65
	15	600 150 500 50	10	1300	33	33	42.9	26.45
	16	600 150 500 50	10	1300	45	45	58.5	36.07
	17	70 2350 150	10	2570	72	72	185.04	114.08
	18	150 1100 70	10	1320	19	19	25.08	15.46
	19	70 1950 70	10	2090	31	31	64.79	39.95
	20	600 150 500 50	10	1300	26	26	33.8	20.84
	21	70 2500 70	10	2640	62	62	163.68	100.91
	22	70 2100 150	10	2320	61	61	141.52	87.25
	23	150 950 70	10	1170	19	19	22.23	13.71
	24	70 1900 70	10	2040	31	31	63.24	38.99

BẢNG THỐNG KÊ CỐT THÉP SÀN MÁI

CẤU KIỆN	STT	HÌNH DẠNG, KÍCH THƯỚC	ĐƯỜNG KÍNH (mm)	CHIỀU DÀI THANH (mm)	SỐ LƯỢNG 1 CK	SỐ LƯỢNG T. BỘ	TỔNG CHIỀU DÀI (m)	TRỌNG LƯỢNG (kG)
	25	70 2250 150	10	2470	36	36	88.92	54.82
	26	70 2200 150	10	2420	28	28	67.76	41.78
	27	600 150 500 50	10	1300	36	36	46.8	28.85
	28	150 1050 70	10	1270	37	37	46.99	28.97
	29	600 150 500 50	10	1300	31	31	40.3	24.85
	30	70 2000 70	10	2140	19	19	40.66	25.07
	31	70 4900 70	10	5040	19	19	95.76	59.04
	32	70 2300 150	10	2520	18	18	45.36	27.97
	33	70 5200 150	10	5420	23	23	124.66	76.86
	34	600 150 500 50	10	1300	29	29	37.7	23.24
	35	600 150 500 50	10	1300	39	39	50.7	31.26
	36	70 1050 150	10	1270	19	19	24.13	14.88
	37	50 150 600 500	10	1300	38	38	49.4	30.46
	38	50 150 600 500	10	1300	39	39	50.7	31.26
	39	50 150 600 500	10	1300	37	37	48.1	29.66
	THKL (kG):	Ø8: 851.4	Ø10: 1241.0					
CẤU TẠO (SL: 1)	CT1	948750	6	948750	1	1	948.75	210.58
	THKL (kG):	Ø6: 210.6						

CÔNG TY TNHH MỘT THÀNH VIÊN THÀNH NHÂN

THẨM TRA

Theo văn bản số: 08/KQTT-TN

Ngày 20 tháng 3 năm 2026

BẢNG TỔNG HỢP CỐT THÉP SÀN MÁI

ĐƯỜNG KÍNH (mm)	TRỌNG LƯỢNG (kG)	CHIỀU DÀI (m)	SỐ CÂY
6	210.6	948.8	
8	851.4	2157.7	
10	1241.0	2012.8	181

CHỦ ĐẦU TƯ: TRUNG TÂM DỊCH VỤ, SỰ NGHIỆP CÔNG XÃ VAN HƯNG	CÔNG TRÌNH: TRỤ SỞ TRUNG TÂM DỊCH VỤ, SỰ NGHIỆP CÔNG XÃ VAN HƯNG	TỈNH KHÁNH HÒA	GIÁM ĐỐC:	THIẾT KẾ VÀ CHỦ TRÌ KIẾN TRÚC KTS. TRẦN QUỐC ĐẠT	TÊN BV: THỐNG KÊ CỐT THÉP
ĐỊA CHỈ: xã Vạn Hưng- Khánh Hòa		CÔNG TY TNHH TƯ VẤN VÀ XÂY DỰNG VẠN HOÀNG	HOÀNG ĐỊNH NGUYÊN	THIẾT KẾ VÀ CHỦ TRÌ KẾT CẤU Ks. TRẦN TRUNG KIÊN	HỒ SƠ: TKBVTC / TỈ LỆ: 1/...
		ĐỊA CHỈ: THÔN XUÂN TỰ 1, XÃ VẠN HƯNG, TỈNH KHÁNH HÒA		KIỂM- QLKT: CAO THÁI HƯNG	HOÀN THÀNH: Tháng 03 năm 2026 / SỐ HIỆU BẢN VẼ: KC 59 /67

CÔNG TY TNHH TƯ VẤN XÂY DỰNG VẠN HOÀNG - M.S.D.N: 4201701450 - C.T.T.N.H.H - X. VẠN HƯNG - T. KHÁNH HÒA

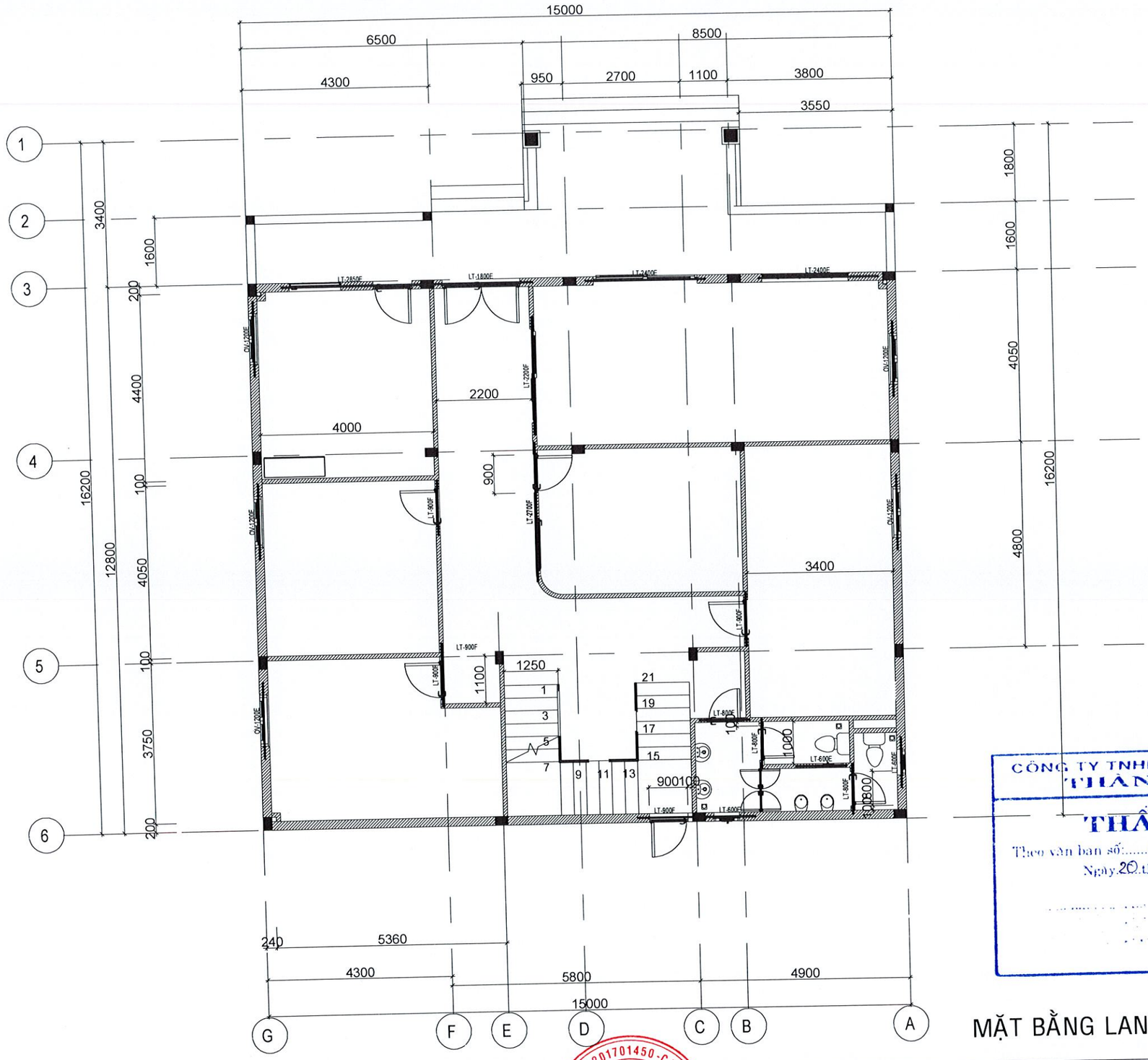

CÔNG TY TNHH MỘT THÀNH VIÊN
THÀNH NHÂN

THẨM TRA

Theo văn bản số: 08/KQ-TT-TNI

Ngày 20 tháng 3 năm 2026

MẶT BẰNG LANH TÔ -Ô VĂNG TẦNG 1

CHỦ ĐẦU TƯ:	CÔNG TRÌNH:	TỈNH KHÁNH HÒA	GIÁM ĐỐC:	THIẾT KẾ VÀ CHỦ TRÌ KIẾN TRÚC KTS. TRẦN QUỐC ĐẠT	TÊN BV: MB LANH TÔ	
TRUNG TÂM DỊCH VỤ, SỰ NGHIỆP CÔNG XÃ VAN HƯNG	TRỤ SỞ TRUNG TÂM DỊCH VỤ, SỰ NGHIỆP CÔNG XÃ VAN HƯNG	CÔNG TY TNHH TƯ VẤN VÀ XÂY DỰNG VẠN HOÀNG ĐỊA CHỈ: THÔN XUÂN TỰ 1, XÃ VẠN HƯNG, TỈNH KHÁNH HÒA	HOÀNG ĐỊNH NGUYÊN	THIẾT KẾ VÀ CHỦ TRÌ KẾT CẤU Ks. TRẦN TRUNG KIÊN	HỒ SƠ: TKBVTC	TỈ LỆ: 1/...
ĐỊA CHỈ: xã Vạn Hưng- Khánh Hòa				KIỂM- QLKT: CAO THÁI HƯNG	HOÀN THÀNH: Tháng 03 năm 2026	SỐ HIỆU BẢN VẼ: KC 60 /67

CÔNG TY TNHH TƯ VẤN XÂY DỰNG VẠN HOÀNG
M.S.D.N: 4201701450-C.T.T.N.H.H
VẠN HƯNG - KHÁNH HÒA

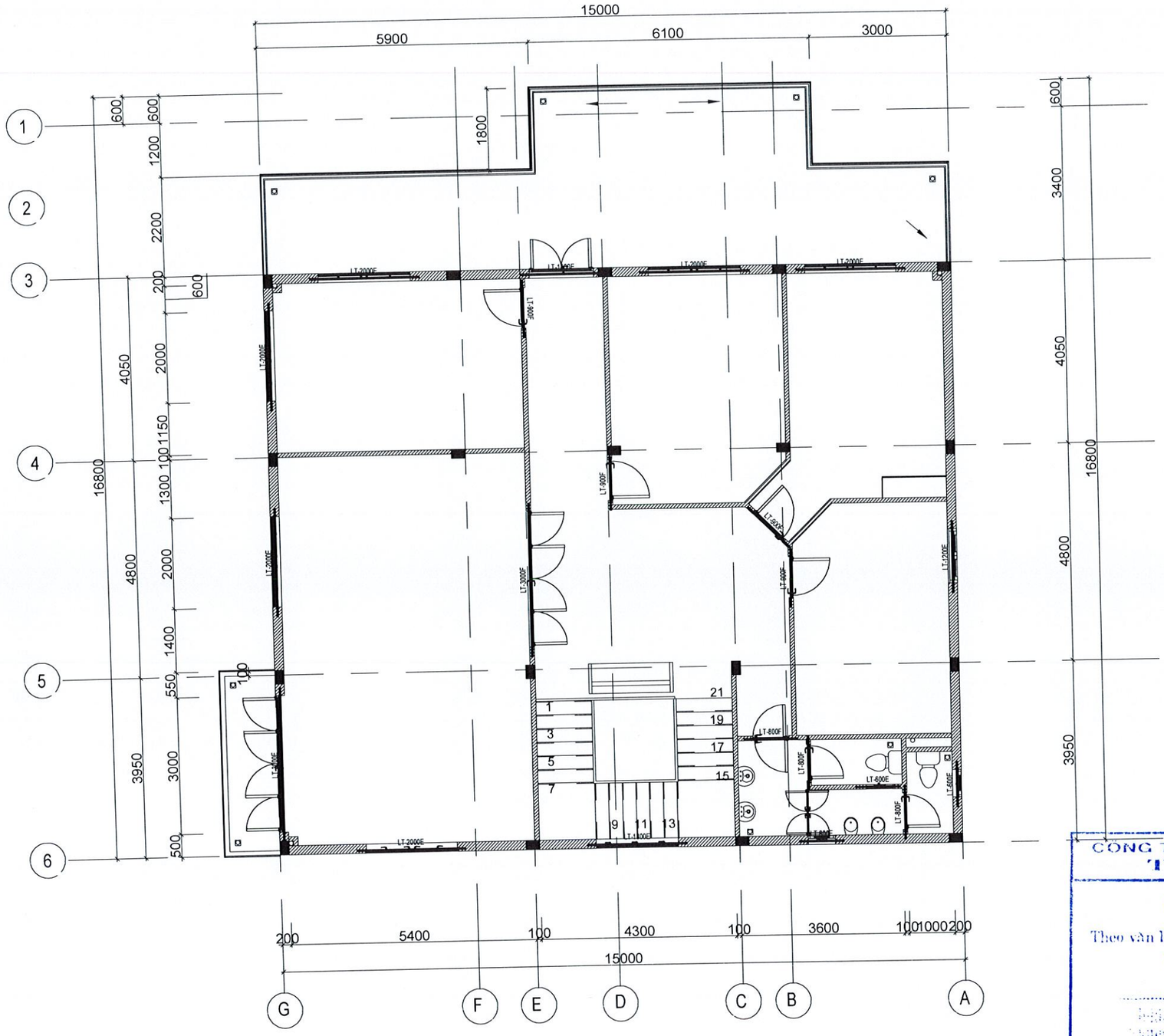

CÔNG TY TNHH MỘT THÀNH VIÊN
THÀNH NHÂN

THẨM TRA

Theo văn bản số: CX/KQTT-TV

Ngày 20 tháng 3 năm 2026

MẶT BẰNG LANH TÔ -Ô VĂNG TẦNG 2

CHỦ ĐẦU TƯ:	CÔNG TRÌNH:	TỈNH KHÁNH HÒA		THIẾT KẾ VÀ CHỦ TRÌ KIẾN TRÚC	TÊN BV:
TRUNG TÂM DỊCH VỤ, SỰ NGHIỆP CÔNG XÃ VAN HƯNG	TRỤ SỞ TRUNG TÂM DỊCH VỤ, SỰ NGHIỆP CÔNG XÃ VAN HƯNG	CÔNG TY TNHH TƯ VẤN VÀ XÂY DỰNG VẠN HOÀNG	GIÁM ĐỐC: HOÀNG ĐÌNH NGUYÊN	KTS. TRẦN QUỐC ĐẠT	MB LANH TÔ
				THIẾT KẾ VÀ CHỦ TRÌ KẾT CẤU Ks. TRẦN TRUNG KIÊN	HỒ SƠ: TKBVTC / TỈ LỆ: 1/...
ĐỊA CHỈ: xã Vạn Hưng- Khánh Hòa		ĐỊA CHỈ: THÔN XUÂN TỰ 1, XÃ VẠN HƯNG, TỈNH KHÁNH HÒA		KIỂM- QLKT: CAO THÁI HƯNG	HOÀN THÀNH: Tháng 03 năm 2026 / SỐ HIỆU BẢN VẼ: KC 61 /67

CÔNG TY TNHH TƯ VẤN XÂY DỰNG VẠN HOÀNG
M.S.D.N: 4201701450 - C.T.T.N.H.H
X. VẠN HƯNG - T. KHÁNH HÒA

LT-600E L = 1000 SL = 2	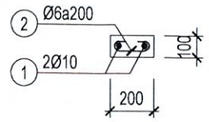
LT-600E L = 1200 SL = 2	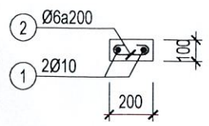
LT-800F L = 1200 SL = 3	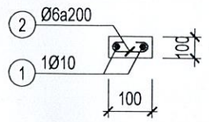
LT-800F L = 1200 SL = 3	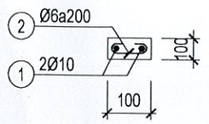
LT-900F L = 1500 SL = 1	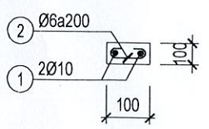
LT-900F L = 1300 SL = 4	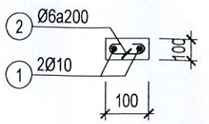

LT-900F L = 1300 SL = 2	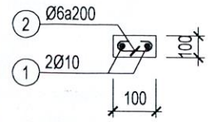
LT-1200E L = 1600 SL = 1	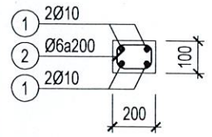
LT_3000F L=3400 SL : 01	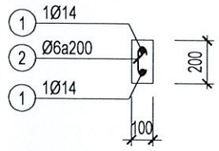
LT-3000E L = 3400 SL = 1	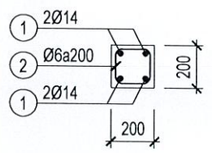
LT-2850E L = 3250 SL = 1	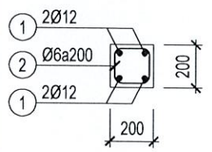
LT_2700F L=3300 SL : 01	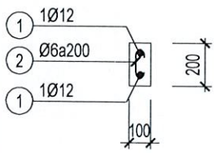

LT-2400E L = 2800 SL = 2	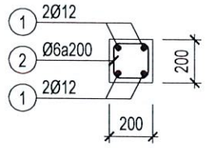
LT_2200F L=2800 SL : 01	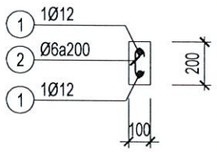
LT-2000E L = 2400 SL = 5	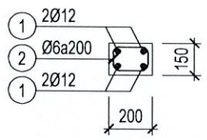
LT-1800E L = 2400 SL = 1	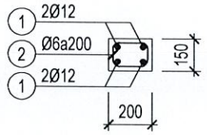
LT-1800E L = 2200 SL = 1	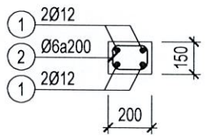
LT-1400E L = 1800 SL = 1	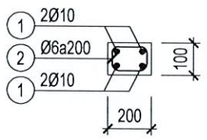

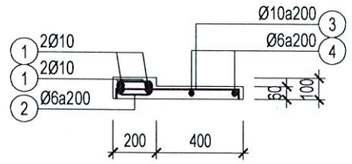

OV-1200E

(L = 1800; SL = 5)

CÔNG TY TNHH MỘT THÀNH VIÊN
THÀNH NHÂN

THẨM TRA

Theo văn bản số: 08/KQ TK-TN

Ngày 20 tháng 3 năm 2026

CHỦ ĐẦU TƯ:	CÔNG TRÌNH:	TỈNH KHÁNH HÒA				TÊN BV:	
TRUNG TÂM DỊCH VỤ, SỰ NGHIỆP CÔNG XÃ VAN HƯNG ĐỊA CHỈ: xã Vạn Hưng- Khánh Hòa	TRỤ SỞ TRUNG TÂM DỊCH VỤ, SỰ NGHIỆP CÔNG XÃ VAN HƯNG	CÔNG TY TNHH TƯ VẤN VÀ XÂY DỰNG VẠN HOÀNG ĐỊA CHỈ: THÔN XUÂN TỰ 1, XÃ VẠN HƯNG, TỈNH KHÁNH HÒA	GIÁM ĐỐC HOÀNG ĐỊNH NGUYÊN	THIẾT KẾ VÀ CHỦ TRÌ KIẾN TRÚC KTS. TRẦN QUỐC ĐẠT		CHI TIẾT LANH TÔ	
				THIẾT KẾ VÀ CHỦ TRÌ KẾT CẤU Ks. TRẦN TRUNG KIÊN		HỒ SƠ: TKBVTC	TỈ LỆ: 1/...
				KIỂM- QLKT: CAO THÁI HƯNG		HOÀN THÀNH: Tháng 03 năm 2026	SỐ HIỆU BẢN VẼ: KC 62 /67

BẢNG THỐNG KÊ CỐT THÉP

CẤU KIỆN	STT	HÌNH DẠNG, KÍCH THƯỚC	ĐƯỜNG KÍNH (mm)	CHIỀU DÀI THANH (mm)	SỐ LƯỢNG 1 CK	SỐ LƯỢNG T. BỘ	TỔNG CHIỀU DÀI (m)	TRỌNG LƯỢNG (kG)
LT-600E (SL: 2)	1	950	10	950	2	4	3.8	2.34
	2	60 150 60	6	270	6	12	3.24	0.72
	THKL (kG):	Ø6: 0.7 Ø10: 2.3						
LT-600E (SL: 2)	1	1150	10	1150	2	4	4.6	2.84
	2	60 150 60	6	270	7	14	3.78	0.84
	THKL (kG):	Ø6: 0.8 Ø10: 2.8						
LT-800F (SL: 3)	1	1150	10	1150	1	3	3.45	2.13
	2	60 50 60	6	170	7	21	3.57	0.79
	THKL (kG):	Ø6: 0.8 Ø10: 2.1						
LT-800F (SL: 3)	1	1150	10	1150	2	6	6.9	4.25
	2	60 50 60	6	170	7	21	3.57	0.79
	THKL (kG):	Ø6: 0.8 Ø10: 4.3						
LT-900F (SL: 1)	1	1450	10	1450	1	1	1.45	0.89
	2	60 50 60	6	170	9	9	1.53	0.34
	THKL (kG):	Ø6: 0.3 Ø10: 0.9						
LT-900F (SL: 4)	1	1250	10	1250	1	4	5	3.08
	2	60 50 60	6	170	8	32	5.44	1.21
	THKL (kG):	Ø6: 1.2 Ø10: 3.1						
LT-900F (SL: 2)	1	1250	10	1250	2	4	5	3.08
	2	60 50 60	6	170	8	16	2.72	0.60
	THKL (kG):	Ø6: 0.6 Ø10: 3.1						
LT-1200E (SL: 1)	1	1550	10	1550	4	4	6.2	3.82
	2	150 50 60	6	520	9	9	4.68	1.04
	THKL (kG):	Ø6: 1.0 Ø10: 3.8						

BẢNG THỐNG KÊ CỐT THÉP

CẤU KIỆN	STT	HÌNH DẠNG, KÍCH THƯỚC	ĐƯỜNG KÍNH (mm)	CHIỀU DÀI THANH (mm)	SỐ LƯỢNG 1 CK	SỐ LƯỢNG T. BỘ	TỔNG CHIỀU DÀI (m)	TRỌNG LƯỢNG (kG)
LT-3000F (SL: 1)	1	3350	14	3350	2	2	6.7	8.10
	2	50 150 60	6	520	18	18	9.36	2.08
	THKL (kG):	Ø6: 2.1 Ø14: 8.1						
LT-3000E (SL: 1)	1	3350	14	3350	4	4	13.4	16.19
	2	150 150 60	6	720	18	18	12.96	2.88
	THKL (kG):	Ø6: 2.9 Ø14: 16.2						
LT-2850E (SL: 1)	1	3200	12	3200	4	4	12.8	11.36
	2	150 150 60	6	720	17	17	12.24	2.72
	THKL (kG):	Ø6: 2.7 Ø12: 11.4						
LT-2700F (SL: 1)	1	3250	12	3250	2	2	6.5	5.77
	2	50 150 60	6	520	18	18	9.36	2.08
	THKL (kG):	Ø6: 2.1 Ø12: 5.8						
LT-2400E (SL: 2)	1	2750	12	2750	4	8	22	19.53
	2	150 150 60	6	720	15	30	21.6	4.79
	THKL (kG):	Ø6: 4.8 Ø12: 19.5						
LT-2200F (SL: 1)	1	2750	12	2750	2	2	5.5	4.88
	2	50 100 60	6	420	15	15	6.3	1.40
	THKL (kG):	Ø6: 1.4 Ø12: 4.9						
LT-2000E (SL: 5)	1	2350	12	2350	4	20	47	41.73
	2	150 100 60	6	620	13	65	40.3	8.94
	THKL (kG):	Ø6: 8.9 Ø12: 41.7						

CÔNG TY TNHH MỘT THÀNH VIÊN THÀNH NHÂN
THẨM TRA
Theo văn bản số: .....
Ngày 20 tháng 3 năm 2026

CHỦ ĐẦU TƯ:	CÔNG TRÌNH:	TỈNH KHÁNH HÒA			TÊN BV: THỐNG KÊ CỐT THÉP	
TRUNG TÂM DỊCH VỤ, SỰ NGHIỆP CÔNG XÃ VAN HƯNG ĐỊA CHỈ: xã Vạn Hưng- Khánh Hòa	TRỤ SỞ TRUNG TÂM DỊCH VỤ, SỰ NGHIỆP CÔNG XÃ VAN HƯNG	CÔNG TY TNHH TƯ VẤN VÀ XÂY DỰNG VẠN HOÀNG ĐỊA CHỈ: THÔN XUÂN TỰ 1, XÃ VẠN HƯNG, TỈNH KHÁNH HÒA	GIÁM ĐỐC: HOÀNG ĐỊNH NGUYÊN	THIẾT KẾ VÀ CHỦ TRÌ KIẾN TRÚC KTS. TRẦN QUỐC ĐẠT THIẾT KẾ VÀ CHỦ TRÌ KẾT CẤU Ks. TRẦN TRUNG KIÊN KIỂM- QLKT: CAO THÁI HƯNG	HỒ SƠ: TKBVTC HOÀN THÀNH: Tháng 03 năm 2026	TỈ LỆ: 1/... SỐ HIỆU BẢN VẼ: KC 63 /67

CÔNG TY TNHH TƯ VẤN - XÂY DỰNG VẠN HOÀNG
M.S.D.N: 4201701450 - C.T.T.N.H.H - VẠN HƯNG - T. KHÁNH HÒA

BẢNG THỐNG KÊ CỐT THÉP

CẤU KIỆN	STT	HÌNH DẠNG, KÍCH THƯỚC	ĐƯỜNG KÍNH (mm)	CHIỀU DÀI THANH (mm)	SỐ LƯỢNG 1 CK	SỐ LƯỢNG T. BỘ	TỔNG CHIỀU DÀI (m)	TRỌNG LƯỢNG (kG)
LT-1800E (SL: 1)	1	2350	12	2350	4	4	9.4	8.35
	2	150 100 60	6	620	13	13	8.06	1.79
	THKL (kG):	Ø6: 1.8 Ø12: 8.3						
LT-1800E (SL: 1)	1	2150	12	2150	4	4	8.6	7.64
	2	150 100 60	6	620	12	12	7.44	1.65
	THKL (kG):	Ø6: 1.7 Ø12: 7.6						
LT-1400E (SL: 1)	1	1750	10	1750	4	4	7	4.32
	2	150 50 60	6	520	10	10	5.2	1.15
	THKL (kG):	Ø6: 1.2 Ø10: 4.3						
OV-1200E (SL: 5)	1	1750	10	1750	4	20	35	21.58
	2	150 50 60	6	520	10	50	26	5.77
	3	35 550 35	10	620	10	50	31	19.11
	4	60 1750 60	6	1870	2	10	18.7	4.15
	THKL (kG):	Ø6: 9.9 Ø10: 40.7						

BẢNG TỔNG HỢP CỐT THÉP

ĐƯỜNG KÍNH (mm)	TRỌNG LƯỢNG (kG)	CHIỀU DÀI (m)	SỐ CÂY
6	45.7	206.0	
10	67.4	109.4	10
12	99.3	111.8	11
14	24.3	20.1	2

CÔNG TY TNHH MỘT THÀNH VIÊN THÀNH NHÂN

THẨM TRA

Theo văn bản số: 08.1KQ.TK-TN

Ngày 20 tháng 3 năm 2026

CHỦ ĐẦU TƯ:	CÔNG TRÌNH:	TỈNH KHÁNH HÒA	GIÁM ĐỐC:	THIẾT KẾ VÀ CHỦ TRÌ KIẾN TRÚC KTS. TRẦN QUỐC ĐẠT	TÊN BV: THỐNG KÊ CỐT THÉP
TRUNG TÂM DỊCH VỤ, SỰ NGHIỆP CÔNG XÃ VAN HƯNG ĐỊA CHỈ: xã Vạn Hưng- Khánh Hòa	TRỤ SỞ TRUNG TÂM DỊCH VỤ, SỰ NGHIỆP CÔNG XÃ VAN HƯNG	CÔNG TY TNHH TƯ VẤN VÀ XÂY DỰNG VẠN HOÀNG ĐỊA CHỈ: THÔN XUÂN TỰ 1, XÃ VẠN HƯNG, TỈNH KHÁNH HÒA	HOÀNG ĐÌNH NGUYÊN	THIẾT KẾ VÀ CHỦ TRÌ KẾT CẤU Ks. TRẦN TRUNG KIÊN KIỂM- QLKT: CAO THÁI HƯNG	HỒ SƠ: TKBVTC TỈ LỆ: 1/... HOÀN THÀNH: Tháng 03 năm 2026 SỐ HIỆU BẢN VẼ: KC 64 /67

CÔNG TY TNHH TƯ VẤN XÂY DỰNG VẠN HOÀNG - M.S.D.N: 4201701450-C.T.T.N.H.H - X. VẠN HƯNG - T. KHÁNH HÒA

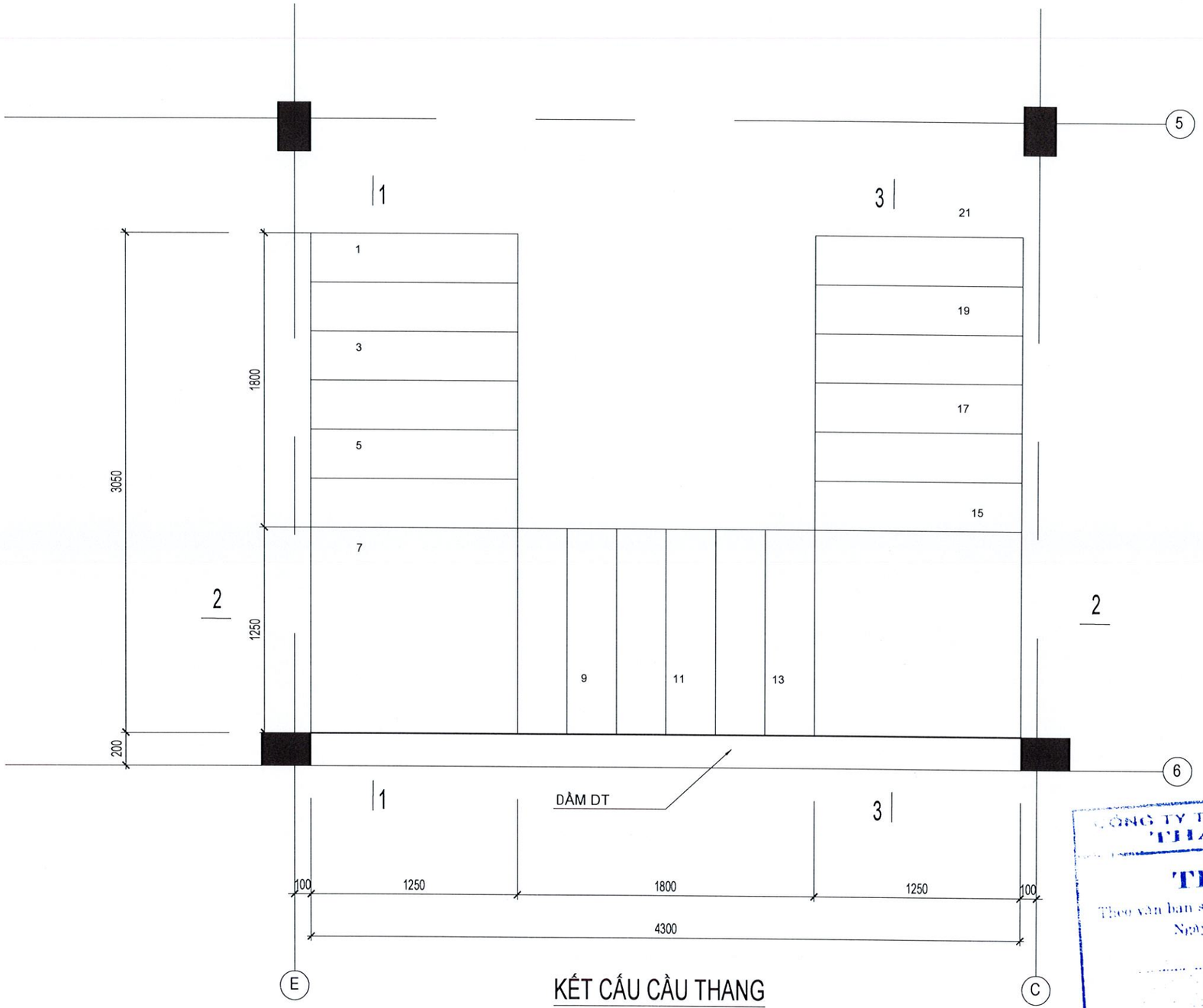

KẾT CẤU CẦU THANG

CÔNG TY TNHH MỘT THÀNH VIÊN THÀNH NHÂN
THẨM TRA
Theo văn bản số: 08/KQ-TN-TV
Ngày 20 tháng 3 năm 2026

CHỦ ĐẦU TƯ:	CÔNG TRÌNH:	TỈNH KHÁNH HÒA			TÊN BV: KẾT CẤU CẦU THANG	
TRUNG TÂM DỊCH VỤ, SỰ NGHIỆP CÔNG XÃ VAN HƯNG ĐỊA CHỈ: xã Vạn Hưng- Khánh Hòa	TRỤ SỞ TRUNG TÂM DỊCH VỤ, SỰ NGHIỆP CÔNG XÃ VAN HƯNG	CÔNG TY TNHH TƯ VẤN VÀ XÂY DỰNG VẠN HOÀNG ĐỊA CHỈ: THÔN XUÂN TỰ 1, XÃ VẠN HƯNG, TỈNH KHÁNH HÒA	GIÁM ĐỐC HOÀNG ĐỊNH NGUYÊN	THIẾT KẾ VÀ CHỦ TRÌ KIẾN TRÚC KTS. TRẦN QUỐC ĐẠT	HỒ SƠ: TKBVTC	TỈ LỆ: 1/...
				THIẾT KẾ VÀ CHỦ TRÌ KẾT CẤU Ks. TRẦN TRUNG KIỀN	HOÀN THÀNH: Tháng 03 năm 2026	SỐ HIỆU BẢN VẼ: KC 65 /67
				KIỂM- QLKT: CAO THÁI HƯNG		

CÔNG TY TNHH TƯ VẤN - XÂY DỰNG VẠN HOÀNG
M.S.D.N: 4201701450 - C.T.T.N.H.H
XÃ VẠN HƯNG - T. KHÁNH HÒA

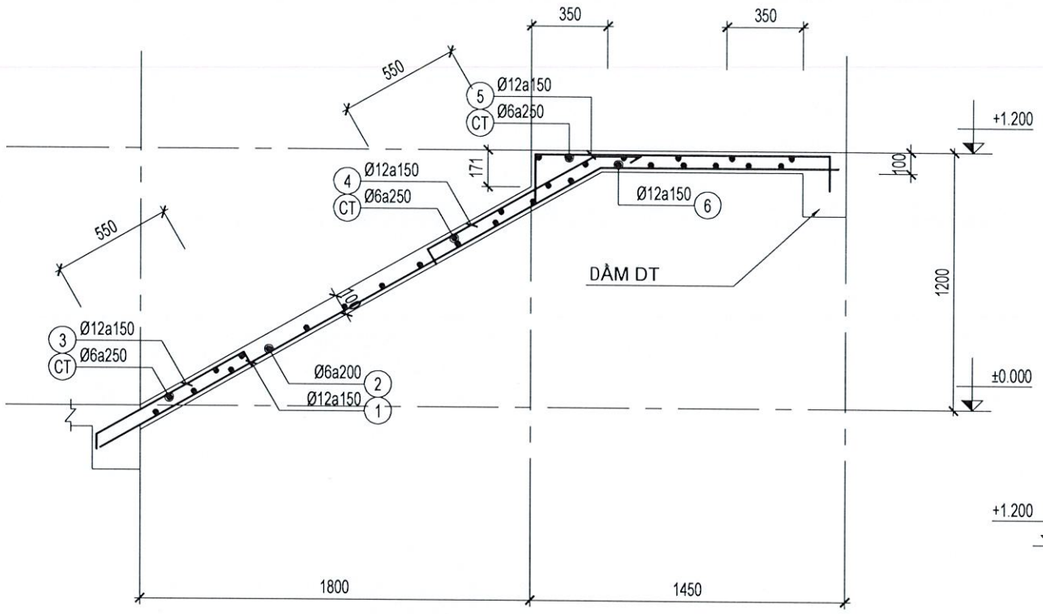

MẶT CẮT 1-1

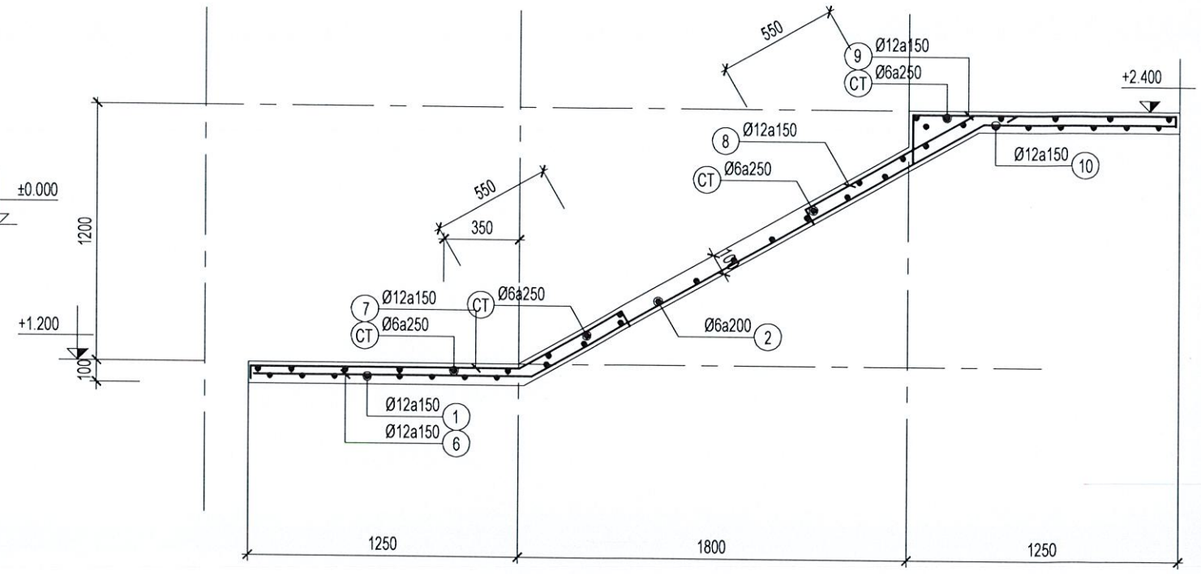

MẶT CẮT 2-2

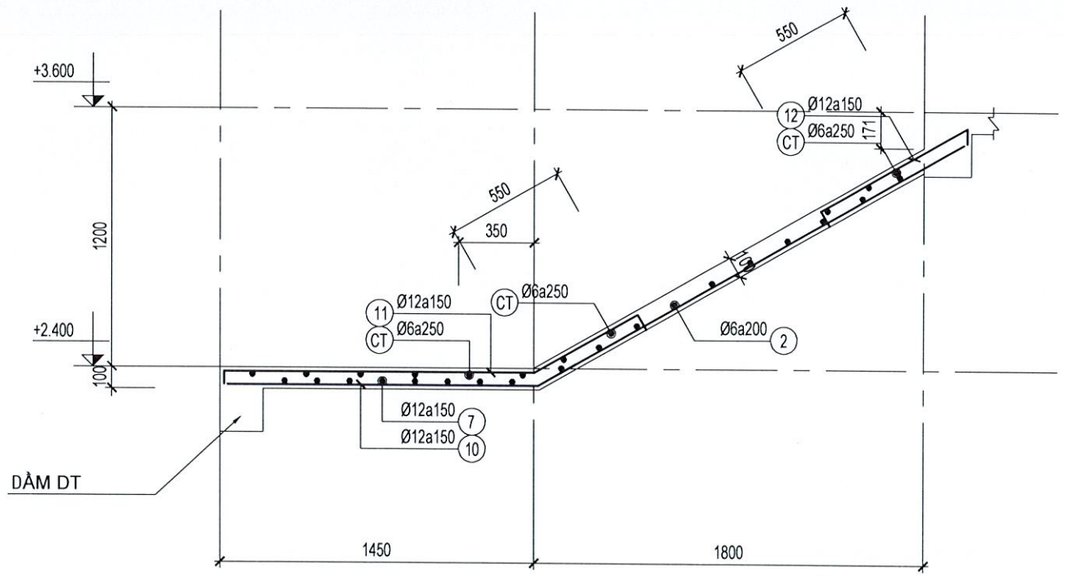

MẶT CẮT 3-3

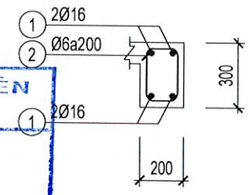

CHI TIẾT DẦM DT

CÔNG TY TNHH MỘT THÀNH VIÊN
THÀNH NHÂN
THẨM TRA
Theo văn bản số: 08/KQ TT - TN
Ngày 20 tháng 3 năm 2026

CHỦ ĐẦU TƯ:	CÔNG TRÌNH:	TỈNH KHÁNH HÒA			TÊN BV: MC CẦU THANG	
TRUNG TÂM DỊCH VỤ, SỰ NGHIỆP CÔNG XÃ VAN HƯNG ĐỊA CHỈ: xã Vạn Hưng- Khánh Hòa	TRỤ SỞ TRUNG TÂM DỊCH VỤ, SỰ NGHIỆP CÔNG XÃ VAN HƯNG	CÔNG TY TNHH TƯ VẤN VÀ XÂY DỰNG VẠN HOÀNG ĐỊA CHỈ: THÔN XUÂN TỰ 1, XÃ VẠN HƯNG, TỈNH KHÁNH HÒA	GIÁM ĐỐC: HOÀNG ĐỊNH NGUYÊN	THIẾT KẾ VÀ CHỦ TRÌ KIẾN TRÚC KTS. TRẦN QUỐC ĐẠT THIẾT KẾ VÀ CHỦ TRÌ KẾT CẤU Ks. TRẦN TRUNG KIÊN KIỂM- QLKT: CAO THÁI HƯNG	HỒ SƠ: TKBVTC	TỈ LỆ: 1/...
					HOÀN THÀNH: Tháng 03 năm 2026	SỐ HIỆU BẢN VẼ: KC 66 /67

CÔNG TY TNHH TƯ VẤN - XÂY DỰNG VẠN HOÀNG
M.S.D.N: 4201701450 - C.T.T.N.H.H
VẠN HƯNG - KHÁNH HÒA

BẢNG THỐNG KÊ CỐT THÉP

TÊN C.KIỆN	SỐ HIỆU	HÌNH DẠNG - KÍCH THƯỚC	ĐƯỜNG KÍNH (mm)	CHIỀU DÀI 1 THANH (mm)	SỐ LƯỢNG 1 C.KIỆN	SỐ LƯỢNG T.BỘ	TỔNG CHIỀU DÀI (m)	TỔNG T.LƯỢNG (Kg)
CẦU THANG Số lượng: 1	1	1100 2700	12	3800	9	9	34.2	30.36
	2	1200	6	1200	33	33	39.6	8.79
	3	700 200	12	900	9	9	8.1	7.19
	4	1100 200	12	1300	9	9	11.7	10.39
	5	150 1350 150	12	1650	9	9	14.85	13.18
	6	1300 2400 900	12	4600	9	9	41.4	36.76
	7	1250 550	12	1800	9	9	16.2	14.38
	8	1000 200	12	1200	9	9	10.8	9.59
	9	1300 200	12	1500	9	9	13.5	11.99
	10	1400 2200	12	3600	9	9	32.4	28.77
	11	1400 700	12	2100	9	9	18.9	16.78
	12	70 800 70	12	940	9	9	8.46	7.51
	CT	1200	6	1200	12	12	14.4	3.20
DẦM DT Số lượng: 1	1	1200 2000 1200	16	4400	4	4	17.6	27.78
	1	150 250 50	16	900	23	23	20.7	32.67

- Trọng lượng thép có đường kính Φ6 = 11.99 kg; Chiều dài = 54 mét
- Trọng lượng thép có đường kính Φ12 = 186.9 kg; Chiều dài = 210.51 mét
- Trọng lượng thép có đường kính Φ16 = 60.45 kg; Chiều dài = 38.3 mét

CÔNG TY TNHH MỘT THÀNH VIÊN THANH NHÂN
THẨM TRA
Theo văn bản số: 08/KQTT-TNI
Ngày 20 tháng 3 năm 2026

CHỦ ĐẦU TƯ:	CÔNG TRÌNH:	TỈNH KHÁNH HÒA			
TRUNG TÂM DỊCH VỤ, SỰ NGHIỆP CÔNG XÃ VAN HƯNG ĐỊA CHỈ: xã Vạn Hưng- Khánh Hòa	TRỤ SỞ TRUNG TÂM DỊCH VỤ, SỰ NGHIỆP CÔNG XÃ VAN HƯNG	CÔNG TY TNHH TƯ VẤN VÀ XÂY DỰNG VẠN HOÀNG ĐỊA CHỈ: THÔN XUÂN TỰ 1, XÃ VẠN HƯNG, TỈNH KHÁNH HÒA	GIÁM ĐỐC: HOÀNG ĐÌNH NGUYÊN	THIẾT KẾ VÀ CHỦ TRÌ KIẾN TRÚC KTS. TRẦN QUỐC ĐẠT THIẾT KẾ VÀ CHỦ TRÌ KẾT CẤU Ks. TRẦN TRUNG KIÊN KIỂM- QLKT: CAO THÁI HƯNG	TÊN BV: THÔNG KÊ THÉP HỒ SƠ: TKBVTC TỈ LỆ: 1/... HOÀN THÀNH: Tháng 03 năm 2026 SỐ HIỆU BẢN VẼ: KC 67 /67

CỘNG HÒA XÃ HỘI CHỦ NGHĨA VIỆT NAM
Độc lập - Tự do - Hạnh phúc

PHẦN: PHẦN NƯỚC

Tháng Năm 2026

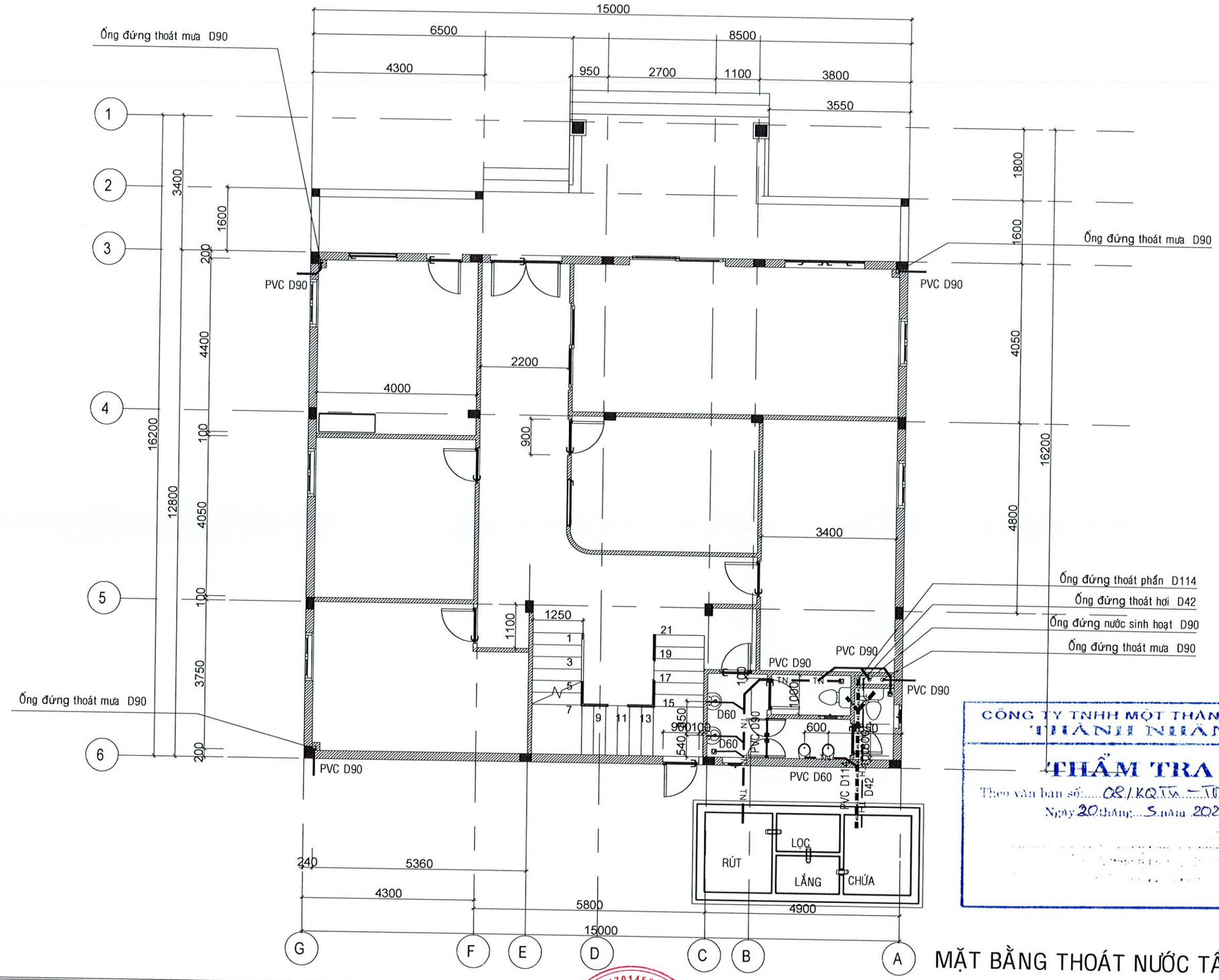

CÔNG TY TNHH MỘT THÀNH VIÊN THÀNH NHÂN

THẨM TRA

Theo văn bản số: 08/KQTT – TN

Ngày 20 tháng 5 năm 2026

MẶT BẰNG THOÁT NƯỚC TẦNG 1 TL:1/100

CHỦ ĐẦU TƯ:	CÔNG TRÌNH:	TỈNH KHÁNH HÒA			TÊN BV: MB THOÁT NƯỚC TẦNG 1	
TRUNG TÂM DỊCH VỤ, SỰ NGHIỆP CÔNG XÃ VẠN HƯNG ĐỊA CHỈ: xã vạn Hưng -Khánh Hòa	TRỤ SỞ TRUNG TÂM DỊCH VỤ, SỰ NGHIỆP CÔNG XÃ VẠN HƯNG	CÔNG TY TNHH TƯ VẤN VÀ XÂY DỰNG VẠN HOÀNG ĐỊA CHỈ: THÔN XUÂN TỰ 1, XÃ VẠN HƯNG, TỈNH KHÁNH HÒA	GIÁM ĐỐC: HOÀNG ĐÌNH NGUYÊN	THIẾT KẾ VÀ CHỦ TRÌ KIẾN TRÚC KTS. TRẦN QUỐC ĐẠT THIẾT KẾ VÀ CHỦ TRÌ KẾT CẤU Ks. TRẦN TRUNG KIÊN KIỂM- QLKT: CAO THÁI HƯNG	HỒ SƠ: TKBVTC HOÀN THÀNH: Tháng 03 năm 2026	TỈ LỆ: 1/... SỐ HIỆU BẢN VẼ: N 01 /8

CÔNG TY TNHH TƯ VẤN - XÂY DỰNG VẠN HOÀNG

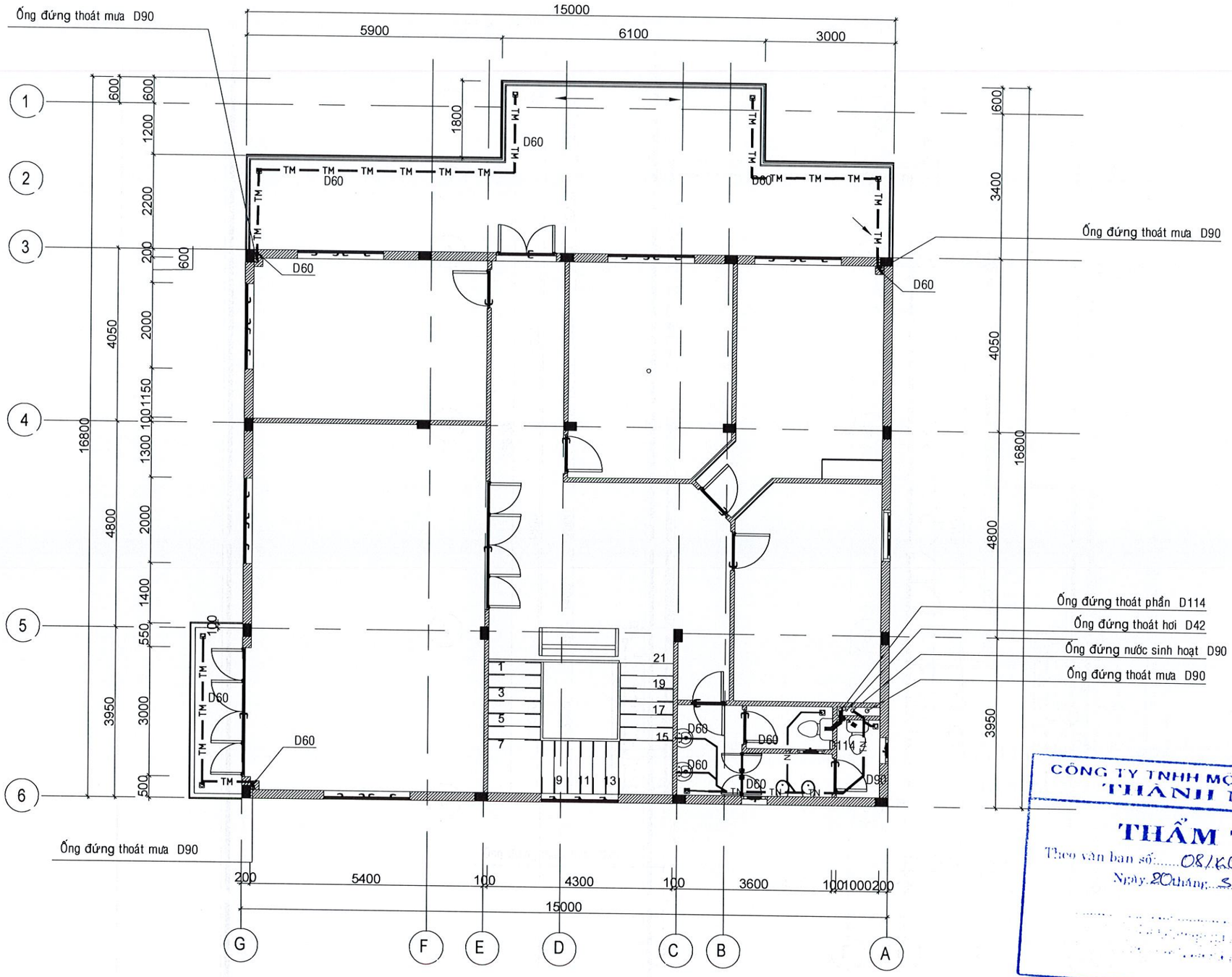

CÔNG TY TNHH MỘT THÀNH VIÊN THÀNH NHÂN
THẨM TRA
Theo văn bản số: 08/KQTĐ-TNI
Ngày 20 tháng 3 năm 2026

MẶT BẰNG THOÁT NƯỚC TẦNG 2 TL:1/100

CHỦ ĐẦU TƯ: TRUNG TÂM DỊCH VỤ, SỰ NGHIỆP CÔNG XÃ VẠN HƯNG ĐỊA CHỈ: xã vạn Hưng -Khánh Hòa	CÔNG TRÌNH: TRỤ SỞ TRUNG TÂM DỊCH VỤ, SỰ NGHIỆP CÔNG XÃ VẠN HƯNG	TỈNH KHÁNH HÒA CÔNG TY TNHH TƯ VẤN VÀ XÂY DỰNG VẠN HOÀNG ĐỊA CHỈ: THÔN XUÂN TỰ 1, XÃ VẠN HƯNG, TỈNH KHÁNH HÒA	GIÁM ĐỐC: HOÀNG ĐỊNH NGUYÊN	THIẾT KẾ VÀ CHỦ TRÌ KIẾN TRÚC KTS. TRẦN QUỐC ĐẠT THIẾT KẾ VÀ CHỦ TRÌ KẾT CẤU Ks. TRẦN TRUNG KIÊN KIỂM- QLKT: CAO THÁI HƯNG	TÊN BV: MB THOÁT NƯỚC TẦNG 2 HỒ SƠ: TKBVTC TỈ LỆ: 1/... HOÀN THÀNH: Tháng 03 năm 2026 SỐ HIỆU BẢN VẼ: N 02 /8

CÔNG TY TNHH TƯ VẤN - XÂY DỰNG VẠN HOÀNG
M.S.D.N: 4201101450 - C.T.T.N.H.H - VẠN HƯNG - T. KHÁNH HÒA

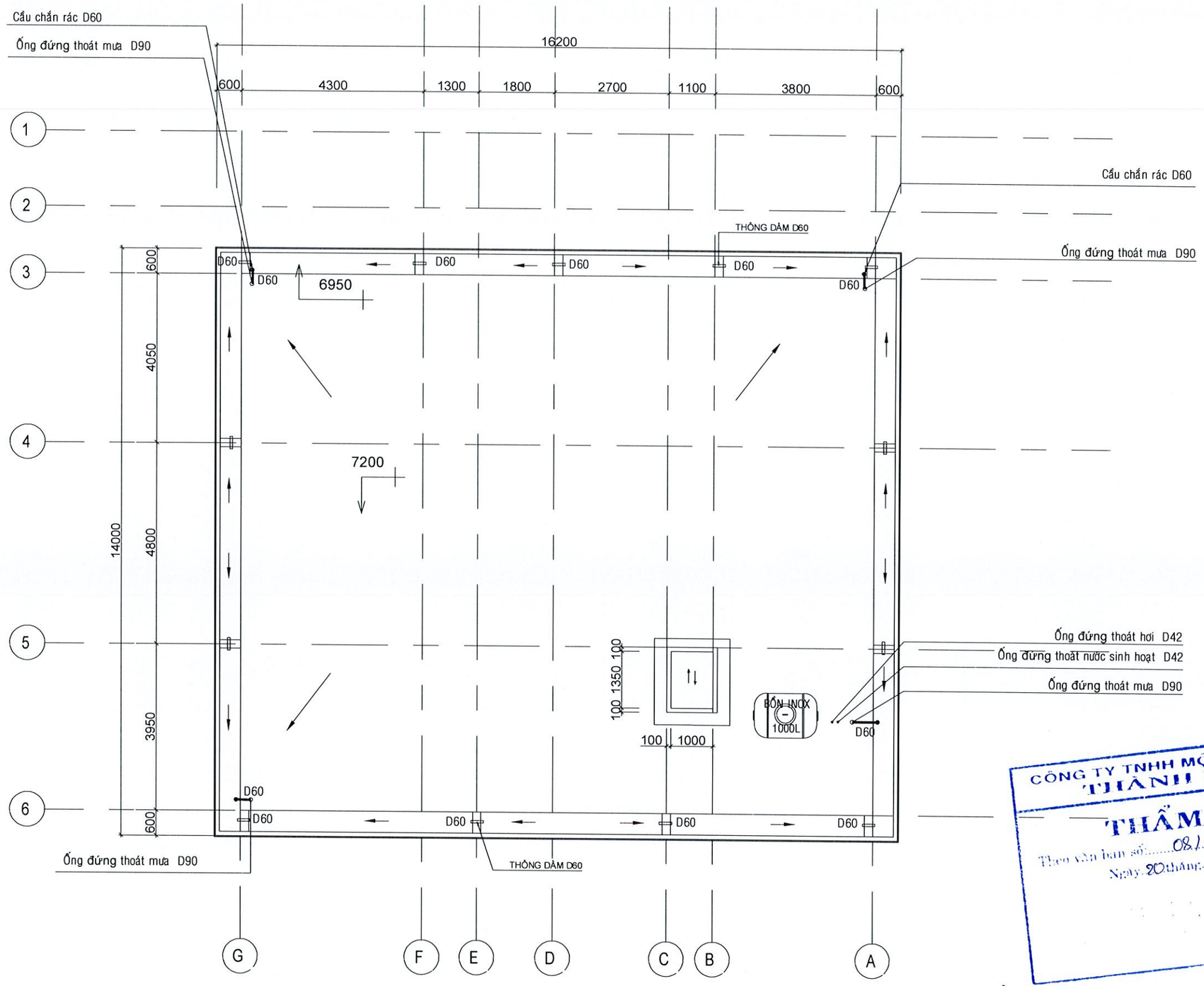

CÔNG TY TNHH MỘT THÀNH VIÊN THÀNH NHÂN
THẨM TRA
Theo văn bản số: 08/KQ.TT-TN
Ngày 20 tháng 3 năm 2026

MẶT BẰNG THOÁT NƯỚC MÁI TL:1/100

CHỦ ĐẦU TƯ:	CÔNG TRÌNH:	TỈNH KHÁNH HÒA	GIÁM ĐỐC:	THIẾT KẾ VÀ CHỦ TRÌ KIẾN TRÚC KTS. TRẦN QUỐC ĐẠT	TÊN BV: MB THOÁT NƯỚC MÁI	
TRUNG TÂM DỊCH VỤ, SỰ NGHIỆP CÔNG XÃ VẠN HƯNG	TRỤ SỞ TRUNG TÂM DỊCH VỤ, SỰ NGHIỆP CÔNG XÃ VẠN HƯNG	CÔNG TY TNHH TƯ VẤN VÀ XÂY DỰNG VẠN HOÀNG	HOÀNG ĐỊNH NGUYÊN	THIẾT KẾ VÀ CHỦ TRÌ KẾT CẤU Ks. TRẦN TRUNG KIÊN	HỒ SƠ: TKBVTC	TỈ LỆ: 1/...
ĐỊA CHỈ: xã vạn Hưng -Khánh Hòa		ĐỊA CHỈ: THÔN XUÂN TỰ 1, XÃ VẠN HƯNG, TỈNH KHÁNH HÒA		KIỂM- QLKT: CAO THÁI HƯNG	HOÀN THÀNH: Tháng 03 năm 2026	SỐ HIỆU BẢN VẼ: N 03 /8

CÔNG TY TNHH TƯ VẤN XÂY DỰNG VẠN HOÀNG
M.S.D.N: 4201701450-C.T.T.N.H.H
VẠN HƯNG - T. KHÁNH HÒA

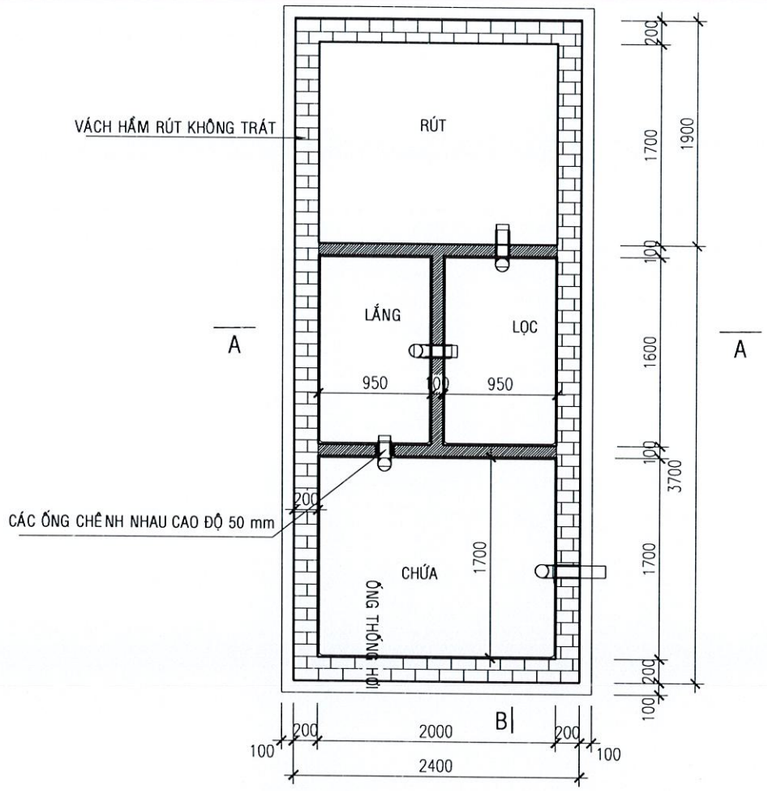

MẶT BẰNG HẦM TỰ HOẠI

TL:1/50

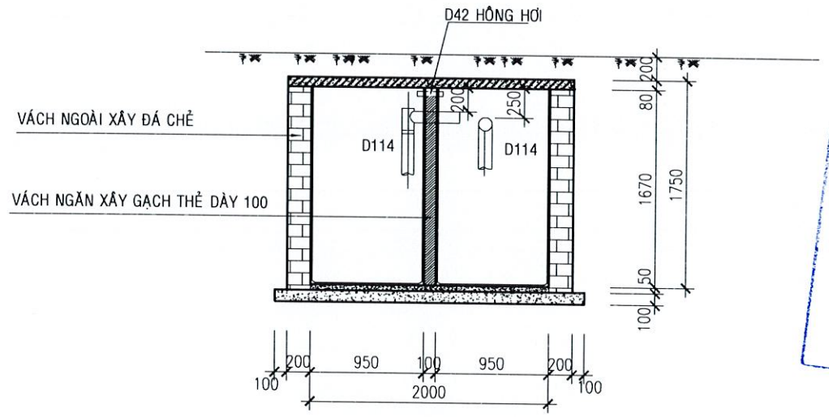

MẶT CẮT A-A

TL:1/50

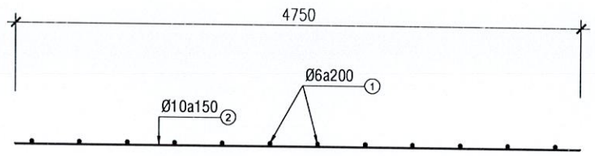

MC B-B

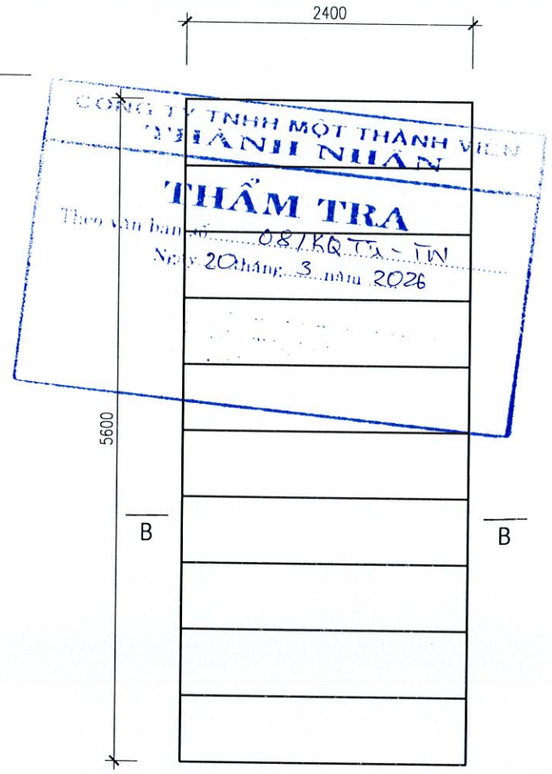

MẶT BẰNG ĐAN HẦM(10 TẤM)

CÔNG TY TNHH MỘT THÀNH VIÊN THÀNH NHÂN
THẨM TRA
Theo văn bản số 08/KQ TT - TN
Ngày 20 tháng 3 năm 2026

ĐÁY

- LỚP CHỐNG THẤM BẰNG PHỤ GIA
- LỚP LÁNG ĐÁY MÁC 75# DÀY 30
- LỚP BT ĐÁ 10x20 MÁC 200 DÀY 50
- LÓT ĐÁ 40x60 VXM MÁC 50# DÀY 100

TƯỜNG

- QUÉT CHỐNG THẤM BẰNG PHỤ GIA
- TRÁT THÀNH TRONG VXM MÁC 75#
- BỂ XÂY GẠCH THẺ VXM MÁC 75# DÀY 200

BẢNG THỐNG KÊ CỐT THÉP

TÊN C.KIỆN	SỐ HIỆU	HÌNH DẠNG - KÍCH THƯỚC	ĐƯỜNG KÍNH (mm)	CHIỀU DÀI 1 THANH (mm)	SỐ LƯỢNG		TỔNG CHIỀU DÀI (m)	TỔNG T.LƯỢNG (Kg)
					1 C.KIỆN	T.BỘ		
ĐAN HẦM Số lượng: 10	1	50 540 50	6	640	13	130	83.2	18.47
	2	2350	10	2350	4	40	94	57.95

- Trọng lượng thép có đường kính Φ6 = 18.47 kg; Chiều dài = 83.2 mét
- Trọng lượng thép có đường kính Φ10 = 57.95 kg; Chiều dài = 94 mét

CHỦ ĐẦU TƯ:	CÔNG TRÌNH:	TỈNH KHÁNH HÒA		THIẾT KẾ VÀ CHỦ TRÌ KIẾN TRÚC KTS. TRẦN QUỐC ĐẠT	TÊN BV: CT HẦM TỰ HOẠI
TRUNG TÂM DỊCH VỤ, SỰ NGHIỆP CÔNG XÃ VẠN HƯNG ĐỊA CHỈ: xã vạn Hưng -Khánh Hòa	TRỤ SỞ TRUNG TÂM DỊCH VỤ, SỰ NGHIỆP CÔNG XÃ VẠN HƯNG	CÔNG TY TNHH TƯ VẤN VÀ XÂY DỰNG VẠN HOÀNG ĐỊA CHỈ: THÔN XUÂN TỰ 1, XÃ VẠN HƯNG, TỈNH KHÁNH HOÀ	GIÁM ĐỐC: HOÀNG ĐỊNH NGUYÊN	THIẾT KẾ VÀ CHỦ TRÌ KẾT CẤU Ks. TRẦN TRUNG KIÊN KIỂM- QLKT: CAO THÁI HƯNG	HỒ SƠ: TKBVTC TỈ LỆ: 1/... HOÀN THÀNH: Tháng 03 năm 2026 SỐ HIỆU BẢN VẼ: N 04 /8

CÔNG TY TNHH TƯ VẤN - XÂY DỰNG VẠN HOÀNG
M.S.D.N: 4201701450 - C.T.T.N.H.H - VẠN HƯNG - T. KHÁNH HÒA

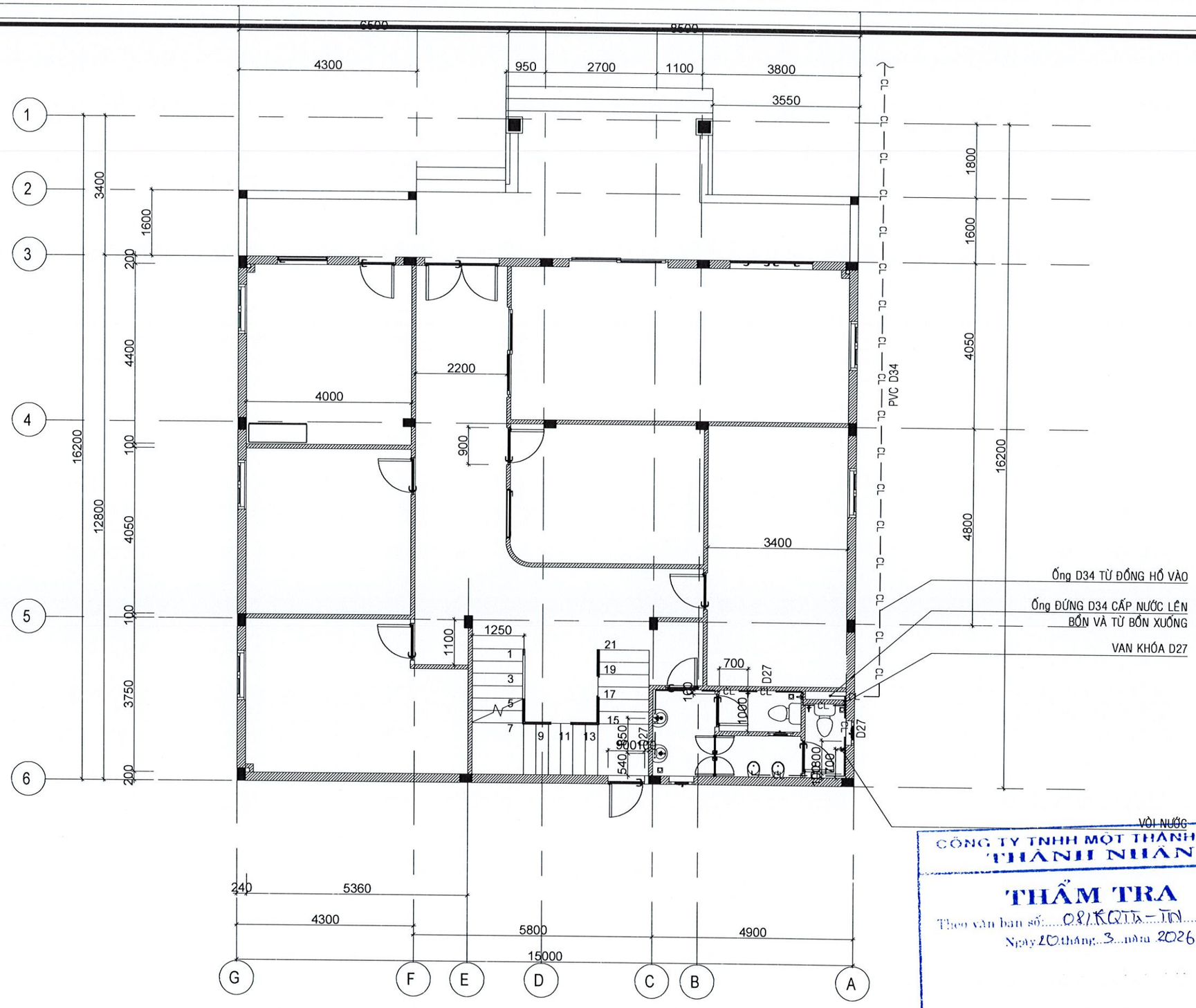

CÔNG TY TNHH MỘT THÀNH VIÊN THÀNH NHÂN

THẨM TRA

Theo văn bản số: 08/KQTT-TN

Ngày 20 tháng 3 năm 2026

MẶT BẰNG CẤP NƯỚC TẦNG 1 TL:1/100

CHỦ ĐẦU TƯ:	CÔNG TRÌNH:	TỈNH KHÁNH HÒA			TÊN BV:	
TRUNG TÂM DỊCH VỤ, SỰ NGHIỆP CÔNG XÃ VẠN HƯNG ĐỊA CHỈ: xã vạn Hưng -Khánh Hòa	TRỤ SỞ TRUNG TÂM DỊCH VỤ, SỰ NGHIỆP CÔNG XÃ VẠN HƯNG	CÔNG TY TNHH TƯ VẤN VÀ XÂY DỰNG VẠN HOÀNG ĐỊA CHỈ: THÔN XUÂN TỰ 1, XÃ VẠN HƯNG, TỈNH KHÁNH HÒA	GIÁM ĐỐC: HOÀNG ĐỊNH NGUYÊN	THIẾT KẾ VÀ CHỦ TRÌ KIẾN TRÚC KTS. TRẦN QUỐC ĐẠT	MB CẤP NƯỚC TẦNG 1	
				THIẾT KẾ VÀ CHỦ TRÌ KẾT CẤU Ks. TRẦN TRUNG KIÊN	HỒ SƠ: TKBVTC	TỈ LỆ: 1/...
				KIỂM- QLKT: CAO THÁI HƯNG	HOÀN THÀNH: Tháng 03 năm 2026	SỐ HIỆU BẢN VẼ: N 05 /8

CÔNG TY TNHH TƯ VẤN - XÂY DỰNG VẠN HOÀNG

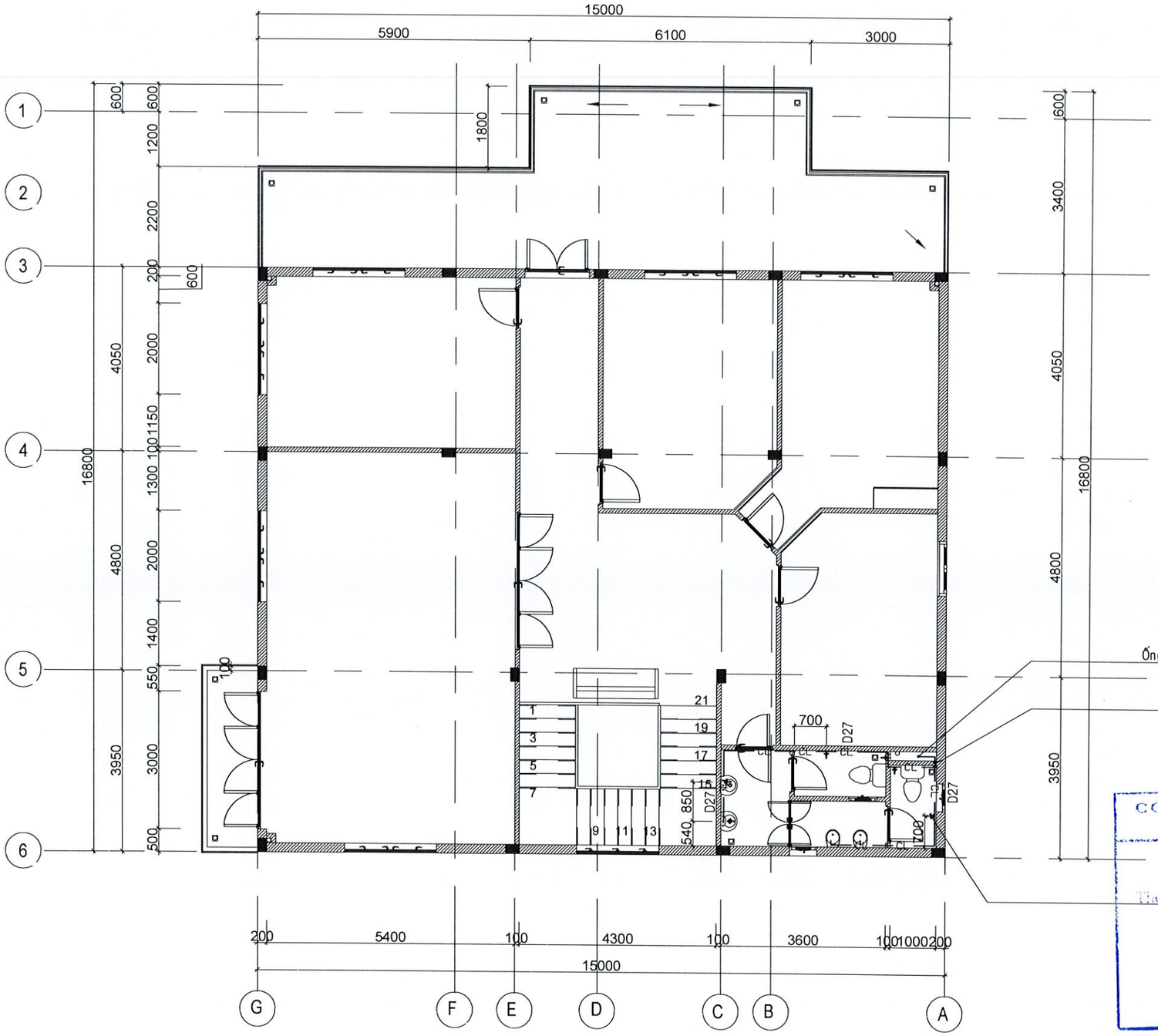

CÔNG TY TNHH MỘT THÀNH VIÊN THÀNH NHÂN

THẨM TRA

Theo văn bản số: VÒI-NƯỚC 08/KQTT-TDL

Ngày 20 tháng 3 năm 2026

MẶT BẰNG CẤP NƯỚC TẦNG 2 TL:1/100

CHỦ ĐẦU TƯ: TRUNG TÂM DỊCH VỤ, SỰ NGHIỆP CÔNG XÃ VẠN HƯNG ĐỊA CHỈ: xã vạn Hưng -Khánh Hòa	CÔNG TRÌNH: TRỤ SỞ TRUNG TÂM DỊCH VỤ, SỰ NGHIỆP CÔNG XÃ VẠN HƯNG	TỈNH KHÁNH HÒA CÔNG TY TNHH TƯ VẤN VÀ XÂY DỰNG VẠN HOÀNG ĐỊA CHỈ: THÔN XUÂN TỰ 1, XÃ VẠN HƯNG, TỈNH KHÁNH HÒA	GIÁM ĐỐC: HOÀNG ĐÌNH NGUYÊN	THIẾT KẾ VÀ CHỦ TRÌ KIẾN TRÚC KTS. TRẦN QUỐC ĐẠT THIẾT KẾ VÀ CHỦ TRÌ KẾT CẤU Ks. TRẦN TRUNG KIÊN KIỂM- QLKT: CAO THÁI HƯNG	TÊN BV: MB CẤP NƯỚC TẦNG 2 HỒ SƠ: TKBVTC TỈ LỆ: 1/... HOÀN THÀNH: Tháng 03 năm 2026 SỐ HIỆU BẢN VẼ: N 06 /8

CÔNG TY TNHH TƯ VẤN - XÂY DỰNG VẠN HOÀNG

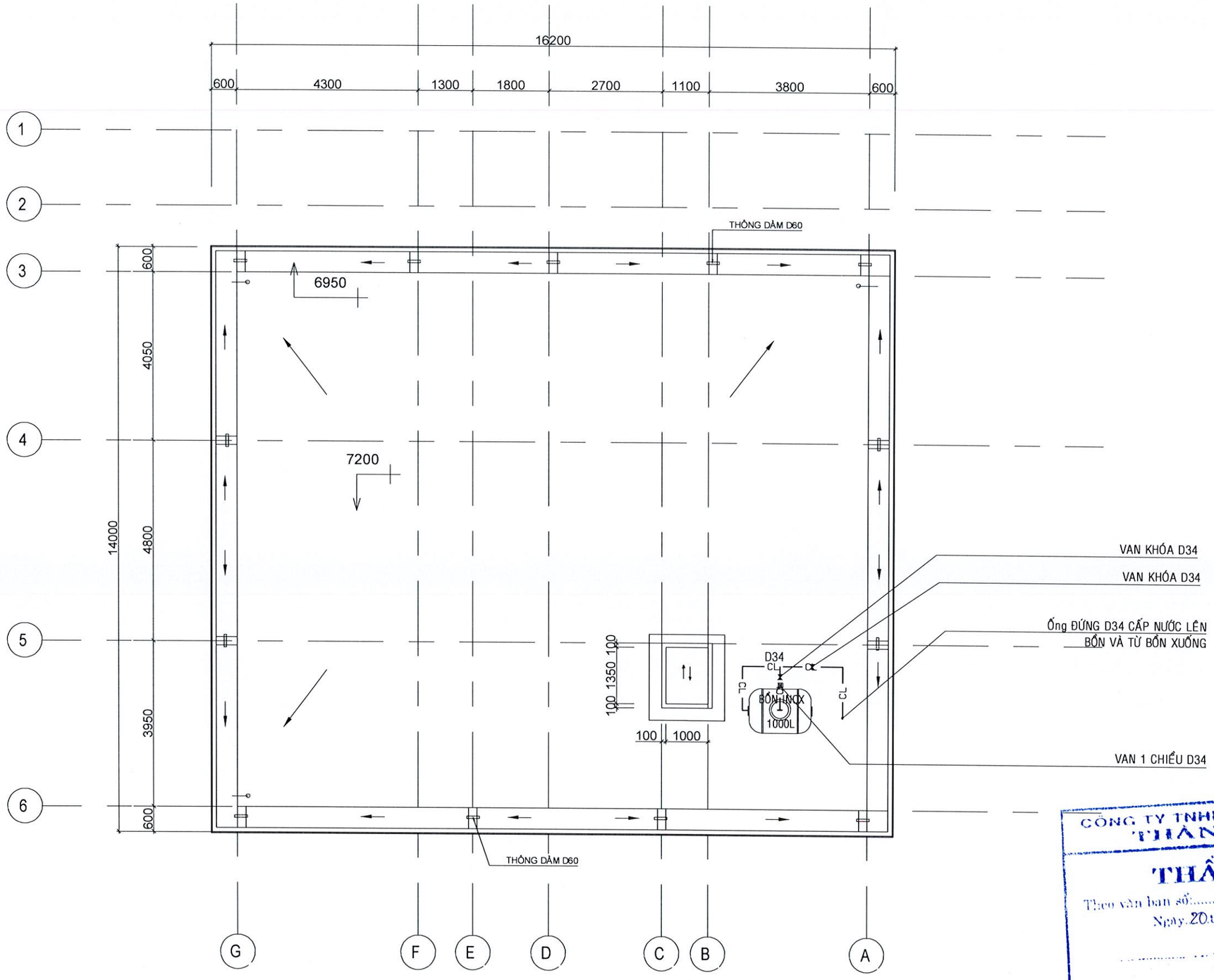

CÔNG TY TNHH MỘT THÀNH VIÊN
THÀNH NHÂN
THẨM TRA
Theo văn bản số: 08/KQTT-TN
Ngày 20 tháng 3 năm 2026

MẶT BẰNG CẤP NƯỚC MÁI TL:1/100

CHỦ ĐẦU TƯ: TRUNG TÂM DỊCH VỤ, SỰ NGHIỆP CÔNG XÃ VẠN HƯNG ĐỊA CHỈ: xã vạn Hưng -Khánh Hòa	CÔNG TRÌNH: TRỤ SỞ TRUNG TÂM DỊCH VỤ, SỰ NGHIỆP CÔNG XÃ VẠN HƯNG	TỈNH KHÁNH HÒA CÔNG TY TNHH TƯ VẤN VÀ XÂY DỰNG VẠN HOÀNG ĐỊA CHỈ: THÔN XUÂN TỰ 1, XÃ VẠN HƯNG, TỈNH KHÁNH HÒA	GIÁM ĐỐC: HOÀNG ĐỊNH NGUYÊN	THIẾT KẾ VÀ CHỦ TRÌ KIẾN TRÚC KTS. TRẦN QUỐC ĐẠT THIẾT KẾ VÀ CHỦ TRÌ KẾT CẤU Ks. TRẦN TRUNG KIÊN KIỂM- QLKT: CAO THÁI HƯNG	TÊN BV: MB CẤP NƯỚC MÁI HỒ SƠ: TKBVTC TỈ LỆ: 1/... HOÀN THÀNH: Tháng 03 năm 2026 SỐ HIỆU BẢN VẼ: N 07 /8

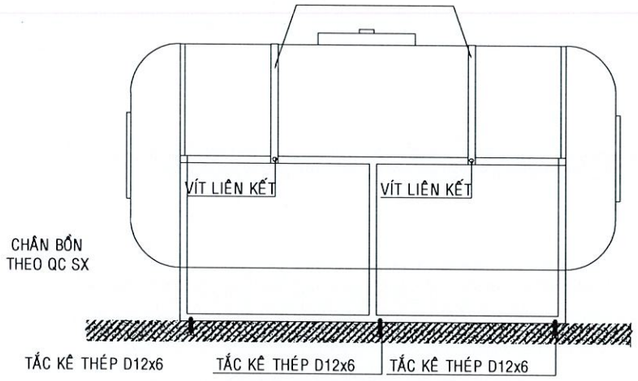

C.T LIÊN KẾT BỒN NƯỚC

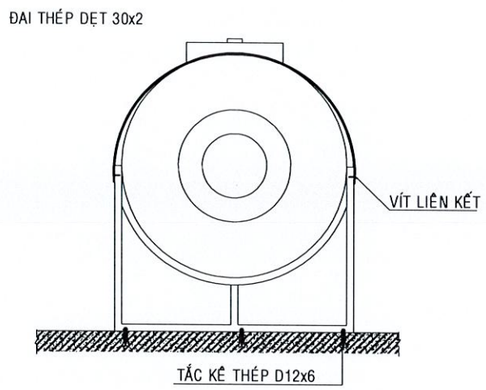

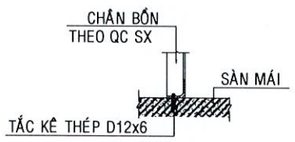

C.T NEO CHÂN BỒN VÀO BT

STT	TÊN, CHỦNG LOẠI VẬT TƯ	ĐV TÍNH	KÝ HIỆU	S.LƯỢNG
1	BỒN NƯỚC INOX 1000L	BỘ		01
2	XÍ BỆT	BỘ		04
4	LAVABO + GƯƠNG SOI	BỘ		04
5	VÒI XẢ D20	BỘ		04
6	VÒI XẢ D27 TƯỚI CÂY	BỘ		04
7	VAN KHÓA ĐỒNG D34	BỘ		02
8	VAN 1 CHIỀU ĐỒNG D34	BỘ		01
	VAN KHÓA ĐỒNG D27	BỘ		02
	ỐNG PVC D34	M	D34	60
	ỐNG PVC D27	M	D27	20
	CO, LƠI, TÊ PVC D34	CÁI		30
	CO, LƠI, TÊ PVC D27	CÁI		40
	CO REN TRONG ĐỒNG D27	CÁI		12
	VAN TÊ	CÁI		4
	VAN PHAO ĐIỆN	CÁI		01
	TIỂU NAM	BỘ		04

STT	TÊN, CHỦNG LOẠI VẬT TƯ	ĐV TÍNH	KÝ HIỆU	S.LƯỢNG
	PHẦN THOÁT NƯỚC			
	ỐNG PVC D114	M		20
	Y D114	CÁI		5
	TÊ D114	CÁI		3
	CO, LƠI D114	CÁI		10
	ỐNG PVC D90	M		65
	Y D90	CÁI		10
	CO, LƠI D90	CÁI		35
	Y90-60	CÁI		10
	ỐNG PVC D60	M		45
	CO, LƠI D60	CÁI		20
	ỐNG PVC D42	M	D42	20
	CO, LƠI, TÊ PVC D42	CÁI		15
	PHỄU THU	CÁI		8
	CON THỎ D90	CÁI		3
	CON THỎ D60	CÁI		1
	QUẢ CẦU D60	CÁI		6

CÔNG TY TNHH MỘT THÀNH VIÊN THÀNH NHÂN
THẨM TRA
Theo văn bản số: 01/KQ.TT - TN
Ngày 20 tháng 3 năm 2026

CHỦ ĐẦU TƯ:	CÔNG TRÌNH:	TỈNH KHÁNH HÒA				TÊN BV: BẢNG THỐNG KÊ	
TRUNG TÂM DỊCH VỤ, SỰ NGHIỆP CÔNG XÃ VẠN HƯNG ĐỊA CHỈ: xã vạn Hưng -Khánh Hòa	TRỤ SỞ TRUNG TÂM DỊCH VỤ, SỰ NGHIỆP CÔNG XÃ VẠN HƯNG	CÔNG TY TNHH TƯ VẤN VÀ XÂY DỰNG VẠN HOÀNG ĐỊA CHỈ: THÔN XUÂN TỰ 1, XÃ VẠN HƯNG, TỈNH KHÁNH HÒA	GIÁM ĐỐC: HOÀNG ĐỊNH NGUYÊN	THIẾT KẾ VÀ CHỦ TRÌ KIẾN TRÚC KTS. TRẦN QUỐC ĐẠT THIẾT KẾ VÀ CHỦ TRÌ KẾT CẤU Ks. TRẦN TRUNG KIÊN KIỂM- QLKT: CAO THÁI HƯNG		HỒ SƠ: TKBVTC HOÀN THÀNH: Tháng 03 năm 2026	TỈ LỆ: 1/... SỐ HIỆU BẢN VẼ: N 08 /8

CÔNG TY TNHH TƯ VẤN - XÂY DỰNG VẠN HOÀNG
M.S.D.N: 4201701450-C.T.T.N.H.H
VẠN HƯNG - T. KHÁNH HÒA

CỘNG HÒA XÃ HỘI CHỦ NGHĨA VIỆT NAM
Độc lập - Tự do - Hạnh phúc

PHẦN: PHẦN ĐIỆN

Tháng Năm 2026

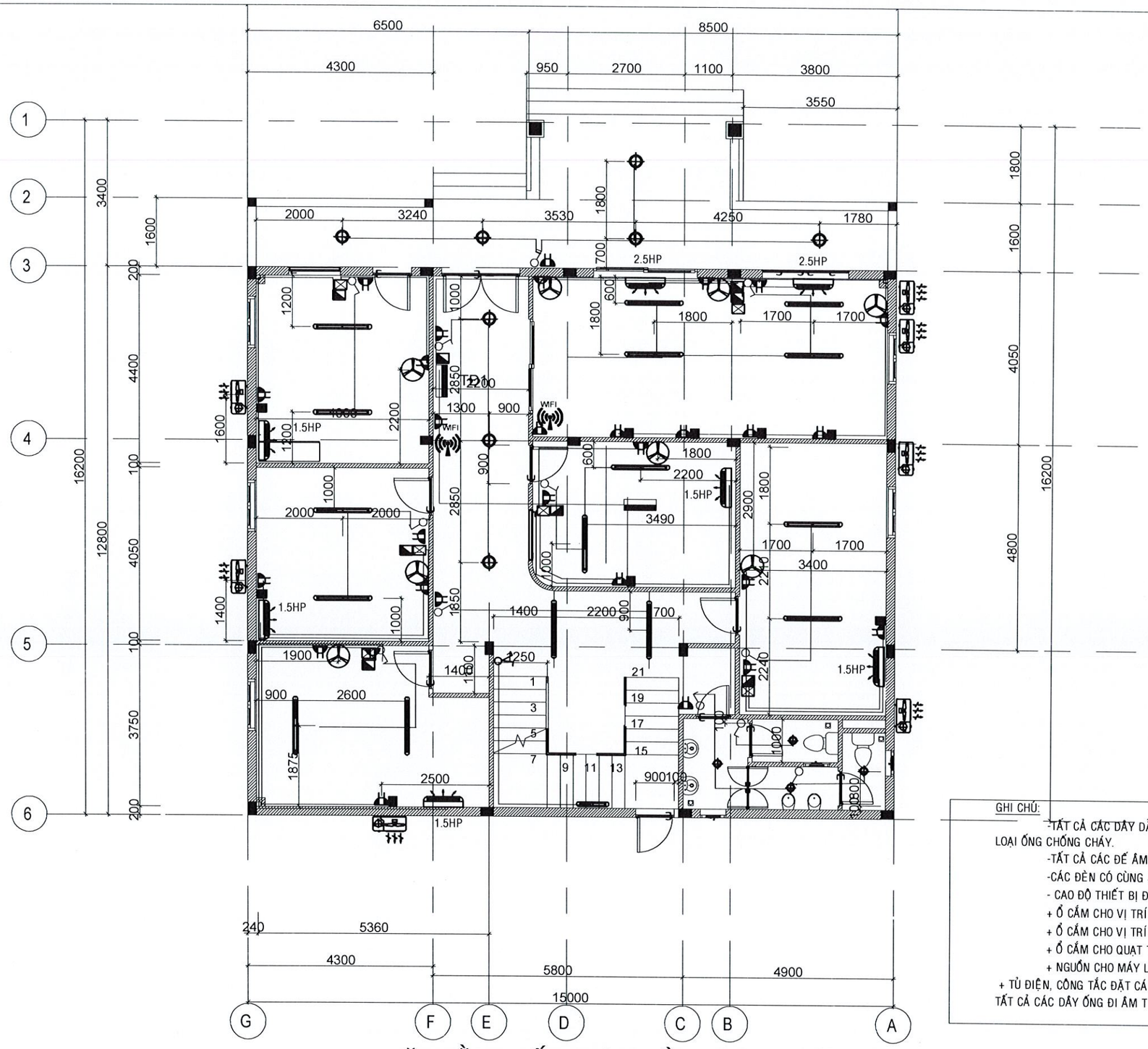

CÔNG TY TNHH MỘT THÀNH VIÊN THÀNH NHÂN
THẨM TRA
Theo văn bản số: 08/KQTTAT-TN
Ngày 20 tháng 3 năm 2026

GHI CHÚ:

-TẤT CẢ CÁC DÂY DẪN ĐỀU ĐI ÂM TƯỜNG VÀ ĐƯỢC LUỒN TRONG ỐNG ĐIỆN NHỰA BẢO VỆ PVC D20, D25 LOẠI ỐNG CHỐNG CHÁY.

-TẤT CẢ CÁC ĐẾ ÂM DÙNG ĐỂ LẮP THIẾT BỊ ĐIỀU KHIỂN ĐỀU LÀ LOẠI ĐẾ NHỰA TỰ CHỐNG CHÁY.

-CÁC ĐÈN CÓ CÙNG SỐ HIỆU ĐIỀU KHIỂN CHUNG MỘT CÔNG TẮC

- CAO ĐỘ THIẾT BỊ ĐỀ NGHỊ:

+ Ổ CẮM CHO VỊ TRÍ SAU LƯNG BÀN LÀM VIỆC ĐẶT CÁCH NỀN HOÀN THIỆN 0.4m

+ Ổ CẮM CHO VỊ TRÍ CỬA CHÍNH BƯỚC VÀO CÙNG VỚI CÔNG TẮC ĐẶT CÁCH NỀN HOÀN THIỆN 1.35m

+ Ổ CẮM CHO QUẠT TREO TƯỜNG ĐẶT CÁCH NỀN HOÀN THIỆN 2.6 m

+ NGUỒN CHO MÁY LẠNH ĐẶT CÁCH NỀN HOÀN THIỆN 2.6 m

+ TỦ ĐIỆN, CÔNG TẮC ĐẶT CÁCH NỀN HOÀN THIỆN 1.6 m

TẤT CẢ CÁC DÂY ỐNG ĐI ÂM TRONG TƯỜNG, DẦM SÀN

MẶT BẰNG CẤP ĐIỆN TẦNG 1 TL: 1/100

CHỦ ĐẦU TƯ: TRUNG TÂM DỊCH VỤ, SỰ NGHIỆP CÔNG XÃ VẠN HƯNG ĐỊA CHỈ: xã vạn Hưng -Khánh Hòa	CÔNG TRÌNH: TRỤ SỞ TRUNG TÂM DỊCH VỤ, SỰ NGHIỆP CÔNG XÃ VẠN HƯNG	TỈNH KHÁNH HÒA CÔNG TY TNHH TƯ VẤN VÀ XÂY DỰNG VẠN HOÀNG ĐỊA CHỈ: THÔN XUÂN TỰ 1, XÃ VẠN HƯNG, TỈNH KHÁNH HÒA	GIÁM ĐỐC: HOÀNG ĐỊNH NGUYÊN	THIẾT KẾ VÀ CHỦ TRÌ KIẾN TRÚC KTS. TRẦN QUỐC ĐẠT THIẾT KẾ VÀ CHỦ TRÌ KẾT CẤU Ks. TRẦN TRUNG KIÊN KIỂM- QLKT: CAO THÁI HƯNG	TÊN BV: MB CẤP ĐIỆN TẦNG 1 HỒ SƠ: TKBVTC TỈ LỆ: 1/... HOÀN THÀNH: Tháng 03 năm 2026 SỐ HIỆU BẢN VẼ: Đ 01 /4

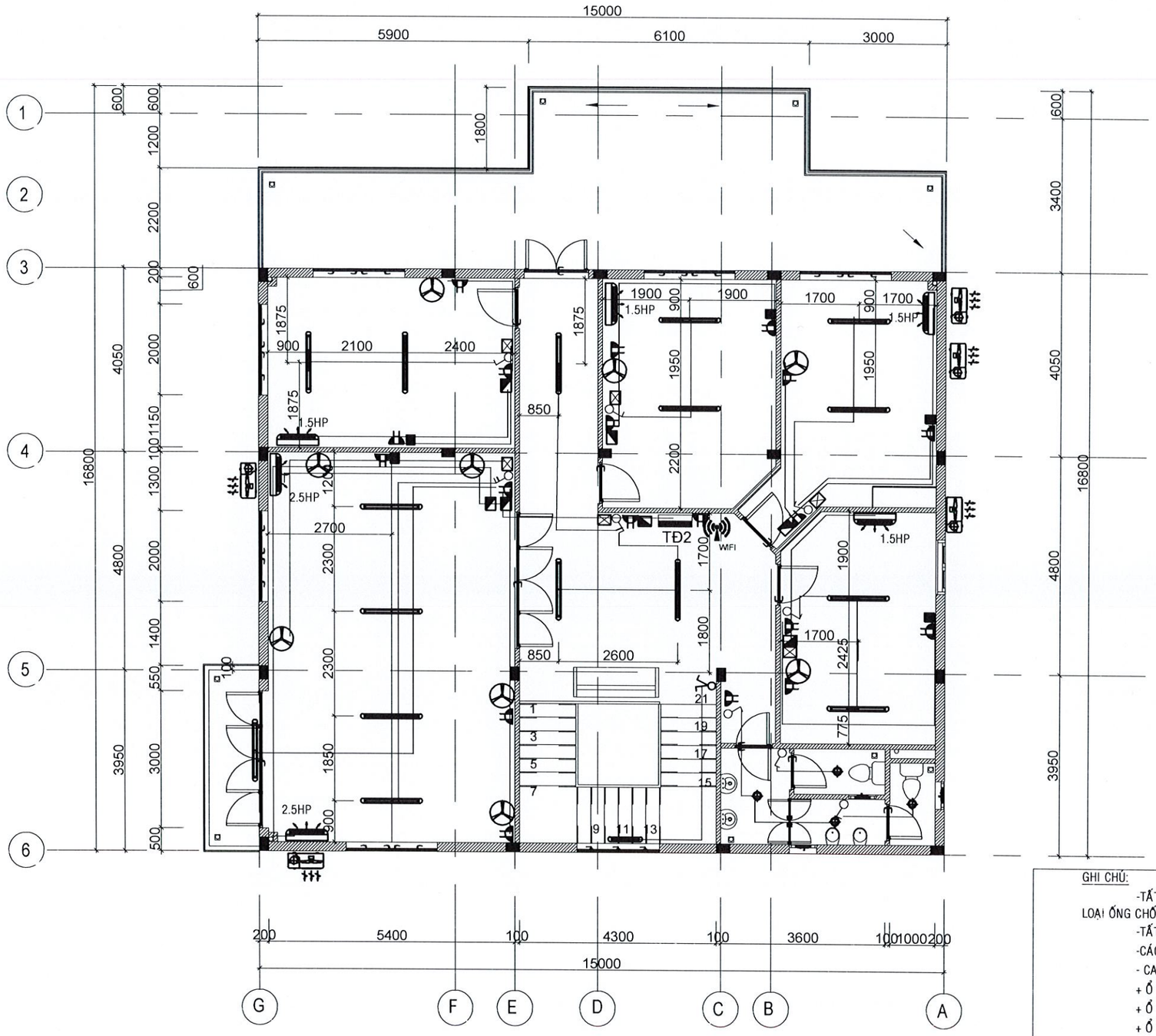

CÔNG TY TNHH MỘT THÀNH VIÊN
THÀNH NHÂN

THẨM TRA

Theo văn bản số: 08/KQTĐ-TN

Ngày 20 tháng 3 năm 2026

GHI CHÚ:

-TẤT CẢ CÁC DÂY DẪN ĐỀU ĐI ÂM TƯỜNG VÀ ĐƯỢC LUỒN TRONG ỐNG ĐIỆN NHỰA BẢO VỆ PVC D20, D25 LOẠI ỐNG CHỐNG CHÁY.

-TẤT CẢ CÁC ĐẾ ÂM DÙNG ĐỂ LẮP THIẾT BỊ ĐIỀU KHIỂN ĐỀU LÀ LOẠI ĐẾ NHỰA TỰ CHỐNG CHÁY.

-CÁC ĐÈN CÓ CÙNG SỐ HIỆU ĐIỀU KHIỂN CHUNG MỘT CÔNG TẮC

- CAO ĐỘ THIẾT BỊ ĐỀ NGHỊ:

+ Ổ CẮM CHO VỊ TRÍ SAU LƯNG BÀN LÀM VIỆC ĐẶT CÁCH NỀN HOÀN THIỆN 0.4m

+ Ổ CẮM CHO VỊ TRÍ CỬA CHÍNH BƯỚC VÀO CÙNG VỚI CÔNG TẮC ĐẶT CÁCH NỀN HOÀN THIỆN 1.35m

+ Ổ CẮM CHO QUẠT TREO TƯỜNG ĐẶT CÁCH NỀN HOÀN THIỆN 2.6 m

+ NGUỒN CHO MÁY LẠNH ĐẶT CÁCH NỀN HOÀN THIỆN 2.6 m

+ TỦ ĐIỆN, CÔNG TẮC ĐẶT CÁCH NỀN HOÀN THIỆN 1.6 m

TẤT CẢ CÁC DÂY ỐNG ĐI ÂM TRONG TƯỜNG, DẦM SÀN

MẶT BẰNG CẤP NƯỚC TẦNG 2 TL:1/100

CHỦ ĐẦU TƯ: TRUNG TÂM DỊCH VỤ, SỰ NGHIỆP CÔNG XÃ VẠN HƯNG ĐỊA CHỈ: xã vạn Hưng -Khánh Hòa	CÔNG TRÌNH: TRỤ SỞ TRUNG TÂM DỊCH VỤ, SỰ NGHIỆP CÔNG XÃ VẠN HƯNG	TỈNH KHÁNH HÒA CÔNG TY TNHH TƯ VẤN VÀ XÂY DỰNG VẠN HOÀNG ĐỊA CHỈ: THÔN XUÂN TỰ 1, XÃ VẠN HƯNG, TỈNH KHÁNH HÒA	GIÁM ĐỐC: HOÀNG ĐỊNH NGUYÊN	THIẾT KẾ VÀ CHỦ TRÌ KIẾN TRÚC KTS. TRẦN QUỐC ĐẠT THIẾT KẾ VÀ CHỦ TRÌ KẾT CẤU Ks. TRẦN TRUNG KIÊN KIỂM- QLKT: CAO THÁI HƯNG	TÊN BV: MB CẤP ĐIỆN TẦNG 2 HỒ SƠ: TKBVTC TỈ LỆ: 1/... HOÀN THÀNH: Tháng 03 năm 2026 SỐ HIỆU BẢN VẼ: Đ 02 /4

CÔNG TY TNHH TƯ VẤN - XÂY DỰNG VẠN HOÀNG

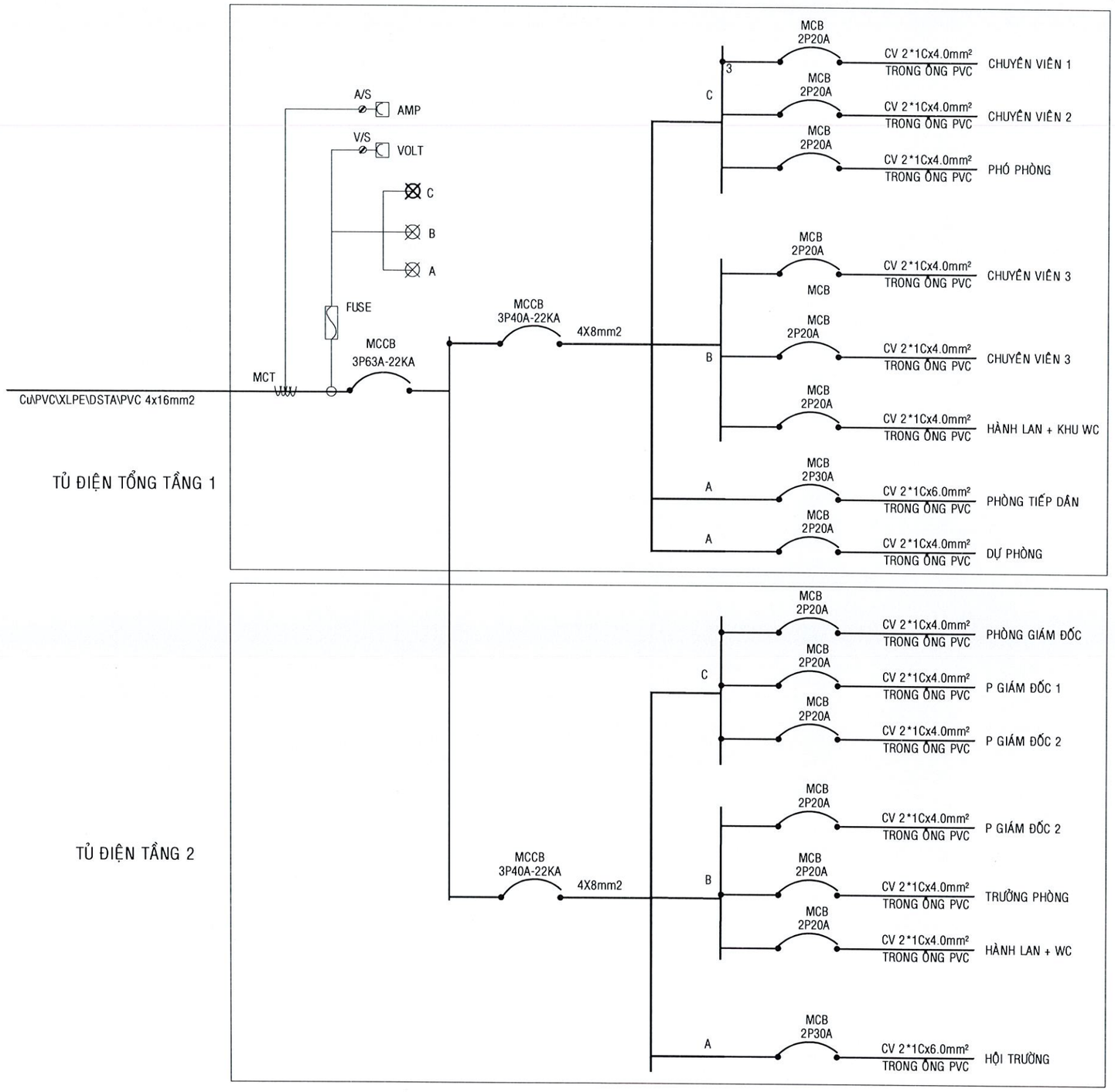

DÂY DẪN CHO CÁC THIẾT BỊ

CV 2*1Cx2.5mm² TRONG ỐNG PVC	Ổ CẮM
CV 2*1Cx1.5mm² TRONG ỐNG PVC	ĐÈN CHIẾU SÁNG
CV 2*1Cx2.5mm² TRONG ỐNG PVC	MÁY LẠNH 1.5HP
CV 2*1Cx4.0mm² TRONG ỐNG PVC	MÁY LẠNH 2.5HP

CÔNG TY TNHH MỘT THÀNH VIÊN THÀNH NHÂN
THẨM TRA
Theo văn bản số: 08/KQTK-TN
Ngày 20 tháng 3 năm 2026

SƠ ĐỒ NGUYÊN LÝ CẤP ĐIỆN

CHỦ ĐẦU TƯ:	CÔNG TRÌNH:	TỈNH KHÁNH HÒA			TÊN BV:	SƠ ĐỒ NGUYÊN LÝ
TRUNG TÂM DỊCH VỤ, SỰ NGHIỆP CÔNG XÃ VẠN HƯNG ĐỊA CHỈ: xã vạn Hưng -Khánh Hòa	TRỤ SỞ TRUNG TÂM DỊCH VỤ, SỰ NGHIỆP CÔNG XÃ VẠN HƯNG	CÔNG TY TNHH TƯ VẤN VÀ XÂY DỰNG VẠN HOÀNG ĐỊA CHỈ: THÔN XUÂN TỰ 1, XÃ VẠN HƯNG, TỈNH KHÁNH HÒA	GIÁM ĐỐC HOÀNG ĐỊNH NGUYÊN	THIẾT KẾ VÀ CHỦ TRÌ KIẾN TRÚC KTS. TRẦN QUỐC ĐẠT THIẾT KẾ VÀ CHỦ TRÌ KẾT CẤU Ks. TRẦN TRUNG KIÊN KIỂM- QLKT: CAO THÁI HƯNG	HỒ SƠ: TKBVTC	TỈ LỆ: 1/...
					HOÀN THÀNH: Tháng 03 năm 2026	SỐ HIỆU BẢN VẼ: Đ 03 /4

CÔNG TY TNHH TƯ VẤN - XÂY DỰNG VẠN HOÀNG
M.S.D.N: 4201701450-C.T.T.N.H.H
VẠN HƯNG - T. KHÁNH HÒA

BẢNG KÝ HIỆU VẬT TƯ ĐIỆN

STT	KÍ HIỆU	CHỦNG LOẠI - ĐẶC TÍNH KỸ THUẬT	SỐ LƯỢNG	ĐƠN VỊ
1		CÔNG TẮC 1 VÀ 2 1 CHIỀU 16A-220V	24	CÁI
2		CÔNG TẮC ĐƠN 2 CHIỀU 16A-220V	2	CÁI
3		Ổ CẮM 16A-220V (MỖI VỊ TRÍ 2 Ổ CẮM ĐƠN)	115	CÁI
4		APTOMAT MÁY LẠNH 16A	13	CÁI
5		APTOMAT 3PHA 63 A	1	CÁI
6		APTOMAT 3PHA 40 A	2	CÁI
7		APTOMAT 2PHA 30 A	1	CÁI
8		APTOMAT 2PHA 20 A	14	CÁI
9		TỦ ĐIỆN	2	BỘ
10		HỘP NỐI DÂY	20	CÁI
11		ĐẾ CHỮ NHẬT	90	CÁI
12		MẶT NẠ 2	50	CÁI
13		Ổ CẮM MẠNG	14	CÁI
14		ĐÈN NỔI 16 W	16	CÁI
15		ĐÈN TIP 0.6m	1	BỘ
16		ĐÈN TIP 1.2m	32	BỘ
17		QUẠT GẮN TƯỜNG	17	CÁI
18		MÁY LẠNH 1.5 HP	9	BỘ
19		MÁY LẠNH 2.5 HP	4	BỘ
20		CÁP ĐIỆN CV 1.5mm2	400	m
21		CÁP ĐIỆN CV 2.5mm2	600	m
22		CÁP ĐIỆN CV 4.0mm2	400	m
23		CÁP ĐIỆN CV 6.0mm2	50	m
24		CÁP ĐIỆN CV 8.0mm2	50	m
25		CÁP ĐIỆN CVV 3X16mm2+1X16mm2	25	m
		DÂY MẠNG INTERNET	240	m
		ỐNG NHỰA PVC D20	600	m
		ỐNG NHỰA PVC D25	100	m
		BỘ KẾT NỐI INTETNET		
		CỌC TIẾP ĐẤT BỌC ĐỒNG ĐK 16MM, L= 2,4M	04	CỌC
		DÂY TIẾP ĐẤT CÁP ĐỒNG PVC 1X4 mm2	10	M
		DÂY TIẾP ĐẤT ĐỒNG TRẦN XOẮN 50mm2	10	M

CÔNG TY TNHH MỘT THÀNH VIÊN
THÀNH NHÂN
THẨM TRA
Theo văn bản số: 08/KQTT - TN
Ngày 20 tháng 3 năm 2026

CHỦ ĐẦU TƯ:	CÔNG TRÌNH:	TỈNH KHÁNH HÒA	GIÁM ĐỐC:	THIẾT KẾ VÀ CHỦ TRÌ KIẾN TRÚC KTS. TRẦN QUỐC ĐẠT	TÊN BV: BẢN THỐNG KÊ	
TRUNG TÂM DỊCH VỤ, SỰ NGHIỆP CÔNG XÃ VẠN HƯNG ĐỊA CHỈ: xã vạn Hưng -Khánh Hòa	TRỤ SỞ TRUNG TÂM DỊCH VỤ, SỰ NGHIỆP CÔNG XÃ VẠN HƯNG	CÔNG TY TNHH TƯ VẤN VÀ XÂY DỰNG VẠN HOÀNG ĐỊA CHỈ: THÔN XUÂN TỰ 1, XÃ VẠN HƯNG, TỈNH KHÁNH HÒA	HOÀNG ĐỊNH NGUYÊN	THIẾT KẾ VÀ CHỦ TRÌ KẾT CẤU Ks. TRẦN TRUNG KIÊN KIỂM- QLKT: CAO THÁI HƯNG	HỒ SƠ: TKBVTC HOÀN THÀNH: Tháng 03 năm 2026	TỈ LỆ: 1/... SỐ HIỆU BẢN VẼ: Đ 04 /4

CÔNG TY TNHH TƯ VẤN - XÂY DỰNG VẠN HOÀNG
M.S.D.N: 4201701450 - C.T.T.N.H.H - VẠN HƯNG - KHÁNH HÒA

CỘNG HÒA XÃ HỘI CHỦ NGHĨA VIỆT NAM
Độc lập - Tự do - Hạnh phúc

PHẦN: CHỐNG SÉT

Tháng Năm 2026

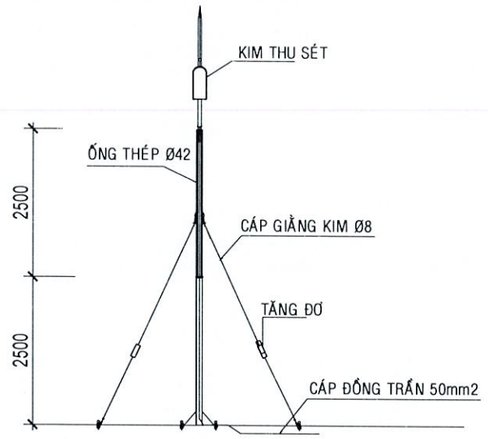

CHI TIẾT LIÊN KẾT KIM THU SÉT

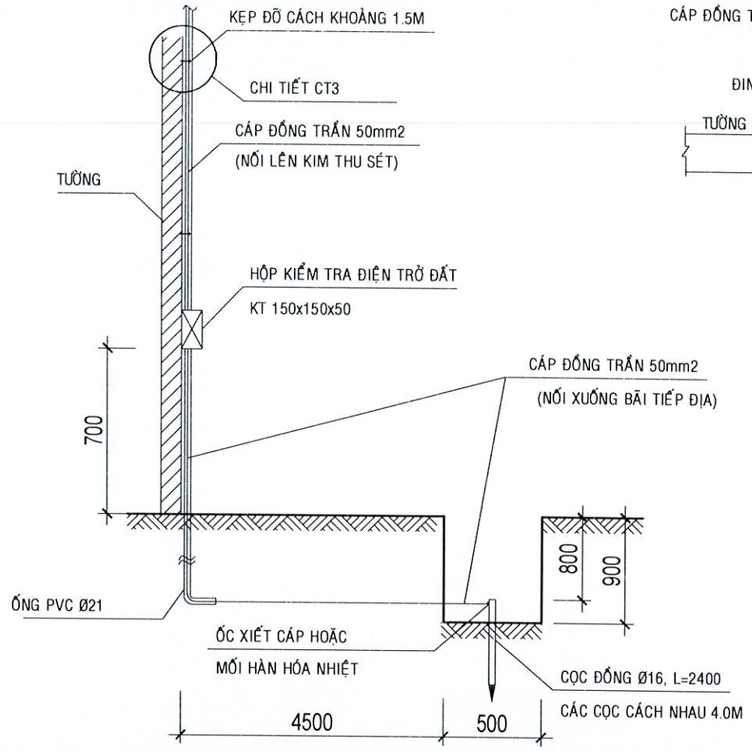

CHI TIẾT LIÊN KẾT DÂY THOÁT SÉT VÀO HỐ TIẾP ĐỊA

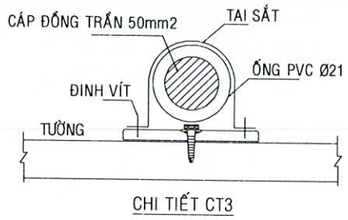

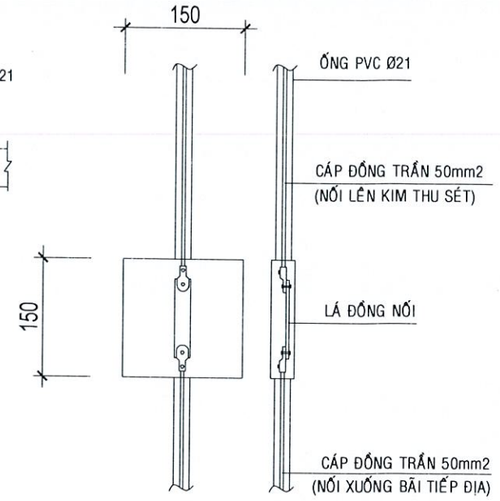

HỘP KIỂM TRA ĐIỆN TRỞ ĐẤT

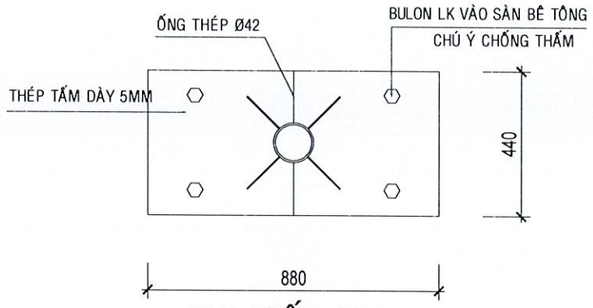

CHI TIẾT CT1

CÔNG TY TNHH MỘT THÀNH VIÊN
THÀNH NHÂN

THẨM TRA

Theo văn bản số: 081/KQTT-TN
Ngày 20 tháng 3 năm 2026

BẢNG THỐNG KÊ VẬT TƯ CHỐNG SÉT

THỨ TỰ	QUY CÁC CÁC LOẠI VẬT LIỆU	ĐƠN VỊ	SỐ LƯỢNG
1	KIM THU SÉT TIA TIÊN ĐẠO BÁN KÍNH BẢO VỆ 35M	BỘ	01
2	CỌC TIẾP ĐỊA ĐỒNG ø16, L=2.4M	CỌC	08
3	CÁP ĐỒNG THOÁT SÉT 50MM2	M	55
4	ỐNG LUỒN CÁP PVC ø21	M	17
5	ỐNG STK ø42 ĐỠ KIM THU SÉT	M	05
6	HỘP KIỂM TRA ĐIỆN TRỞ NỐI ĐẤT	BỘ	01
7	CÁP GIẰNG ø8	M	20
8	TĂNG-ĐƠ ø8	CÁI	04
9	ĐAI SẮT CỐ ĐỊNH ỐNG	CÁI	6
10	ĐÀO ĐẤT (ĐẮP TRẢ) ĐẤT BÃI TIẾP ĐỊA	M3	15.75

CHỦ ĐẦU TƯ:	CÔNG TRÌNH:	TỈNH KHÁNH HÒA	GIÁM ĐỐC:	THIẾT KẾ VÀ CHỦ TRÌ KIẾN TRÚC KTS. TRẦN QUỐC ĐẠT	TÊN BV: CHỐNG SÉT	
TRUNG TÂM DỊCH VỤ, SỰ NGHIỆP CÔNG XÃ VẠN HƯNG ĐỊA CHỈ: xã vạn Hưng -Khánh Hòa	TRỤ SỞ TRUNG TÂM DỊCH VỤ, SỰ NGHIỆP CÔNG XÃ VẠN HƯNG	CÔNG TY TNHH TƯ VẤN VÀ XÂY DỰNG VẠN HOÀNG ĐỊA CHỈ: THÔN XUÂN TỰ 1, XÃ VẠN HƯNG, TỈNH KHÁNH HÒA	HOÀNG ĐỊNH NGUYÊN	THIẾT KẾ VÀ CHỦ TRÌ KẾT CẤU Ks. TRẦN TRUNG KIÊN KIỂM- QLKT: CAO THÁI HƯNG	HỒ SƠ: TKBVTC HOÀN THÀNH: Tháng 03 năm 2026	TỈ LỆ: 1/... SỐ HIỆU BẢN VẼ: CS 01 /28

CÔNG TY TNHH TƯ VẤN - XÂY DỰNG VẠN HOÀNG
M.S.D.N: 4201701450 - C.T.T.N.H.H - X. VẠN HƯNG - T. KHÁNH HÒA

CỘNG HÒA XÃ HỘI CHỦ NGHĨA VIỆT NAM
Độc lập - Tự do - Hạnh phúc

PHẦN: SÂN -CỔNG -TƯỜNG RÀO

MÁI CHE

Tháng Năm 2026

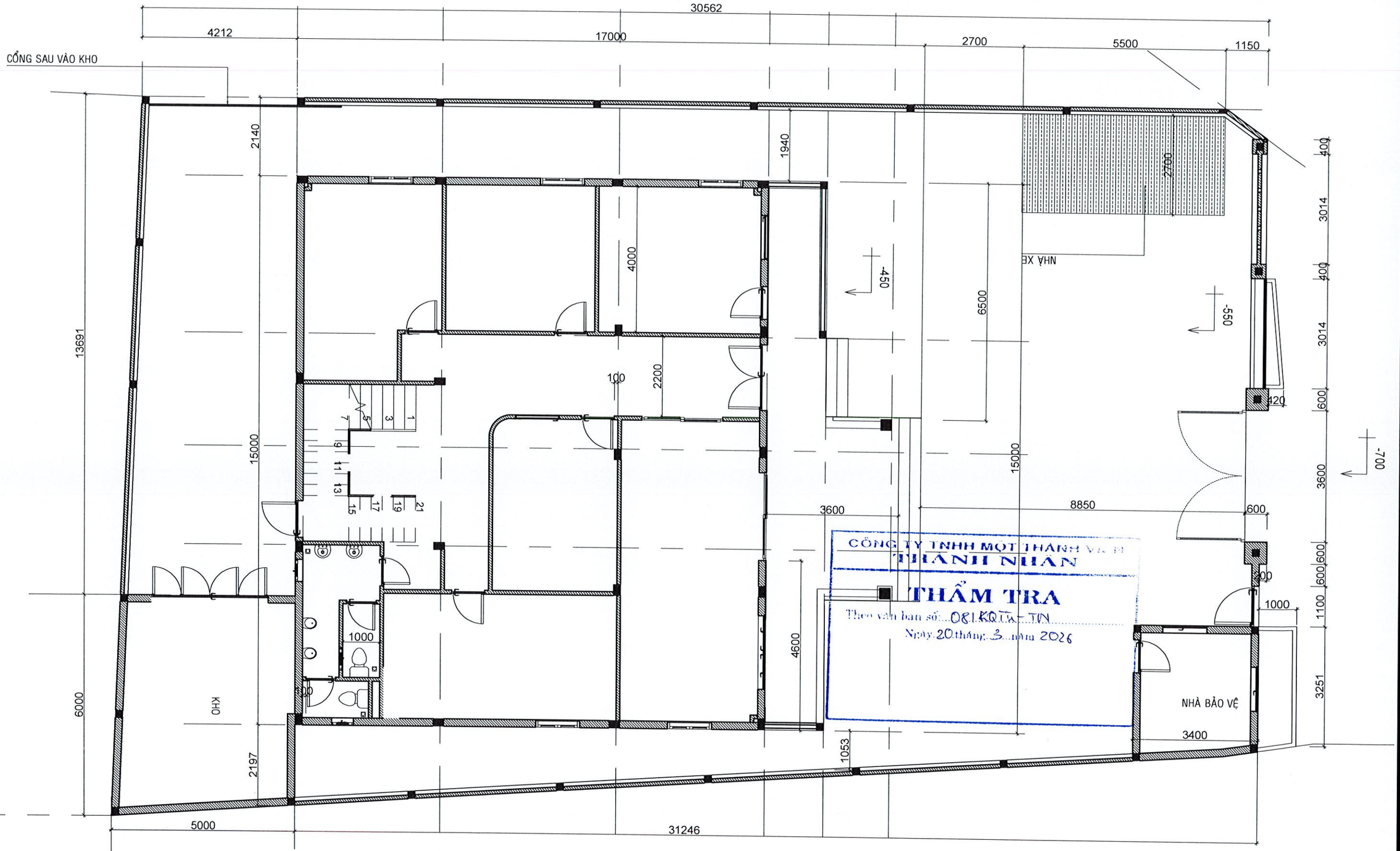

CÔNG TY TNHH MỘT THÀNH VIÊN THÀNH NHÂN
THẨM TRA
Theo văn bản số: 081.KQTT-TN
Ngày 20 tháng 3 năm 2026

MẶT BẰNG CỔNG TƯỜNG RÀO TL:1/100

CHỦ ĐẦU TƯ: TRUNG TÂM DỊCH VỤ, SỰ NGHIỆP CÔNG XÃ VẠN HƯNG ĐỊA CHỈ: xã Vạn Hưng- Khánh Hòa	CÔNG TRÌNH: TRỤ SỞ TRUNG TÂM DỊCH VỤ, SỰ NGHIỆP CÔNG XÃ VẠN HƯNG	TỈNH KHÁNH HÒA CÔNG TY TNHH TƯ VẤN VÀ XÂY DỰNG VẠN HOÀNG ĐỊA CHỈ: THÔN XUÂN TỰ 1, XÃ VẠN HƯNG, TỈNH KHÁNH HÒA	GIÁM ĐỐC: HOÀNG ĐỊNH NGUYÊN	THIẾT KẾ VÀ CHỦ TRÌ KIẾN TRÚC KTS. TRẦN QUỐC ĐẠT THIẾT KẾ VÀ CHỦ TRÌ KẾT CẤU Ks. TRẦN TRUNG KIÊN KIỂM- QLKT: CAO THÁI HƯNG	TÊN BV: MB CỔNG TƯỜNG RÀO HỒ SƠ: TKBVTC HOÀN THÀNH: Tháng 03 năm 2026	TỈ LỆ: 1/... SỐ HIỆU BẢN VẼ TR 01

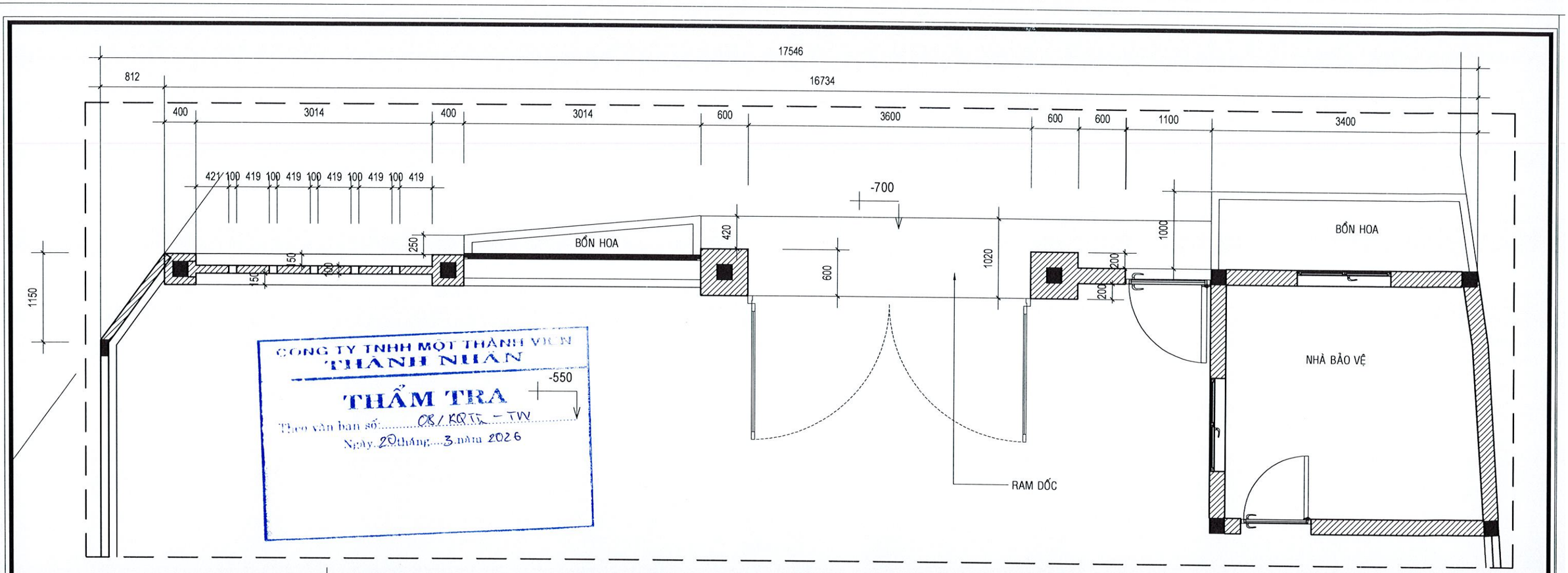

CÔNG TY TNHH MỘT THÀNH VIÊN
THÀNH NHÂN
THẨM TRA
Theo văn bản số: 08/KQTT - TW
Ngày 20 tháng 3 năm 2026

MẶT BẰNG CHÍNH CỔNG - TƯỜNG RÀO TL:1/50

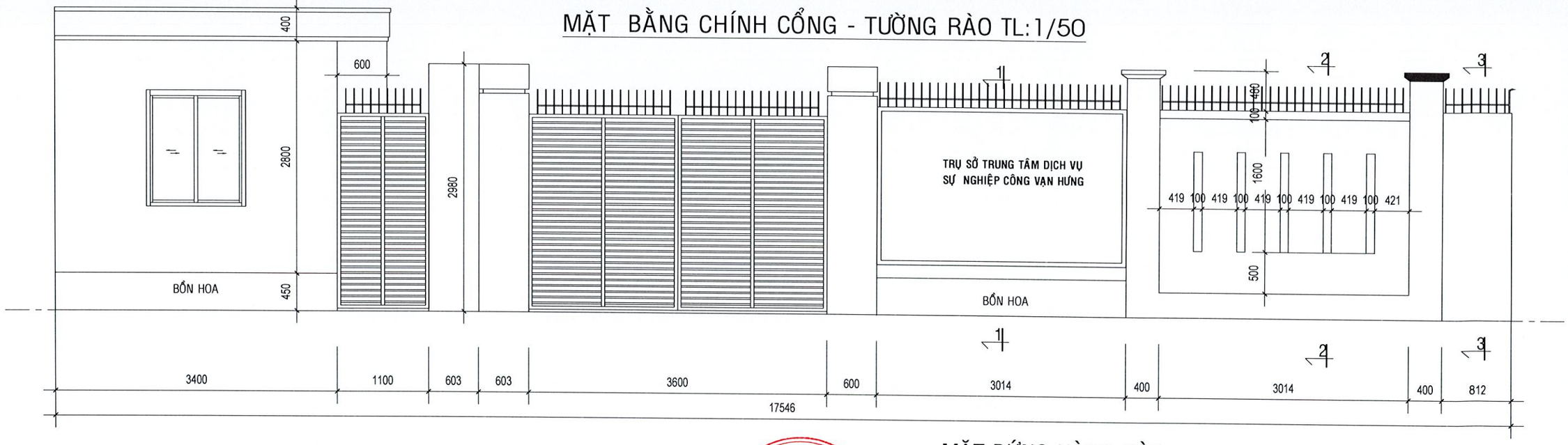

MẶT ĐỨNG HÀNG RÀO

CHỦ ĐẦU TƯ: TRUNG TÂM DỊCH VỤ, SỰ NGHIỆP CÔNG XÃ VẠN HƯNG ĐỊA CHỈ: xã Vạn Hưng- Khánh Hòa	CÔNG TRÌNH: TRỤ SỞ TRUNG TÂM DỊCH VỤ, SỰ NGHIỆP CÔNG XÃ VẠN HƯNG	TỈNH KHÁNH HÒA CÔNG TY TNHH TƯ VẤN VÀ XÂY DỰNG VẠN HOÀNG ĐỊA CHỈ: THÔN XUÂN TỰ 1, XÃ VẠN HƯNG, TỈNH KHÁNH HÒA	GIÁM ĐỐC: HOÀNG ĐỊNH NGUYÊN	THIẾT KẾ VÀ CHỦ TRÌ KIẾN TRÚC KTS. TRẦN QUỐC ĐẠT THIẾT KẾ VÀ CHỦ TRÌ KẾT CẤU Ks. TRẦN TRUNG KIÊN KIỂM- QLKT: CAO THÁI HƯNG	TÊN BV: MB TẦNG 1 HỒ SƠ: TKBVTC HOÀN THÀNH: Tháng 03 năm 2026	TỈ LỆ: 1/... SỐ HIỆU BẢN VẼ TR 02

CÔNG TY TNHH TƯ VẤN - XÂY DỰNG VẠN HOÀNG
M.S.D.N: 4201701450 - C.T.T.N.H.H - VẠN HƯNG - T. KHÁNH HÒA

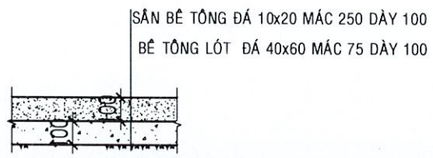

CẤU TẠO NỀN SÂN

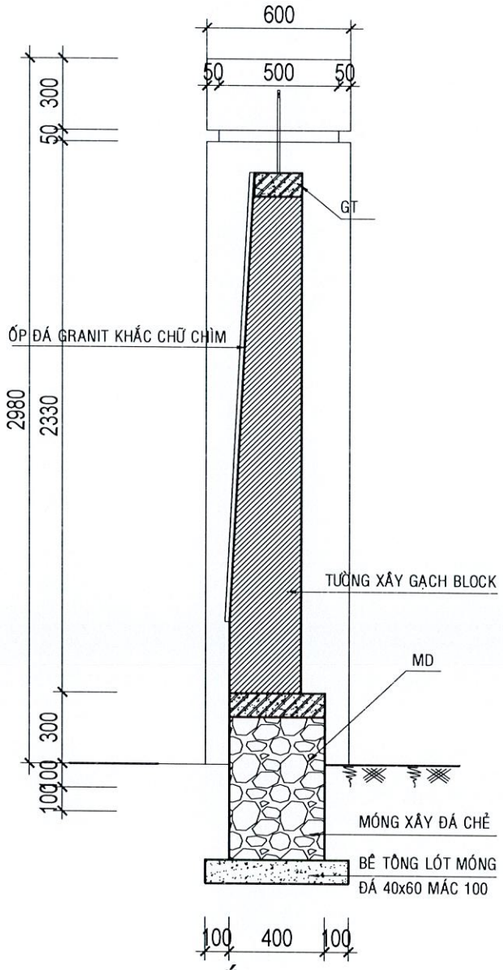

CẮT 1-1

TỶ LỆ: 1/25

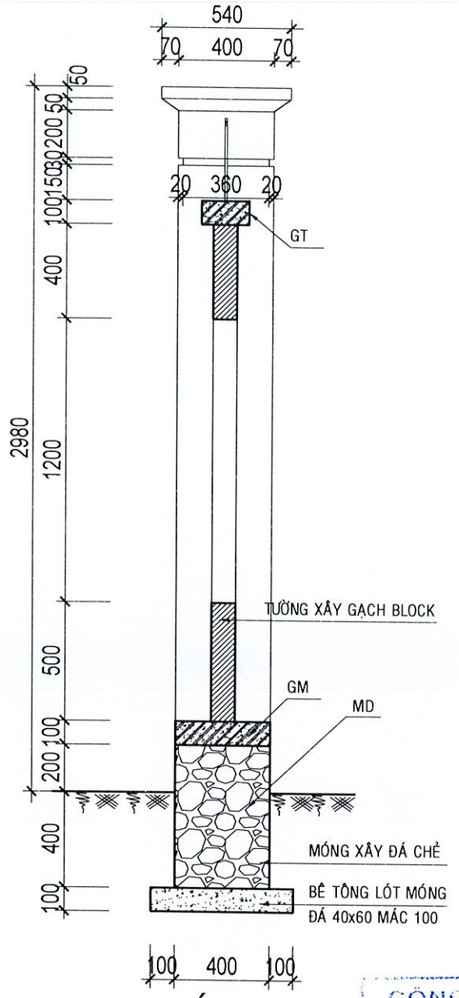

CẮT 2-2

TỶ LỆ: 1/25

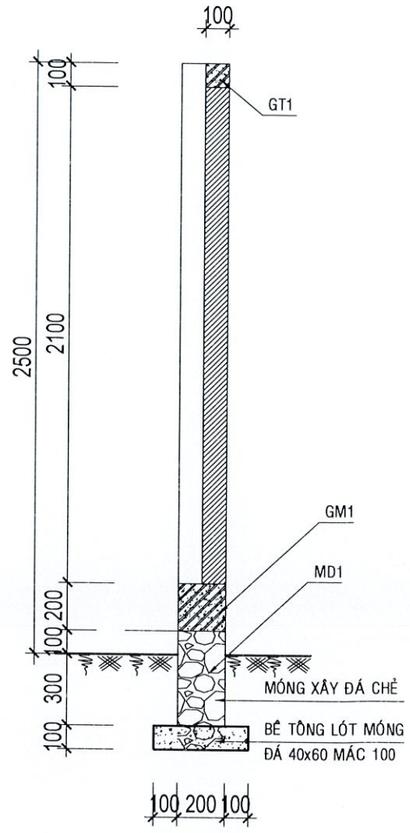

CẮT 3-3

TỶ LỆ: 1/25

CÔNG TY TNHH MỘT THÀNH VIÊN
THÀNH NHÂN

THẨM TRA

Theo văn bản số: 08 / KQTT - TN

Ngày 20 tháng 3 năm 2026

CHỦ ĐẦU TƯ:	CÔNG TRÌNH:	TỈNH KHÁNH HÒA			TÊN BV: MB TẦNG 1	
TRUNG TÂM DỊCH VỤ, SỰ NGHIỆP CÔNG XÃ VẠN HƯNG	TRỤ SỞ TRUNG TÂM DỊCH VỤ, SỰ NGHIỆP CÔNG XÃ VẠN HƯNG	CÔNG TY TNHH TƯ VẤN VÀ XÂY DỰNG VẠN HOÀNG	GIÁM ĐỐC: HOÀNG ĐỊNH NGUYÊN	THIẾT KẾ VÀ CHỦ TRÌ KIẾN TRÚC KTS. TRẦN QUỐC ĐẠT	HỒ SƠ: TKBVTC	TỈ LỆ: 1/..
ĐỊA CHỈ: xã Vạn Hưng- Khánh Hòa		ĐỊA CHỈ: THÔN XUÂN TỰ 1, XÃ VẠN HƯNG, TỈNH KHÁNH HÒA		THIẾT KẾ VÀ CHỦ TRÌ KẾT CẤU Ks. TRẦN TRUNG KIÊN	HOÀN THÀNH: Tháng 03 năm 2026	SỐ HIỆU BẢN VẼ: TR 03
				KIỂM- QLKT: CAO THÁI HƯNG		

CÔNG TY TNHH TƯ VẤN - XÂY DỰNG VẠN HOÀNG
M.S.D.N: 4201701450 - C.T.T.N.H.H
VẠN HƯNG - T. KHÁNH HÒA

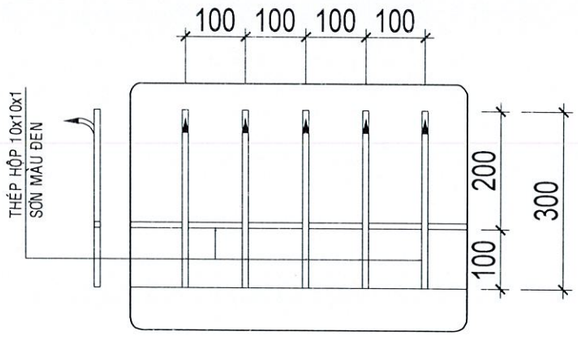

CÔNG TY TNHH MỘT THÀNH VIÊN
THÀNH NHÂN
THẨM TRA
Theo văn bản số: 08/KQ.TN-TN
Ngày 20 tháng 3 năm 2026

CHI TIẾT CHÔNG RÀO

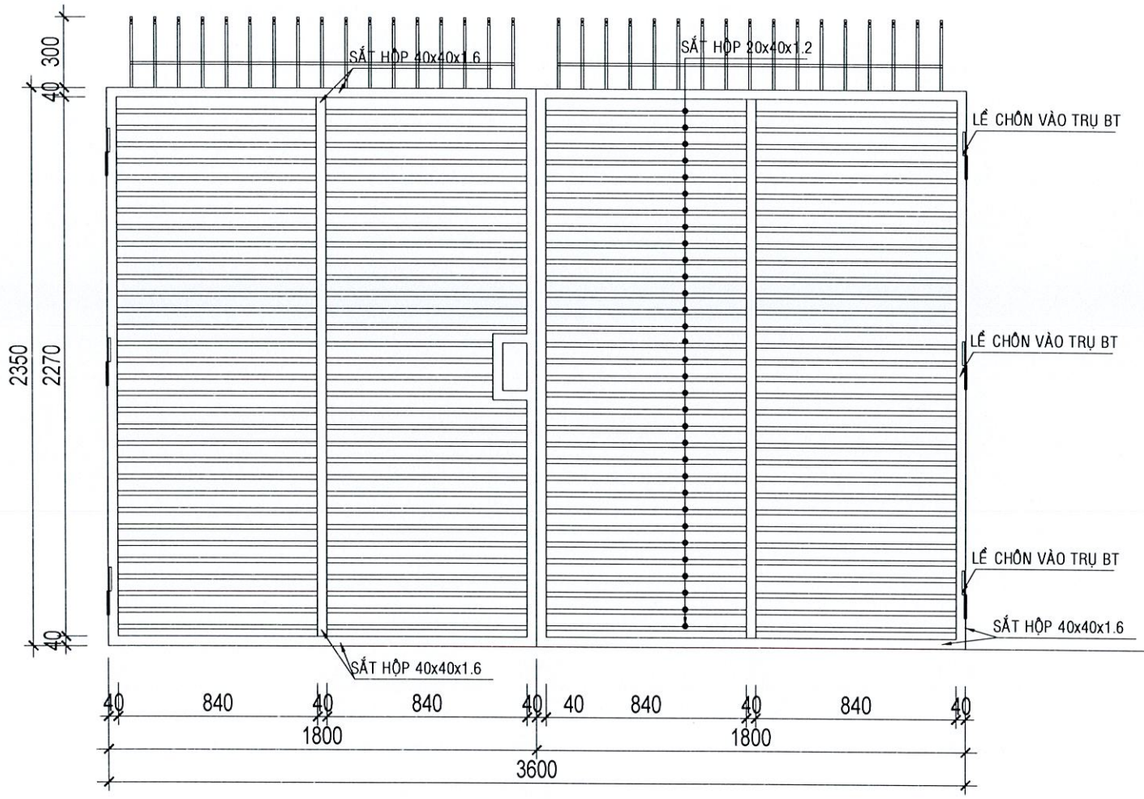

CHI TIẾT CỔNG CHÍNH

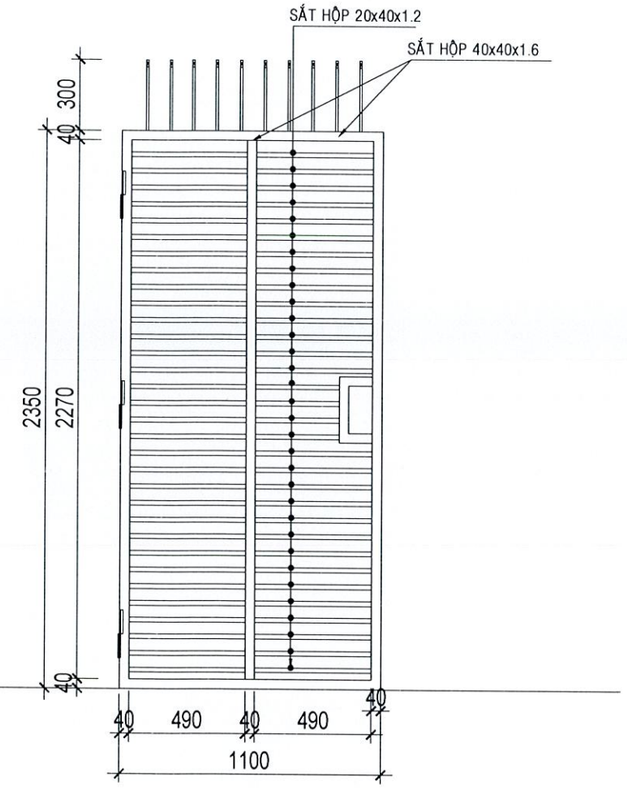

CHI TIẾT CỔNG PHỤ

CHỦ ĐẦU TƯ: TRUNG TÂM DỊCH VỤ, SỰ NGHIỆP CÔNG XÃ VẠN HƯNG ĐỊA CHỈ: xã Vạn Hưng- Khánh Hòa	CÔNG TRÌNH: TRỤ SỞ TRUNG TÂM DỊCH VỤ, SỰ NGHIỆP CÔNG XÃ VẠN HƯNG	TỈNH KHÁNH HÒA CÔNG TY TNHH TƯ VẤN VÀ XÂY DỰNG VẠN HOÀNG ĐỊA CHỈ: THÔN XUÂN TỰ 1, XÃ VẠN HƯNG, TỈNH KHÁNH HÒA	GIÁM ĐỐC: HOÀNG ĐÌNH NGUYÊN	THIẾT KẾ VÀ CHỦ TRÌ KIẾN TRÚC KTS. TRẦN QUỐC ĐẠT THIẾT KẾ VÀ CHỦ TRÌ KẾT CẤU Ks. TRẦN TRUNG KIÊN KIỂM- QLKT: CAO THÁI HƯNG	TÊN BV: MB TẦNG 1 HỒ SƠ: TKBVTC TỈ LỆ: 1/... HOÀN THÀNH: Tháng 03 năm 2026 SỐ HIỆU BẢN VẼ: TR 04

CÔNG TY TNHH TƯ VẤN - XÂY DỰNG VẠN HOÀNG

CÔNG TY TNHH MỘT THÀNH VIÊN
THÀNH NHÂN
THẨM TRA
Theo văn bản số: 08/KQTT-TN
Ngày 20 tháng 3 năm 2026

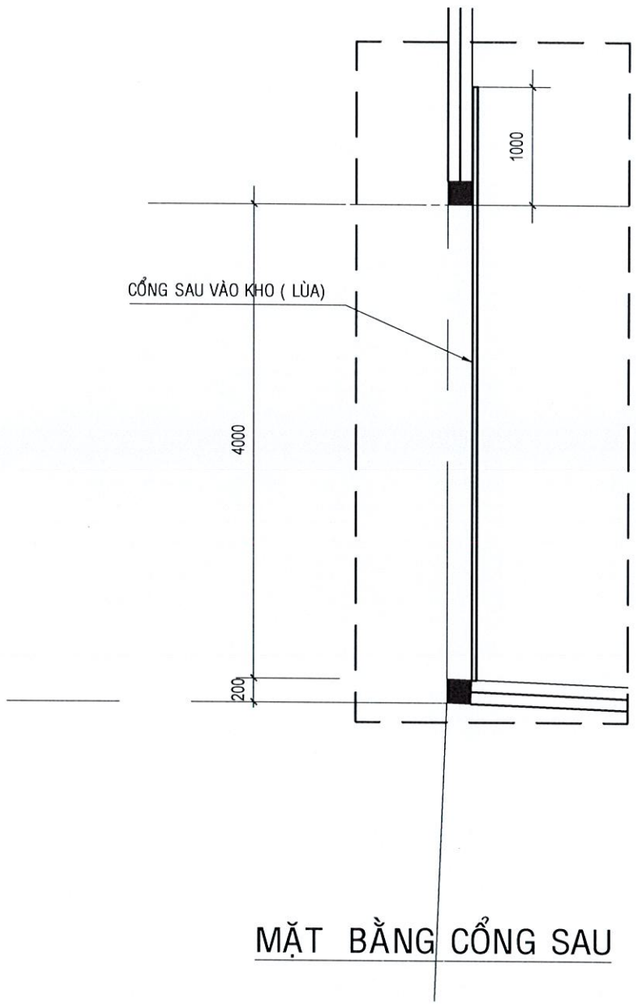

MẶT BẰNG CỔNG SAU

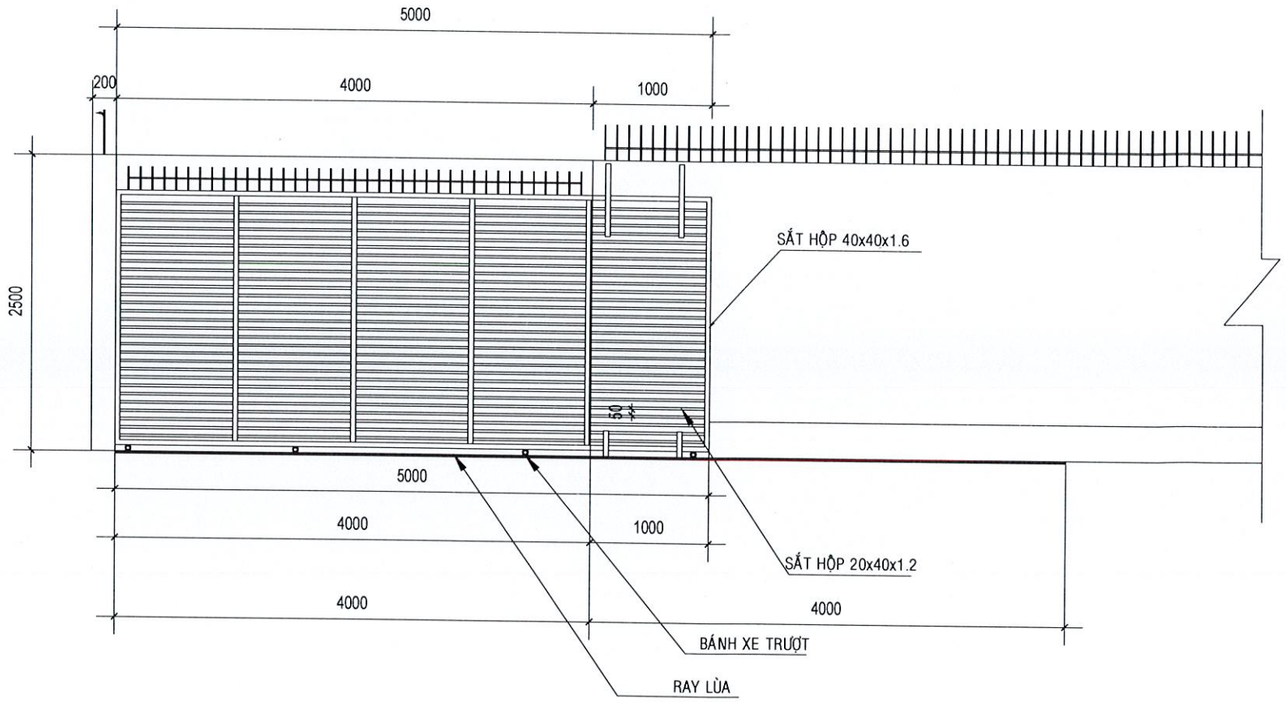

MẶT BẰNG ĐỨNG BÊN TRONG CỔNG SAU

CHỦ ĐẦU TƯ:	CÔNG TRÌNH:	TỈNH KHÁNH HÒA	GIÁM ĐỐC:	THIẾT KẾ VÀ CHỦ TRÌ KIẾN TRÚC KTS. TRẦN QUỐC ĐẠT	TÊN BV: CHI TIẾT CỔNG SAU	
TRUNG TÂM DỊCH VỤ, SỰ NGHIỆP CÔNG XÃ VẠN HƯNG	TRỤ SỞ TRUNG TÂM DỊCH VỤ, SỰ NGHIỆP CÔNG XÃ VẠN HƯNG	CÔNG TY TNHH TƯ VẤN VÀ XÂY DỰNG VẠN HOÀNG	HOÀNG ĐÌNH NGUYÊN	THIẾT KẾ VÀ CHỦ TRÌ KẾT CẤU Ks. TRẦN TRUNG KIỀN	HỒ SƠ: TKBVTC	TỈ LỆ: 1/...
ĐỊA CHỈ: xã Vạn Hưng- Khánh Hòa		ĐỊA CHỈ: THÔN XUÂN TỰ 1, XÃ VẠN HƯNG, TỈNH KHÁNH HÒA		KIỂM- QLKT: CAO THÁI HƯNG	HOÀN THÀNH: Tháng 03 năm 2026	SỐ HIỆU BẢN VẼ: TR 05

CÔNG TY TNHH TƯ VẤN - XÂY DỰNG VẠN HOÀNG
M.S.D.N: 4201701450-C.T.T.N.H.H
X. VẠN HƯNG - T. KHÁNH HÒA

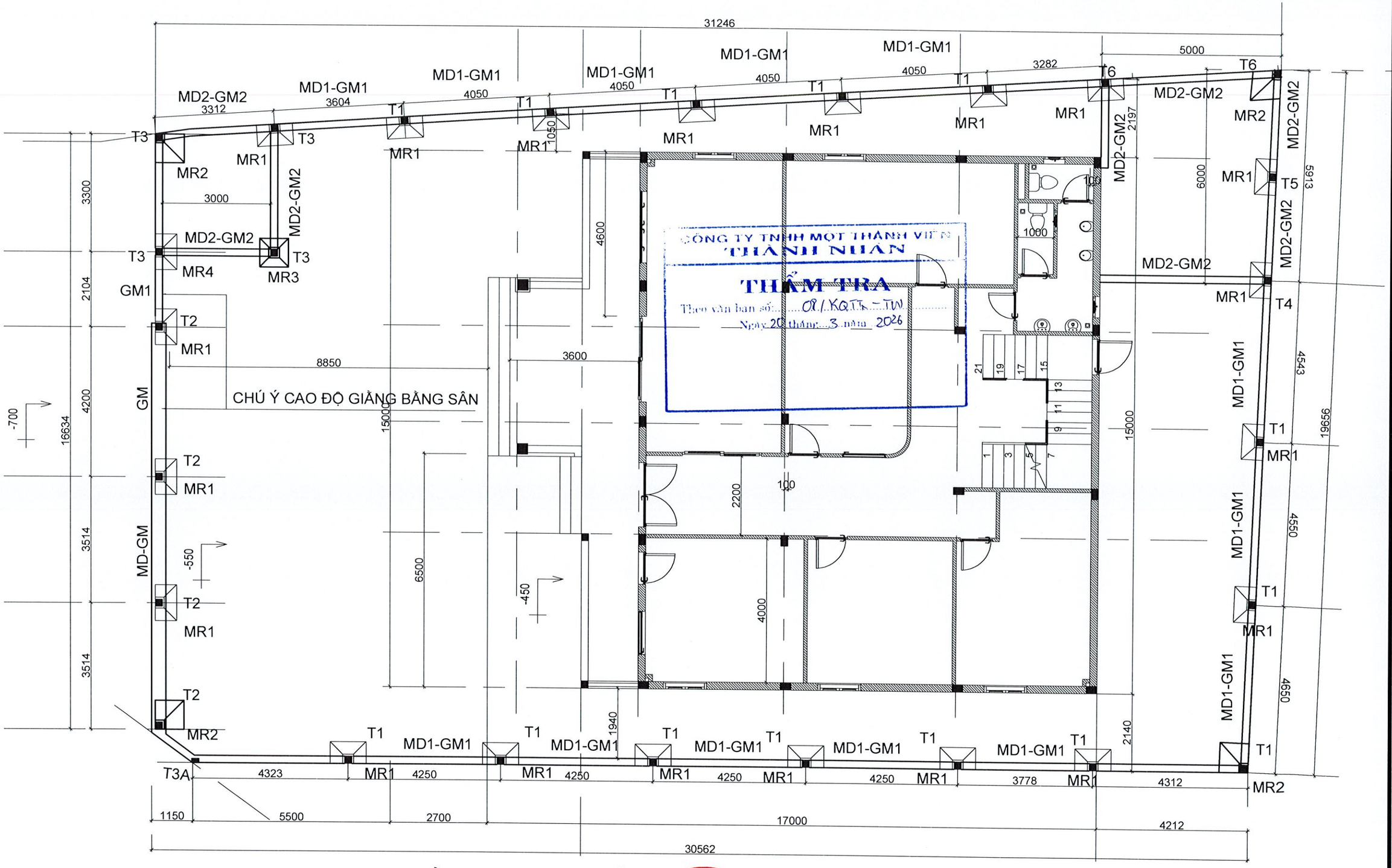

MẶT BẰNG MÓNG SÂN -CỔNG TƯỜNG RÀO-PHÒNG BẢO VỆ - KHO TL:1/100

CHỦ ĐẦU TƯ:	CÔNG TRÌNH:	TỈNH KHÁNH HÒA			TÊN BV: MB TẦNG 1	
TRUNG TÂM DỊCH VỤ, SỰ NGHIỆP CÔNG XÃ VẠN HƯNG	TRỤ SỞ TRUNG TÂM DỊCH VỤ, SỰ NGHIỆP CÔNG XÃ VẠN HƯNG	CÔNG TY TNHH TƯ VẤN VÀ XÂY DỰNG VẠN HOÀNG	GIÁM ĐỐC: HOÀNG ĐỊNH NGUYÊN	THIẾT KẾ VÀ CHỦ TRÌ KIẾN TRÚC KTS. TRẦN QUỐC ĐẠT	HỒ SƠ: TKBVTC	TỈ LỆ: 1/...
ĐỊA CHỈ: xã Vạn Hưng- Khánh Hòa		ĐỊA CHỈ: THÔN XUÂN TỰ 1, XÃ VẠN HƯNG, TỈNH KHÁNH HÒA		THIẾT KẾ VÀ CHỦ TRÌ KẾT CẤU Ks. TRẦN TRUNG KIỀN	HOÀN THÀNH: Tháng 03 năm 2026	SỐ HIỆU BẢN VẼ TR 05
				KIỂM- QLKT: CAO THÁI HƯNG		

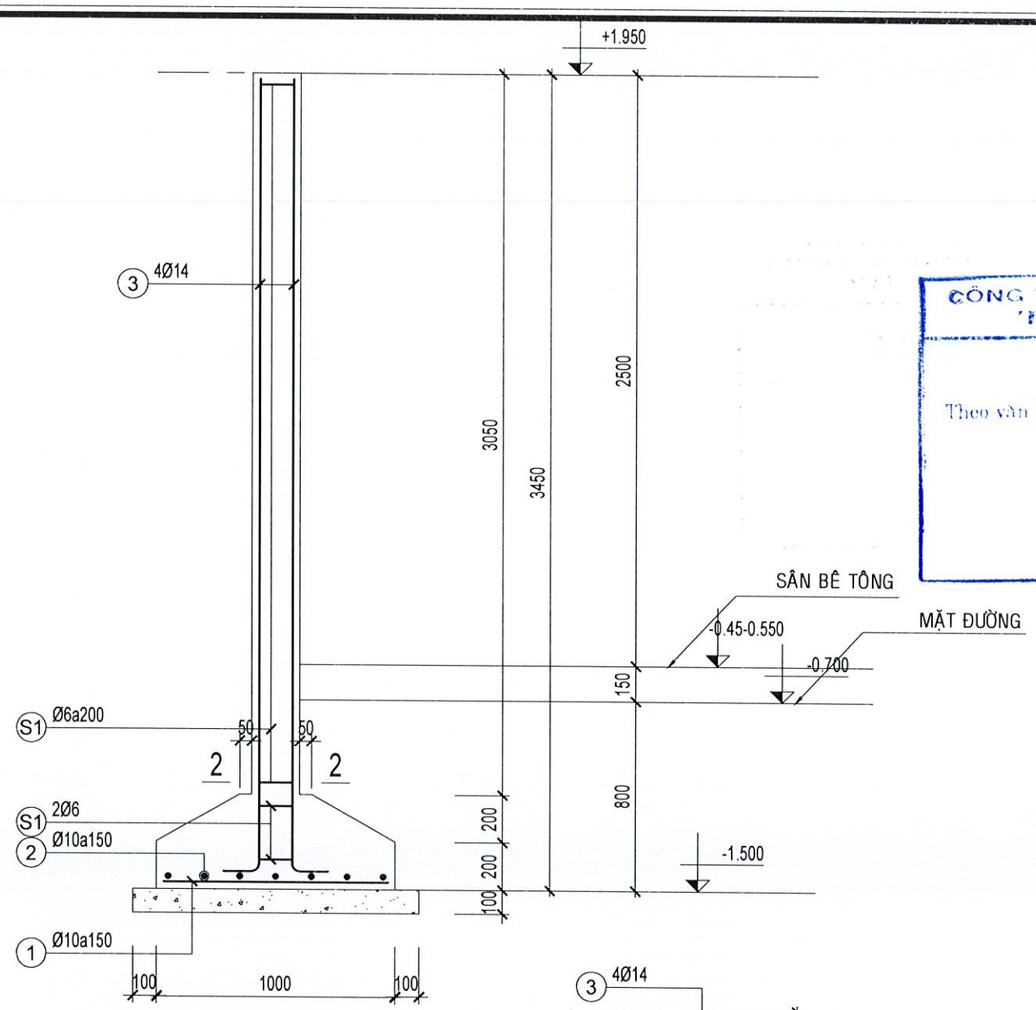

MẶT CẮT 1-1

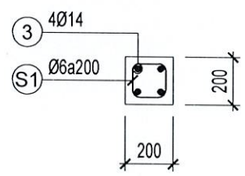

2-2

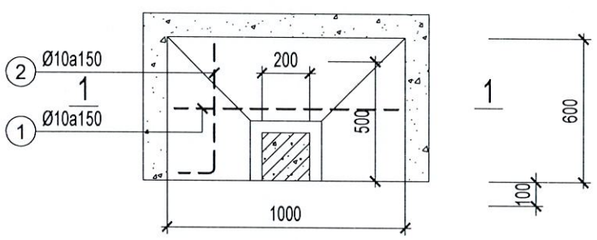

MR1-T1(SL 13)

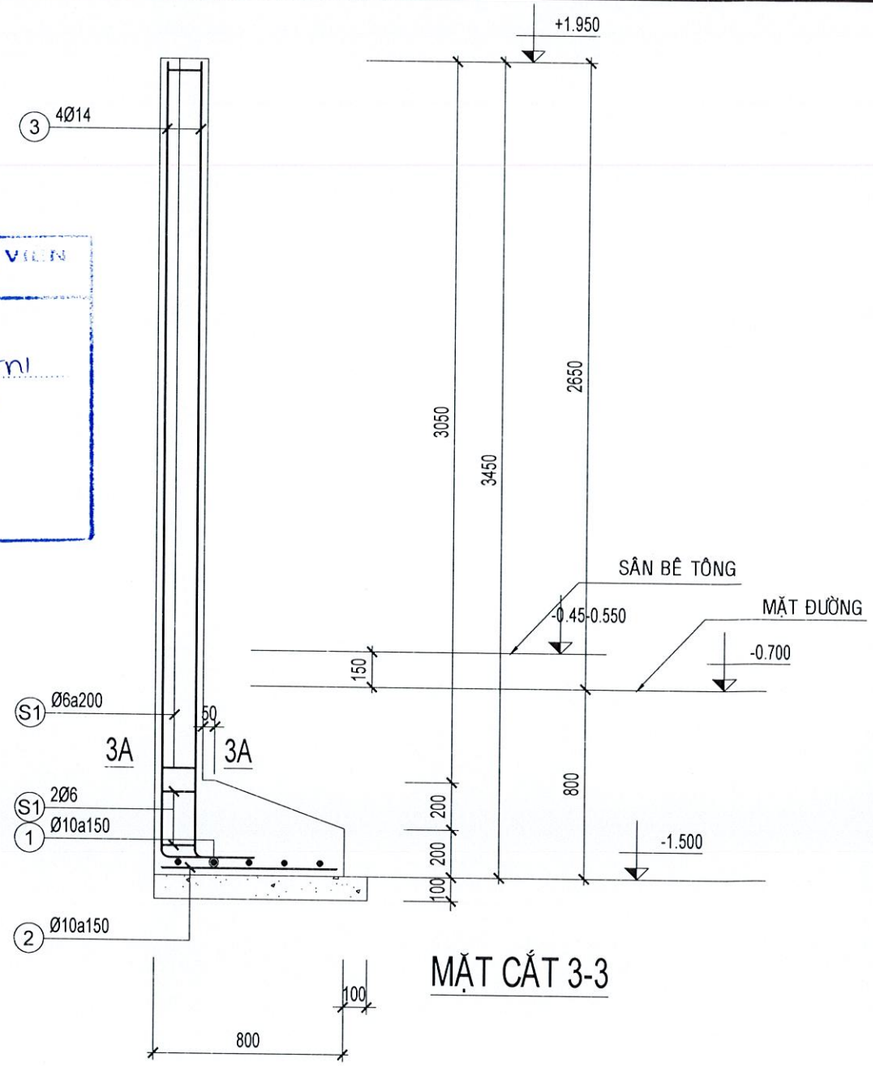

MẶT CẮT 3-3

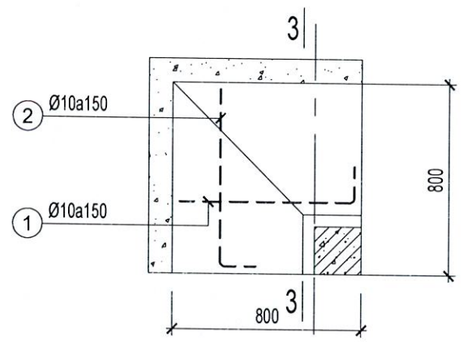

MR2-T1(SL: 1)

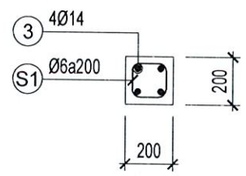

3A-3A

CÔNG TY TNHH MỘT THÀNH VIÊN THÀNH NHÂN
THẨM TRA
Theo văn bản số: 08/KQTT - TN
Ngày 20 tháng 3 năm 2026

CHỦ ĐẦU TƯ: TRUNG TÂM DỊCH VỤ, SỰ NGHIỆP CÔNG XÃ VẠN HƯNG ĐỊA CHỈ: xã Vạn Hưng- Khánh Hòa	CÔNG TRÌNH: TRỤ SỞ TRUNG TÂM DỊCH VỤ, SỰ NGHIỆP CÔNG XÃ VẠN HƯNG	TỈNH KHÁNH HÒA CÔNG TY TNHH TƯ VẤN VÀ XÂY DỰNG VẠN HOÀNG ĐỊA CHỈ: THÔN XUÂN TỰ 1, XÃ VẠN HƯNG, TỈNH KHÁNH HÒA	GIÁM ĐỐC: HOÀNG ĐỊNH NGUYÊN	THIẾT KẾ VÀ CHỦ TRÌ KIẾN TRÚC KTS. TRẦN QUỐC ĐẠT THIẾT KẾ VÀ CHỦ TRÌ KẾT CẤU Ks. TRẦN TRUNG KIÊN KIỂM- QLKT: CAO THÁI HƯNG	TÊN BV: MB TẦNG 1 HỒ SƠ: TKBVTC TỈ LỆ: 1/... HOÀN THÀNH: Tháng 03 năm 2026 SỐ HIỆU BẢN VẼ: TR 06

CÔNG TY TNHH TƯ VẤN - XÂY DỰNG VẠN HOÀNG
M.S.D.N: 4201701450 - C.T.T.N.H.H - VẠN HƯNG - T. KHÁNH HÒA

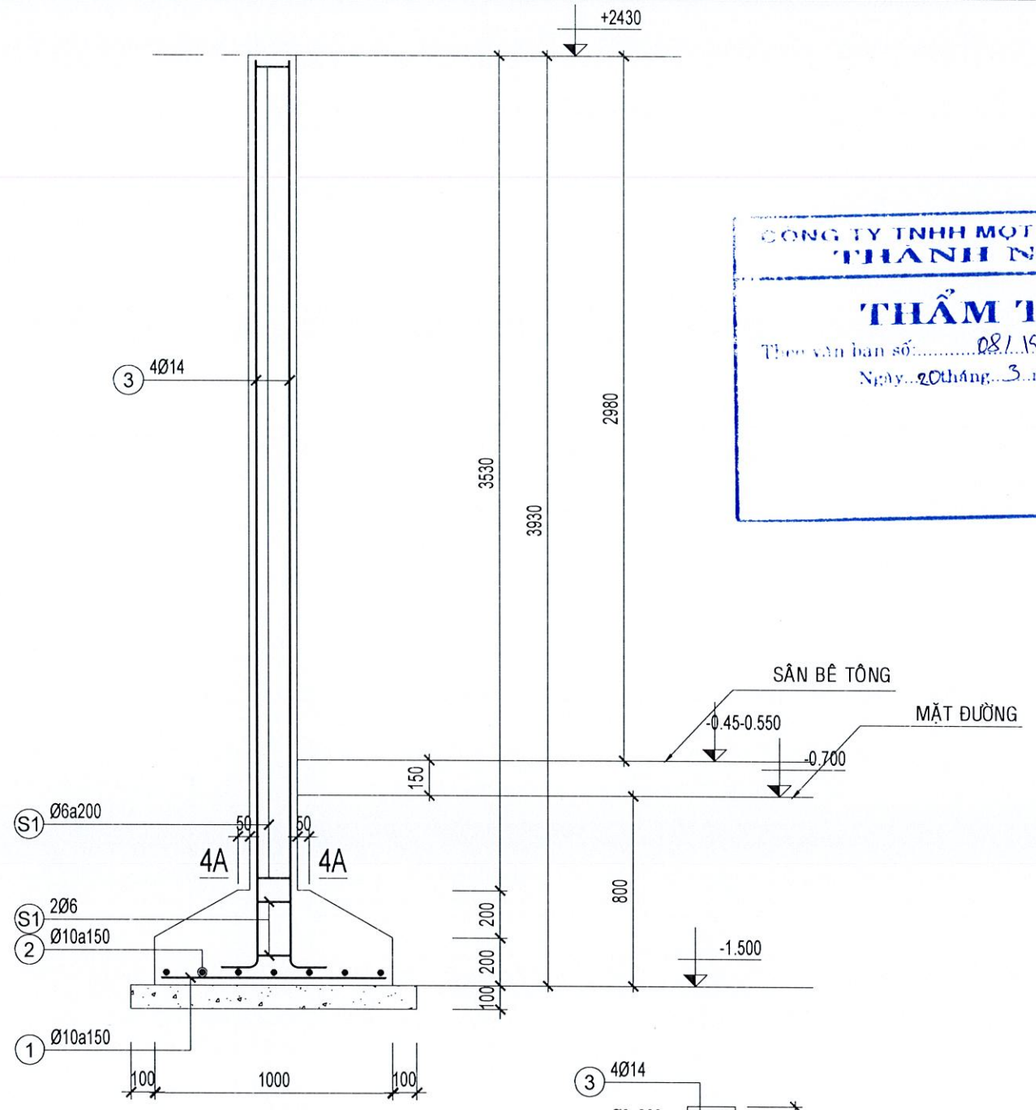

MẶT CẮT 4-4

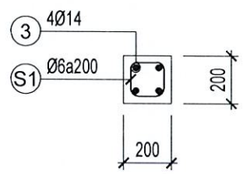

4A-4A

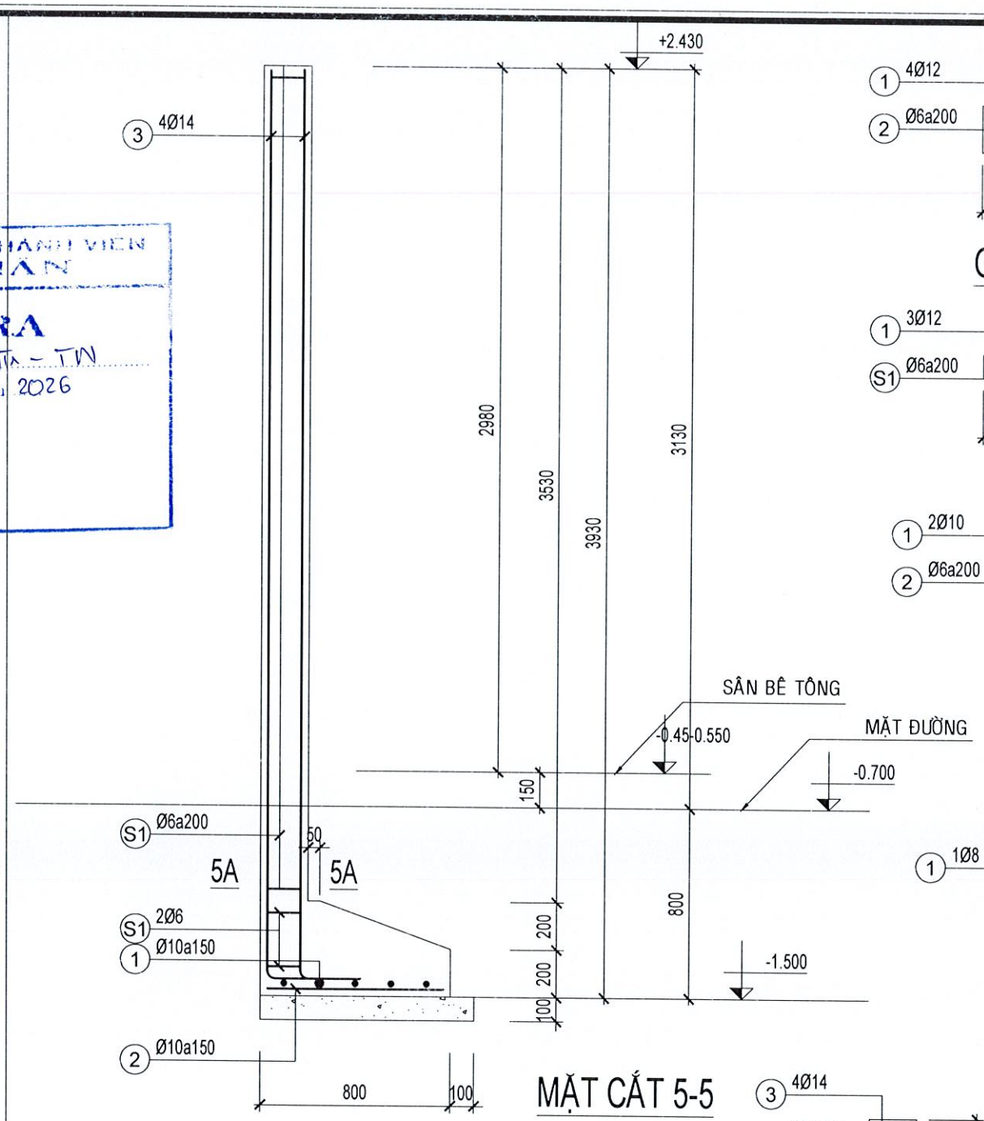

MẶT CẮT 5-5

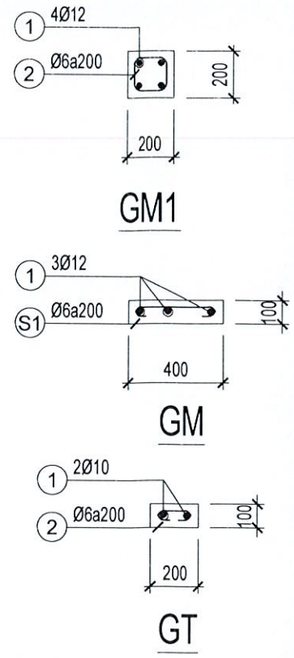

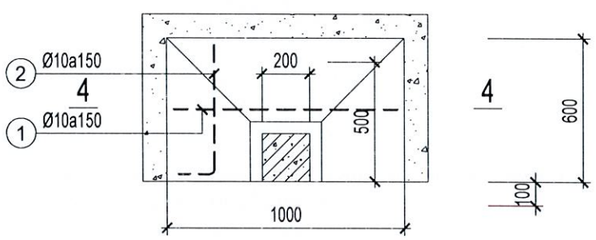

MR1-T2(SL 3)

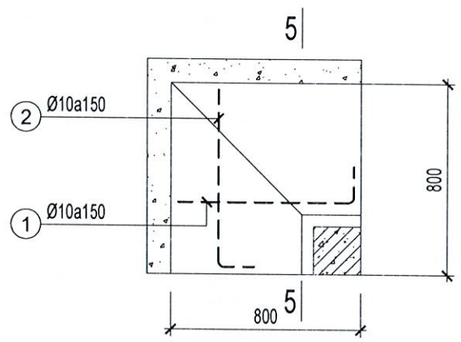

MR2-T2(SL: 1)

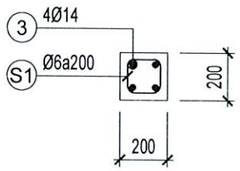

5A-5A

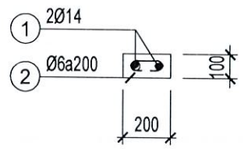

CỘT T3 (CÂY TRÊN GIẰNG)

CÔNG TY TNHH MỘT THÀNH VIÊN THÀNH NHÂN
THẨM TRA
Theo văn bản số: 08/ KQTK - TN
Ngày 20 tháng 3 năm 2026

CHỦ ĐẦU TƯ: TRUNG TÂM DỊCH VỤ, SỰ NGHIỆP CÔNG XÃ VẠN HƯNG ĐỊA CHỈ: xã Vạn Hưng- Khánh Hòa	CÔNG TRÌNH: TRỤ SỞ TRUNG TÂM DỊCH VỤ, SỰ NGHIỆP CÔNG XÃ VẠN HƯNG	TỈNH KHÁNH HÒA CÔNG TY TNHH TƯ VẤN VÀ XÂY DỰNG VẠN HOÀNG ĐỊA CHỈ: THÔN XUÂN TỰ 1, XÃ VẠN HƯNG, TỈNH KHÁNH HÒA	GIÁM ĐỐC: HOÀNG ĐÌNH NGUYÊN	THIẾT KẾ VÀ CHỦ TRÌ KIẾN TRÚC KTS. TRẦN QUỐC ĐẠT THIẾT KẾ VÀ CHỦ TRÌ KẾT CẤU Ks. TRẦN TRUNG KIÊN KIỂM- QLKT: CAO THÁI HƯNG	TÊN BV: MB TẦNG 1 HỒ SƠ: TKBVTC HOÀN THÀNH: Tháng 03 năm 2026	TỈ LỆ: 1/... SỐ HIỆU BẢN VẼ: TR 07

CÔNG TY TNHH TƯ VẤN - XÂY DỰNG VẠN HOÀNG
M.S.D.N: 4201701450 - C.T.T.N.H.H
X. VẠN HƯNG - T. KHÁNH HÒA

BẢNG THỐNG KÊ CỐT THÉP

TÊN C.KIỆN	SỐ HIỆU	HÌNH DẠNG - KÍCH THƯỚC	ĐƯỜNG KÍNH (mm)	CHIỀU DÀI 1 THANH (mm)	SỐ LƯỢNG 1 C.KIỆN	SỐ LƯỢNG T.BỘ	TỔNG CHIỀU DÀI (m)	TỔNG T.LƯỢNG (Kg)
MR1-T1 Số lượng: 13	1	150 530	10	680	7	91	61.88	38.15
	2	930	10	930	8	104	96.72	59.63
	3	250 3350	14	3600	4	52	187.2	226.22
	3	150 150 50	6	700	18	234	163.8	36.36
MR2-T1 Số lượng: 1	1	150 730	10	880	6	6	5.28	3.26
	2	150 730	10	880	6	6	5.28	3.26
	3	250 3350	14	3600	4	4	14.4	17.40
	3	150 150 50	6	700	18	18	12.6	2.80
MR1-T2 Số lượng: 3	1	150 530	10	680	7	21	14.28	8.80
	2	930	10	930	8	24	22.32	13.76
	3	250 3800	14	4050	4	12	48.6	58.73
	3	150 150 50	6	700	20	60	42	9.32
MR2-T2 Số lượng: 1	1	150 730	10	880	6	6	5.28	3.26
	2	150 730	10	880	6	6	5.28	3.26
	3	250 3800	14	4050	4	4	16.2	19.58
	3	150 150 50	6	700	20	20	14	3.11
T3 Số lượng: 1	1	250 3350	14	3600	2	2	7.2	8.70
	2	50 150 50	6	250	13	13	3.25	0.72
GM1 Số lượng: 1	1	72200	12	74360	4	4	297.44	264.07
	2	150 150 50	6	700	362	362	253.4	56.24
GM Số lượng: 1	1	11500	12	11500	3	3	34.5	30.63
	2	50 250 50	6	350	57	57	19.95	4.43
GT Số lượng: 1	1	11500	10	11500	2	2	23	14.18
	2	50 150 50	6	250	57	57	14.25	3.16
GT1 Số lượng: 1	1	72200	8	72200	1	1	72.2	28.49

- Trọng lượng thép có đường kính Φ6 = 116.14 kg; Chiều dài = 523.25 mét
- Trọng lượng thép có đường kính Φ8 = 28.49 kg; Chiều dài = 72.2 mét
- Trọng lượng thép có đường kính Φ10 = 147.56 kg; Chiều dài = 239.32 mét
- Trọng lượng thép có đường kính Φ12 = 294.7 kg; Chiều dài = 331.94 mét
- Trọng lượng thép có đường kính Φ14 = 330.63 kg; Chiều dài = 273.6 mét

CÔNG TY TNHH MỘT THÀNH VIÊN THÀNH NHÂN
THẨM TRA
Theo văn bản số: 08/KQTr - TN
Ngày 20 tháng 3 năm 2026

CHỦ ĐẦU TƯ:	CÔNG TRÌNH:	TỈNH KHÁNH HÒA			TÊN BV: MB TẦNG 1
TRUNG TÂM DỊCH VỤ, SỰ NGHIỆP CÔNG XÃ VẠN HƯNG ĐỊA CHỈ: xã Vạn Hưng- Khánh Hòa	TRỤ SỞ TRUNG TÂM DỊCH VỤ, SỰ NGHIỆP CÔNG XÃ VẠN HƯNG	CÔNG TY TNHH TƯ VẤN VÀ XÂY DỰNG VẠN HOÀNG ĐỊA CHỈ: THÔN XUÂN TỰ 1, XÃ VẠN HƯNG, TỈNH KHÁNH HÒA	GIÁM ĐỐC: HOÀNG ĐỊNH NGUYÊN	THIẾT KẾ VÀ CHỦ TRÌ KIẾN TRÚC KTS. TRẦN QUỐC ĐẠT THIẾT KẾ VÀ CHỦ TRÌ KẾT CẤU Ks. TRẦN TRUNG KIÊN KIỂM- QLKT: CAO THÁI HƯNG	HỒ SƠ: TKBVTC TỈ LỆ: 1/... HOÀN THÀNH: Tháng 03 năm 2026 SỐ HIỆU BẢN VẼ: TR 08

CÔNG TY TNHH TƯ VẤN - XÂY DỰNG VẠN HOÀNG
M.S.D.N: 4201701450 - C.T.T.N.H.H - VẠN HƯNG - T. KHÁNH HÒA

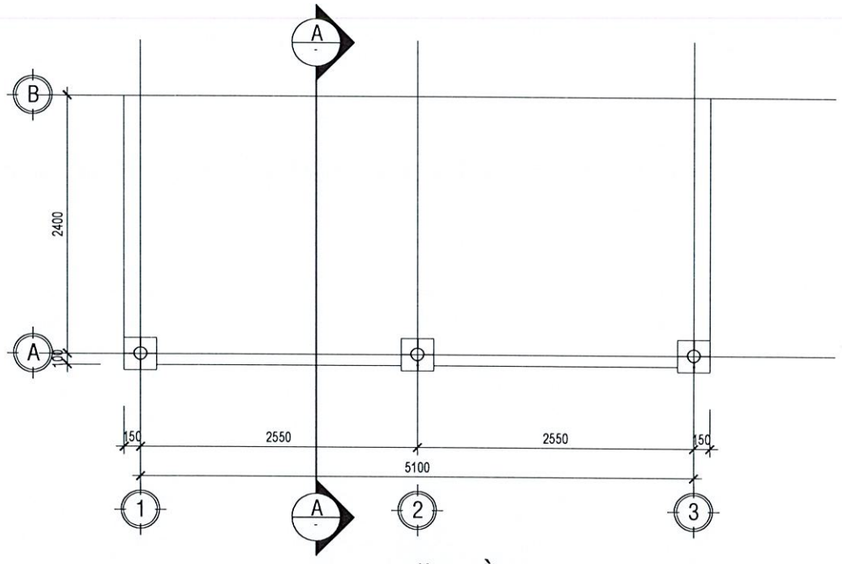

MẶT BẰNG

TỶ LỆ: 1/50

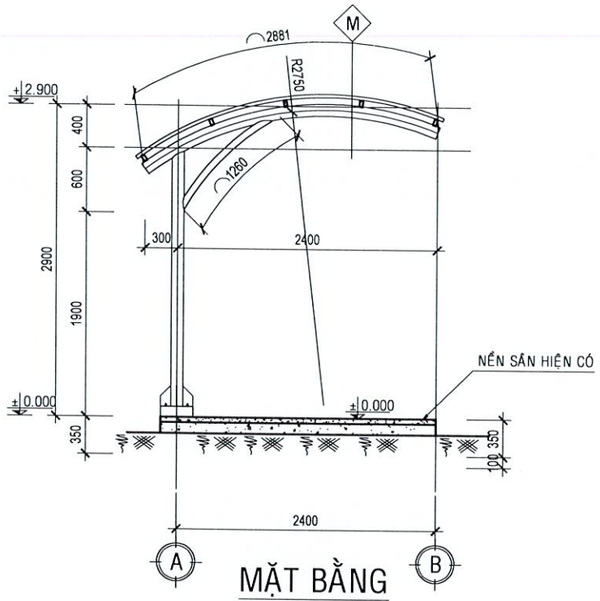

MẶT BẰNG

TỶ LỆ: 1/50

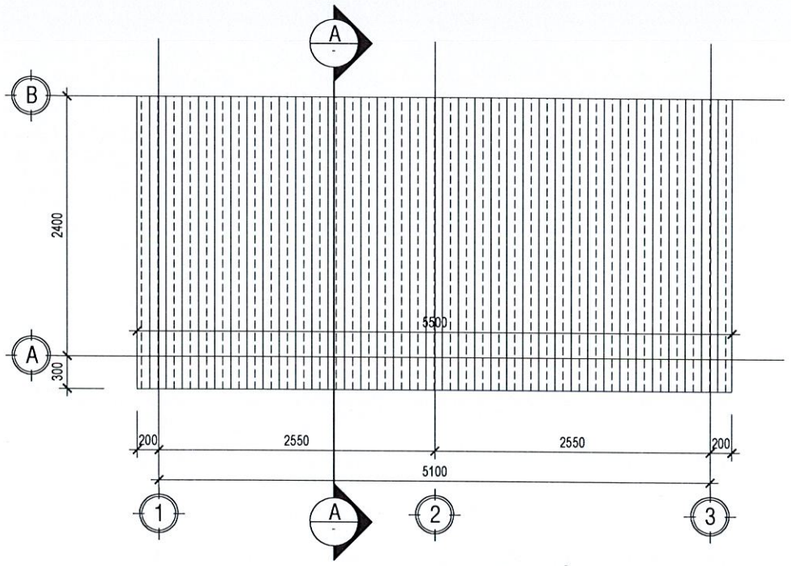

MẶT BẰNG MÁI

TỶ LỆ: 1/50

M MÁI LỢP TÔN

- MÁI LỢP TÔN KẼM MẠ MÀU DÀY 0.4mm
- XÀ GỒ THÉP HỘP MẠ KẼM 30x60x1.0mm

CÔNG TY TNHH MỘT THÀNH VIÊN THÀNH NHÂN
THẨM TRA
Theo văn bản số: 08/KQTT - TN
Ngày 20 tháng 3 năm 2026

CHỦ ĐẦU TƯ:	CÔNG TRÌNH:	TỈNH KHÁNH HÒA			TÊN BV: MB TẦNG 1	
TRUNG TÂM DỊCH VỤ, SỰ NGHIỆP CÔNG XÃ VẠN HƯNG	TRỤ SỞ TRUNG TÂM DỊCH VỤ, SỰ NGHIỆP CÔNG XÃ VẠN HƯNG	CÔNG TY TNHH TƯ VẤN VÀ XÂY DỰNG VẠN HOÀNG	GIÁM ĐỐC:	THIẾT KẾ VÀ CHỦ TRÌ KIẾN TRÚC KTS. TRẦN QUỐC ĐẠT	HỒ SƠ: TKBVTC	TỈ LỆ: 1/...
ĐỊA CHỈ: xã Vạn Hưng- Khánh Hòa		ĐỊA CHỈ: THÔN XUÂN TỰ 1, XÃ VẠN HƯNG, TỈNH KHÁNH HÒA	T. HOÀNG ĐỊNH NGUYÊN	THIẾT KẾ VÀ CHỦ TRÌ KẾT CẤU Ks. TRẦN TRUNG KIÊN	HOÀN THÀNH: Tháng 03 năm 2026	SỐ HIỆU BẢN VẼ TR 09
				KIỂM- QLKT: CAO THÁI HƯNG		

CÔNG TY TNHH TƯ VẤN XÂY DỰNG VẠN HOÀNG
S.Đ.N: 4201701450 - C.T.T.N.H.H
VẠN HƯNG - T. KHÁNH HÒA

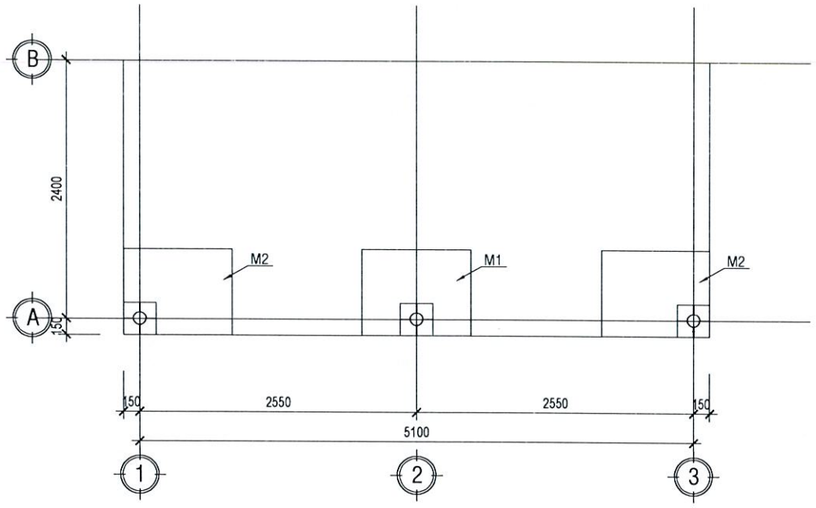

MẶT BẰNG MÓNG

TỶ LỆ: 1/50

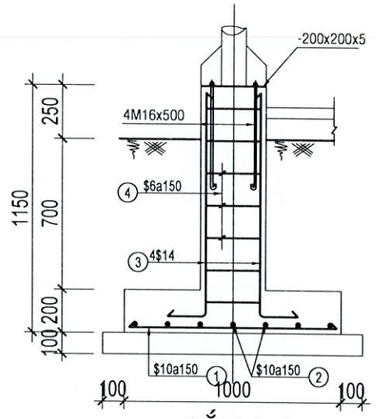

CẮT 1-1

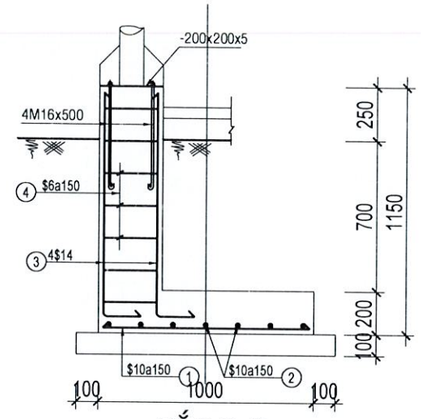

CẮT 2-2

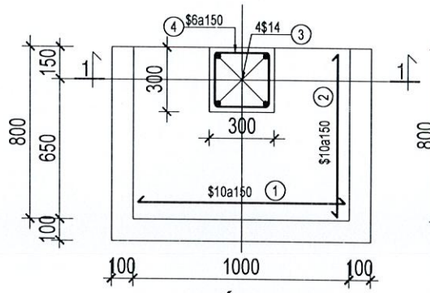

MÓNG M1

SL:01CK; TL1/25

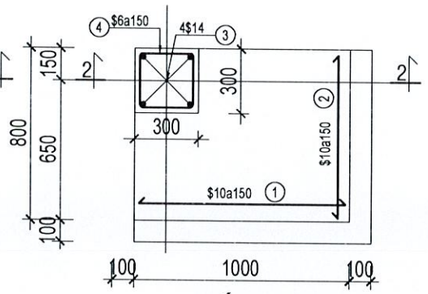

MÓNG M2

SL:02CK; TL1/25

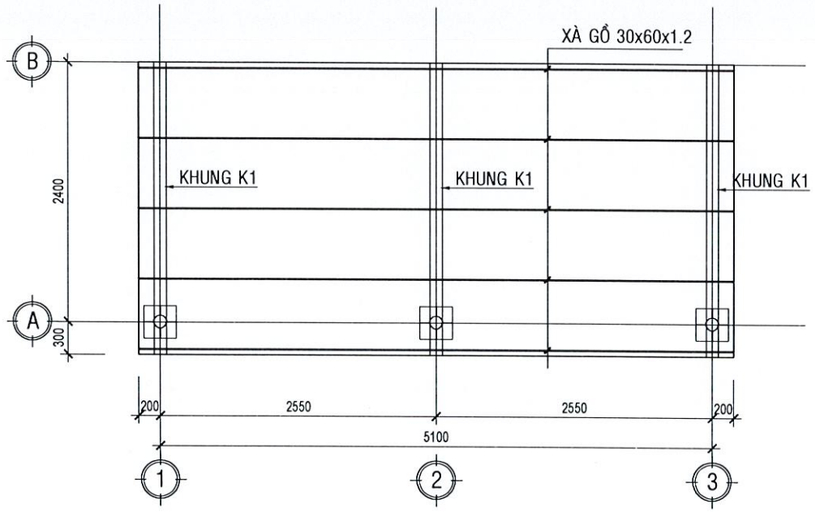

MẶT BẰNG KẾT CẤU MÁI

TỶ LỆ: 1/50

CÔNG TY TNHH MỘT THÀNH VIÊN THÀNH NHÂN

THẨM TRA

Theo văn bản số: 08/KQTT-TN

Ngày 30 tháng 3 năm 2026

GHI CHÚ

+ BÊTÔNG ĐÁ 4x6 VXM MÁC 100
+ BÊTÔNG ĐÁ 1x2 MÁC 200 CÓ: Rb=90kG/cm²; Rbt=7,5kG/cm² + CỐT THÉP AI (<=Ø10): Rs = Rsc = 2100kG/cm²
+ CỐT THÉP AII (>Ø10): Rs = Rsc = 2700kG/cm²
+ BÊTÔNG BẢO VỆ THÉP MÓNG: 30mm
+ ĐƠN VỊ KÍCH THƯỚC TRONG BẢN VẼ DÙNG ĐƠN VỊ : (mm).

CÔNG TY TNHH TƯ VẤN - XÂY DỰNG VẠN HOÀNG
M.S.D.N: 4201701450-C.T.T.N.H.H
VẠN HƯNG - T. KHÁNH HÒA

CHỦ ĐẦU TƯ: TRUNG TÂM DỊCH VỤ, SỰ NGHIỆP CÔNG XÃ VẠN HƯNG ĐỊA CHỈ: xã Vạn Hưng- Khánh Hòa	CÔNG TRÌNH: TRỤ SỞ TRUNG TÂM DỊCH VỤ, SỰ NGHIỆP CÔNG XÃ VẠN HƯNG	TỈNH KHÁNH HÒA CÔNG TY TNHH TƯ VẤN VÀ XÂY DỰNG VẠN HOÀNG ĐỊA CHỈ: THÔN XUÂN TỰ 1, XÃ VẠN HƯNG, TỈNH KHÁNH HÒA	GIÁM ĐỐC: HOÀNG ĐỊNH NGUYÊN	THIẾT KẾ VÀ CHỦ TRÌ KIẾN TRÚC KTS. TRẦN QUỐC ĐẠT	TÊN BV: MB TẦNG 1		
				THIẾT KẾ VÀ CHỦ TRÌ KẾT CẤU Ks. TRẦN TRUNG KIÊN	HỒ SƠ: TKBVTC	TỈ LỆ: 1/...	
				KIỂM- QLKT: CAO THÁI HƯNG	HOÀN THÀNH: Tháng 03 năm 2026	SỐ HIỆU BẢN VẼ	TR 10

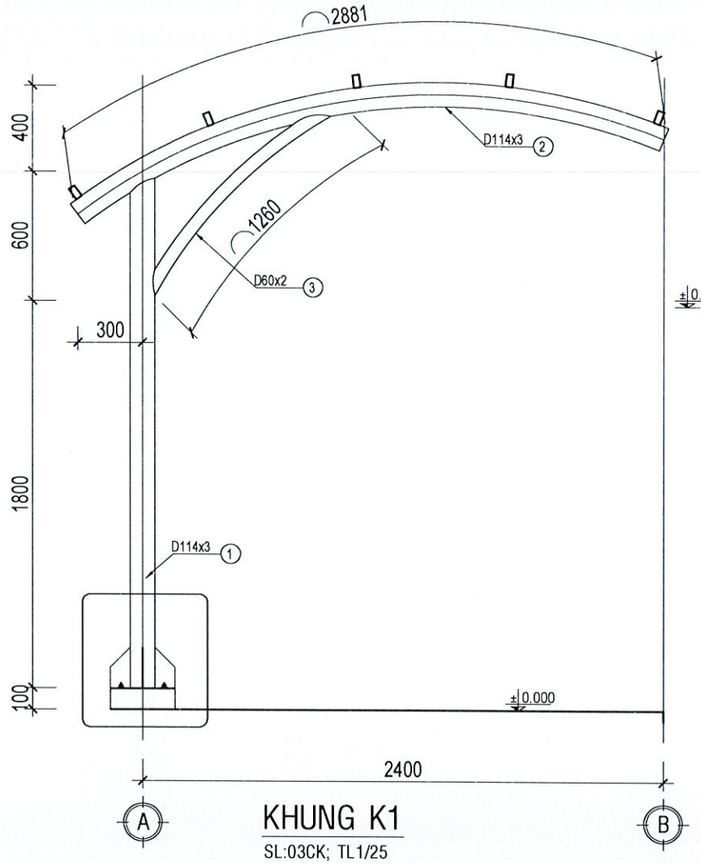

KHUNG K1

SL:03CK; TL1/25

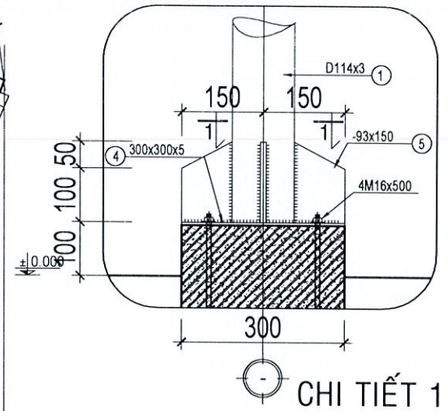

CHI TIẾT 1

TL1/10

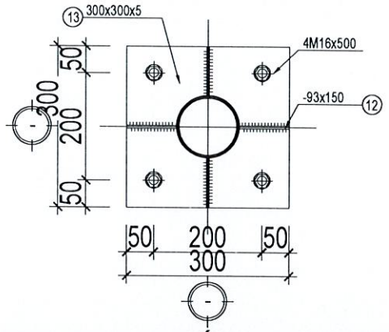

CẮT 1-1

GHI CHÚ

1- TẢI TRỌNG TÍNH TOÁN:
TĨNH TẢI (TOLE, XÀ GỒ) 15 Kg/m² - HỆ SỐ VƯỢT TẢI n = 1.1
HOẠT TẢI MÁI 30 Kg/ m² - HỆ SỐ VƯỢT TẢI n = 1.3

2- VẬT LIỆU CHẾ TẠO:
2.1 HỆ KHUNG SỬ DỤNG THÉP ỐNG MẠ KẼM VÀ TẤM TỔ HỢP DÀY 2, 3, 5mm; THÉP LOẠI CT3 HOẶC TƯƠNG ĐƯƠNG,CÓ CƯỜNG ĐỘ Fy>2450 KG/CM2.
2.2 BULONG LOẠI 6.6 CÓ CƯỜNG ĐỘ CHỊU KÉO, NÉN, UỐN Ra = 2300 Kg/cm², Rc = 2500 Kg/cm², Rem = 6550 Kg/cm².
2.3 BULONG NEO CÓ CƯỜNG ĐỘ Ra = 2700 Kg/cm².
2.4 QUE HÀN LOẠI E50-A HAY LOẠI TƯƠNG ĐƯƠNG CÓ Rgh = 1500 Kg/cm², Rc = 2130 Kg/cm².
2.5 XÀ GỒ THÉP HỘP MẠ KẼM 30x60x1.2 .
2.6 TÔN MẠ MÀU TỪ THÉP CÓ CƯỜNG ĐỘ Ra = 3450 Kg/cm².

3- CÁC YÊU CẦU CHẾ TẠO:
3.1 CÁC TẤM THÉP CÓ ĐỦ CHIỀU DÀY, KHÔNG BỊ NỨT, CONG VÊNH THÉP ỐNG, THÉP HỘP HÀN BỊT ĐẦU
3.2 QUY CÁCH ĐƯỜNG HÀN:
- ĐƯỜNG HÀN CÁC THANH KÈO TRONG KHUNG VÀ VỚI BẢN MÃ LÀ ĐƯỜNG HÀN LIÊN TỤC
H_{hmin} = 4mm KHI BỀ DÀY NHỎ NHẤT GIỮA HAI KẾT CẤU HÀN LÀ 4 -->6
3.3 CÁC LỖ BULONG CÓ ĐƯỜNG KÍNH D = ĐƯỜNG KÍNH BULON + 2mm
3.4 CHẾ TẠO 1 CẤU KIỆN ĐỂ KIỂM TRA KÍCH THƯỚC VÀ ĐIỀU CHỈNH CHO PHÙ HỢP TRƯỚC KHI CHẾ TẠO HÀNG LOẠT.
3.5 TOÀN BỘ CẤU KIỆN KHUNG PHẢI ĐƯỢC ĐÁNH SẠCH RỈ, MÀI NHẴN MẶT, SƠN 1 LỚP CHỐNG RỈ, 2 LỚP SƠN MÀU ĐỐI VỚI THÉP ĐEN, VÀ SƠN 02 LỚP SƠN ACRYLIC VỚI THÉP MẠ KẼM
3.6 CÁC YÊU CẦU VỀ CHẾ TẠO, LẮP DỰNG VÀ SAI SỐ PHẢI TUÂN THEO TCVN - 170 - 89 (KẾT CẤU THÉP - GIA CÔNG, LẮP RÁP VÀ NGHIỆM THU - YÊU CẦU KỸ THUẬT)

4- CÁC YÊU CẦU LẮP DỰNG:
4.1 VẬN CHUYỂN, LẮP DỰNG KHÔNG LÀM CONG VÊNH CẤU KIỆN.
4.2 KHI CẨU LẮP KHUNG CẦN CÓ BIỆN PHÁP GIỮ ỔN ĐỊNH CHUNG CHO HỆ THỐNG KHUNG BẰNG CÁC THANH GÁ, THANH GIẰNG TẠM,...
4.3 CHỈ ĐƯỢC PHÉP BẮT CHẶT BULONG CHÂN CỘT, XÀ GỒ, GIẰNG KHI ĐÃ ĐỊNH VỊ KHUNG ĐÚNG VỊ TRÍ.

CÔNG TY TNHH MỘT THÀNH VIÊN THÀNH NHÂN
THẨM TRA
Theo văn bản số: 081/KQ-TN-TD
Ngày 20 tháng 3 năm 2026

BẢNG THỐNG KÊ CỐT THÉP

TÊN C.KIỆN	SỐ HIỆU	HÌNH DẠNG - KÍCH THƯỚC	ĐƯỜNG KÍNH (mm)	CHIỀU DÀI 1 THANH (mm)	SỐ LƯỢNG 1 C.KIỆN	SỐ LƯỢNG T.BỘ	TỔNG CHIỀU DÀI (m)	TỔNG T.LƯỢNG (Kg)
MÓNG M1 Số lượng: 1	1	900	10	900	6	6	5.4	3.33
	2	700	10	700	7	7	4.9	3.02
	3	300 1100	14	1400	4	4	5.6	6.77
	4	250 250 100	6	1100	7	7	7.7	1.71
MÓNG M2 Số lượng: 2	1	900	10	900	6	12	10.8	6.66
	2	700	10	700	7	14	9.8	6.04
	3	300 1100	14	1400	4	8	11.2	13.53
	4	250 250 100	6	1100	7	14	15.4	3.42

- Trọng lượng thép có đường kính Φ6 = 5.13 kg; Chiều dài = 23.1 mét
- Trọng lượng thép có đường kính Φ10 = 19.05 kg; Chiều dài = 30.9 mét
- Trọng lượng thép có đường kính Φ14 = 20.3 kg; Chiều dài = 16.8 mét

BẢNG THỐNG KÊ CỐT THÉP

TÊN C.KIỆN	SỐ HIỆU	HÌNH DẠNG - KÍCH THƯỚC	ĐƯỜNG KÍNH (mm)	CHIỀU DÀI 1 THANH (mm)	SỐ LƯỢNG 1 C.KIỆN	SỐ LƯỢNG T.BỘ	TỔNG CHIỀU DÀI (m)	TỔNG T.LƯỢNG (Kg)
KHUNG K1 Số lượng: 3	1	Thép ống ø114xd3		2400	1	3	7.2	59.13
	2	Thép ống ø114xd3		2881	1	3	8.643	70.98
	3	Thép ống ø60xd2		1180	1	3	3.54	10.13
	4	Thép bản 300x300x5			1	3	0.27 m2	10.60
	5	Thép bản 93x150x5			4	12	0.1674 m2	6.57
XÀ GỒ Số lượng: 1	1	Thép hộp 30x60x1.2		5500	5	5	27.5	45.39

- Trọng lượng thép ống tròn có ø114xd3: = 130.11 kg; Chiều dài = 15.84 mét
- Trọng lượng thép ống tròn có ø60xd2: = 10.13 kg; Chiều dài = 3.54 mét
- Trọng lượng thép bản có chiều dày 5 mm = 17.17 kg
- Trọng lượng thép ống vuông có BxHxd=30x60x1.2: = 45.39 kg; Chiều dài = 27.5 mét

CHỦ ĐẦU TƯ:	CÔNG TRÌNH:	TỈNH KHÁNH HÒA	GIÁM ĐỐC:	THIẾT KẾ VÀ CHỦ TRÌ KIẾN TRÚC KTS. TRẦN QUỐC ĐẠT	TÊN BV: MB TẦNG 1
TRUNG TÂM DỊCH VỤ, SỰ NGHIỆP CÔNG XÃ VẠN HƯNG	TRỤ SỞ TRUNG TÂM DỊCH VỤ, SỰ NGHIỆP CÔNG XÃ VẠN HƯNG	CÔNG TY TNHH TƯ VẤN VÀ XÂY DỰNG VẠN HOÀNG	HOÀNG ĐỊNH NGUYÊN	THIẾT KẾ VÀ CHỦ TRÌ KẾT CẤU Ks. TRẦN TRUNG KIỀN	HỒ SƠ: TKBVTC / TỈ LỆ: 1/...
ĐỊA CHỈ: xã Vạn Hưng- Khánh Hòa		ĐỊA CHỈ: THÔN XUÂN TỰ 1, XÃ VẠN HƯNG, TỈNH KHÁNH HÒA		KIỂM- QLKT: CAO THÁI HƯNG	HOÀN THÀNH: Tháng 03 năm 2026 / SỐ HIỆU BẢN VẼ: TR 11

CÔNG TY TNHH TƯ VẤN - XÂY DỰNG VẠN HOÀNG
M.S.D.N: 4201701450 - C.T.T.N.H.H - VẠN HƯNG - T. KHÁNH HÒA

HẠNG MỤC: NHÀ BẢO VỆ

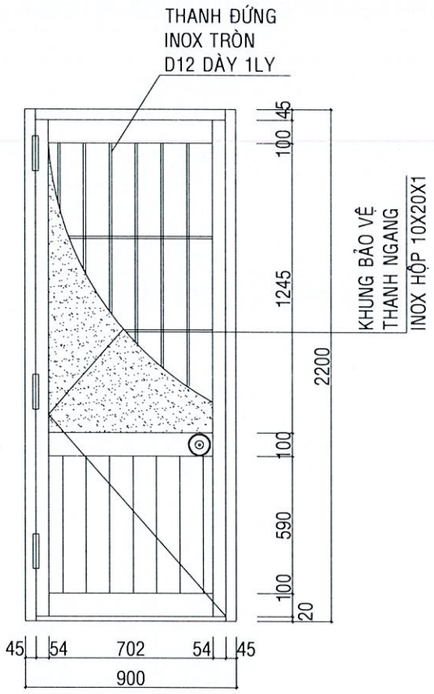

CỬA ĐI D1 TL 1/25

(01CK)

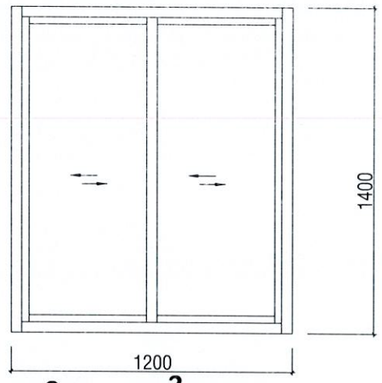

CỬA SỔ S1 TL 1/25

(02CK)

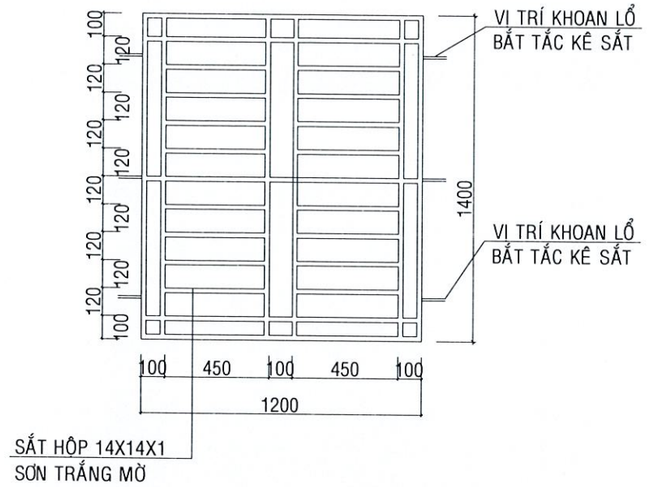

HOA SẮT CỬA SỔ S1 TL 1/25

(02CK)

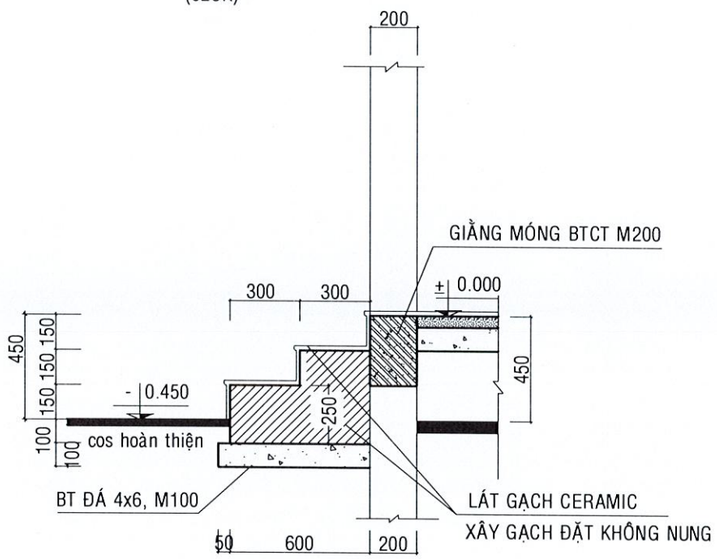

CHI TIẾT 1 TL 1/25

S_1		N_1	
	LÁNG VXM M75 DÀY 20 + ĐÁNH MÀU, TẠO DỐC i=2% QUÉT 2 LỚP SƠN CHỐNG THẤM TRÁT TRẦN VXM M75 DÀY 15, CÓ HỒ DẦU SƠN NƯỚC TRẮNG		TƯỜNG ỐP MEN 500x100 CAO 0.1M (KỂ CẢ HÀNH LANG) NỀN LÁT GẠCH CERAMIC 500x500 LỚP VXM LÓT NỀN M50, DÀY 50 BÊTÔNG ĐÁ 4x6, M50 DÀY 100 CÁT TÔN NỀN DÀY 300 ĐẤT TỰ NHIÊN ĐẦM CHẶT

CÔNG TY TNHH MỘT THÀNH VIÊN
THÀNH NHÂN
THẨM TRA
Theo văn bản số: 08/KQTT-TN
Ngày 20 tháng 3 năm 2026

GHI CHÚ:

-TOÀN BỘ CỬA ĐI VÀ CỬA SỔ DÙNG NHÔM VIỆT PHÁP
+ KÍNH TRẮNG DÀY 6.38 LY
+ BẢN LỀ CÙM: CHỐT INOX
+ KHÓA NẮM TRÒN SOLEX LOẠI 1
+ TOÀN BỘ CỬA ĐỀU CÓ MÓC GIỮ VÀ CHỐT CHẶN

CHỦ ĐẦU TƯ:	CÔNG TRÌNH:	TỈNH KHÁNH HÒA				
TRUNG TÂM DỊCH VỤ, SỰ NGHIỆP CÔNG XÃ VẠN HƯNG	TRỤ SỞ TRUNG TÂM DỊCH VỤ, SỰ NGHIỆP CÔNG XÃ VẠN HƯNG	CÔNG TY TNHH TƯ VẤN XÂY DỰNG VẠN HOÀNG ĐỊA CHỈ: THÔN XUÂN TỰ 1, XÃ VẠN HƯNG, TỈNH KHÁNH HÒA	GIÁM ĐỐC: HOÀNG ĐÌNH NGUYÊN	THIẾT KẾ VÀ CHỦ TRÌ KIẾN TRÚC KTS. TRẦN QUỐC ĐẠT THIẾT KẾ VÀ CHỦ TRÌ KẾT CẤU Ks. TRẦN TRUNG KIÊN KIỂM- QLKT: CAO THÁI HƯNG	TÊN BV: CHI TIẾT CỬA HỒ SƠ: TKBVTC HOÀN THÀNH: Tháng 3 năm 2026	SỐ HIỆU BẢN VẼ: BV 2

CÔNG TY TNHH TƯ VẤN - XÂY DỰNG VẠN HOÀNG
M.S.D.N: 4201701450-C.T.T.N.H.H
X. VẠN HƯNG - T. KHÁNH HÒA

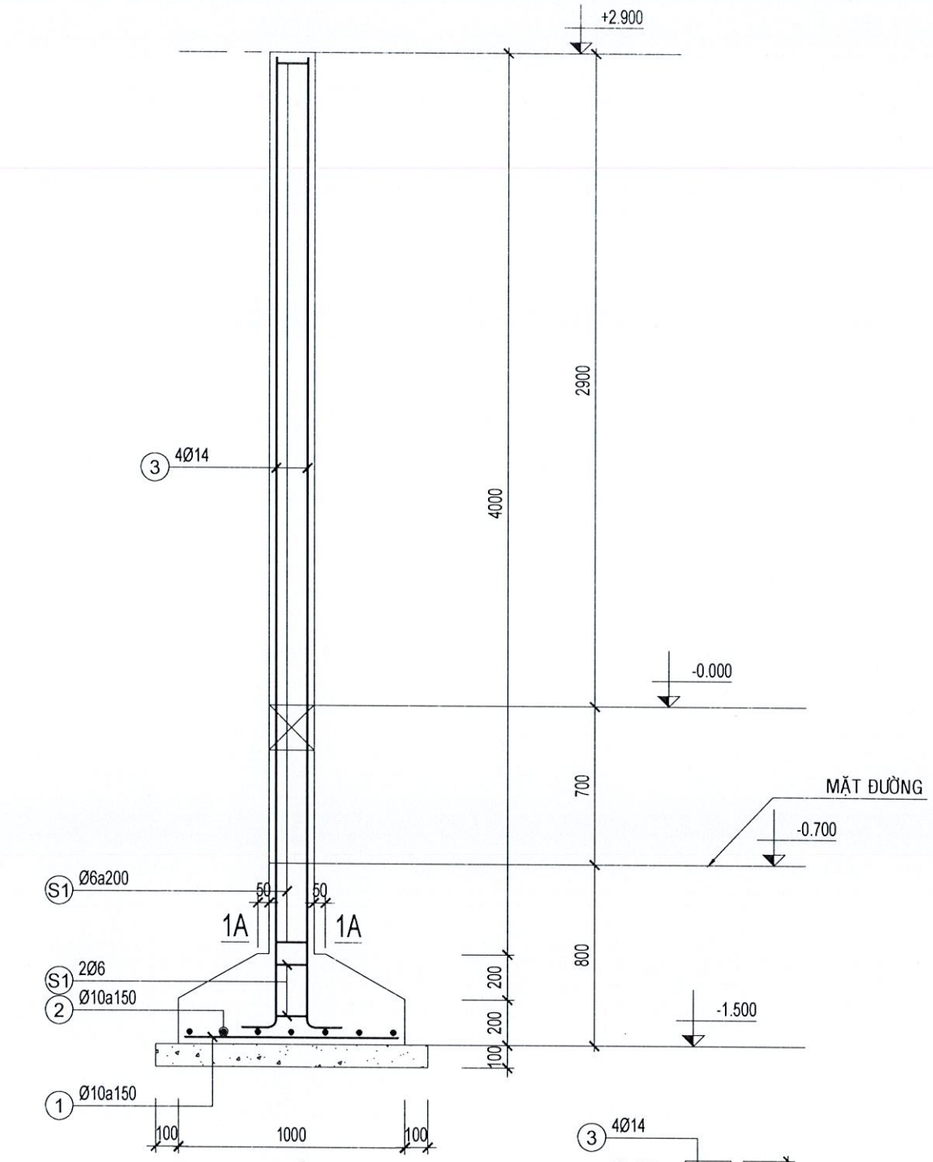

MẶT CẮT 1-1

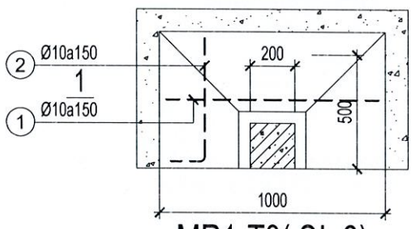

MR1-T3(SL 2)

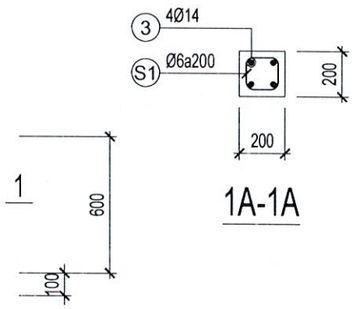

1A-1A

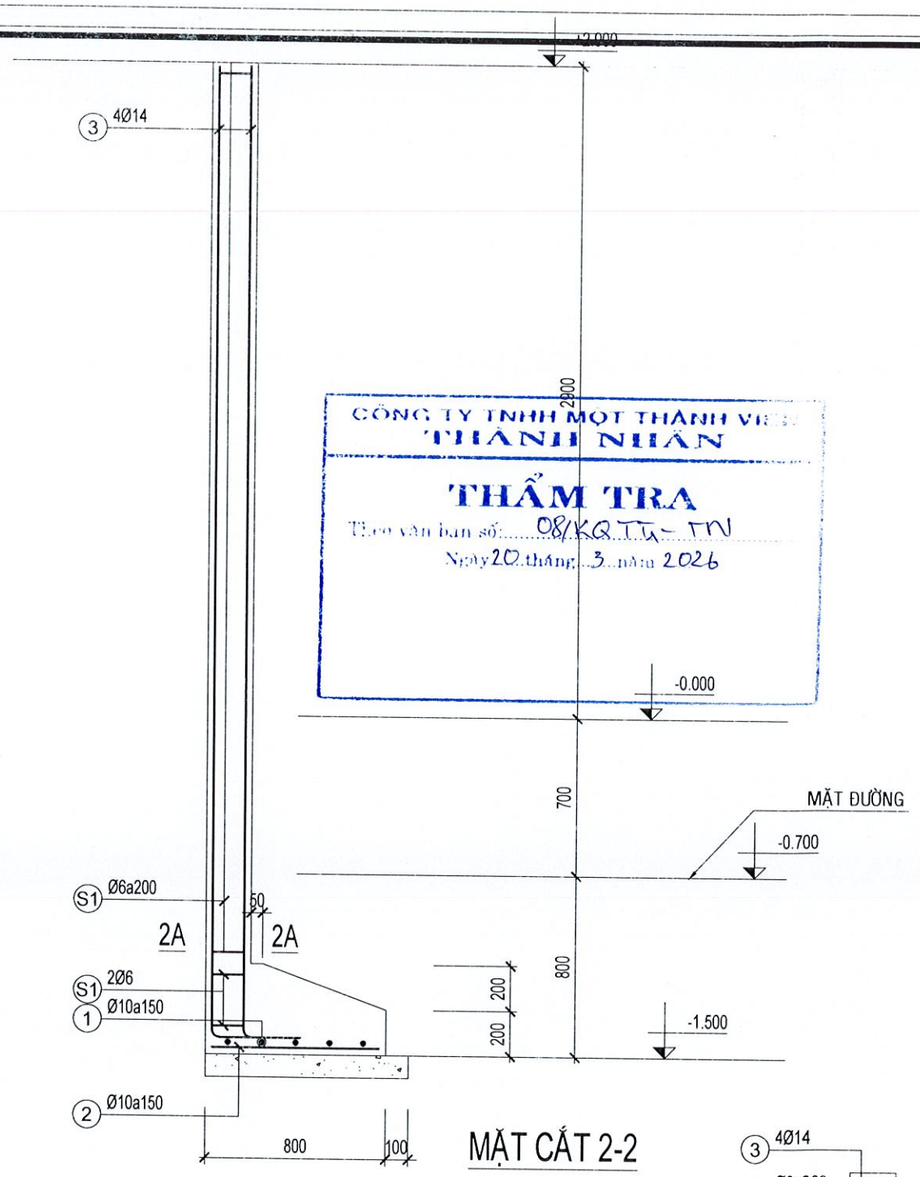

MẶT CẮT 2-2

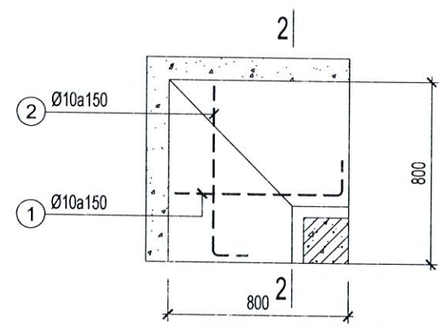

MR2-T3(SL: 1)

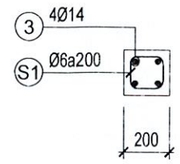

2A-2A

CÔNG TY TNHH MỘT THÀNH VIÊN THÀNH NHÂN
THẨM TRA
Theo văn bản số 08/KQ TT- TN
Ngày 20 tháng 3 năm 2026

CHỦ ĐẦU TƯ: TRUNG TÂM DỊCH VỤ, SỰ NGHIỆP CÔNG XÃ VẠN HƯNG	CÔNG TRÌNH: TRỤ SỞ TRUNG TÂM DỊCH VỤ, SỰ NGHIỆP CÔNG XÃ VẠN HƯNG	TỈNH KHÁNH HÒA	GIÁM ĐỐC:	THIẾT KẾ VÀ CHỦ TRÌ KIẾN TRÚC KTS. TRẦN QUỐC ĐẠT	TÊN BV: CHI TIẾT MÓNG
ĐỊA CHỈ: xã Vạn Hưng- Khánh Hòa		CÔNG TY TNHH TƯ VẤN VÀ XÂY DỰNG VẠN HOÀNG		THIẾT KẾ VÀ CHỦ TRÌ KẾT CẤU Ks. TRẦN TRUNG KIỀN	HỒ SƠ: TKBVTC / TỈ LỆ: 1/...
		ĐỊA CHỈ: THÔN XUÂN TỰ 1, XÃ VẠN HƯNG, TỈNH KHÁNH HÒA	HOÀNG ĐỊNH NGUYÊN	KIỂM- QLKT: CAO THÁI HƯNG	HOÀN THÀNH: Tháng 03 năm 2026 / SỐ HIỆU BẢN VẼ: TR 6

CÔNG TY TNHH TƯ VẤN - XÂY DỰNG VẠN HOÀNG
M.S.D.N: 4201701450-C.T.T.N.H.H
VẠN HƯNG - KHÁNH HÒA

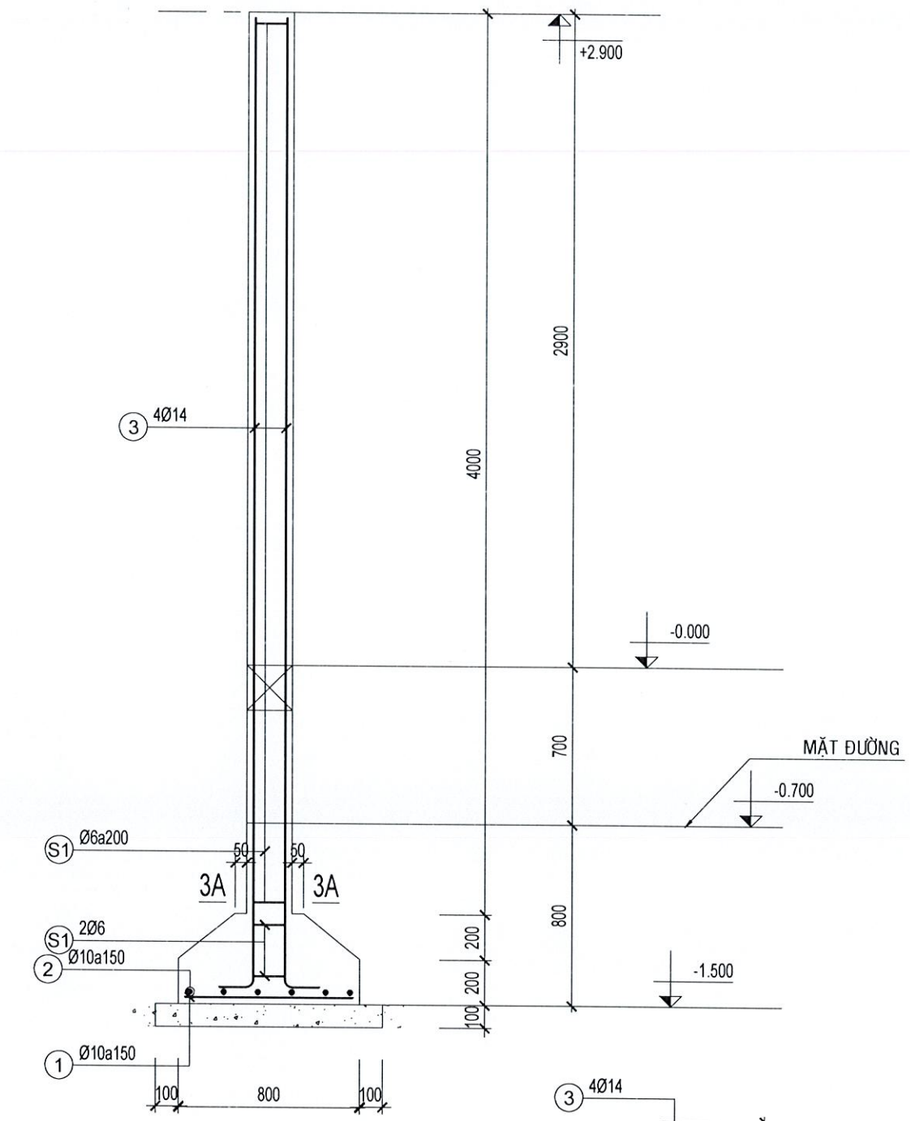

MẶT CẮT 3-3

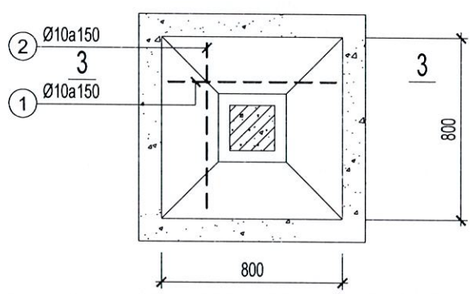

MR3-T3(SL 1)

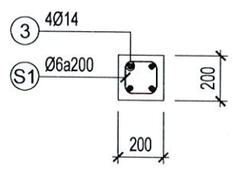

3A-3A

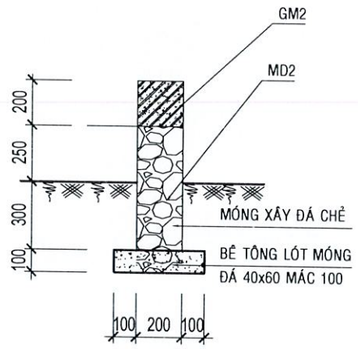

MD2-GM2

TỶ LỆ: 1/25

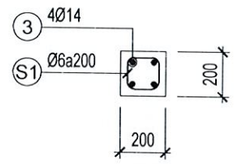

GM2

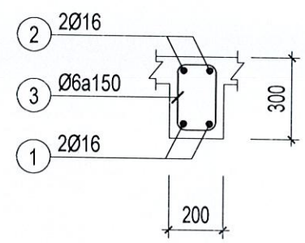

DẦM D1(200x300) (SL= 03, L= 3.4m)

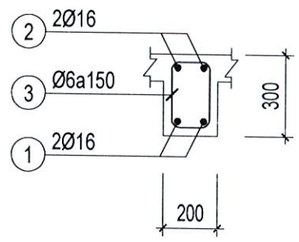

DẦM D2(200x300) (SL= 01, L= 3.7m)

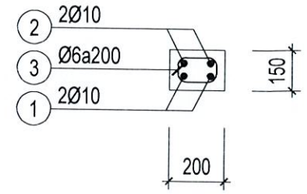

DẦM LTS1 (SL= 03, L= 1.7m)

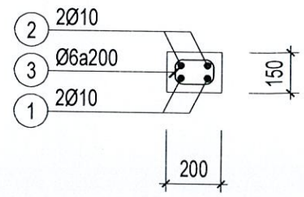

DẦM LTD1 (SL= 02, L= 1.3m)

CÔNG TY TNHH MỘT THÀNH VIÊN THÀNH NHÂN

THẨM TRA

Theo văn bản số: 08/KQTT-TN

Ngày 20 tháng 5 năm 2026

CHỦ ĐẦU TƯ: TRUNG TÂM DỊCH VỤ, SỰ NGHIỆP CÔNG XÃ VẠN HƯNG	CÔNG TRÌNH: TRỤ SỞ TRUNG TÂM DỊCH VỤ, SỰ NGHIỆP CÔNG XÃ VẠN HƯNG	TỈNH KHÁNH HÒA	THIẾT KẾ VÀ CHỦ TRÌ KIẾN TRÚC KTS. TRẦN QUỐC ĐẠT	TÊN BV: CHI TIẾT MÓNG	
ĐỊA CHỈ: xã Vạn Hưng- Khánh Hòa		CÔNG TY TNHH TƯ VẤN VÀ XÂY DỰNG VẠN HOÀNG	THIẾT KẾ VÀ CHỦ TRÌ KẾT CẤU Ks. TRẦN TRUNG KIỀN	HỒ SƠ: TKBVTC	TỈ LỆ: 1/...
		ĐỊA CHỈ: THÔN XUÂN TỰ 1, XÃ VẠN HƯNG, TỈNH KHÁNH HÒA	KIỂM- QLKT: CAO THÁI HƯNG	HOÀN THÀNH: Tháng 03 năm 2026	SỐ HIỆU BẢN VẼ TR 7

GIÁM ĐỐC: HOÀNG ĐỊNH NGUYÊN

M.S.D.N: 4201701450-C.T.T.N.H.H. CÔNG TY TNHH TƯ VẤN - XÂY DỰNG VẠN HOÀNG X. VẠN HƯNG - T. KHÁNH HÒA

BẢNG THỐNG KÊ CỐT THÉP

TÊN C.KIỆN	SỐ HIỆU	HÌNH DẠNG - KÍCH THƯỚC	ĐƯỜNG KÍNH (mm)	CHIỀU DÀI 1 THANH (mm)	SỐ LƯỢNG 1 C.KIỆN	SỐ LƯỢNG T.BỘ	TỔNG CHIỀU DÀI (m)	TỔNG T.LƯỢNG (Kg)
MR1-T3 Số lượng: 2	1	150 530	10	680	7	14	9.52	5.87
	2	930	10	930	8	16	14.88	9.17
	3	250 4350	14	4600	4	8	36.8	44.47
	3	150 150 50	6	700	22	44	30.8	6.84
MR2-T3 Số lượng: 1	1	150 730	10	880	6	6	5.28	3.26
	2	150 730	10	880	6	6	5.28	3.26
	3	250 4350	14	4600	4	4	18.4	22.23
	3	150 150 50	6	700	22	22	15.4	3.42
GM2 Số lượng: 4	1	150 3350 150	14	3650	2	8	29.2	35.29
	2	3350	14	3350	2	8	26.8	32.39
	2	150 15 50	6	430	18	72	30.96	6.87
MR3-T3 Số lượng: 1	1	730	10	730	6	6	4.38	2.70
	2	730	10	730	6	6	4.38	2.70
	3	250 4350	14	4600	4	4	18.4	22.23
	3	150 150 50	6	700	22	22	15.4	3.42

- Trọng lượng thép có đường kính Φ6 = 20.55 kg; Chiều dài = 92.56 mét
- Trọng lượng thép có đường kính Φ10 = 26.96 kg; Chiều dài = 43.72 mét
- Trọng lượng thép có đường kính Φ14 = 156.61 kg; Chiều dài = 129.6 mét

CÔNG TY TNHH MỘT THÀNH VIÊN THÀNH NHÂN
THẨM TRA
Theo văn bản số: 08/KQ.TT-TN
Ngày 20 tháng 3 năm 2026

CHỦ ĐẦU TƯ:	CÔNG TRÌNH:	TỈNH KHÁNH HÒA		THIẾT KẾ VÀ CHỦ TRÌ KIẾN TRÚC KTS. TRẦN QUỐC ĐẠT	TÊN BV: MẶT BẰNG , MẶT ĐỨNG	
TRUNG TÂM DỊCH VỤ, SỰ NGHIỆP CÔNG XÃ VẠN HƯNG	TRỤ SỞ TRUNG TÂM DỊCH VỤ, SỰ NGHIỆP CÔNG XÃ VẠN HƯNG	CÔNG TY TNHH TƯ VẤN XÂY DỰNG VẠN HOÀNG ĐỊA CHỈ: THÔN XUÂN TỰ 1, XÃ VẠN HƯNG, TỈNH KHÁNH HÒA	GIÁM ĐỐC: HOÀNG ĐÌNH NGUYÊN	THIẾT KẾ VÀ CHỦ TRÌ KẾT CẤU Ks. TRẦN TRUNG KIÊN KIỂM- QLKT: CAO THÁI HƯNG	HỒ SƠ: TKBVTC HOÀN THÀNH: Tháng 3 năm 2026	SỐ HIỆU BẢN VẼ: BV 8

BẢNG THỐNG KÊ CỐT THÉP

CẤU KIỆN	STT	HÌNH DẠNG, KÍCH THƯỚC	ĐƯỜNG KÍNH (mm)	CHIỀU DÀI THANH (mm)	SỐ LƯỢNG 1 CK	SỐ LƯỢNG T. BỘ	TỔNG CHIỀU DÀI (m)	TRỌNG LƯỢNG (kG)
D1(200x300) (SL: 3)	1	3350	16	3350	2	6	20.1	31.72
	2	250 | 3350 | 250	16	3850	2	6	23.1	36.46
	3	150 | 250 | 60	6	920	23	69	63.48	14.09
	THKL (kG):	Ø6: 14.1 Ø16: 68.2						
D2(200x300) (SL: 1)	1	3650	16	3650	2	2	7.3	11.52
	2	250 | 3650 | 250	16	4150	2	2	8.3	13.10
	3	150 | 250 | 60	6	920	25	25	23	5.10
	THKL (kG):	Ø6: 5.1 Ø16: 24.6						
LTS1 (SL: 3)	1	1650	10	1650	2	6	9.9	6.10
	2	100 | 1650 | 100	10	1850	2	6	11.1	6.84
	3	150 | 100 | 60	6	620	8	24	14.88	3.30
	THKL (kG):	Ø6: 3.3 Ø10: 12.9						
LTD1 (SL: 2)	1	1250	10	1250	2	4	5	3.08
	2	100 | 1250 | 100	10	1450	2	4	5.8	3.58
	3	150 | 100 | 60	6	620	6	12	7.44	1.65
	THKL (kG):	Ø6: 1.7 Ø10: 6.7						

BẢNG THỐNG KÊ CỐT THÉP SÀN

CẤU KIỆN	STT	HÌNH DẠNG, KÍCH THƯỚC	ĐƯỜNG KÍNH (mm)	CHIỀU DÀI THANH (mm)	SỐ LƯỢNG 1 CK	SỐ LƯỢNG T. BỘ	TỔNG CHIỀU DÀI (m)	TRỌNG LƯỢNG (kG)
SÀN (SL: 1)	1	50 400 1572 70	10	2092	21	21	43.93	27.09
	2	400 50 1572 70	10	2092	8	8	16.74	10.32
	3	70 1572 50 400	10	2092	10	10	20.92	12.90
	4	80 3360 80	8	3520	16	16	56.32	22.22
	5	80 3496 80	8	3656	16	16	58.50	23.08
	6	1572 70 400	10	2092	21	21	43.93	27.09
	7	70 1572 400 70	10	2092	22	22	46.02	28.38
	8	70 1000 70	10	1140	21	21	23.94	14.76
	CT1	90760	6	90760	1	1	90.76	20.14
	THKL (kG):	Ø8: 45.3 Ø10: 120.5 Ø6 : 20						

BẢNG TỔNG HỢP CỐT THÉP DẦM+ SÀN + LANH TÔ

ĐƯỜNG KÍNH (mm)	TRỌNG LƯỢNG (kG)	CHIỀU DÀI (m)	SỐ CÂY
6	46.5	199.6	
8	47.6	114.8	
10	147.1	227.3	21
16	97.4	58.8	6

CÔNG TY TNHH MỘT THÀNH VIÊN THÀNH NHÂN
THẨM TRA
Theo văn bản số: 08/KQTK-TN
Ngày 20 tháng 3 năm 2026

CHỦ ĐẦU TƯ:	CÔNG TRÌNH:	TỈNH KHÁNH HÒA			TÊN BV: THỐNG KÊ THÉP	
TRUNG TÂM DỊCH VỤ, SỰ NGHIỆP CÔNG XÃ VẠN HƯNG	TRỤ SỞ TRUNG TÂM DỊCH VỤ, SỰ NGHIỆP CÔNG XÃ VẠN HƯNG	CÔNG TY TNHH TƯ VẤN VÀ XÂY DỰNG VẠN HOÀNG	GIÁM ĐỐC: HOÀNG ĐỊNH NGUYÊN	THIẾT KẾ VÀ CHỦ TRÌ KIẾN TRÚC KTS. TRẦN QUỐC ĐẠT	HỒ SƠ: TKBVTC	TỈ LỆ: 1/...
ĐỊA CHỈ: xã Vạn Hưng- Khánh Hòa		ĐỊA CHỈ: THÔN XUÂN TỰ 1, XÃ VẠN HƯNG, TỈNH KHÁNH HÒA		THIẾT KẾ VÀ CHỦ TRÌ KẾT CẤU Ks. TRẦN TRUNG KIÊN	HOÀN THÀNH: Tháng 03 năm 2026	SỐ HIỆU BẢN VẼ: TR 9
				KIỂM- QLKT: CAO THÁI HƯNG		

M.S.D.N: 4201701450 - C.T.T.N.H.H - CÔNG TY TNHH TƯ VẤN - XÂY DỰNG VẠN HOÀNG - X. VẠN HƯNG - T. KHÁNH HÒA

CỘNG HÒA XÃ HỘI CHỦ NGHĨA VIỆT NAM
Độc lập - Tự do - Hạnh phúc

PHẦN: KHO

Tháng Năm 2026

THẨM TRA
Theo văn bản số: 08/KQTĐ-TTV
Ngày 20 tháng 3 năm 2026

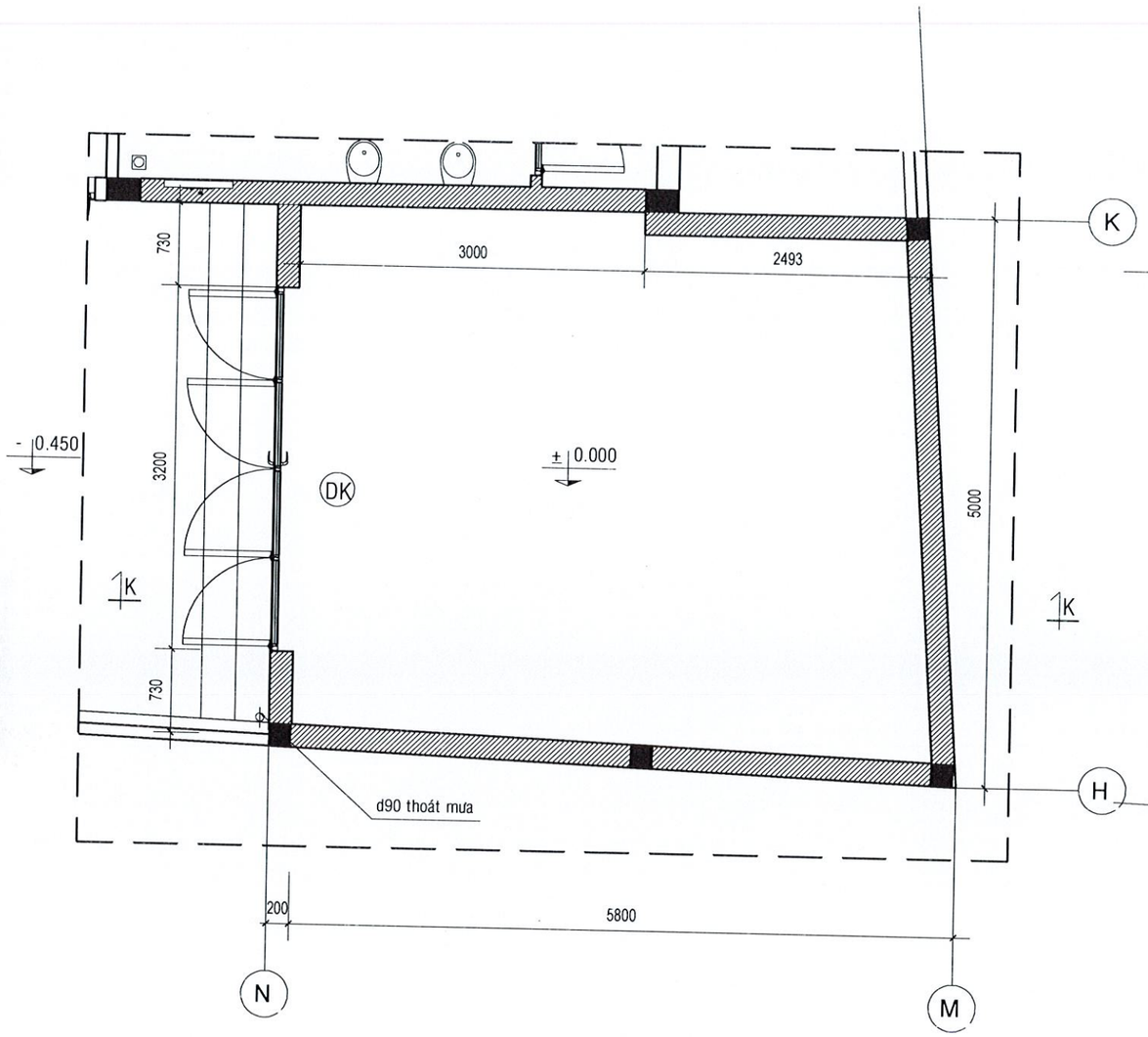

MẶT BẰNG KHO TL:1/50

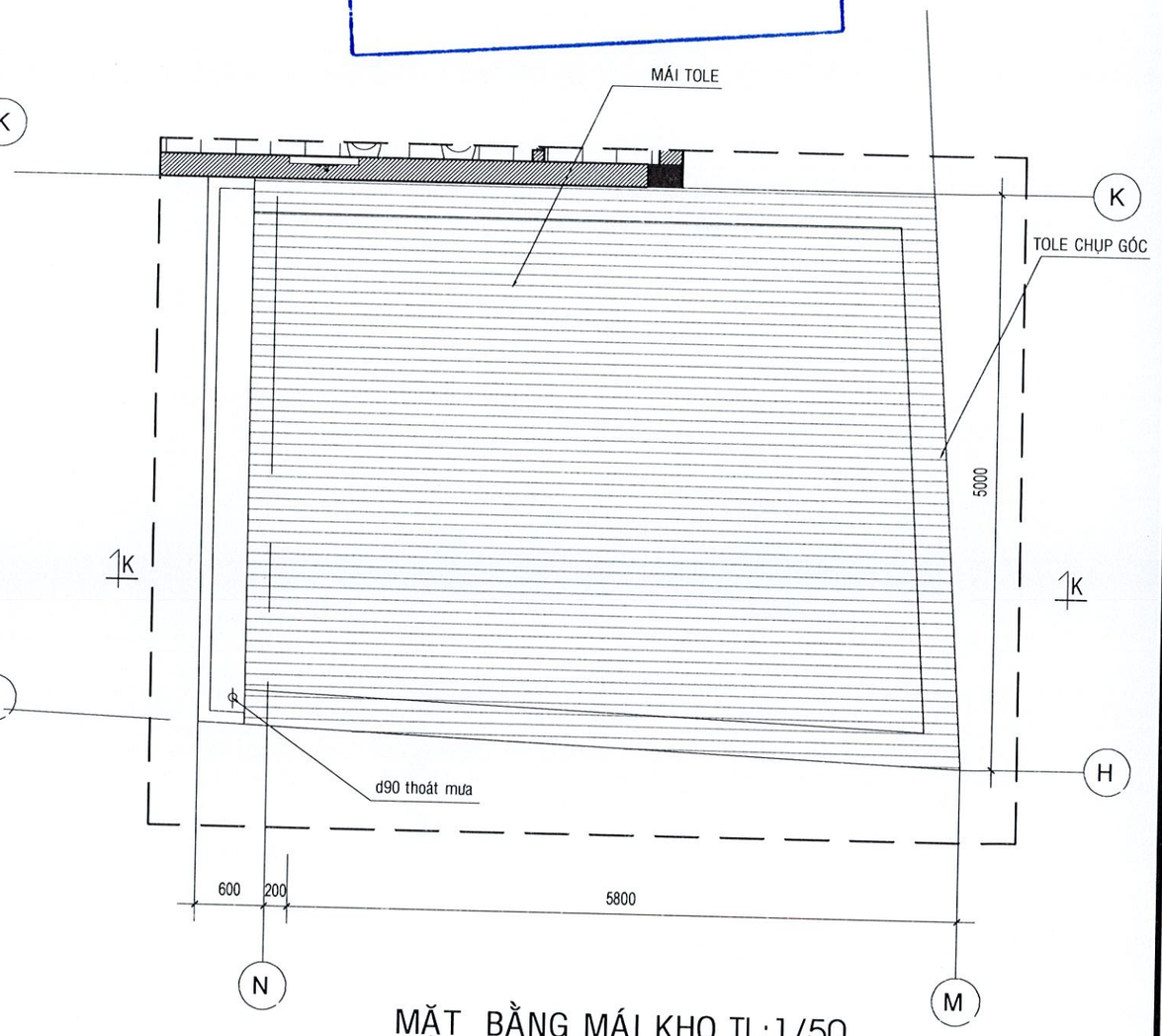

MẶT BẰNG MÁI KHO TL:1/50

CHỦ ĐẦU TƯ:	CÔNG TRÌNH:	TỈNH KHÁNH HÒA		THIẾT KẾ VÀ CHỦ TRÌ KIẾN TRÚC	TÊN BV:	MẶT BẰNG , MẶT ĐỨNG
TRUNG TÂM DỊCH VỤ, SỰ NGHIỆP CÔNG XÃ VẠN HƯNG	TRỤ SỞ TRUNG TÂM DỊCH VỤ, SỰ NGHIỆP CÔNG XÃ VẠN HƯNG	CÔNG TY TNHH TƯ VẤN XÂY DỰNG VẠN HOÀNG ĐỊA CHỈ: THÔN XUÂN TƯ 1, XÃ VẠN HƯNG, TỈNH KHÁNH HÒA	GIÁM ĐỐC HOÀNG ĐÌNH NGUYÊN	KTS. TRẦN QUỐC ĐẠT THIẾT KẾ VÀ CHỦ TRÌ KẾT CẤU Ks. TRẦN TRUNG KIÊN KIỂM- QLKT: CAO THÁI HƯNG	HỒ SƠ: TKBVTC HOÀN THÀNH: Tháng 3 năm 2026	SỐ HIỆU BẢN VẼ: KHO 1

CÔNG TY TNHH TƯ VẤN XÂY DỰNG VẠN HOÀNG
M.S.D.N: 4201701450-C.T.T.N.H.H
X. VẠN HƯNG - T. KHÁNH HÒA

CÔNG TY TNHH MỘT THÀNH VIÊN
THÀNH NHÂN

THẨM TRA

Theo văn bản số: 08./KQ.Tr.-TN

Ngày 20 tháng 3 năm 2026

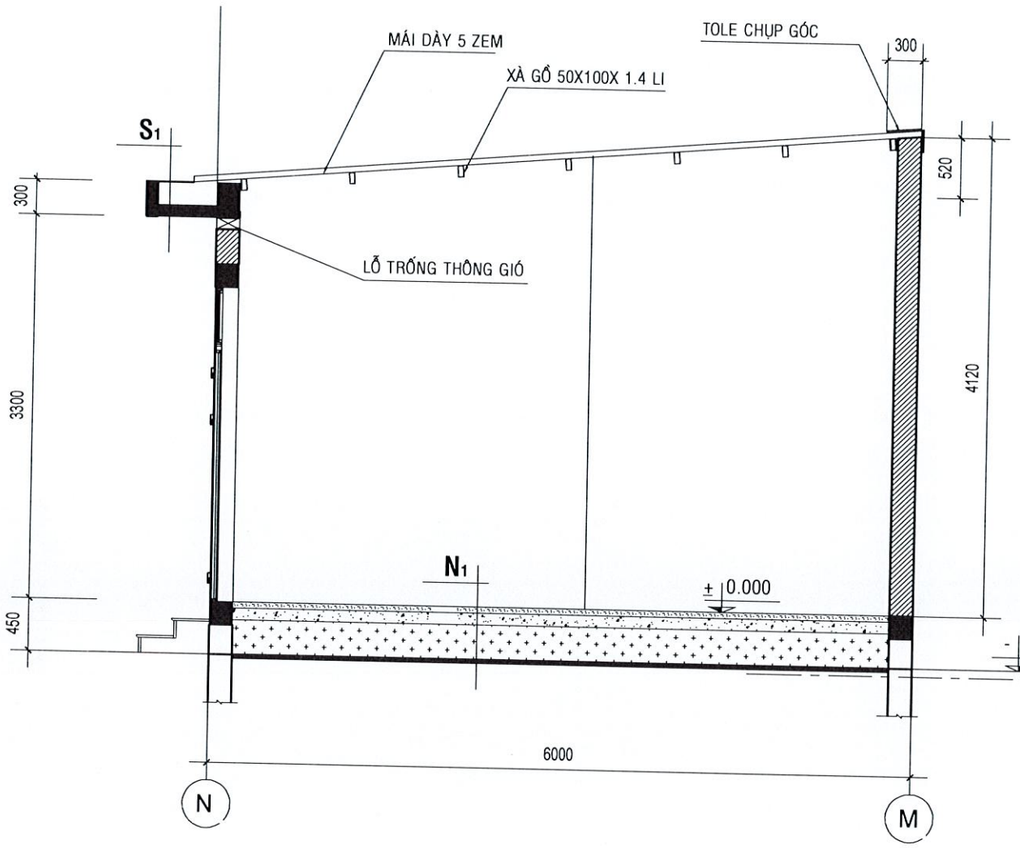

MẶT BẰNG CẮT K-K TL:1/50

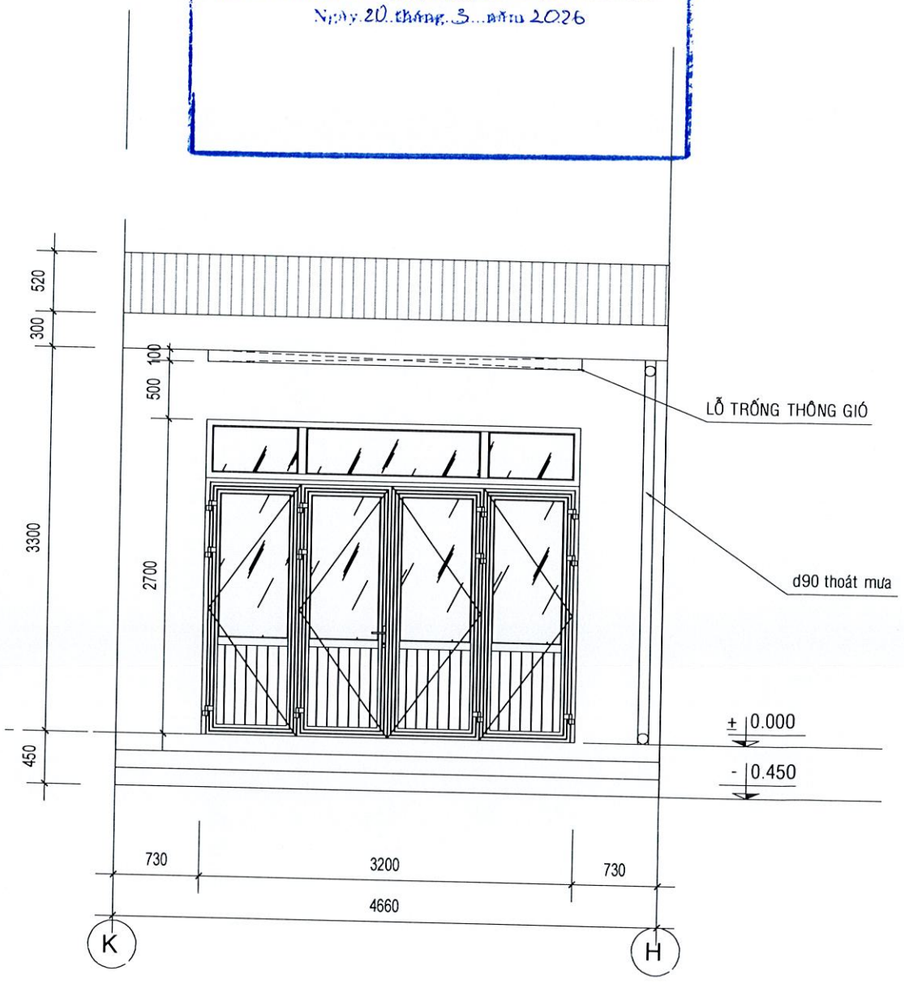

MẶT ĐỨNG TRỤC K-H TL:1/50

CHỦ ĐẦU TƯ:	CÔNG TRÌNH:	TỈNH KHÁNH HÒA		THIẾT KẾ VÀ CHỦ TRÌ KIẾN TRÚC	TÊN BV:	MẶT BẰNG , MẶT ĐỨNG
TRUNG TÂM DỊCH VỤ, SỰ NGHIỆP CÔNG XÃ VẠN HƯNG	TRỤ SỞ TRUNG TÂM DỊCH VỤ, SỰ NGHIỆP CÔNG XÃ VẠN HƯNG	CÔNG TY TNHH TƯ VẤN XÂY DỰNG VẠN HOÀNG	GIÁM ĐỐC: HOÀNG ĐỊNH NGUYÊN	KTS. TRẦN QUỐC ĐẠT THIẾT KẾ VÀ CHỦ TRÌ KẾT CẤU Ks. TRẦN TRUNG KIÊN	HỒ SƠ: TKBVTC	
		ĐỊA CHỈ: THÔN XUÂN TỰ 1, XÃ VẠN HƯNG, TỈNH KHÁNH HÒA		KIỂM- QLKT: CAO THÁI HƯNG	HOÀN THÀNH: Tháng 3 năm 2026	SỐ HIỆU BẢN VẼ: KHO 2

CÔNG TY TNHH TƯ VẤN XÂY DỰNG VẠN HOÀNG
M.S.D.N: 4201701450-C.T.T.K.H.
X. VẠN HƯNG - T. KHÁNH HÒA

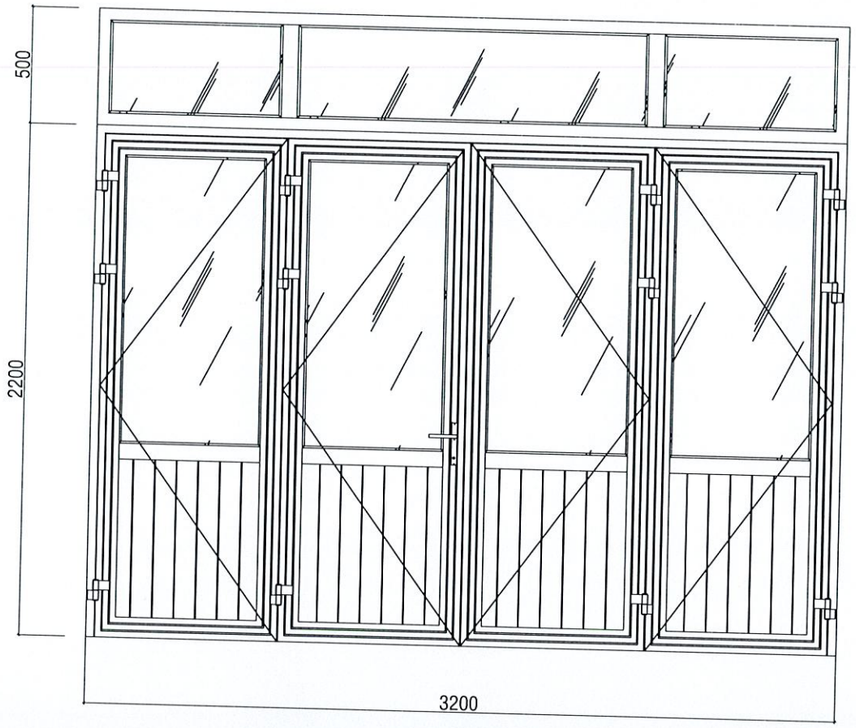

CỬA ĐI DK TL 1/25

(01CK)

CỬA ĐI KHUNG NHÔM VIỆT PHÁP, KÍNH CƯỜNG LỰC DÀY 8LI

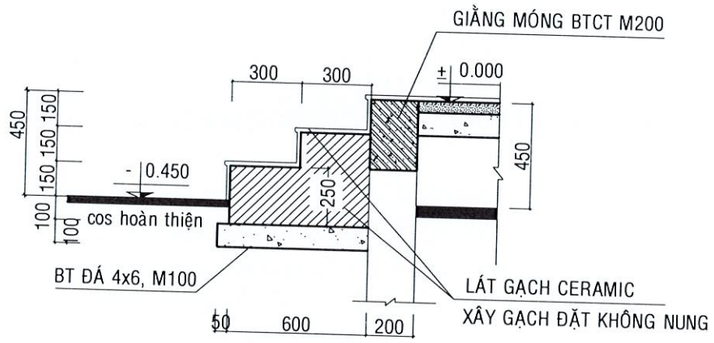

CHI TIẾT 1 TL 1/25

S_1		N_1	
	LÁNG VXM M75 DÀY 20 + ĐÁNH MÀU, TẠO DỐC i=2% QUÉT 2 LỚP SƠN CHỐNG THẤM TRÁT TRẦN VXM M75 DÀY 15, CÓ HỒ DẦU SƠN NƯỚC TRẮNG		TƯỜNG ỐP MEN 500x100 CAO 0.1M (KỂ CẢ HÀNH LANG) NỀN LÁT GẠCH CERAMIC 500x500 LỚP VXM LÓT NỀN M50, DÀY 50 BÊTÔNG ĐÁ 4x6, M50 DÀY 100 CÁT TÔN NỀN DÀY 300 ĐẤT TỰ NHIÊN ĐẦM CHẶT

CÔNG TY TNHH MỘT THÀNH VIÊN THẨM ĐỊNH GIÁ THÀNH NHÂN

THẨM TRA

Theo văn bản số: 08./KQTTA-TDV

Ngày 20 tháng 3 năm 2026

CHỦ ĐẦU TƯ:	CÔNG TRÌNH:	TỈNH KHÁNH HÒA		THIẾT KẾ VÀ CHỦ TRÌ KIẾN TRÚC	TÊN BV:	CHI TIẾT CỬA
TRUNG TÂM DỊCH VỤ, SỰ NGHIỆP CÔNG XÃ VẠN HƯNG	TRỤ SỞ TRUNG TÂM DỊCH VỤ, SỰ NGHIỆP CÔNG XÃ VẠN HƯNG	CÔNG TY TNHH TƯ VẤN XÂY DỰNG VẠN HOÀNG ĐỊA CHỈ: THÔN XUÂN TỰ 1, XÃ VẠN HƯNG, TỈNH KHÁNH HÒA	GIÁM ĐỐC: HOÀNG ĐÌNH NGUYÊN	KTS. TRẦN QUỐC ĐẠT THIẾT KẾ VÀ CHỦ TRÌ KẾT CẤU Ks. TRẦN TRUNG KIÊN KIỂM- QLKT: CAO THÁI HƯNG	HỒ SƠ: TKBVTC HOÀN THÀNH: Tháng 3 năm 2026	SỐ HIỆU BẢN VẼ: KHO 3

M.S.D.N: 4201701450 C.T.T.N.H.H CÔNG TY TNHH TƯ VẤN XÂY DỰNG VẠN HOÀNG X. VẠN HƯNG - T. KHÁNH HÒA

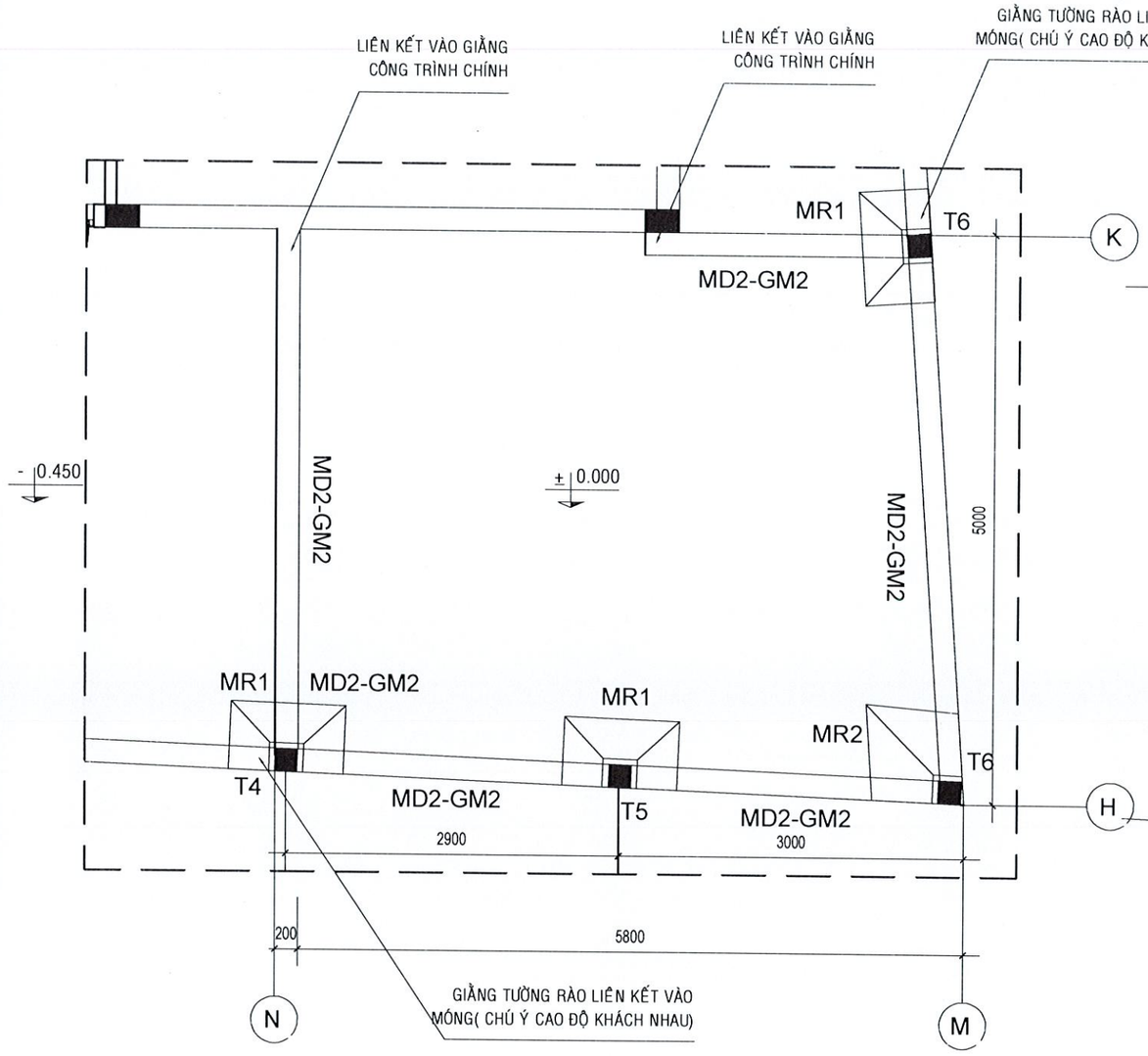

MẶT BẰNG MÓNG -GIẰNG KHO TL:1/50

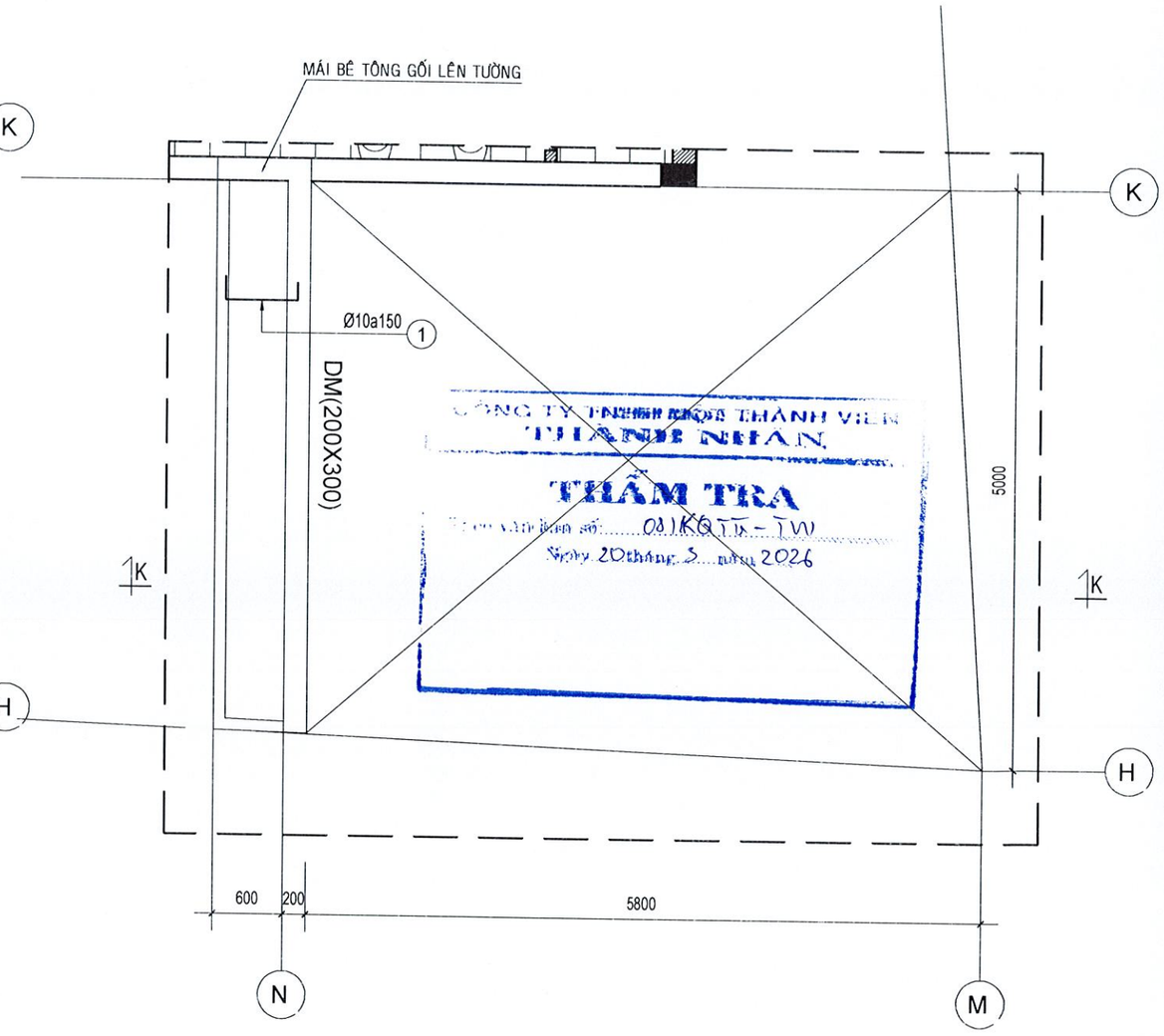

MẶT BẰNG KẾT CẤU MÁI KHO TL:1/50

CÔNG TY TNHH KHOA THÀNH VIỄN
THẨM TRA
Theo văn bản số: 08/KQTT-TW
Ngày 20 tháng 3 năm 2026

CHỦ ĐẦU TƯ:	CÔNG TRÌNH:	TỈNH KHÁNH HÒA	GIÁM ĐỐC	THIẾT KẾ VÀ CHỦ TRÌ KIẾN TRÚC	TÊN BV:	MẶT BẰNG , MẶT ĐỨNG
TRUNG TÂM DỊCH VỤ, SỰ NGHIỆP CÔNG XÃ VẠN HƯNG	TRỤ SỞ TRUNG TÂM DỊCH VỤ, SỰ NGHIỆP CÔNG XÃ VẠN HƯNG	CÔNG TY TNHH TƯ VẤN XÂY DỰNG VẠN HOÀNG ĐỊA CHỈ: THÔN XUÂN TỰ 1, XÃ VẠN HƯNG, TỈNH KHÁNH HÒA	HOÀNG ĐÌNH NGUYÊN	KTS. TRẦN QUỐC ĐẠT THIẾT KẾ VÀ CHỦ TRÌ KẾT CẤU Ks. TRẦN TRUNG KIÊN KIỂM- QLKT: CAO THÁI HƯNG	HỒ SƠ: TKBVTC HOÀN THÀNH: Tháng 3 năm 2026	SỐ HIỆU BẢN VẼ: KHO 4

CÔNG TY TNHH TƯ VẤN XÂY DỰNG VẠN HOÀNG
M.S.D.N: A201701450-C.T.T.N.H.H
VẠN HƯNG - KHÁNH HÒA

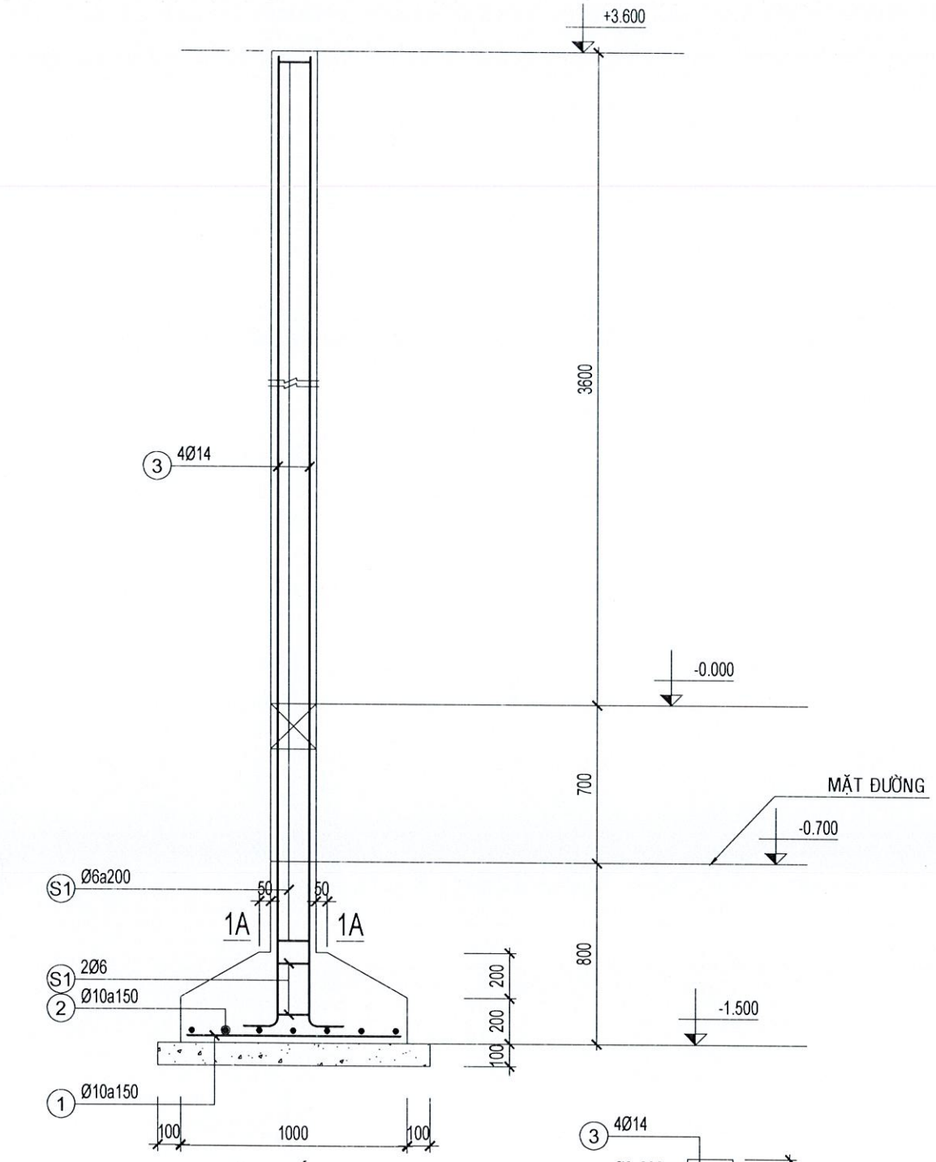

MẶT CẮT 1-1

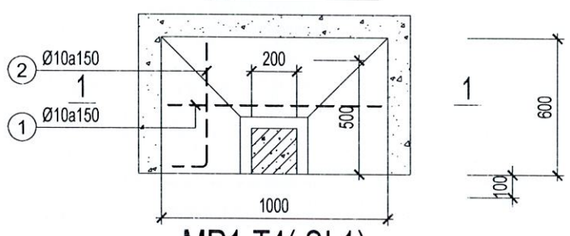

MR1-T4(SL1)

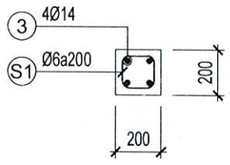

1A-1A

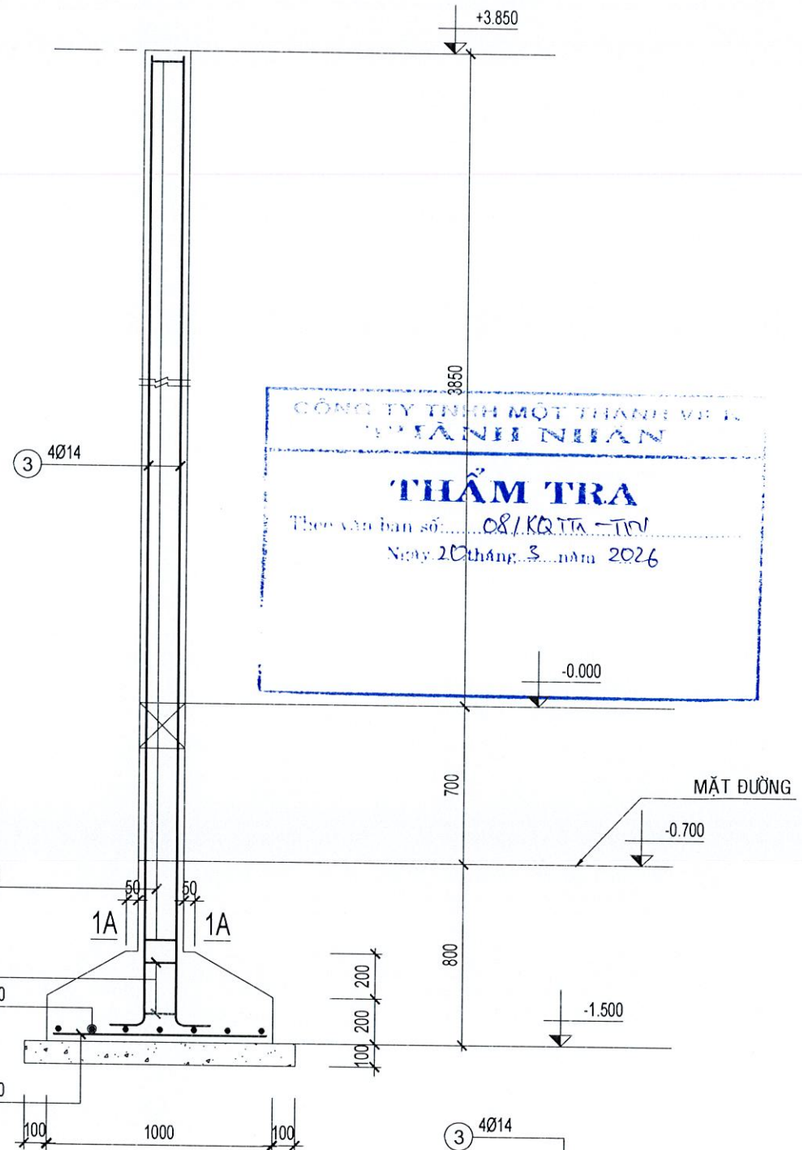

MẶT CẮT 1-1

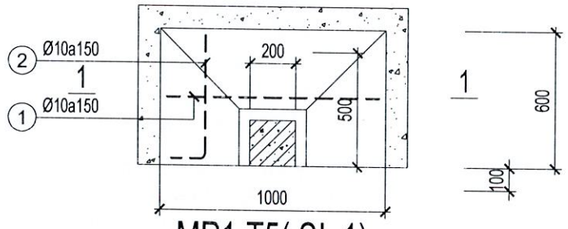

MR1-T5(SL 1)

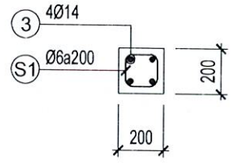

1A-1A

CÔNG TY TNHH MỘT THÀNH VIÊN THANH NHÂN
THẨM TRA
Theo văn bản số: 08/KQTT-TNV
Ngày 20 tháng 3 năm 2026

CHỦ ĐẦU TƯ: TRUNG TÂM DỊCH VỤ, SỰ NGHIỆP CÔNG XÃ VẠN HƯNG	CÔNG TRÌNH: TRỤ SỞ TRUNG TÂM DỊCH VỤ, SỰ NGHIỆP CÔNG XÃ VẠN HƯNG	TỈNH KHÁNH HÒA CÔNG TY TNHH TƯ VẤN XÂY DỰNG VẠN HOÀNG ĐỊA CHỈ: THÔN XUÂN TỰ 1, XÃ VẠN HƯNG, TỈNH KHÁNH HÒA	GIÁM ĐỐC: HOÀNG ĐỊNH NGUYÊN	THIẾT KẾ VÀ CHỦ TRÌ KIẾN TRÚC KTS. TRẦN QUỐC ĐẠT THIẾT KẾ VÀ CHỦ TRÌ KẾT CẤU Ks. TRẦN TRUNG KIÊN KIỂM- QLKT: CAO THÁI HƯNG	TÊN BV: CHI TIẾT MÓNG HỒ SƠ: TKBVTC HOÀN THÀNH: Tháng 3 năm 2026	SỐ HIỆU BẢN VẼ: KHO 5

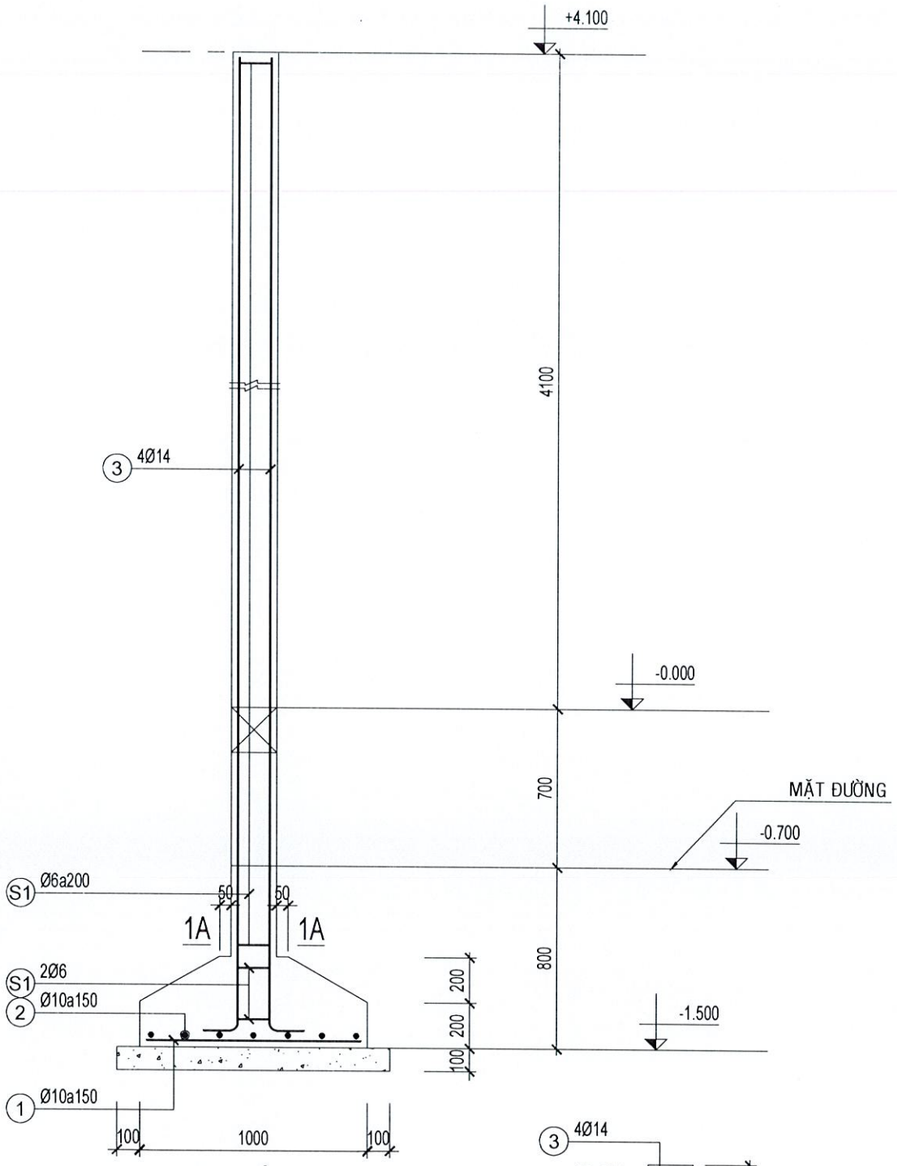

MẶT CẮT 1-1

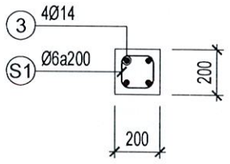

1A-1A

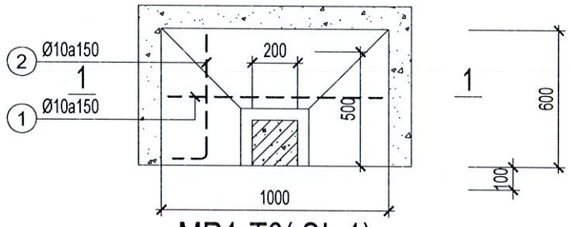

MR1-T6(SL 1)

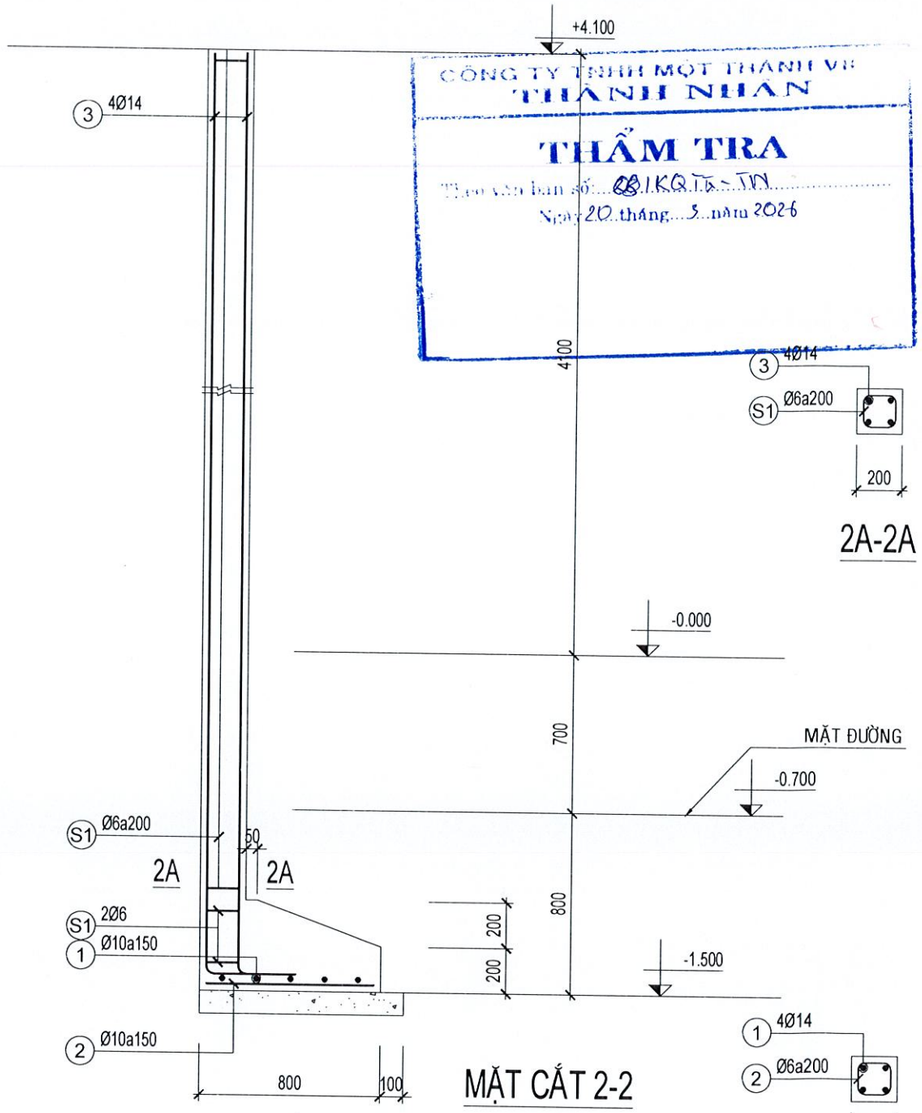

2A-2A

MẶT CẮT 2-2

LANH TÔ(L= 4900)

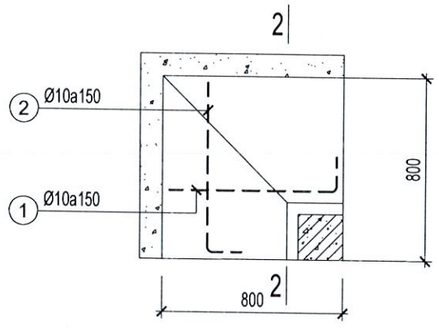

MR2-T6(SL: 1)

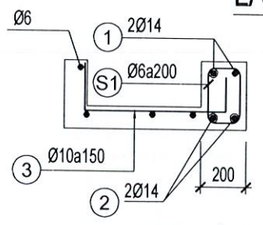

DM+ MC SÀN

CÔNG TY TNHH MỘT THÀNH VIÊN THÀNH NHÂN
THẨM TRA
Theo văn bản số: 08/KQ-TT-TN
Ngày 20 tháng 3 năm 2026

CHỦ ĐẦU TƯ: TRUNG TÂM DỊCH VỤ, SỰ NGHIỆP CÔNG XÃ VẠN HƯNG	CÔNG TRÌNH: TRỤ SỞ TRUNG TÂM DỊCH VỤ, SỰ NGHIỆP CÔNG XÃ VẠN HƯNG	TỈNH KHÁNH HÒA CÔNG TY TNHH TƯ VẤN XÂY DỰNG VẠN HOÀNG ĐỊA CHỈ: THÔN XUÂN TỰ 1, XÃ VẠN HƯNG, TỈNH KHÁNH HÒA	GIÁM ĐỐC: HOÀNG ĐÌNH NGUYÊN	THIẾT KẾ VÀ CHỦ TRÌ KIẾN TRÚC KTS. TRẦN QUỐC ĐẠT THIẾT KẾ VÀ CHỦ TRÌ KẾT CẤU Ks. TRẦN TRUNG KIÊN KIỂM- QLKT: CAO THÁI HƯNG	TÊN BV: MẶT BẰNG , MẶT ĐỨNG CHI TIẾT MÓNG , DẦM SÀN , LANH TÔ HỒ SƠ: TKBVTC HOÀN THÀNH: Tháng 3 năm 2026 SỐ HIỆU BẢN VẼ: KHO 6

CÔNG TY TNHH TƯ VẤN XÂY DỰNG VẠN HOÀNG
M.S.D.N: 4201701450 - C.T.T.N.H.H - X. VẠN HƯNG - T. KHÁNH HÒA

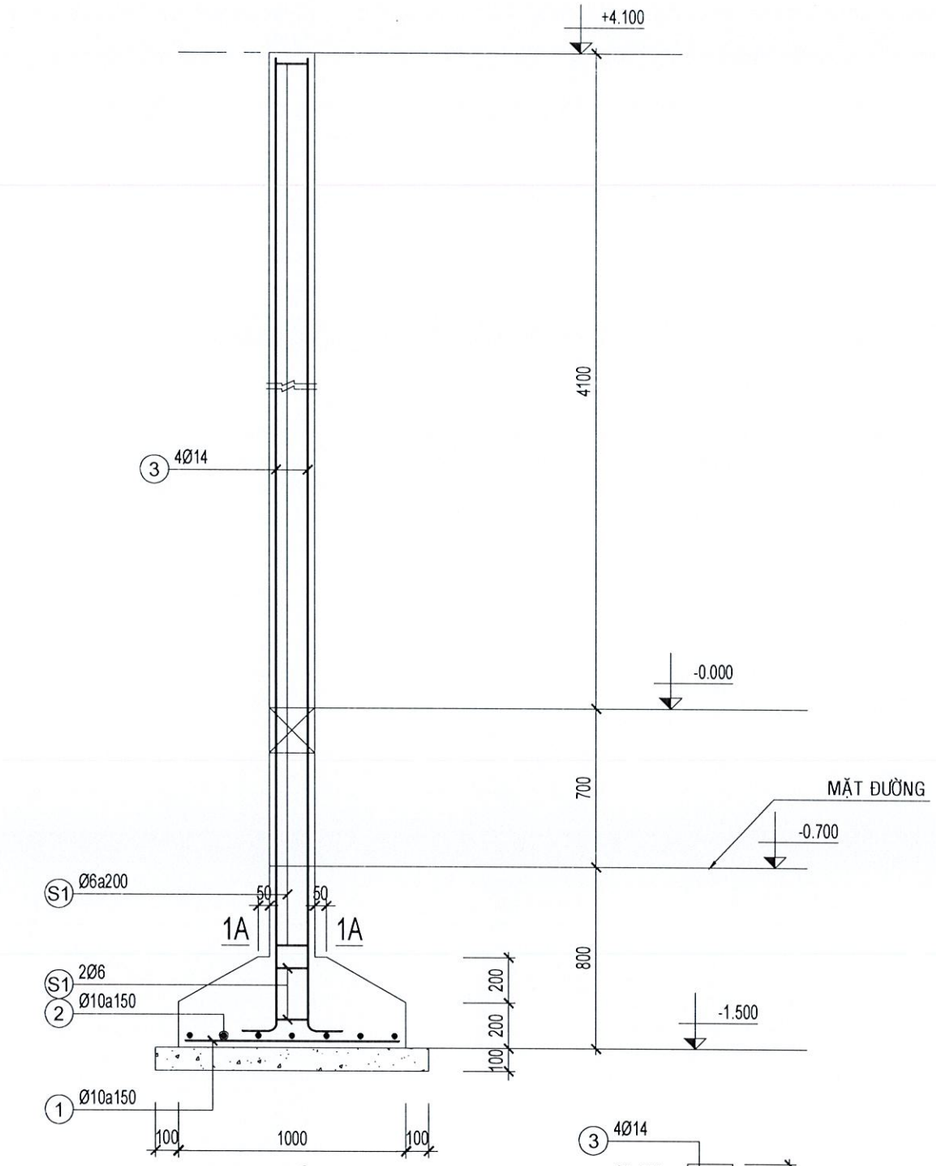

MẶT CẮT 1-1

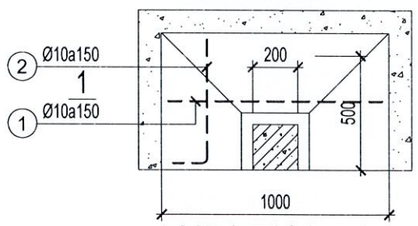

MR1-T6(SL 1)

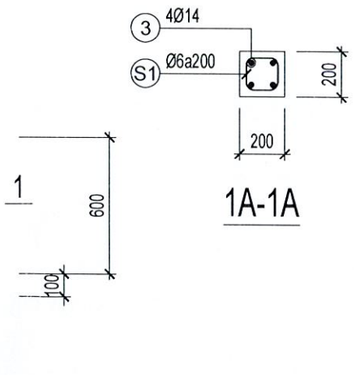

1A-1A

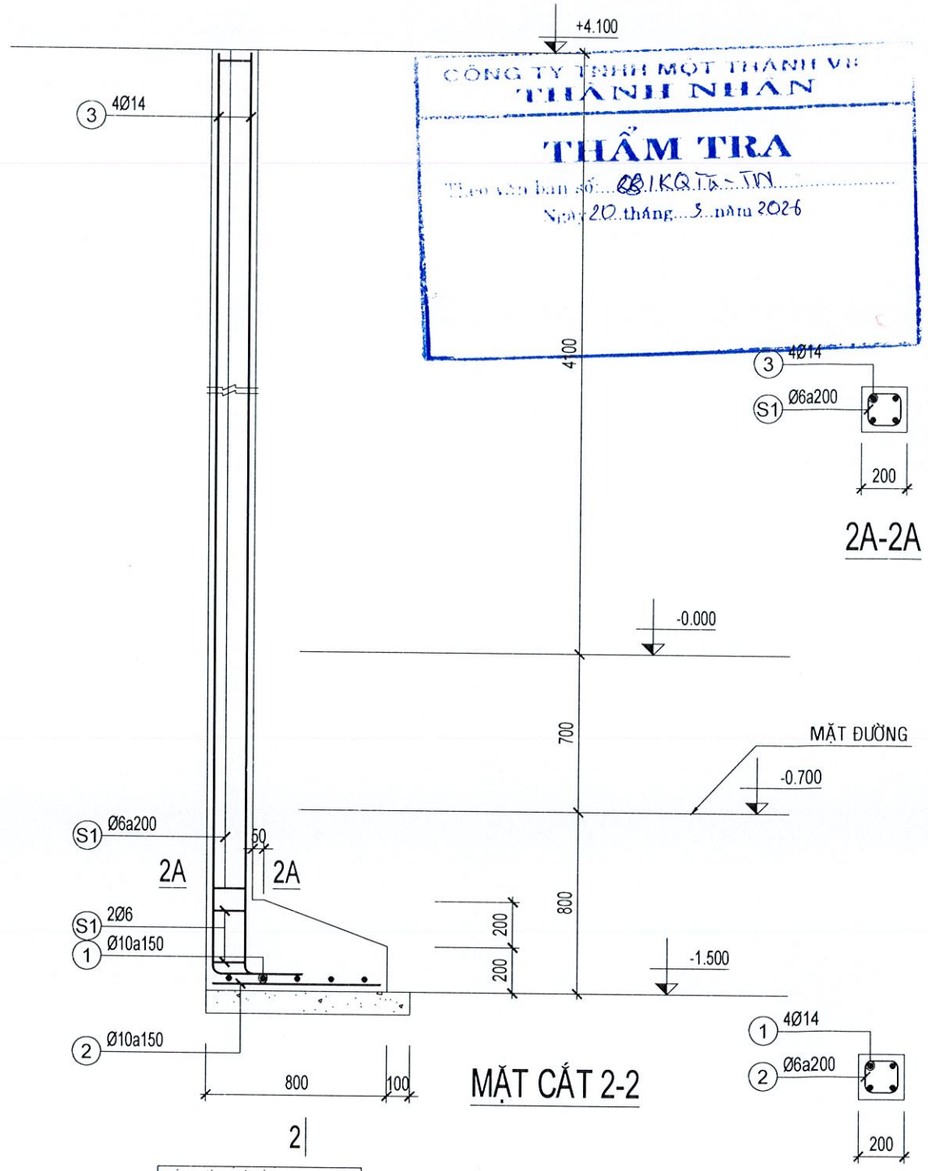

2A-2A

MẶT CẮT 2-2

LANH TÔ(L= 4900)

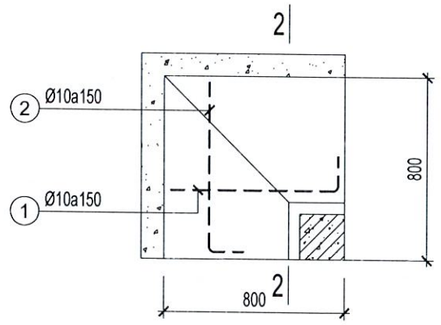

MR2-T6(SL: 1)

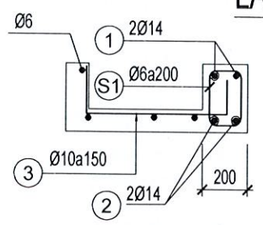

DM+ MC SÀN

CÔNG TY TNHH MỘT THÀNH VIÊN THÀNH NHÂN
THẨM TRA
Theo văn bản số: 08/KQ-TN
Ngày 20 tháng 3 năm 2026

CHỦ ĐẦU TƯ:	CÔNG TRÌNH:	TỈNH KHÁNH HÒA				
TRUNG TÂM DỊCH VỤ, SỰ NGHIỆP CÔNG XÃ VẠN HƯNG	TRỤ SỞ TRUNG TÂM DỊCH VỤ, SỰ NGHIỆP CÔNG XÃ VẠN HƯNG	CÔNG TY TNHH TƯ VẤN XÂY DỰNG VẠN HOÀNG ĐỊA CHỈ: THÔN XUÂN TỰ 1, XÃ VẠN HƯNG, TỈNH KHÁNH HÒA	GIÁM ĐỐC: HOÀNG ĐÌNH NGUYÊN	THIẾT KẾ VÀ CHỦ TRÌ KIẾN TRÚC KTS. TRẦN QUỐC ĐẠT THIẾT KẾ VÀ CHỦ TRÌ KẾT CẤU Ks. TRẦN TRUNG KIÊN KIỂM- QLKT: CAO THÁI HƯNG	TÊN BV:	MẶT BẰNG , MẶT ĐỨNG CHI TIẾT MÓNG , DẦM SÀN , LANH TÔ
					HỒ SƠ: TKBVTC	
					HOÀN THÀNH: Tháng 3 năm 2026	SỐ HIỆU BẢN VẼ: KHO 6

CÔNG TY TNHH TƯ VẤN - XÂY DỰNG VẠN HOÀNG
M.S.D.N: 4201701450 - C.T.T.N.H.H - X. VẠN HƯNG - T. KHÁNH HÒA

BẢNG THỐNG KÊ CỐT THÉP

TÊN C.KIỆN	SỐ HIỆU	HÌNH DẠNG - KÍCH THƯỚC	ĐƯỜNG KÍNH (mm)	CHIỀU DÀI 1 THANH (mm)	SỐ LƯỢNG 1 C.KIỆN	SỐ LƯỢNG T.BỘ	TỔNG CHIỀU DÀI (m)	TỔNG T.LƯỢNG (Kg)
MR1-T4 Số lượng: 1	1	150 530	10	680	7	7	4.76	2.93
	2	930	10	930	8	8	7.44	4.59
	3	250 5050	14	5300	4	4	21.2	25.62
	3	150 150 50	6	700	26	26	18.2	4.04
MR2-T6 Số lượng: 1	1	150 730	10	880	6	6	5.28	3.26
	2	150 730	10	880	6	6	5.28	3.26
	3	250 5550	14	5800	4	4	23.2	28.04
	3	150 150 50	6	700	28	28	19.6	4.35
MR1-T5 Số lượng: 1	1	150 530	10	680	7	7	4.76	2.93
	2	930	10	930	8	8	7.44	4.59
	3	250 5300	14	5550	4	4	22.2	26.83
	3	150 150 50	6	700	28	28	19.6	4.35
MR1-T6 Số lượng: 1	1	150 530	10	680	7	7	4.76	2.93
	2	930	10	930	8	8	7.44	4.59
	3	250 5550	14	5800	4	4	23.2	28.04
	3	150 150 50	6	700	28	28	19.6	4.35

BẢNG THỐNG KÊ CỐT THÉP

TÊN C.KIỆN	SỐ HIỆU	HÌNH DẠNG - KÍCH THƯỚC	ĐƯỜNG KÍNH (mm)	CHIỀU DÀI 1 THANH (mm)	SỐ LƯỢNG 1 C.KIỆN	SỐ LƯỢNG T.BỘ	TỔNG CHIỀU DÀI (m)	TỔNG T.LƯỢNG (Kg)
GM2 Số lượng: 1	1	150 5000 150	14	5300	4	4	21.2	25.62
	2	5000	14	5000	4	4	20	24.17
	3	150 150 50	6	700	50	50	35	7.77
	3	150 2500 150	14	2800	2	2	5.6	6.77
	4	2500	14	2500	2	2	5	6.04
	5	150 150 50	6	700	13	13	9.1	2.02
	4	150 6000 150	14	6300	2	2	12.6	15.23
	5	6000	14	6000	2	2	12	14.50
	6	150 150 50	6	700	30	30	21	4.66
DM (20X30) Số lượng: 1	1	250 4900 250	16	5400	2	2	10.8	17.05
	2	4900	16	4900	2	2	9.8	15.47
	3	150 250 50	6	900	25	25	22.5	4.99
SAN Số lượng: 1	1	200 650 150	10	1000	33	33	33	20.35
	1	5000	6	5000	4	4	20	4.44
LANH TÔ Số lượng: 1	2	4900	14	4900	4	4	19.6	23.68
	3	150 150 50	6	700	25	25	17.5	3.88

- Trọng lượng thép có đường kính Φ6 = 44.85 kg; Chiều dài = 202.1 mét
- Trọng lượng thép có đường kính Φ10 = 49.43 kg; Chiều dài = 80.16 mét
- Trọng lượng thép có đường kính Φ14 = 224.54 kg; Chiều dài = 185.8 mét
- Trọng lượng thép có đường kính Φ16 = 32.52 kg; Chiều dài = 20.6 mét

THẨM TRA

Theo văn bản số: 08/KQTĐ-TTN

Ngày 20 tháng 3 năm 2026

CHỦ ĐẦU TƯ:	CÔNG TRÌNH:	TỈNH KHÁNH HÒA		THIẾT KẾ VÀ CHỦ TRÌ KIẾN TRÚC KTS. TRẦN QUỐC ĐẠT	TÊN BV: CHI TIẾT CỬA
TRUNG TÂM DỊCH VỤ, SỰ NGHIỆP CÔNG XÃ VẠN HƯNG	TRỤ SỞ TRUNG TÂM DỊCH VỤ, SỰ NGHIỆP CÔNG XÃ VẠN HƯNG	CÔNG TY TNHH TƯ VẤN XÂY DỰNG VẠN HOÀNG ĐỊA CHỈ: THÔN XUÂN TỰ 1, XÃ VẠN HƯNG, TỈNH KHÁNH HÒA	GIÁM ĐỐC: HOÀNG ĐỊNH NGUYÊN	THIẾT KẾ VÀ CHỦ TRÌ KẾT CẤU Ks. TRẦN TRUNG KIÊN KIỂM- QLKT: CAO THÁI HƯNG	HỒ SƠ: TKBVTC HOÀN THÀNH: Tháng 3 năm 2026 SỐ HIỆU BẢN VẼ: KHO 7

CÔNG TY TNHH TƯ VẤN XÂY DỰNG VẠN HOÀNG - M.S.D.N: 4201701450 - C.T.T.N.H.H - X. VẠN HƯNG - T. KHÁNH HÒA

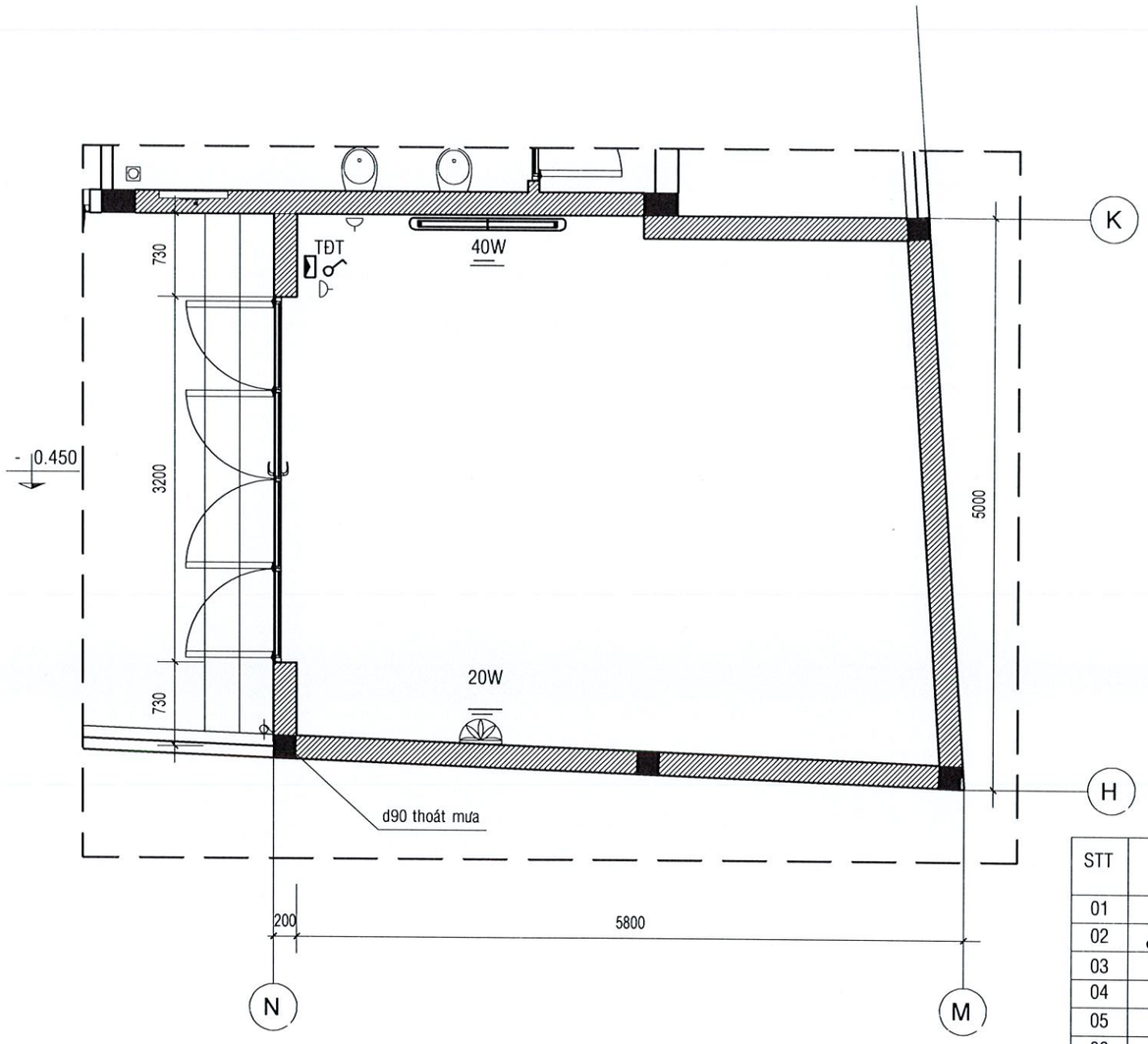

MẶT BẰNG ĐIỆN KHO TL:1/50

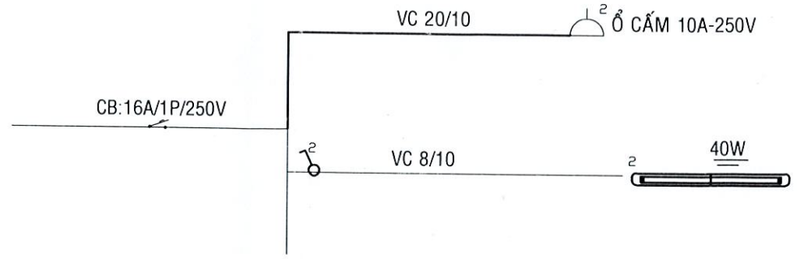

SƠ ĐỒ NGUYÊN LÝ CẤP ĐIỆN

CÔNG TY TNHH MỘT THÀNH VIÊN
THÀNH NHÂN
THẨM TRA
Bản số: 081KQTK-TN
Ngày 20 tháng 3 năm 2026

BẢNG KÊ VẬT LIỆU ĐIỆN

STT	KÝ HIỆU	CHỦNG LOẠI, ĐẶT TÍNH KỸ THUẬT	ĐƠN VỊ	KHỐI LƯỢNG
01		AMTOMAT 16A	cái	01
02		Đèn tuýp led chiếu sáng (bóng đơn) 40W- 220V 1.2m	bộ	01
03		Ổ cấm điện 4 lỗ 10A-250V	cái	03
04		Công tắc 5A-250V	cái	01
05		Quạt treo tường (có mót bấm)	cái	01
06		Dây điện đồng võ PVC, 2x1.5mm2(dùng cho đèn led)	m	20
07		Dây điện đồng võ PVC, 2x2,5mm2(dùng cho ổ cắm)	m	20
08		cáp điện đồng võ pvc, cv 2x4mm2 (dây nguồn kéo từ nhà chính)	m	40
09		Ống nhựa D16 luồn dây	m	30
10		Ống nhựa D21 luồn cáp	m	20
11		Hộp đấu dây	cái	02
12		Ống nhựa PVC Ø 90 thoát nước mưa	m	5
13		Cút Ø 90	cái	04
14		Lơi Ø 90	cái	04

CHỦ ĐẦU TƯ:	CÔNG TRÌNH:	TỈNH KHÁNH HÒA		THIẾT KẾ VÀ CHỦ TRÌ KIẾN TRÚC	TÊN BV:	MẶT BẰNG , MẶT ĐỨNG
TRUNG TÂM DỊCH VỤ, SỰ NGHIỆP CÔNG XÃ VẠN HƯNG	TRỤ SỞ TRUNG TÂM DỊCH VỤ, SỰ NGHIỆP CÔNG XÃ VẠN HƯNG	CÔNG TY TNHH TƯ VẤN XÂY DỰNG VẠN HOÀNG ĐỊA CHỈ: THÔN XUÂN TỰ 1, XÃ VẠN HƯNG, TỈNH KHÁNH HÒA	GIÁM ĐỐC: HOÀNG ĐỊNH NGUYÊN	KTS. TRẦN QUỐC ĐẠT THIẾT KẾ VÀ CHỦ TRÌ KẾT CẤU Ks. TRẦN TRUNG KIÊN KIỂM- QLKT: CAO THÁI HƯNG	HỒ SƠ: TKBVTC HOÀN THÀNH: Tháng 3 năm 2026	SỐ HIỆU BẢN VẼ: KHO 08

CÔNG TY TNHH TƯ VẤN XÂY DỰNG VẠN HOÀNG - M.S.D.N: 4201701450 - C.T.T.N.H.H - T. KHÁNH HÒA - VẠN HƯNG