CỘNG HOÀ XÃ HỘI CHỦ NGHĨA VIỆT NAM

Độc lập - Tự do - Hạnh phúc

----------o&o----------

PHÒNG KINH TẾ, HẠ TẦNG VÀ ĐÔ THỊ
- UBND PHƯỜNG NAM ĐỒNG
THẨM ĐỊNH
Theo Văn bản số: 24 / TB-KT-HT-ĐT
Ngày: 27 tháng 02 năm 2026
Ký tên:

M.S.D.N: 0801376639
CÔNG TY TNHH TƯ VẤN ĐẦU TƯ XÂY DỰNG VÀ THƯƠNG MẠI HẢI AN PHÁT
THÀNH PHỐ HẢI PHÒNG

HỒ SƠ

BÁO CÁO KINH TẾ KỸ THUẬT

TẬP 2 : CÁC BẢN VẼ THIẾT KẾ

CÔNG TY CỔ PHẦN XÂY DỰNG NAM VIỆT DŨNG
THẨM TRA
Theo Văn bản số: 04 / T.Tra-NVD
Ngày: 24 tháng 02 năm 2026
Chủ trì thẩm tra:

CÔNG TRÌNH: CẢI TẠO KHU VỰC GIẾNG ĐÚNG VÀ NGHĨA TRANG LIỆT SĨ, PHƯỜNG NAM ĐỒNG THÀNH PHỐ HẢI PHÒNG

ĐỊA ĐIỂM XÂY DỰNG: PHƯỜNG NAM ĐỒNG, THÀNH PHỐ HẢI PHÒNG

CHỦ ĐẦU TƯ: UỶ BAN NHÂN DÂN PHƯỜNG NAM ĐỒNG

ĐƠN VỊ TV TK: CÔNG TY TNHH TƯ VẤN ĐẦU TƯ XÂY DỰNG VÀ THƯƠNG MẠI HẢI AN PHÁT

Hải Phòng, năm 2026

CỘNG HOÀ XÃ HỘI CHỦ NGHĨA VIỆT NAM

Độc lập - Tự do - Hạnh phúc

----------o&o----------

PHÒNG KINH TẾ, HẠ TẦNG VÀ ĐÔ THỊ
- UBND PHƯỜNG NAM ĐỒNG

THẨM ĐỊNH

Theo Văn bản số: 34 / TB KT HT-ĐT

Ngày: 27 tháng 02 năm 2026.

Ký tên:

HỒ SƠ

BÁO CÁO KINH TẾ KỸ THUẬT

TẬP 2 : CÁC BẢN VẼ THIẾT KẾ

CÔNG TRÌNH: CẢI TẠO KHU VỰC GIẾNG ĐÚNG VÀ NGHĨA TRANG LIỆT SĨ, PHƯỜNG NAM ĐỒNG THÀNH PHỐ HẢI PHÒNG

ĐỊA ĐIỂM XÂY DỰNG: PHƯỜNG NAM ĐỒNG, THÀNH PHỐ HẢI PHÒNG

CHỦ ĐẦU TƯ: UỶ BAN NHÂN DÂN PHƯỜNG NAM ĐỒNG

ĐƠN VỊ TV TK: CÔNG TY TNHH TƯ VẤN ĐẦU TƯ XÂY DỰNG VÀ THƯƠNG MẠI HẢI AN PHÁT

CHỦ ĐẦU TƯ	ĐƠN VỊ TƯ VẤN
CHỦ TỊCH	GIÁM ĐỐC
NGUYỄN QUANG HUY	NGUYỄN ANH TUẤN

CÔNG TY TNHH TƯ VẤN ĐẦU TƯ XD VÀ THƯƠNG MẠI HẢI AN PHÁT

CỘNG HOÀ XÃ HỘI CHỦ NGHĨA VIỆT NAM
Độc lập - Tự do - Hạnh phúc

Hải Phòng, ngày 20 tháng 02 năm 2026

THUYẾT MINH THIẾT KẾ BẢN VẼ THI CÔNG

Công trình: Cải Tạo Khu vực Giếng Đúng và Nghĩa trang liệt Sĩ, phường Nam Đồng thành phố Hải Phòng

Địa điểm xây dựng: phường Nam Đồng, thành phố Hải Phòng

PHẦN I: CÁC CĂN CỨ THIẾT KẾ VÀ QUY TRÌNH, QUY PHẠM ÁP DỤNG

I. CÁC CĂN CỨ THIẾT KẾ :

- Căn cứ Luật xây dựng số 50/2014/QH13 ngày 18/6/2014;
- Căn cứ Luật số 62/2020/QH14 ngày 17/6/2020 sửa đổi, bổ sung một số điều của Luật xây dựng;
- Căn cứ Luật đầu tư công ngày 29/11/2024;
- Căn cứ Nghị định số 06/2021/NĐ-CP ngày 26/01/2021 của Chính phủ Quy định chi tiết một số nội dung về quản lý chất lượng, thi công xây dựng và bảo trì công trình xây dựng;
- Căn cứ Nghị định số 10/2021/NĐ-CP ngày 09/02/2021 của Chính phủ về quản lý chi phí đầu tư xây dựng;
- Căn cứ Nghị định số 175/2024/NĐ-CP ngày 30/12/2024 của Chính phủ về quy định chi tiết một số điều và biện pháp thi hành Luật Xây dựng về quản lý hoạt động xây dựng;
- Căn cứ Quyết định số 152/2025/QĐ-UBND ngày 09/09/2025 Ban hành Quy định một số nội dung về quản lý dự án đầu tư xây dựng, quản lý chất lượng công trình, quản lý chi phí đầu tư xây dựng và quản lý trật tự xây dựng trên địa bàn thành phố Hải Phòng;
- Căn cứ vào hợp đồng giữa UBND phường Nam Đồng với Công ty TNHH tư vấn đầu tư xây dựng và thương mại Hải An Phát về việc khảo sát địa hình, lập Báo cáo kinh tế kỹ thuật đầu tư xây dựng công trình: Cải Tạo Khu vực Giếng Đúng và Nghĩa trang liệt Sĩ, phường Nam Đồng thành phố Hải Phòng.

II. QUY TRÌNH, QUY PHẠM ÁP DỤNG :

1. Quy trình khảo sát, thiết kế:

- Khảo sát cho xây dựng, nguyên tắc cơ bản: TCVN 4419:1987;
- TCQG về kỹ thuật đo và xử lý số liệu GPS trắc địa công trình: TCVN 9401:2012;
- Quy chuẩn kỹ thuật Quốc gia về xây dựng lưới tọa độ QCVN 04:2009/BTNMT;
- Quy chuẩn kỹ thuật quốc gia về xây dựng lưới độ cao: QCVN 11:2008/BTNMT;
- TCCS 31 : 2020/TCĐBVN Đường ô tô - Tiêu chuẩn khảo sát;
- TCCS 39 : 2022/TCĐBVN Thiết kế mặt đường bê tông xi măng thông thường có khe nối trong xây dựng công trình giao thông;
- TCVN 9398:2012. Công tác trắc địa trong xây dựng công trình. Yêu cầu chung;
- TCXDVN 2683-2012: Đất xây dựng - Phương pháp lấy, bao gói, vận chuyển và bảo quản;
- TCVN 4054:2005 Đường ô tô - Yêu cầu thiết kế;
- Tiêu chuẩn quốc gia TCVN 9902:2025 Đê sông- yêu cầu thiết kế;
- Tiêu chuẩn quốc gia TCVN 13592:2022 Đường đô thị- yêu cầu thiết kế;
- Tiêu chuẩn áo đường mềm - các yêu cầu và chỉ dẫn thiết kế TCCS 38:2022/TCĐBVN;
- Cấp nước – mạng lưới đường ống và công trình TCXDVN 13606-2023;
- Thoát nước – mạng lưới bên ngoài và công trình bên ngoài – Tiêu chuẩn thiết kế TCVN 7957:2023;
- Quy chuẩn kỹ thuật quốc gia về báo hiệu đường bộ QCVN 41:2024/BGTVT;
- Thiết kế điển hình 86-06X Tường chắn đất bê tông và đá xây;
- TCVN 4055:2012 - Tổ chức thi công ;
- TCVN 4447-2012 Công tác đất - Quy phạm thi công và nghiệm thu ;
- TCVN 4087-2012 Quy trình sử dụng máy xây dựng ;
- QCVN 18:2021/BXD về An toàn trong thi công xây dựng ;
- TCVN 7570:2006 về Cốt liệu cho bê tông và vữa – Yêu cầu kỹ thuật;
- TCVN 2682:2020 về Xi măng poóc lăng ;
- TCVN 4314:2003 Vữa xây dựng. Yêu cầu kỹ thuật ;
- TCVN 9377-2012 Công tác hoàn thiện trong xây dựng ;
- TCVN 5574:2012 Kết cấu bê tông và bê tông cốt thép – Tiêu chuẩn thiết kế ;
- TCVN 4506:2012 - Nước cho bê tông và vữa - Yêu cầu kỹ thuật.
- TCVN 9340:2012 - Hỗn hợp bê tông trộn sẵn - Yêu cầu cơ bản đánh giá chất lượng và nghiệm thu ;
- Một số quy trình, quy phạm của Việt Nam đang hiện hành.

2. Thi công và nghiệm thu:

- Móng cấp phối đá dăm và cấp phối thiên nhiên gia cố xi măng trong kết cấu áo đường ô tô thi công và nghiệm TCVN 8859-2023
- TCVN 4055:2012 về Tổ chức thi công ;
- QCVN 18:2021/BXD về An toàn trong thi công xây dựng ;
- TCVN 9361:2012 - Công tác nền móng. Thi công và nghiệm thu

PHÒNG KINH TẾ, HẠ TẦNG VÀ ĐÔ THỊ - UBND PHƯỜNG NAM ĐỒNG
THẨM ĐỊNH
Theo Văn bản số: 34 / TB KTHT-QT
Ngày: 27 tháng 02 năm 2026
Ký tên:

CÔNG TY CỔ PHẦN XÂY DỰNG NAM VIỆT DŨNG
THẨM TRA
Theo Văn bản số: 04 / T.Tra-NVD
Ngày 24 tháng năm 20
Chủ trì thẩm tra:

- TCVN 4447-2012 Công tác đất - Quy phạm thi công và nghiệm thu ;
- TCVN 4087-2012 Quy trình sử dụng máy xây dựng .
- TCCS 40 : 2022/TCĐBVN Thi công và nghiệm thu mặt đường bê tông xi măng trong xây dựng công trình giao thông;
- TCVN 1771 : 1987: Đá dăm, sỏi, sỏi dăm trong xây dựng – Yêu cầu kỹ thuật ;
- TCVN 7570:2006 về cốt liệu cho bê tông và vữa – Yêu cầu kỹ thuật.
- TCVN 2682:2020 về Xi măng poóc lăng ;
- TCVN 9155: 2012: Kết cấu bê tông và bê tông cốt thép lắp ghép: Thi công và nghiệm thu.
- TCVN 9335:2012 - Bê tông nặng - Xác định cường độ nén sử dụng kết hợp máy đo siêu âm và súng bật nẩy;
- TCVN 1651-2008 Thép cốt bê tông ;
- TCVN 4506:2012 - Nước cho bê tông và vữa - Yêu cầu kỹ thuật ;
- TCVN 4314:2003 Vữa xây dựng. Yêu cầu kỹ thuật ;
- TCVN 197-2014 - Vật Liệu Kim Loại - Thử Kéo
- TCVN 9377-2012: Hoàn thiện mặt bằng xây dựng- Thi công và nghiệm thu
- Một số quy trình, quy phạm của Việt Nam đang hiện hành.

PHẦN II: HIỆN TRẠNG, GIẢI PHÁP THIẾT KẾ

I. HIỆN TRẠNG:

Khu vực hạ tầng với diến tích khoảng 3528.09m2 bao gồm đường giao thông, mương nước và hồ, khu vực nghiên cứu giáp với đường 390.

- Đường giao thông là đường xếp gạch đỏ đi lại khó khăn.
- Bờ Giếng là bờ đất.
- Mương tiêu là mương đất.
- Cao độ mặt đường tương đối đồng đều trung bình khoảng +2.3m.

II. GIẢI PHÁP THIẾT KẾ:

a. Đường giao thông:

- Với chiều dài tuyến khoảng 86m, mặt đường rộng 4m, dốc 1 mái 2,0% về phía giếng, vỉa hè bên trái rộng trung bình 1m giáp với tường rào Nghĩa trang, bên phải vỉa hè rộng 3.13 m giáp với Giếng.
- Kết cấu nền, mặt đường:
  + Lớp BTN C16 dày 7cm;
  + Tưới 01 lớp nhựa thấm bám T/C nhựa 1,0Kg/m2;
  + Móng trên cấp phối đá dăm loại 1 dày 15cm;
  + Móng dưới cấp phối đá dăm loại 2 dày 25cm;
  + Lớp đất đồi K0,98 dày 30cm;
  + Lớp đất đồi K0,95 tối thiểu dày 30cm;
  + Đất thượng nền.
- Kết cấu vỉa hè, đường dạo quanh giếng:
  + Lát gạch bê tông giả đá kích thước 30x30x5cm;
  + Lớp vữa xi măng M100 dày 2cm;
  + Bê tông M150 đá 2x4 dày 5cm;
  + Lớp Nilong lót:
  + Đắp đất tận dụng đầm K0,9.

CÔNG TY CỔ PHẦN XÂY DỰNG NAM VIỆT DŨNG
THẨM TRA
Theo Văn bản số: 04 / T.Tra-NVD
Ngày: 24 tháng 01 năm 2026
Chủ trì thẩm tra:

- Trồng cây chuỗi ngọc tạo hàng rào giữa đường dạo và hồ, cây bóng mát phạm vi vỉa hè và nghĩa trang.
- Tổ chức giao thông trên tuyến bằng hình thức kẻ vạch sơn, cắm biển báo theo đúng Quy chuẩn Quốc gia về báo hiệu đường bộ QCVN 41:2024/BGTVT và Tiêu chuẩn cơ sở về gờ giảm tốc - yêu cầu thiết kế TCCS 34:2020/TCĐBVN.

b. Kè Giếng:

Kè trọng lực xung quanh giếng, xây đá hộc vữa xi măng M100; Móng đệm đá 2x4 dày 10cm; Nền gia cố cọc tre L=2,5m mật độ 25 cọc/m2. Đỉnh kè bố trí giằng bê tông cốt thép M200 đá 1x2 rộng 30cm dày 10cm.

c. Thoát nước:

- Thoát nước dọc sử dụng đường cống D60cm dưới vỉa hè, đặt gối đỡ cống khoảng cách 1m/cái. Khoảng cách 30m bố trí hố ga và cửa thu nước mặt đường. Hố ga xây gạch bê tông, đậy tấm đan kết hợp nắp gang thăm.
- Hoàn trả mương đất dọc tuyến đường bằng hệ thống cống hộp khẩu độ BxH=1,0x1,0m dưới lòng đường và bố trí các hố ga thăm.

PHÒNG KINH TẾ, HẠ TẦNG VÀ ĐÔ THỊ - UBND PHƯỜNG NAM ĐỒNG
THẨM ĐỊNH
Theo Văn bản số: 34 / TB-KTHT-ĐT
Ngày: 27 tháng 01 năm 2026
Ký tên:

d. Chiếu sáng:

Bố trí cột đèn, bóng đèn Led 150W năng lượng mặt trời chiếu sáng đường và cột đèn chiếu sáng sân vườn ba bóng năng lượng mặt trời 50W.

e. Cây xanh: Trồng cây bóng mát quanh hồ khoảng cách 10m/ cây, cây chuỗi ngọc tạo hàng rào giữa đường dạo và hồ. Thảm cỏ và trồng cây phạm vi đất trống nghĩa trang.

f. Phù Điêu:

- Xây tường ngăn cách khu mộ và hồ, tường rào có chiều dài 35,43m. Tường xây gạch bê tông M10, VXM mác 75#, lăn sơn 03 nước màu ghi, xây tường 110×440mm, có giằng chân tường 100×440mm. Mỗi 3m lại bổ trụ bê tông 0,22×0,22×3,0m. Móng dùng móng băng bê tông cốt thép, phía dưới nền đất gia cố cọc tre đặc D60 - D80 dài 2,5m, mật độ 25 cọc/m^2.

PHẦN III
THIẾT KẾ TỔ CHỨC THI CÔNG

I. YÊU CẦU VẬT LIỆU:

1. Đất đắp nền móng:

Đất không được lẫn rác, bùn sét, á sét hay dạng tạp chất ở dạng cục. Thành phần cấp phối và hàm lượng chất hữu cơ nằm trong phạm vi cho phép và không lẫn các vật liệu độc hại khác.

2. Cát vàng xây dựng:

- Cát vàng xây dựng phải là cát nước ngọt và thoả mãn các yêu cầu của tiêu chuẩn hiện hành.

3. Xi măng:

- Sử dụng xi măng PC40 theo tiêu chuẩn Việt Nam
- Trong mỗi lô xi măng đem dùng thi công cho công trình phải rõ nguồn gốc xuất xứ có giấy chứng nhận kiểm tra chất lượng lô hàng do cơ quan chức năng về tiêu chuẩn đo lường cung cấp.
- Trước khi đưa vào sử dụng, xi măng phải được kiểm tra chất lượng.

4. Cốt thép:

Thép đưa vào sử dụng phải đảm bảo chất lượng theo tiêu chuẩn hiện hành, cụ thể như sau:

STT	Nhóm thép	Giới hạn chảy (daN/cm^2)	Cường độ cực hạn (daN/cm^2)	Độ dãn dài tương đối (%)	Thí nghiệm uốn nguội	
		Không nhỏ hơn			ĐK uốn	Góc uốn
1	CT3	2400	3800	25	0.5d	180^0
2	CT5	3000	5000	19	3d	180^0

- Cốt thép vận chuyển đến công trường phải rõ nguồn gốc xuất xứ, kích cỡ thép...
- Đối với tất cảc các loại thép trước khi đưa vào sử dụng đều phải được tiến hành thử nghiệm và cường độ đạt được đảm bảo theo tiêu chuẩn hiện hành: Cường độ tiêu chuẩn của thép được lấy ở giá trị thí nghiệm thấp nhất với các xác suất đảm bảo là 95 %. Thanh thép có giá trị giới hạn thử là giới hạn chảy thực tế hoặc giới hạn nóng chảy quy ước.
- Cốt thép dùng trong bê tông phải tuân thủ theo các qui dịnh sau:

+ Cốt thép phải có bề mặt sạch, không dính bùn đất, dầu mỡ, sơn, không được sứt sẹo...

+ Cốt thép bị giảm tiết diện do cạo rỉ, làm sạch bề mặt hoặc do nguyên nhân khác gây ra không được vượt quá giới hạn cho phép là 2 % đường kính.

+ Dây thép buộc phải là loại dây thép mềm với đường kính nhỏ nhất là 0.6 mm hoặc thép đàn hồi trong trường hợp cần thiết để tránh sai lệch cốt thép trong khi đổ bê tông.

5. Đá dăm dùng cho bê tông:

Đá dăm dùng cho bê tông bao gồm đá dăm nghiền đập từ đá thiên nhiên. Khi sử dụng đá dăm này phải đảm bảo theo tiêu chuẩn hiện hành:

- Cường độ chịu nén của đá tối thiểu 800 kg/cm^2
- Hàm lượng của hạt thử dẹt ≤ 3.5 % theo khối lượng.
- Hàm lượng của hạt mềm yếu ≤ 10 % theo khối lượng.
- Hàm lượng sét, bùn ≤ 2 % theo khối lượng.

6. Nước:

Nước dùng để trộn và bảo dưỡng bê tông phải đảm bảo yêu cầu của tiêu chuẩn TCVN 4506-2012 " Nước cho bê tông và vữa - Yêu cầu kỹ thuật".

7. Ván khuôn:

- Ván khuôn phải ổn định, không biến dạng khi chịu tải trọng và áp lực ngang của hỗn hợp bê tông mới đổ cũng như tải trọng sinh ra trong quá trình thi công. Đồng thời dễ tháo lắp không gây khó khăn cho việc lắp đặt cốt thép, đổ và đầm bê tông.
- Bề mặt ván khuôn tiếp xúc với bê tông phải sạch, nhẵn, phẳng và được tưới nước ướt hoàn toàn trước khi đổ bê tông.
- Ván khuôn phải được ghép khít đúng kích thước, hình dạng của cấu kiện theo thiết kế.

8. Đất đắp:

Đất đắp là đất dính đảm bảo độ ẩm tốt nhất.

9. Gạch không nung:

- Gạch đặc cường độ nén ≥ 100kg/cm2;
- Chống thấm, chống xuyên nước, cách âm, cách nhiệt tốt; độ hút nước < 10%;
- Sai số kích thước ± 3mm, sai số khối lượng ± 7%.
- Đảm bảo các thông số khác theo tiêu chuẩn TCVN6477:2011

II. YÊU CẦU THI CÔNG:

- Khi triển khai thi công phải làm các thủ tục xin phép xây dựng.
- Thi công các hạng mục công trình phải tuân thủ đúng theo quy trình thi công và nghiệm thu đang hiện hành.
- Thi công theo đúng hồ sơ thiết kế được duyệt.
- Thiết bị thi công phải phù hợp với từng hạng mục công trình.

PHÒNG KINH TẾ, HẠ TẦNG VÀ ĐÔ THỊ - UBND PHƯỜNG NAM ĐỒNG
THẨM ĐỊNH
Theo Văn bản số: 34 / TB KTHT-ĐT
Ngày 27 tháng 02 năm 2026
Ký tên:

CÔNG TY CỔ PHẦN XÂY DỰNG NAM VIỆT DŨNG
THẨM TRA
Theo Văn bản số: 04 / T.Tra-NVD
Ngày: 24 tháng 02 năm 2026
Chủ trì thẩm tra:

- Quá trình thi công phải đảm bảo an toàn giao thông, an toàn lao động, hạn chế ô nhiễm môi trường. Người lao động phải được trang bị đầy đủ các thiết bị bảo hộ lao động theo quy định về an toàn lao động. Các thiết bị máy móc trước khi đưa vào sử dụng phải có giấy phép đăng ký và đã được đăng kiểm còn thời hạn. Công nhân lái máy phải có bằng cấp và giấy phái lái máy.

- Trong quá trình thi công nếu có gì vướng mắc, đơn vị thi công xây dựng phải kịp thời báo cho các bên liên quan để cùng giải quyết.

CÔNG TY CỔ PHẦN XÂY DỰNG NAM VIỆT DŨNG
THẨM TRA
Theo Văn bản số: ...04...../ T.Tra-NVD
Ngày:...24.tháng...02..năm 2026.
Chủ trì thẩm tra:........................

PHÒNG KINH TẾ, HẠ TẦNG VÀ ĐÔ THỊ - UBND PHƯỜNG NAM ĐỒNG
THẨM ĐỊNH
Theo Văn bản số: .... /.........................
Ngày:..........tháng..........năm 20..........
Ký tên:

PHÒNG KINH TẾ, HẠ TẦNG VÀ ĐÔ THỊ - UBND PHƯỜNG NAM ĐỒNG
THẨM ĐỊNH
Theo Văn bản số: ..34.... / TBKTHT-ĐT
Ngày..27...tháng..02....năm 20..26...
Ký tên:

PHÒNG KINH TẾ, HẠ TẦNG VÀ ĐÔ THỊ
- UBND PHƯỜNG NAM ĐỒNG

THẨM ĐỊNH

Theo Văn bản số: 34 / TBKTHT-ĐT

Ngày: 27 tháng 02 năm 2026

Ký tên:

PHẦN BẢN VẼ ĐƯỜNG VỈA HÈ, THOÁT NƯỚC, KÈ GIẾNG

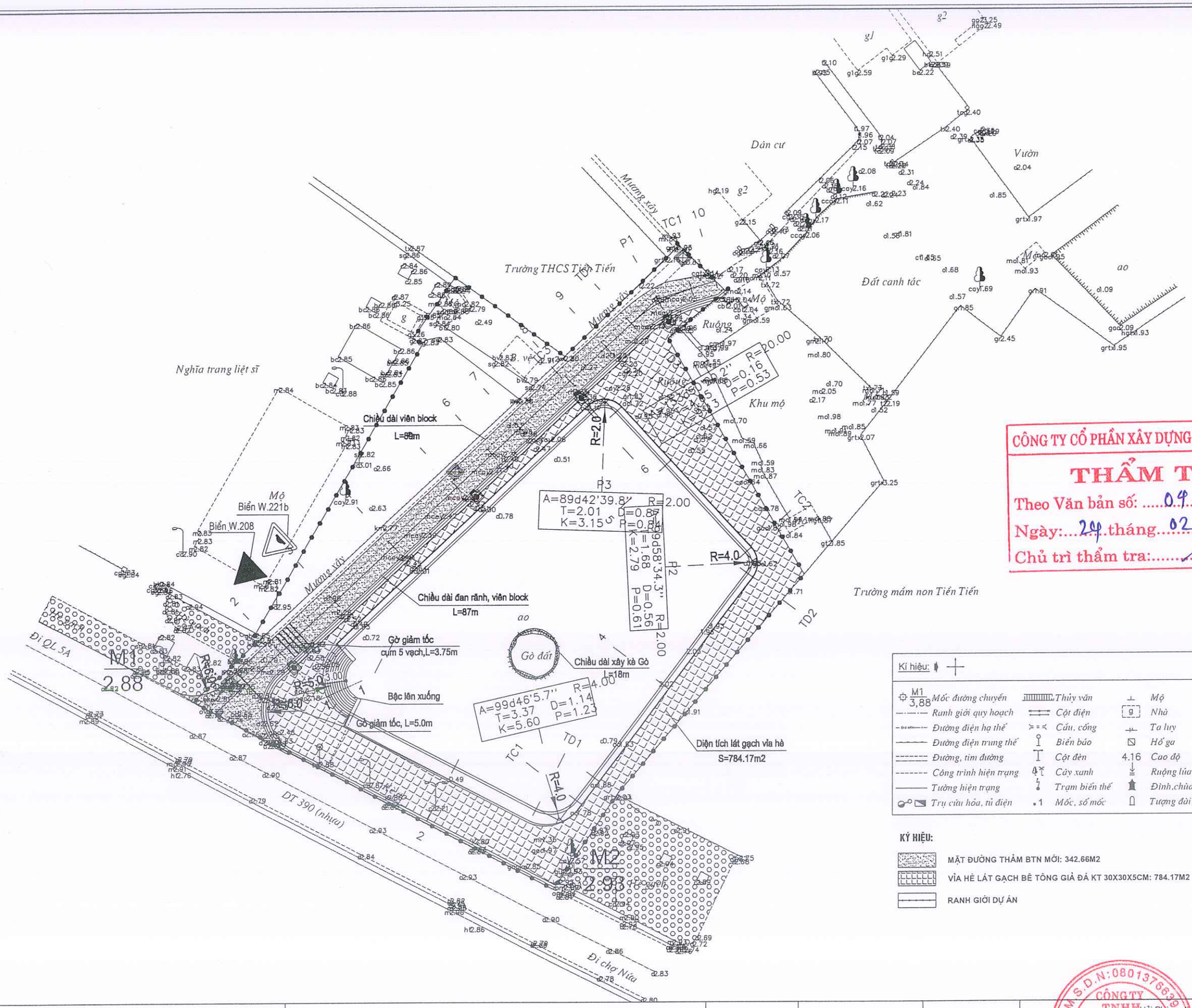

MẶT CẮT TƯỜNG CHẮN GÒ ĐẤT

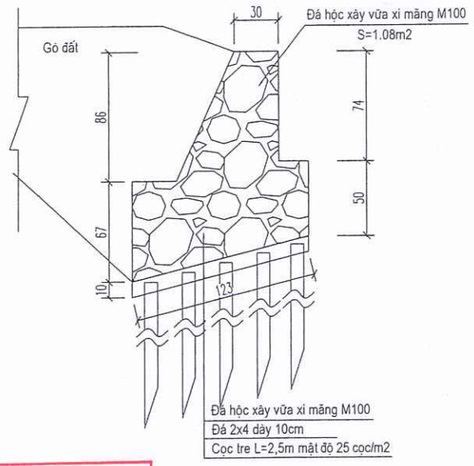

CÔNG TY CỔ PHẦN XÂY DỰNG NAM VIỆT DŨNG
THẨM TRA
Theo Văn bản số: .....04...../ T.Tra-NVD
Ngày:...24...tháng...02...năm 2026.
Chủ trì thẩm tra:.....

Kí hiệu:

M1 3,88	Mốc đường chuyền		Thủy văn		Mộ
	Ranh giới quy hoạch		Cột điện	g	Nhà
	Đường điện hạ thế		Cầu, cống		Ta luỹ
	Đường điện trung thế		Biển báo		Hố ga
	Đường, tim đường		Cột đèn	4.16	Cao độ
	Công trình hiện trạng		Cây xanh		Ruộng lúa
	Tường hiện trạng		Trạm biến thế		Đình,chùa,miếu
	Trụ cứu hỏa, tủ điện	1	Mốc, số mốc		Tượng đài, bia

KÝ HIỆU:

- MẶT ĐƯỜNG THẢM BTN MỚI: 342.66M2
- VỈA HÈ LÁT GẠCH BÊ TÔNG GIẢ ĐÁ KT 30X30X5CM: 784.17M2
- RANH GIỚI DỰ ÁN

PHÒNG KINH TẾ, HẠ TẦNG VÀ ĐÔ THỊ
- UBND PHƯỜNG NAM ĐỒNG
THẨM ĐỊNH
Theo Văn bản số: 34 / TB KT HT - ĐT
Ngày: 27 tháng 02 năm 2026
Ký tên:

CHỦ ĐẦU TƯ UBND PHƯỜNG NAM ĐỒNG	CÔNG TRÌNH: CẢI TẠO KHU VỰC GIẾNG ĐÚNG VÀ NGHĨA TRANG LIỆT SĨ, PHƯỜNG NAM ĐỒNG THÀNH PHỐ HẢI PHÒNG	THỰC HIỆN	NGUYỄN VĂN DÂN	Hải Phòng, tháng năm 2026 CÔNG TY TNHH TƯ VẤN ĐẦU TƯ VÀ THƯƠNG MẠI HẢI AN PHÁT GIÁM ĐỐC KTS. NGUYỄN ANH TUẤN
CÔNG TY TNHH TƯ VẤN ĐẦU TƯ XD VÀ THƯƠNG MẠI HẢI AN PHÁT ĐỊA CHỈ: SỐ 158 LÊ DUẨN, PHƯỜNG TÂN HƯNG THÀNH PHỐ HẢI PHÒNG TEL: 0915.683.969 - EMAIL: HAIANPHAT80@GMAIL.COM		KIỂM TRA	DƯƠNG QUỐC ĐOÀN	
		CHỦ TRÌ THIẾT KẾ	NGUYỄN ĐỨC HIẾU	
	THIẾT KẾ BẢN VẼ THI CÔNG	CHỦ NHIỆM TK	NGUYỄN ĐỨC HIẾU	

M.S.D.N: 0801376639 CÔNG TY TNHH TƯ VẤN ĐẦU TƯ XÂY DỰNG VÀ THƯƠNG MẠI HẢI AN PHÁT THÀNH PHỐ HẢI PHÒNG

MẶT BẰNG GIAO THÔNG KÈ GIẾNG

Tỷ lệ bản vẽ:	Bản vẽ số:
Lần xuất bản: 01 Lần chỉnh sửa: 0	Mã số sản phẩm: HAP/HĐ - 2026

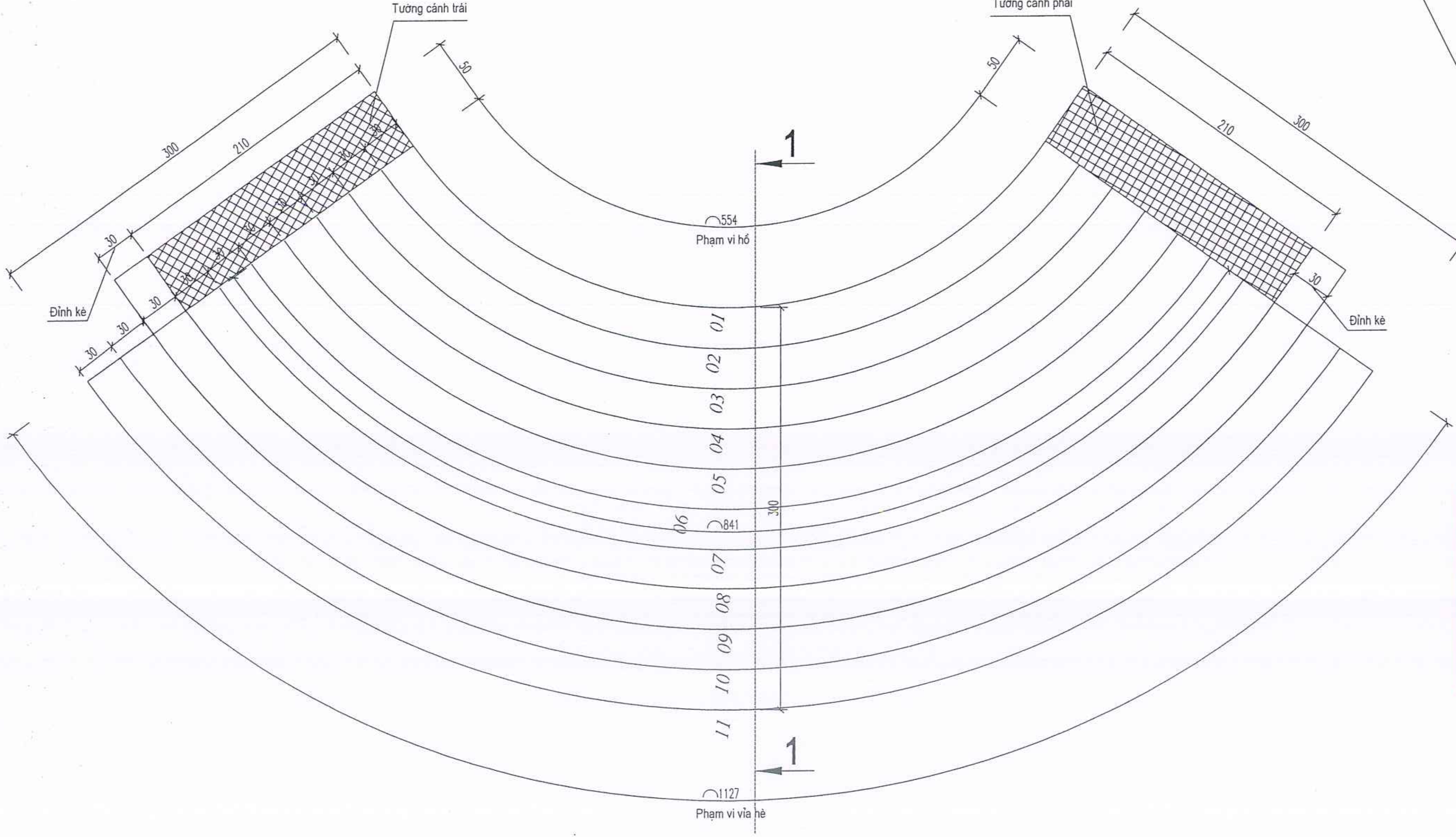

MẶT CẮT 1-1

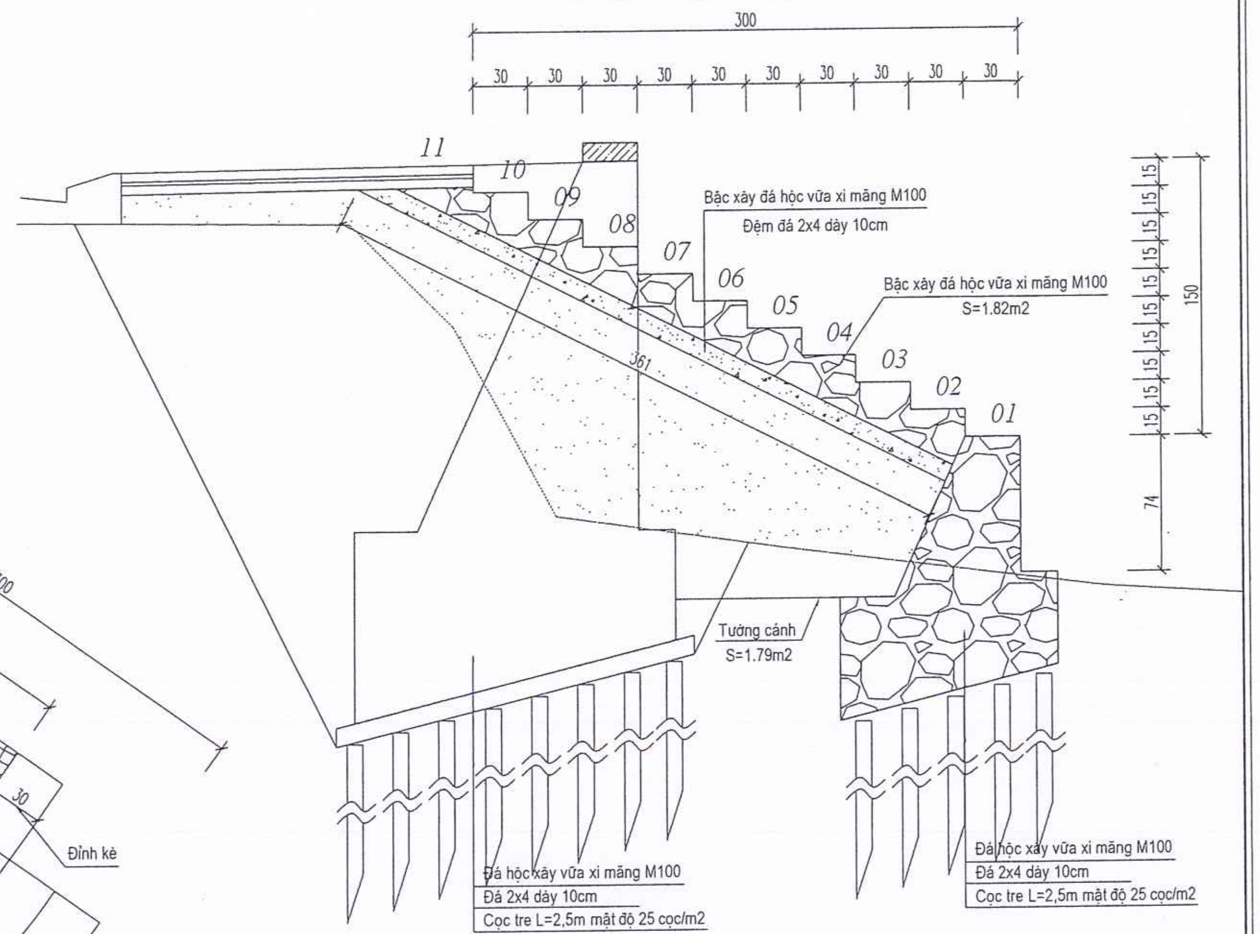

CÔNG TY CỔ PHẦN XÂY DỰNG NAM VIỆT DŨNG
THẨM TRA
Theo Văn bản số: ...04.../ T.Tra-NVD
Ngày:...24.tháng..02....năm 20.26.
Chủ trì thẩm tra:..............

PHÒNG KINH TẾ, HẠ TẦNG VÀ ĐÔ THỊ - UBND PHƯỜNG NAM ĐỒNG
THẨM ĐỊNH
Theo Văn bản số: 34 / TBKTHT-ĐT
Ngày 22 tháng 02 năm 20 26
Ký tên:

CHỦ ĐẦU TƯ UBND PHƯỜNG NAM ĐỒNG	CÔNG TRÌNH: **CẢI TẠO KHU VỰC GIẾNG ĐÚNG VÀ NGHĨA TRANG LIỆT SĨ, PHƯỜNG NAM ĐỒNG THÀNH PHỐ HẢI PHÒNG**	THỰC HIỆN	NGUYỄN VĂN DÂN		Hải Phòng, tháng năm 2026 CÔNG TY TNHH TƯ VẤN ĐẦU TƯ VÀ THƯƠNG MẠI HẢI AN PHÁT GIÁM ĐỐC	CHI TIẾT BẬC LÊN XUỐNG	
		KIỂM TRA	DƯƠNG QUỐC ĐOÀN				
CÔNG TY TNHH TƯ VẤN ĐẦU TƯ XD VÀ THƯƠNG MẠI HẢI AN PHÁT ĐỊA CHỈ: SỐ 158 LÊ DUẨN, PHƯỜNG TÂN HƯNG THÀNH PHỐ HẢI PHÒNG TEL: 0915 683 969 - EMAIL: HAIANPHAT80@GMAIL.COM		CHỦ TRÌ THIẾT KẾ	NGUYỄN ĐỨC HIẾU			Tỷ lệ bản vẽ:	Bản vẽ số:
	THIẾT KẾ BẢN VẼ THI CÔNG	CHỦ NHIỆM TK	NGUYỄN ĐỨC HIẾU		KTS. NGUYỄN ANH TUẤN	Lần xuất bản: 01 Lần chỉnh sửa: 0	Mã số sản phẩm: HAP/HĐ - 2026

TRẮC NGANG ĐIỂN HÌNH

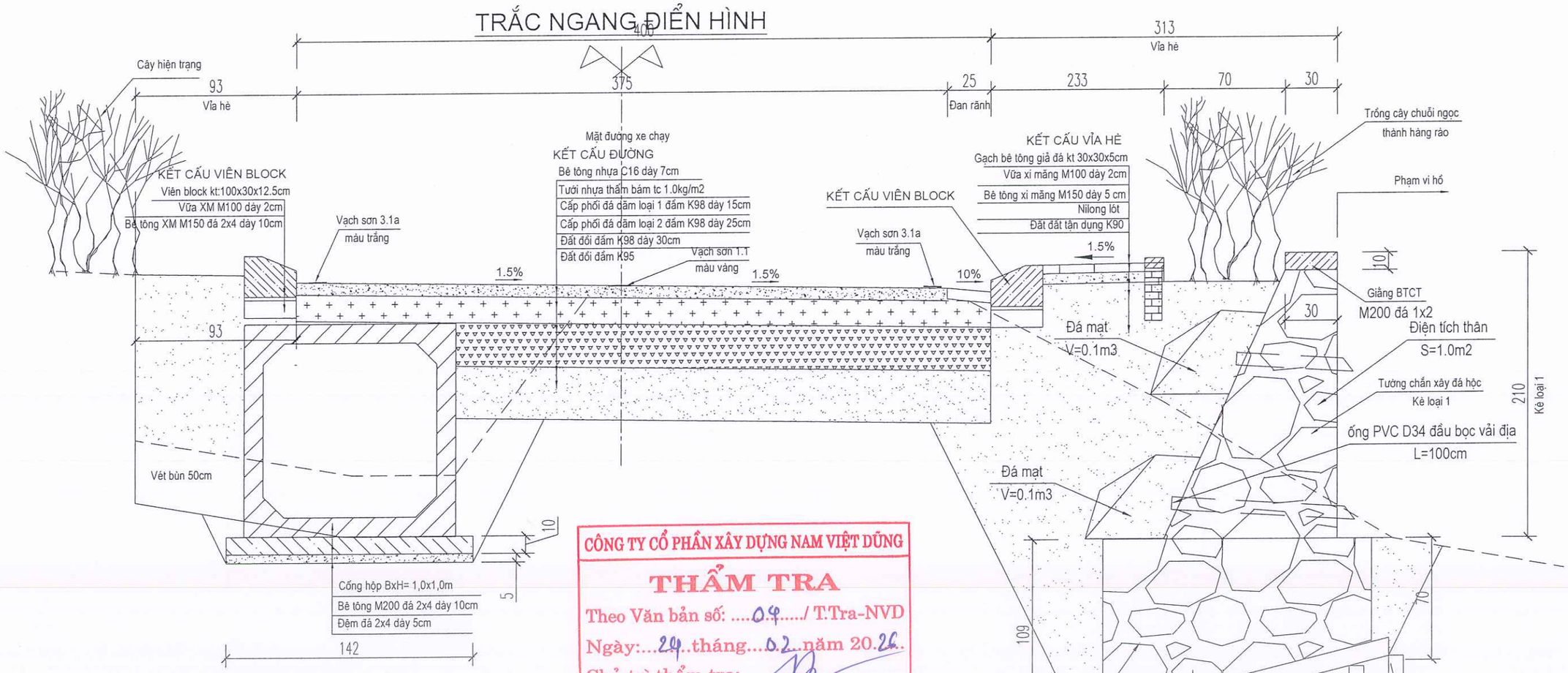

CÔNG TY CỔ PHẦN XÂY DỰNG NAM VIỆT DŨNG
THẨM TRA
Theo Văn bản số: ....04...../ T.Tra-NVD
Ngày:...24..tháng...02..năm 2026.
Chủ trì thẩm tra:.....

KẾT CẤU RÃNH ĐAN, BLOCK

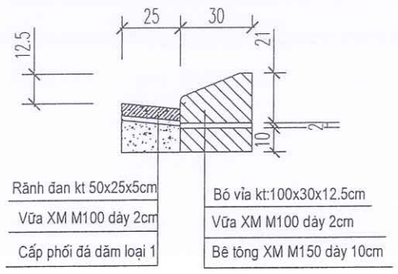

PHÒNG KINH TẾ, HẠ TẦNG VÀ ĐÔ THỊ
- UBND PHƯỜNG NAM ĐỒNG
THẨM ĐỊNH
Theo Văn bản số: 34..... /TB KTHT-HT
Ngày:...27...tháng...02..năm 2026..
Ký tên:

CHỦ ĐẦU TƯ UBND PHƯỜNG NAM ĐỒNG	CÔNG TRÌNH: CẢI TẠO KHU VỰC GIẾNG ĐÚNG VÀ NGHĨA TRANG LIỆT SĨ, PHƯỜNG NAM ĐỒNG THÀNH PHỐ HẢI PHÒNG	THỰC HIỆN	NGUYỄN VĂN DÂN
CÔNG TY TNHH TƯ VẤN ĐẦU TƯ XD VÀ THƯƠNG MẠI HẢI AN PHÁT ĐỊA CHỈ: SỐ 158 LÊ DUẨN, PHƯỜNG TÂN HƯNG THÀNH PHỐ HẢI PHÒNG TEL: 0915 683 969 - EMAIL: HAIANPHAT80@GMAIL.COM		KIỂM TRA	DƯƠNG QUỐC ĐOÀN
		CHỦ TRÌ THIẾT KẾ	NGUYỄN ĐỨC HIẾU
	THIẾT KẾ BẢN VẼ THI CÔNG	CHỦ NHIỆM TK	NGUYỄN ĐỨC HIẾU

Hải Phòng, tháng năm 2026
CÔNG TY TNHH TƯ VẤN ĐẦU TƯ VÀ THƯƠNG MẠI HẢI AN PHÁT
GIÁM ĐỐC

M.S.D.N: 0801376... CÔNG TY TNHH TƯ VẤN ĐẦU TƯ XÂY DỰNG VÀ THƯƠNG MẠI HẢI AN PHÁT THÀNH PHỐ HẢI PHÒNG

KTS. NGUYỄN ANH TUẤN

TRẮC NGANG ĐẠI DIỆN

Tỷ lệ bản vẽ:	Bản vẽ số:
Lần xuất bản: 01 Lần chỉnh sửa: 0	Mã số sản phẩm: HAP/HĐ - 2026

TRẮC NGANG ĐIỂN HÌNH

(áp dụng phạm vi giáp đường 390)

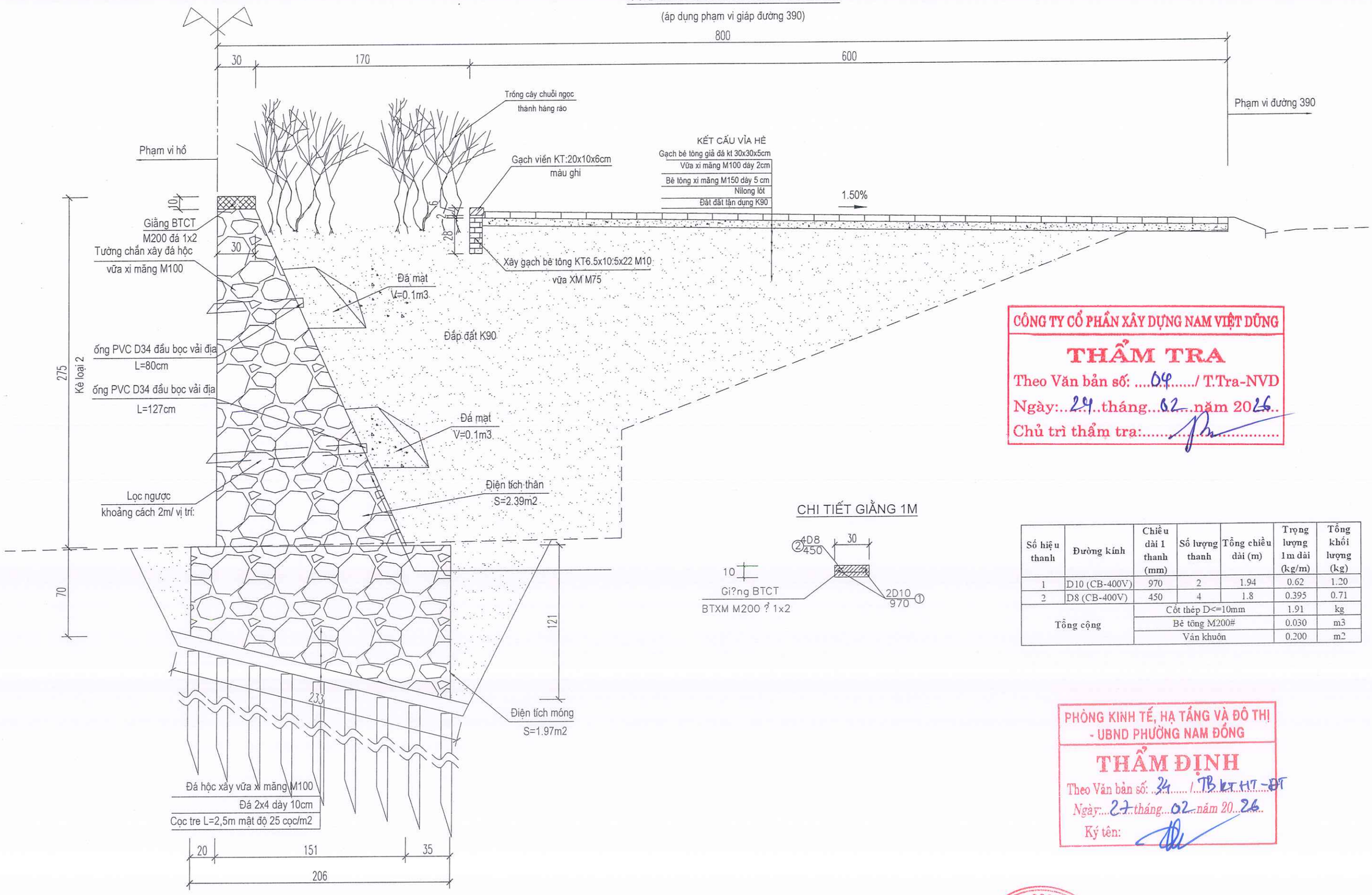

CHI TIẾT GIẰNG 1M

Số hiệu thanh	Đường kính	Chiều dài 1 thanh (mm)	Số lượng thanh	Tổng chiều dài (m)	Trọng lượng 1m dài (kg/m)	Tổng khối lượng (kg)
1	D10 (CB-400V)	970	2	1.94	0.62	1.20
2	D8 (CB-400V)	450	4	1.8	0.395	0.71
Tổng cộng		Cốt thép D<=10mm			1.91	kg
		Bê tông M200#			0.030	m3
		Ván khuôn			0.200	m2

CÔNG TY CỔ PHẦN XÂY DỰNG NAM VIỆT DŨNG
THẨM TRA
Theo Văn bản số: ....04...../ T.Tra-NVD
Ngày:...24..tháng...02...năm 2026..
Chủ trì thẩm tra:.....

PHÒNG KINH TẾ, HẠ TẦNG VÀ ĐÔ THỊ
- UBND PHƯỜNG NAM ĐỒNG
THẨM ĐỊNH
Theo Văn bản số: ..34..... / TB KT HT - ĐT
Ngày:...27..tháng...02..năm 20...26...
Ký tên:

CHỦ ĐẦU TƯ UBND PHƯỜNG NAM ĐỒNG	CÔNG TRÌNH: CẢI TẠO KHU VỰC GIẾNG ĐÚNG VÀ NGHĨA TRANG LIỆT SĨ, PHƯỜNG NAM ĐỒNG THÀNH PHỐ HẢI PHÒNG	THỰC HIỆN	NGUYỄN VĂN DÂN	Hải Phòng, tháng năm 2026 CÔNG TY TNHH TƯ VẤN ĐẦU TƯ VÀ THƯƠNG MẠI HẢI AN PHÁT GIÁM ĐỐC
CÔNG TY TNHH TƯ VẤN ĐẦU TƯ XD VÀ THƯƠNG MẠI HẢI AN PHÁT ĐỊA CHỈ: SỐ 158 LÊ DUẨN, PHƯỜNG TÂN HƯNG THÀNH PHỐ HẢI PHÒNG TEL: 0915 683 969 - EMAIL: HAIANPHAT80@GMAIL.COM		KIỂM TRA	DƯƠNG QUỐC ĐOÀN	
		CHỦ TRÌ THIẾT KẾ	NGUYỄN ĐỨC HIẾU	
	THIẾT KẾ BẢN VẼ THI CÔNG	CHỦ NHIỆM TK	NGUYỄN ĐỨC HIẾU	KTS. NGUYỄN ANH TUẤN

TRẮC NGANG ĐẠI DIỆN

Tỷ lệ bản vẽ:		Bản vẽ số:
Lần xuất bản: 01 Lần chỉnh sửa: 0		Mã số sản phẩm: HAP/HĐ - 2026

T??ng
g?ch

TRẮC NGANG ĐIỂN HÌNH

(áp dụng phạm vi giáp tường rào)

B đường dạo

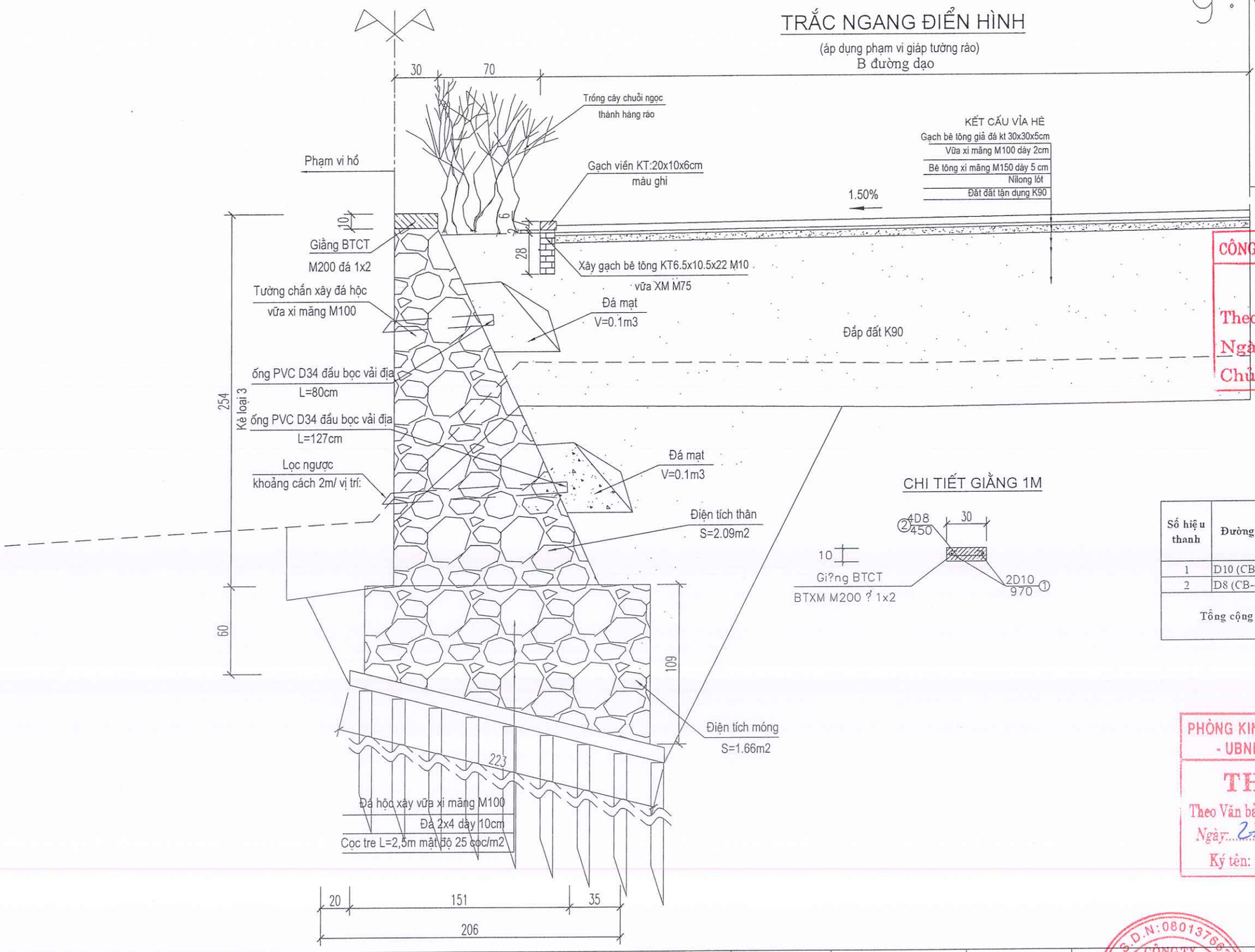

CHI TIẾT GIẰNG 1M

Số hiệu thanh	Đường kính	Chiều dài 1 thanh (mm)	Số lượng thanh	Tổng chiều dài (m)	Trọng lượng 1m dài (kg/m)	Tổng khối lượng (kg)
1	D10 (CB-400V)	970	2	1.94	0.62	1.20
2	D8 (CB-400V)	450	4	1.8	0.395	0.71
Tổng cộng		Cốt thép D<=10mm			1.91	kg
		Bê tông M200#			0.030	m3
		Ván khuôn			0.200	m2

CÔNG TY CỔ PHẦN XÂY DỰNG NAM VIỆT DŨNG
THẨM TRA
Theo Văn bản số: 04 / T.Tra-NVD
Ngày: 24 tháng 02 năm 2026
Chủ trì thẩm tra:

PHÒNG KINH TẾ, HẠ TẦNG VÀ ĐÔ THỊ
- UBND PHƯỜNG NAM ĐỒNG
THẨM ĐỊNH
Theo Văn bản số: 34 / TB KTHT - ĐT
Ngày: 27 tháng 02 năm 2026
Ký tên:

CHỦ ĐẦU TƯ UBND PHƯỜNG NAM ĐỒNG	CÔNG TRÌNH: CẢI TẠO KHU VỰC GIẾNG ĐÚNG VÀ NGHĨA TRANG LIỆT SĨ, PHƯỜNG NAM ĐỒNG THÀNH PHỐ HẢI PHÒNG	THỰC HIỆN	NGUYỄN VĂN DÂN
CÔNG TY TNHH TƯ VẤN ĐẦU TƯ XD VÀ THƯƠNG MẠI HẢI AN PHÁT ĐỊA CHỈ: SỐ 158 LÊ DUẨN, PHƯỜNG TÂN HƯNG THÀNH PHỐ HẢI PHÒNG TEL: 0915.683.969 - EMAIL: HAIANPHAT80@GMAIL.COM		KIỂM TRA	DƯƠNG QUỐC ĐOÀN
		CHỦ TRÌ THIẾT KẾ	NGUYỄN ĐỨC HIẾU
	THIẾT KẾ BẢN VẼ THI CÔNG	CHỦ NHIỆM TK	NGUYỄN ĐỨC HIẾU

Hải Phòng, tháng năm 2026
CÔNG TY TNHH TƯ VẤN ĐẦU TƯ VÀ THƯƠNG MẠI HẢI AN PHÁT
GIÁM ĐỐC
KTS. NGUYỄN ANH TUẤN

CÔNG TY TNHH TƯ VẤN ĐẦU TƯ XÂY DỰNG VÀ THƯƠNG MẠI HẢI AN PHÁT - M.S.D.N: 0801376... - THÀNH PHỐ HẢI PHÒNG

TRẮC NGANG ĐẠI DIỆN

Tỷ lệ bản vẽ:	Bản vẽ số:
Lần xuất bản: 01 Lần chỉnh sửa: 0	Mã số sản phẩm: HAP/HĐ - 2026

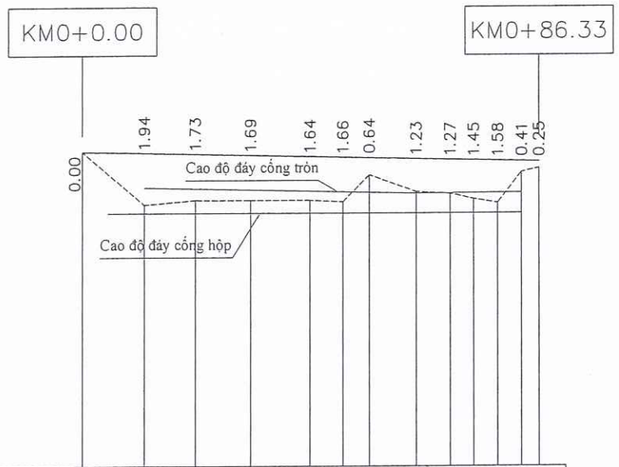

Cao độ thiết kế	2.78	2.73	2.69	2.64	2.59	2.56	2.54	2.50	2.47	2.45	2.43	2.41	2.40
Độ dốc thiết kế	0.44% / 86.33												
Cao độ tự nhiên	2.78	0.79	0.96	0.95	0.95	0.90	1.90	1.27	1.20	1.00	0.85	2.00	2.15
Khoảng cách lẻ		11.61	9.69	10.43	11.24	6.23	4.97	8.87	6.39	4.45	4.57	3.30	
Cao độ đáy cống dọc trái		0.47	0.47	0.47	0.47	0.47	0.47	0.47	0.47	0.47	0.47	0.47	0.47
Độ dốc đáy cống dọc trái	0.00% / 81.50												
Cao độ đáy cống dọc phải		1.43	1.39	1.34	1.29	1.26	1.24	1.20	1.21	1.22	1.23	1.24	
Độ dốc đáy cống dọc phải	0.44% / 51.45							0.16% / 19.97					
Khoảng cách cộng dồn	0.00	11.61	21.31	31.74	42.99	49.22	54.19	63.06	69.45	73.90	78.47	83.03	86.33
Tên cọc	1	2	3	4	5	6	7	8	9	TD1	TC1	10	
Lý trình	KM0												
Sơ họa tuyến	A=153d50'20.2" R=20.00 Kl=9.13 T=4.65 P=0.53 L1=0.00 L2=0.00 Isc=0.00 W=0.00												

CÔNG TY CỔ PHẦN XÂY DỰNG NAM VIỆT DŨNG
THẨM TRA
Theo Văn bản số: ....64...../ T.Tra-NVD
Ngày:....24.tháng....02..năm 2026..
Chủ trì thẩm tra:.....

PHÒNG KINH TẾ, HẠ TẦNG VÀ ĐÔ THỊ
- UBND PHƯỜNG NAM ĐỒNG
THẨM ĐỊNH
Theo Văn bản số: 34 /TB KTHT-ĐT
Ngày: 27 tháng 02 năm 2026
Ký tên:

CHỦ ĐẦU TƯ
UBND PHƯỜNG NAM ĐỒNG

CÔNG TY TNHH TƯ VẤN ĐẦU TƯ XD VÀ THƯƠNG MẠI HẢI AN PHÁT
ĐỊA CHỈ: SỐ 158 LÊ DUẨN, PHƯỜNG TÂN HƯNG
THÀNH PHỐ HẢI PHÒNG
TEL: 0915.683.969 - EMAIL: HAIANPHAT80@GMAIL.COM

CÔNG TRÌNH:
CẢI TẠO KHU VỰC GIẾNG ĐÚNG VÀ NGHĨA TRANG LIỆT SĨ, PHƯỜNG NAM ĐỒNG THÀNH PHỐ HẢI PHÒNG

THIẾT KẾ BẢN VẼ THI CÔNG

THỰC HIỆN	NGUYỄN VĂN DÂN	
KIỂM TRA	DƯƠNG QUỐC ĐOÀN	
CHỦ TRÌ THIẾT KẾ	NGUYỄN ĐỨC HIẾU	
CHỦ NHIỆM TK	NGUYỄN ĐỨC HIẾU	

Hải Phòng, tháng năm 2026
CÔNG TY TNHH TƯ VẤN ĐẦU TƯ VÀ THƯƠNG MẠI HẢI AN PHÁT
GIÁM ĐỐC

KTS. NGUYỄN ANH TUẤN

TRẮC DỌC TUYẾN

Tỷ lệ bản vẽ: 1/1000;1/100	Bản vẽ số: 01
Lần xuất bản: 01 Lần chỉnh sửa: 0	Mã số sản phẩm: HAP/HĐ - 2026

Cọc: 1
KM0+000.00

Vết hữu cơ : 0.00m2
Vết bùn mương : 0.00m2
Đào đánh Cấp : 0.00m2
Đào khuôn đường : 4.00m2
Đào móng cống : 0.00m2
Đào móng kè : 0.00m2
Chiều cao thân kè: 0.00m

Đắp đất vỉa hè+lề đường: 0.00m2
Đắp trả móng kè : 0.00m2
Đắp nền K95 : 0.99m2
Đắp nền K98 : 0.99m2
Cấp phối đá dăm loại 2 : 0.83m2
Cấp phối đá dăm loại 1 : 0.50m2
B mở thảm : 3.31m
B vỉa hè phải : 0.00m

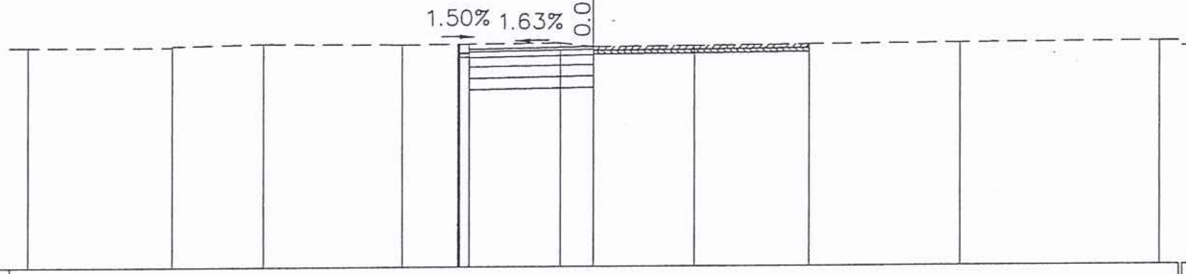

Cao độ thiết kế	2.86 / 2.86 / 2.73, 2.78
Khoảng cách lẻ thiết kế	0.05 / 0.25, 3.31
Cao độ tự nhiên	2.80, 2.80 / 2.83, 2.88, 2.85, 2.88 / 2.78, 2.80, 2.83, 2.85, 2.88
Khoảng cách mia	3.82, 2.42, 3.68, 4.19, 0.89, 2.67, 3.05, 4.00, 5.28

Cọc: 2
KM0+011.61

Vết hữu cơ : 0.60m2
Vết bùn mương : 1.50m2
Đào đánh Cấp : 0.00m2
Đào khuôn đường : 0.60m2
Đào móng cống : 0.12m2
Đào móng kè : 8.12m2
Chiều cao thân kè: 2.10m

Đắp đất vỉa hè+lề đường: 4.99m2
Đắp trả móng kè : 0.16m2
Đắp nền K95 : 2.65m2
Đắp nền K98 : 1.21m2
Cấp phối đá dăm loại 2 : 1.00m2
Cấp phối đá dăm loại 1 : 0.60m2
B mở thảm : 3.75m
B vỉa hè phải : 3.13m

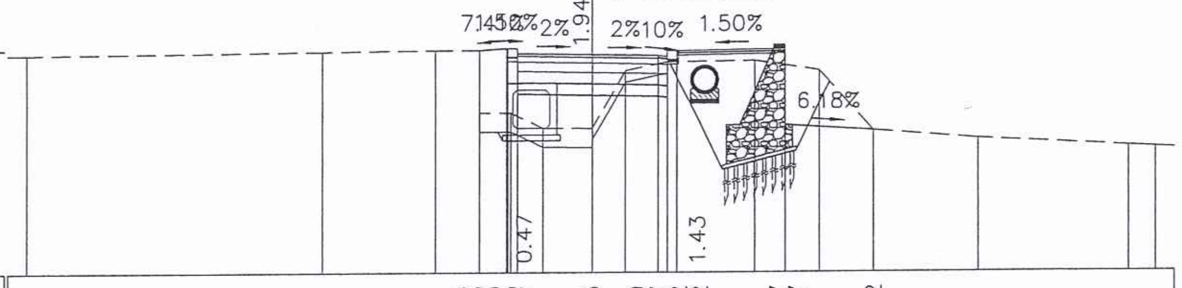

Cao độ thiết kế	2.85 / 2.90 / 2.90 / 2.77, 2.73, 2.69 / 2.67 / 2.82 / 2.82, 2.87 / 0.87, 0.72
Khoảng cách lẻ thiết kế	0.71 / 0.25, 2.00, 1.75, 0.25, 2.88, 2.36
Cao độ tự nhiên	2.74, 2.82, 2.85, 2.85 / 1.20, 0.80, 0.79, 2.30, 2.53, 2.56, 2.30, 0.72, 0.50, 0.30 / 0.26
Khoảng cách mia	7.84, 3.00, 1.15, 0.84, 0.87, 1.30, 0.88, 1.12, 2.32, 1.74, 1.43, 2.79, 4.00, 0.72

CÔNG TY CỔ PHẦN XÂY DỰNG NAM VIỆT DŨNG
THẨM TRA
Theo Văn bản số: ...04..../ T.Tra-NVD
Ngày:...24..tháng....02...năm 20.26.
Chủ trì thẩm tra:...........

Cọc: 3
KM0+021.31

Vết hữu cơ : 0.00m2
Vết bùn mương : 1.48m2
Đào đánh Cấp : 0.00m2
Đào khuôn đường : 1.04m2
Đào móng cống : 0.18m2
Đào móng kè : 5.18m2
Chiều cao thân kè: 2.10m

Đắp đất vỉa hè+lề đường: 4.85m2
Đắp trả móng kè : 0.00m2
Đắp nền K95 : 2.13m2
Đắp nền K98 : 1.16m2
Cấp phối đá dăm loại 2 : 1.00m2
Cấp phối đá dăm loại 1 : 0.60m2
B mở thảm : 3.75m
B vỉa hè phải : 3.13m

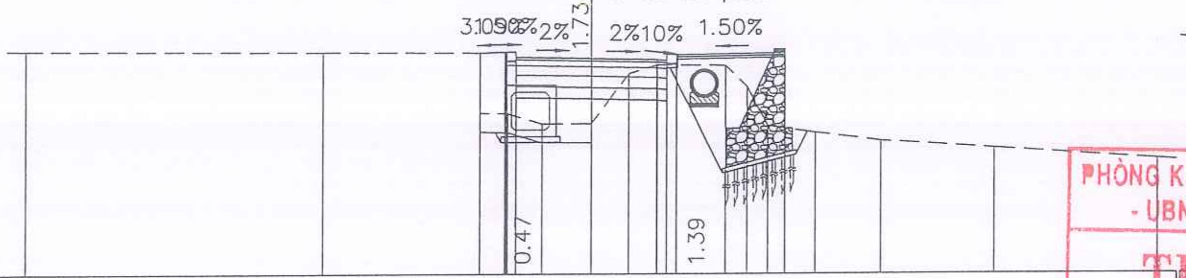

Cao độ thiết kế	2.84 / 2.86 / 2.86 / 2.73, 2.69, 2.65 / 2.63 / 2.78 / 2.78, 2.82 / 0.84
Khoảng cách lẻ thiết kế	0.67 / 0.25, 2.00, 1.75, 0.25, 2.88
Cao độ tự nhiên	2.91, 2.86, 2.84 / 1.25 / 1.23, 0.96, 0.96, 2.28, 2.51, 2.49 / 1.93 / 0.90, 0.72, 0.50, 0.30, 0.01
Khoảng cách mia	7.87, 4.16, 0.75, 0.92, 1.30, 1.00, 0.73, 1.82, 0.57, 0.56, 1.26, 1.74, 3.00, 4.32

Cọc: 4
KM0+031.74

Vết hữu cơ : 0.52m2
Vết bùn mương : 1.46m2
Đào đánh Cấp : 0.00m2
Đào khuôn đường : 0.63m2
Đào móng cống : 0.05m2
Đào móng kè : 5.84m2
Chiều cao thân kè: 2.10m

Đắp đất vỉa hè+lề đường: 4.75m2
Đắp trả móng kè : 0.20m2
Đắp nền K95 : 2.29m2
Đắp nền K98 : 1.20m2
Cấp phối đá dăm loại 2 : 1.00m2
Cấp phối đá dăm loại 1 : 0.60m2
B mở thảm : 3.75m
B vỉa hè phải : 3.13m

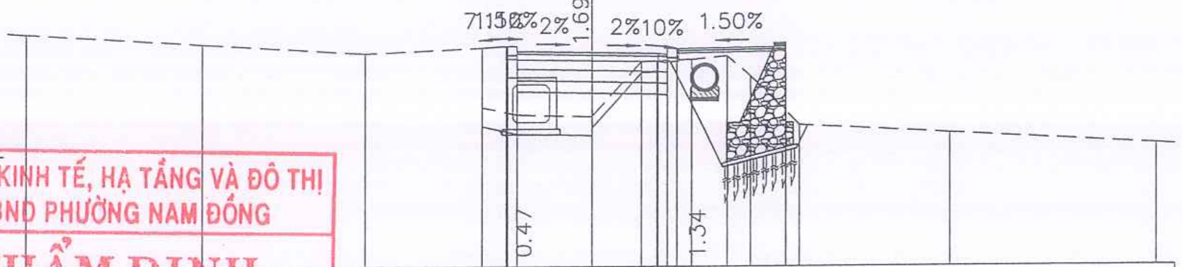

PHÒNG KINH TẾ, HẠ TẦNG VÀ ĐÔ THỊ - UBND PHƯỜNG NAM ĐỒNG
THẨM ĐỊNH
Theo Văn bản số: ..../.....................
Ngày:..........tháng...........năm 20..........
Ký tên:

Cao độ thiết kế	2.77 / 2.81 / 2.81 / 2.68, 2.64, 2.61 / 2.58 / 2.73 / 2.73, 2.78 / 1.09
Khoảng cách lẻ thiết kế	0.63 / 0.25, 2.00, 1.75, 0.25, 2.88
Cao độ tự nhiên	3.19, 2.90, 2.63, 2.77 / 1.20 / 1.00, 0.95, 2.40 / 2.41, 2.45, 2.54 / 2.01, 0.72, 0.50, 0.20
Khoảng cách mia	4.67, 4.30, 3.10, 0.93, 2.00, 1.31, 0.41, 0.92, 0.95, 0.62, 1.29, 4.00, 5.50

CHỦ ĐẦU TƯ UBND PHƯỜNG NAM ĐỒNG	CÔNG TRÌNH: CẢI TẠO KHU VỰC GIẾNG ĐÚNG VÀ NGHĨA TRANG LIỆT SĨ, PHƯỜNG NAM ĐỒNG THÀNH PHỐ HẢI PHÒNG	THỰC HIỆN	NGUYỄN VĂN DÂN	
		KIỂM TRA	DƯƠNG QUỐC ĐOÀN	
CÔNG TY TNHH TƯ VẤN ĐẦU TƯ XD VÀ THƯƠNG MẠI HẢI AN PHÁT ĐỊA CHỈ: SỐ 158 LÊ DUẨN, PHƯỜNG TÂN HƯNG THÀNH PHỐ HẢI PHÒNG TEL: 0915.683.969 - EMAIL: HAIANPHAT80@GMAIL.COM	THIẾT KẾ BẢN VẼ THI CÔNG	CHỦ TRÌ THIẾT KẾ	NGUYỄN ĐỨC HIẾU	
		CHỦ NHIỆM TK	NGUYỄN ĐỨC HIẾU	

Hải Phòng, tháng năm 2026
CÔNG TY TNHH TƯ VẤN ĐẦU TƯ VÀ THƯƠNG MẠI HẢI AN PHÁT
GIÁM ĐỐC
KTS. NGUYỄN ANH TUẤN

TRẮC NGANG CHI TIẾT

Tỷ lệ bản vẽ:	1/200	Bản vẽ số: 01	
Lần xuất bản:	01	Mã số sản phẩm:	HAP/HĐ - 2026
Lần chỉnh sửa:	0		

Cọc: 5
KM0+042.99

Vết hữu cơ	: 0.50m2	Đắp đất vỉa hè+lề đường	: 4.59m2
Vết bùn mương	: 1.44m2	Đắp trả móng kè	: 0.27m2
Đào đánh Cấp	: 0.00m2	Đắp nền K95	: 2.22m2
Đào khuôn đường	: 0.70m2	Đắp nền K98	: 1.06m2
Đào móng cống	: 0.09m2	Cấp phối đá dăm loại 2	: 1.00m2
Đào móng kè	: 6.22m2	Cấp phối đá dăm loại 1	: 0.60m2
Chiều cao thân kè	: 2.10m	B mở thảm	: 3.75m
		B vỉa hè phải	: 3.13m

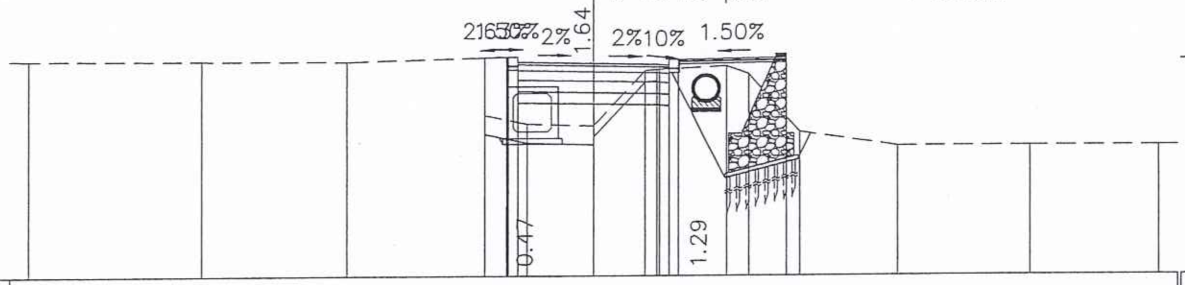

Cao độ thiết kế	2.75 2.77 2.76 2.63, 2.59, 2.56 2.53 2.68 2.68, 2.73 1.17
Khoảng cách lẻ thiết kế	0.58 0.25 0.05, 2.00, 1.75, 0.25 0.25, 2.88
Cao độ tự nhiên	2.69, 2.67, 2.65, 2.75 1.24, 1.00, 0.95, 2.39 2.42, 2.51 2.30, 0.78, 0.40, 0.40, 0.40
Khoảng cách mia	4.59, 3.86, 3.67, 1.13, 1.75, 1.36, 0.32, 1.84, 0.59, 1.37, 2.60, 3.50, 3.42

Cọc: 6
KM0+049.22

Vết hữu cơ	: 0.46m2	Đắp đất vỉa hè+lề đường	: 4.50m2
Vết bùn mương	: 1.43m2	Đắp trả móng kè	: 0.18m2
Đào đánh Cấp	: 0.00m2	Đắp nền K95	: 2.13m2
Đào khuôn đường	: 0.89m2	Đắp nền K98	: 1.03m2
Đào móng cống	: 0.24m2	Cấp phối đá dăm loại 2	: 1.00m2
Đào móng kè	: 7.51m2	Cấp phối đá dăm loại 1	: 0.60m2
Chiều cao thân kè	: 2.10m	B mở thảm	: 3.75m
		B vỉa hè phải	: 2.83m

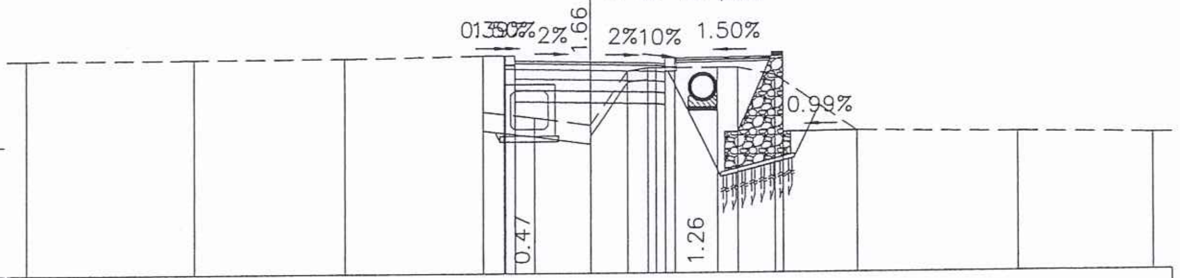

Cao độ thiết kế	2.74 2.74 2.74 2.60, 2.56, 2.53 2.50 2.66 2.66, 2.70 0.70, 0.72
Khoảng cách lẻ thiết kế	0.55 0.05 0.25, 2.00, 1.75, 0.25 0.25, 2.88, 1.98
Cao độ tự nhiên	2.66, 2.67, 2.68, 2.74 1.26, 1.10, 0.90, 2.32 2.40, 2.40 2.40, 2.20, 0.72, 0.66, 0.61
Khoảng cách mia	4.47, 4.00, 3.68, 1.37, 1.48, 1.00, 0.54, 1.84, 0.54, 1.00, 2.19, 4.30, 3.59

Cọc: 7
KM0+054.19

Vết hữu cơ	: 0.61m2	Đắp đất vỉa hè+lề đường	: 4.45m2
Vết bùn mương	: 0.73m2	Đắp trả móng kè	: 0.14m2
Đào đánh Cấp	: 0.00m2	Đắp nền K95	: 1.23m2
Đào khuôn đường	: 1.60m2	Đắp nền K98	: 1.01m2
Đào móng cống	: 0.51m2	Cấp phối đá dăm loại 2	: 1.00m2
Đào móng kè	: 5.82m2	Cấp phối đá dăm loại 1	: 0.60m2
Chiều cao thân kè	: 2.10m	B mở thảm	: 3.75m
		B vỉa hè phải	: 3.13m

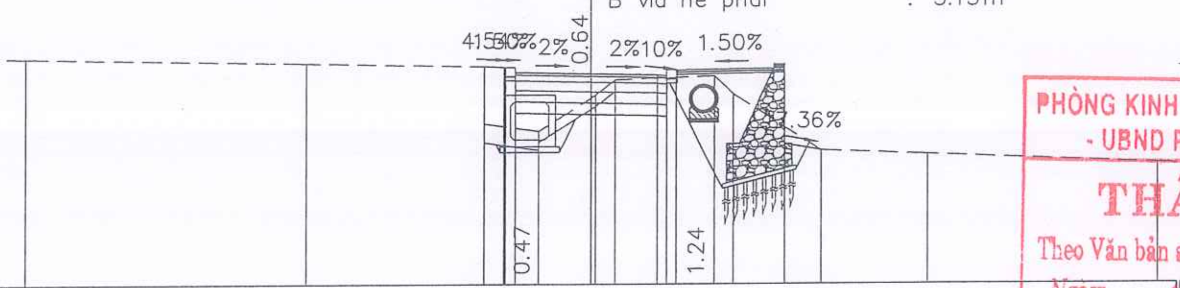

Cao độ thiết kế	2.74 2.72 2.72 2.58, 2.54, 2.51 2.48 2.64 2.64, 2.68 0.51
Khoảng cách lẻ thiết kế	0.53 0.25 0.05, 2.00, 1.75, 0.25 0.25, 2.88, 0.97
Cao độ tự nhiên	2.97, 2.83, 2.74 1.23, 1.03, 1.98 2.38, 2.47 2.00, 0.51, 0.40, 0.16
Khoảng cách mia	7.44, 4.73, 1.45, 1.38, 0.52, 2.63, 0.49, 2.34, 2.82, 6.08

Cọc: 8
KM0+063.06

Vết hữu cơ	: 0.46m2	Đắp đất vỉa hè+lề đường	: 4.35m2
Vết bùn mương	: 1.40m2	Đắp trả móng kè	: 0.16m2
Đào đánh Cấp	: 0.00m2	Đắp nền K95	: 1.70m2
Đào khuôn đường	: 0.84m2	Đắp nền K98	: 0.97m2
Đào móng cống	: 0.30m2	Cấp phối đá dăm loại 2	: 1.00m2
Đào móng kè	: 6.57m2	Cấp phối đá dăm loại 1	: 0.60m2
Chiều cao thân kè	: 2.10m	B mở thảm	: 3.75m
		B vỉa hè phải	: 3.13m

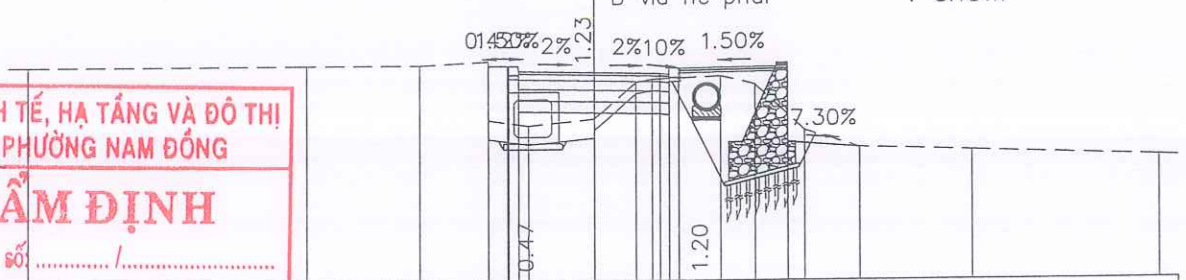

Cao độ thiết kế	2.67 2.68 2.68 2.54, 2.50, 2.47 2.44 2.60 2.60, 2.64 0.64, 0.50
Khoảng cách lẻ thiết kế	0.50 0.05 0.25, 2.00, 1.75, 0.25 0.25, 2.88, 1.91
Cao độ tự nhiên	2.71, 2.71, 2.71, 2.80 1.25, 1.10, 1.27, 2.23 2.31, 2.39, 2.17, 0.95, 0.50, 0.40, 0.23
Khoảng cách mia	7.37, 3.00, 1.83, 1.07, 1.73, 1.12, 0.43, 1.81, 0.91, 1.31, 1.46, 3.00, 4.96

CÔNG TY CỔ PHẦN XÂY DỰNG NAM VIỆT DŨNG
THẨM TRA
Theo Văn bản số: ...04...../ T.Tra-NVD
Ngày:...24..tháng...02...năm 2026
Chủ trì thẩm tra:...........

PHÒNG KINH TẾ, HẠ TẦNG VÀ ĐÔ THỊ - UBND PHƯỜNG NAM ĐỒNG
THẨM ĐỊNH
Theo Văn bản số: ..../.....................
Ngày:..........tháng...........năm 20..........
Ký tên:

CHỦ ĐẦU TƯ UBND PHƯỜNG NAM ĐỒNG	CÔNG TRÌNH: CẢI TẠO KHU VỰC GIẾNG ĐÚNG VÀ NGHĨA TRANG LIỆT SĨ, PHƯỜNG NAM ĐỒNG THÀNH PHỐ HẢI PHÒNG	THỰC HIỆN	NGUYỄN VĂN DÂN	Hải Phòng, tháng năm 2026 CÔNG TY TNHH TƯ VẤN ĐẦU TƯ VÀ THƯƠNG MẠI HẢI AN PHÁT GIÁM ĐỐC	TRẮC NGANG CHI TIẾT
		KIỂM TRA	DƯƠNG QUỐC ĐOÀN		
CÔNG TY TNHH TƯ VẤN ĐẦU TƯ XD VÀ THƯƠNG MẠI HẢI AN PHÁT ĐỊA CHỈ: SỐ 158 LÊ DUẨN, PHƯỜNG TÂN HƯNG THÀNH PHỐ HẢI PHÒNG TEL: 0915.683.969 - EMAIL: HAIANPHAT80@GMAIL.COM		CHỦ TRÌ THIẾT KẾ	NGUYỄN ĐỨC HIẾU		Tỷ lệ bản vẽ: 1/200 — Bản vẽ số: 02
	THIẾT KẾ BẢN VẼ THI CÔNG	CHỦ NHIỆM TK	NGUYỄN ĐỨC HIẾU	KTS. NGUYỄN ANH TUẤN	Lần xuất bản: 01 — Mã số sản phẩm: HAP/HD - 2026 Lần chỉnh sửa: 0

CÔNG TY TNHH TƯ VẤN ĐẦU TƯ XÂY DỰNG VÀ THƯƠNG MẠI HẢI AN PHÁT - THÀNH PHỐ HẢI PHÒNG - M.S.D.N: 0801576...

Cọc: 9
KM0+069.45

Vết hữu cơ	: 0.14m2	Đắp đất vỉa hè+lề đường	: 2.42m2
Vết bùn mương	: 2.19m2	Đắp trả móng kè	: 0.00m2
Đào đánh Cấp	: 0.00m2	Đắp nền K95	: 2.66m2
Đào khuôn đường	: 0.07m2	Đắp nền K98	: 0.94m2
Đào móng cống	: 1.76m2	Cấp phối đá dăm loại 2	: 1.00m2
Đào móng kè	: 0.00m2	Cấp phối đá dăm loại 1	: 0.60m2
Chiều cao thân kè	: 0.00m	B mở thảm	: 3.75m
		B vỉa hè phải	: 2.66m

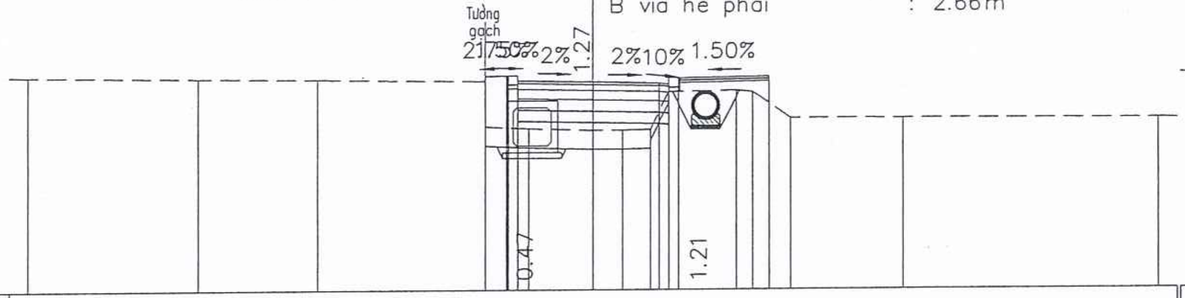

Cao độ thiết kế	2.63 2.65 2.65 2.51 / 2.47 / 2.44 2.41 2.57 2.57 / 2.60 1.91
Khoảng cách lẻ thiết kế	0.57 0.25 / 2.00 / 1.75 / 0.25 / 2.41
Cao độ tự nhiên	2.66 / 2.60 / 2.56 / 2.50 1.30 / 1.25 / 1.20 / 1.20 / 1.22 2.21 / 2.24 2.20 / 1.51 / 1.50 / 1.48
Khoảng cách mia	4.52 / 3.18 / 4.43 / 1.16 / 1.71 / 0.78 / 0.74 / 0.48 / 1.79 / 0.44 / 1.01 / 3.00 / 6.76

Cọc: TD1
KM0+073.90

Vết hữu cơ	: 0.15m2	Đắp đất vỉa hè+lề đường	: 2.58m2
Vết bùn mương	: 2.35m2	Đắp trả móng kè	: 0.00m2
Đào đánh Cấp	: 0.00m2	Đắp nền K95	: 3.03m2
Đào khuôn đường	: 0.00m2	Đắp nền K98	: 0.92m2
Đào móng cống	: 1.29m2	Cấp phối đá dăm loại 2	: 1.00m2
Đào móng kè	: 0.00m2	Cấp phối đá dăm loại 1	: 0.60m2
Chiều cao thân kè	: 0.00m	B mở thảm	: 3.75m
		B vỉa hè phải	: 2.66m

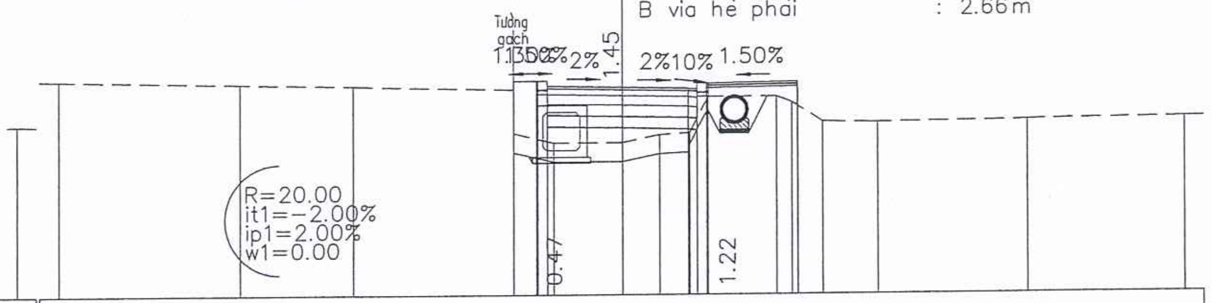

Cao độ thiết kế	2.62 2.63 2.63 2.49 / 2.45 / 2.42 2.39 2.55 2.55 / 2.58 1.95
Khoảng cách lẻ thiết kế	0.60 0.08 / 2.00 / 1.75 / 0.25 / 2.41
Cao độ tự nhiên	2.66 / 2.56 / 2.50 / 2.40 1.25 / 1.00 / 1.00 / 1.20 / 1.25 2.20 / 2.20 2.05 1.53 / 1.50 / 1.55 / 1.60
Khoảng cách mia	4.84 / 3.00 / 4.26 / 1.08 / 1.82 / 1.00 / 0.80 / 0.49 / 1.81 / 0.41 / 0.82 / 1.48 / 4.00 / 4.19

CÔNG TY CỔ PHẦN XÂY DỰNG NAM VIỆT DŨNG
THẨM TRA
Theo Văn bản số: ....04....../ T.Tra-NVD
Ngày:...24..tháng.....02..năm 2026
Chủ trì thẩm tra:

Cọc: P1
KM0+078.47

Vết hữu cơ	: 0.63m2	Đắp đất vỉa hè+lề đường	: 3.73m2
Vết bùn mương	: 1.84m2	Đắp trả móng kè	: 0.00m2
Đào đánh Cấp	: 0.00m2	Đắp nền K95	: 2.28m2
Đào khuôn đường	: 0.43m2	Đắp nền K98	: 0.88m2
Đào móng cống	: 1.24m2	Cấp phối đá dăm loại 2	: 1.00m2
Đào móng kè	: 0.00m2	Cấp phối đá dăm loại 1	: 0.60m2
Chiều cao thân kè	: 0.00m	B mở thảm	: 3.75m
		B vỉa hè phải	: 1.66m

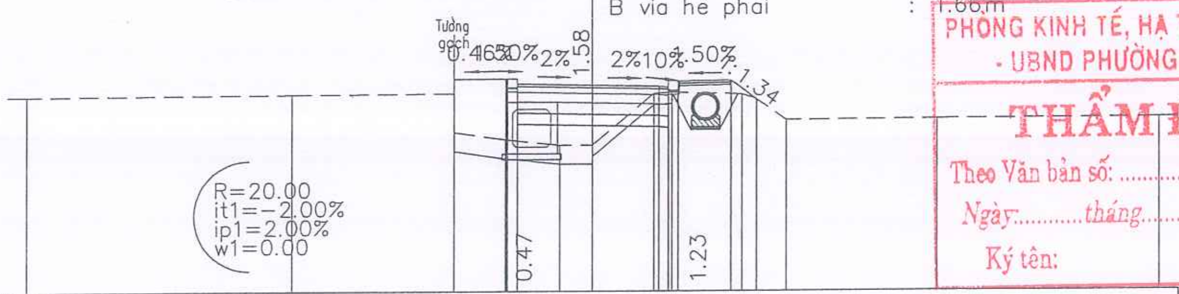

PHÒNG KINH TẾ, HẠ TẦNG VÀ ĐÔ THỊ
- UBND PHƯỜNG NAM ĐỒNG
THẨM ĐỊNH
Theo Văn bản số: ..../..................
Ngày:..........tháng..........năm 20...........
Ký tên:

Cao độ thiết kế	2.22 2.60 2.61 2.61 2.47 / 2.43 / 2.40 2.37 2.53 2.55 2.05
Khoảng cách lẻ thiết kế	1.37 0.25 / 2.00 / 1.75 / 0.25 / 1.41 / 0.67
Cao độ tự nhiên	2.17 / 2.20 / 2.22 1.20 / 1.00 / 0.85 / 0.85 / 2.21 2.24 / 2.19 2.05 1.50 / 1.52 / 1.55
Khoảng cách mia	7.03 / 4.30 / 1.35 / 1.45 / 0.87 / 1.62 / 0.48 / 1.84 / 0.39 0.80 / 4.00 / 5.87

Cọc: TC1
KM0+083.03

Vết hữu cơ	: 0.86m2	Đắp đất vỉa hè+lề đường	: 8.65m2
Vết bùn mương	: 1.96m2	Đắp trả móng kè	: 0.00m2
Đào đánh Cấp	: 0.00m2	Đắp nền K95	: 1.15m2
Đào khuôn đường	: 1.26m2	Đắp nền K98	: 0.88m2
Đào móng cống	: 1.44m2	Cấp phối đá dăm loại 2	: 1.00m2
Đào móng kè	: 0.00m2	Cấp phối đá dăm loại 1	: 0.60m2
Chiều cao thân kè	: 0.00m	B mở thảm	: 3.75m
		B vỉa hè phải	: 1.30m

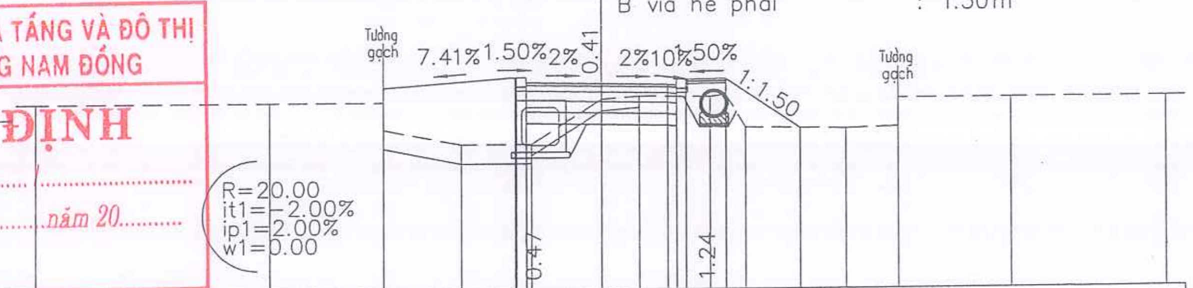

Cao độ thiết kế	2.33 / 2.59 2.59 2.59 2.45 / 2.41 / 2.38 2.35 2.51 2.52 / 1.22
Khoảng cách lẻ thiết kế	3.49 / 0.05 / 2.00 / 1.75 / 0.25 / 1.05 / 1.96
Cao độ tự nhiên	1.95 / 1.95 / 1.95 1.23 / 0.83 / 0.83 / 2.00 / 2.08 / 2.05 2.10 1.24 / 1.20 / 1.24 1.99 / 1.99 / 1.99
Khoảng cách mia	6.21 / 3.00 / 2.07 / 1.86 / 1.86 / 1.01 / 1.87 / 0.43 0.51 / 2.66 / 1.40 / 3.00 / 4.12

CHỦ ĐẦU TƯ UBND PHƯỜNG NAM ĐỒNG	CÔNG TRÌNH: CẢI TẠO KHU VỰC GIẾNG ĐÚNG VÀ NGHĨA TRANG LIỆT SĨ, PHƯỜNG NAM ĐỒNG THÀNH PHỐ HẢI PHÒNG	THỰC HIỆN	NGUYỄN VĂN DÂN	
		KIỂM TRA	DƯƠNG QUỐC ĐOÀN	
CÔNG TY TNHH TƯ VẤN ĐẦU TƯ XD VÀ THƯƠNG MẠI HẢI AN PHÁT ĐỊA CHỈ: SỐ 158 LÊ DUẨN, PHƯỜNG TÂN HƯNG THÀNH PHỐ HẢI PHÒNG TEL: 0915.683.969 - EMAIL: HAIANPHAT80@GMAIL.COM		CHỦ TRÌ THIẾT KẾ	NGUYỄN ĐỨC HIẾU	
	THIẾT KẾ BẢN VẼ THI CÔNG	CHỦ NHIỆM TK	NGUYỄN ĐỨC HIẾU	

Hải Phòng, tháng năm 2026
CÔNG TY TNHH TƯ VẤN ĐẦU TƯ VÀ THƯƠNG MẠI HẢI AN PHÁT
GIÁM ĐỐC
KTS. NGUYỄN ANH TUẤN

TRẮC NGANG CHI TIẾT

Tỷ lệ bản vẽ:	1/200	Bản vẽ số: 03	
Lần xuất bản:	01	Mã số sản phẩm:	HAP/HĐ - 2026
Lần chỉnh sửa:	0		

Cọc: 10
KM0+086.33

Vết hữu cơ	: 0.17m2	Đắp đất vỉa hè+lề đường	: 0.95m2
Vết bùn mương	: 0.00m2	Đắp trả móng kè	: 0.00m2
Đào đánh Cấp	: 0.18m2	Đắp nền K95	: 0.94m2
Đào khuôn đường	: 2.60m2	Đắp nền K98	: 0.94m2
Đào móng cống	: 0.00m2	Cấp phối đá dăm loại 2	: 0.78m2
Đào móng kè	: 0.00m2	Cấp phối đá dăm loại 1	: 0.47m2
Chiều cao thân kè	: 0.00m	B mở thảm	: 2.89m
		B vỉa hè phải	: 0.30m

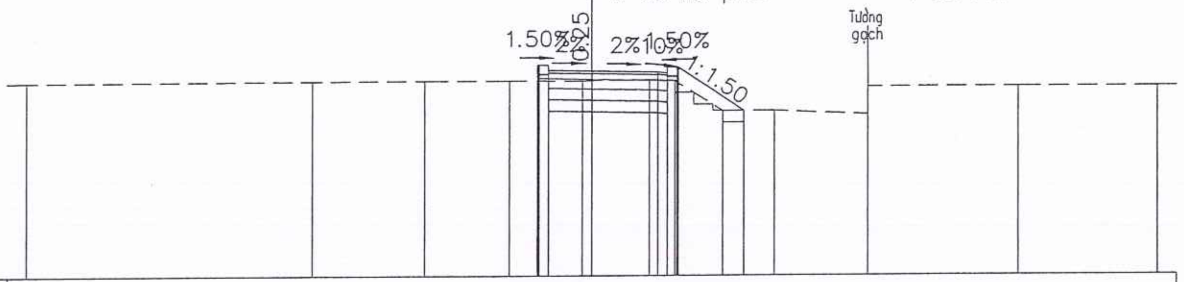

Cao độ thiết kế	2.14 2.56 2.56 2.42 2.40 2.37 2.34 2.49 2.49 2.49 1.34
Khoảng cách lẻ thiết kế	0.05 1.14 1.75 0.25 0.05 1.73
Cao độ tự nhiên	2.12 2.14 2.15 2.14 2.14 2.15 2.16 2.14 1.34 1.34 1.24 1.97 1.97 1.97
Khoảng cách mia	7.59 3.00 2.24 1.92 0.25 1.53 0.67 1.27 1.39 2.46 4.00 3.68

CÔNG TY CỔ PHẦN XÂY DỰNG NAM VIỆT DŨNG
THẨM TRA
Theo Văn bản số: 04 / T.Tra-NVD
Ngày: 24 tháng 02 năm 2026
Chủ trì thẩm tra:

PHÒNG KINH TẾ, HẠ TẦNG VÀ ĐÔ THỊ - UBND PHƯỜNG NAM ĐỒNG
THẨM ĐỊNH
Theo Văn bản số: ..../..........
Ngày:..........tháng..........năm 20..........
Ký tên:

CHỦ ĐẦU TƯ UBND PHƯỜNG NAM ĐỒNG	CÔNG TRÌNH: CẢI TẠO KHU VỰC GIẾNG ĐÚNG VÀ NGHĨA TRANG LIỆT SĨ, PHƯỜNG NAM ĐỒNG THÀNH PHỐ HẢI PHÒNG	THỰC HIỆN	NGUYỄN VĂN DÂN	
		KIỂM TRA	DƯƠNG QUỐC ĐOÀN	
CÔNG TY TNHH TƯ VẤN ĐẦU TƯ XD VÀ THƯƠNG MẠI HẢI AN PHÁT ĐỊA CHỈ: SỐ 158 LÊ DUẨN, PHƯỜNG TÂN HƯNG THÀNH PHỐ HẢI PHÒNG TEL: 0915.683.969 - EMAIL: HAIANPHAT80@GMAIL.COM		CHỦ TRÌ THIẾT KẾ	NGUYỄN ĐỨC HIẾU	
	THIẾT KẾ BẢN VẼ THI CÔNG	CHỦ NHIỆM TK	NGUYỄN ĐỨC HIẾU	

Hải Phòng, tháng năm 2026
CÔNG TY TNHH TƯ VẤN ĐẦU TƯ VÀ THƯƠNG MẠI HẢI AN PHÁT
GIÁM ĐỐC
KTS. NGUYỄN ANH TUẤN

TRẮC NGANG CHI TIẾT

Tỷ lệ bản vẽ:	1/200	Bản vẽ số: 04	
Lần xuất bản:	01	Mã số sản phẩm:	
Lần chỉnh sửa:	0	HAP/HĐ - 2026	

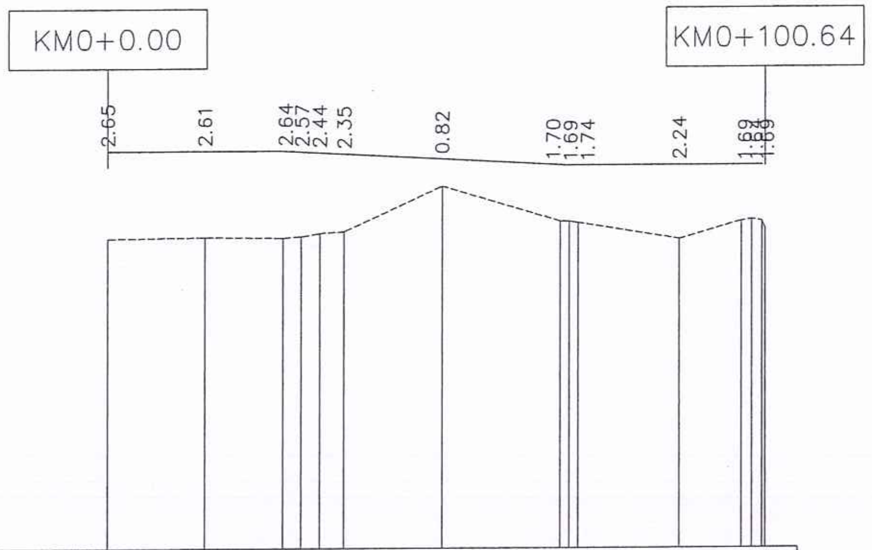

Cao độ thiết kế	3.10, 3.10, 3.10, 3.07, 3.04, 3.00, 2.84, 2.65, 2.64, 2.64, 2.64, 2.64, 2.64
Độ dốc thiết kế	0.00% / 26.90; 1.05% / 43.80; 0.00% / 29.49
Cao độ tự nhiên	0.45, 0.49, 0.46, 0.50, 0.60, 0.65, 2.02, 0.95, 0.95, 0.90, 0.40, 0.95, 0.95, 0.72
Khoảng cách lẻ	14.91, 11.99, 2.80, 2.80, 3.74, 14.95, 18.12, 1.40, 1.40, 15.42, 9.52, 1.58, 0.58, 0.58
Khoảng cách cộng dồn	0.00, 14.91, 26.90, 29.70, 32.50, 36.23, 51.18, 69.30, 70.70, 72.09, 87.51, 97.04, 98.61, 100.19, 100.64
Tên cọc	1, 2, TDTC1, P1, 3, 4, TDC2, P2, 5, TDC3, P3
Lý trình	KM0 ... H1
Sơ họa tuyến	A=99d46'5.7'' R=4.00 K=5.60 T=3.37 P=1.23; A=99d58'34.3'' R=2.00 K=2.79 T=1.68 P=0.61; A=89d42'39.8'' R=2.00 K=3.15 T=2.01 P=0.84

CÔNG TY CỔ PHẦN XÂY DỰNG NAM VIỆT DŨNG
THẨM TRA
Theo Văn bản số: ...04.../ T.Tra-NVD
Ngày:...27..tháng....02...năm 2026...
Chủ trì thẩm tra:...........

PHÒNG KINH TẾ, HẠ TẦNG VÀ ĐÔ THỊ - UBND PHƯỜNG NAM ĐỒNG
THẨM ĐỊNH
Theo Văn bản số: ..../......................
Ngày:..........tháng...........năm 20..........
Ký tên:

CHỦ ĐẦU TƯ UBND PHƯỜNG NAM ĐỒNG	CÔNG TRÌNH: CẢI TẠO KHU VỰC GIẾNG ĐÚNG VÀ NGHĨA TRANG LIỆT SĨ, PHƯỜNG NAM ĐỒNG THÀNH PHỐ HẢI PHÒNG	THỰC HIỆN	NGUYỄN VĂN DẦN	Hải Phòng, tháng năm 2026 CÔNG TY TNHH TƯ VẤN ĐẦU TƯ VÀ THƯƠNG MẠI HẢI AN PHÁT GIÁM ĐỐC	TRẮC DỌC TUYẾN KÈ
		KIỂM TRA	DƯƠNG QUỐC ĐOÀN		
CÔNG TY TNHH TƯ VẤN ĐẦU TƯ XD VÀ THƯƠNG MẠI HẢI AN PHÁT ĐỊA CHỈ: SỐ 158 LÊ DUẨN, PHƯỜNG TÂN HƯNG THÀNH PHỐ HẢI PHÒNG TEL: 0915.683.969 - EMAIL: HAIANPHAT80@GMAIL.COM		CHỦ TRÌ THIẾT KẾ	NGUYỄN ĐỨC HIẾU		Tỷ lệ bản vẽ: 1/1000;1/100 — Bản vẽ số: 01
	THIẾT KẾ BẢN VẼ THI CÔNG	CHỦ NHIỆM TK	NGUYỄN ĐỨC HIẾU	KTS. NGUYỄN ANH TUẤN	Lần xuất bản: 01 — Lần chỉnh sửa: 0 — Mã số sản phẩm: HAP/HĐ - 2026

Cọc: 1
KM0+000.00

Vết hữu cơ : 0.00m2
Vết bùn : 1.95m2
Đào móng kè : 1.50m2
Chiều cao thân kè: 2.75m

Đắp đất vỉa hè : 9.73m2
Đắp trả móng kè: 0.28m2
B vỉa hè phải : 8.01m2

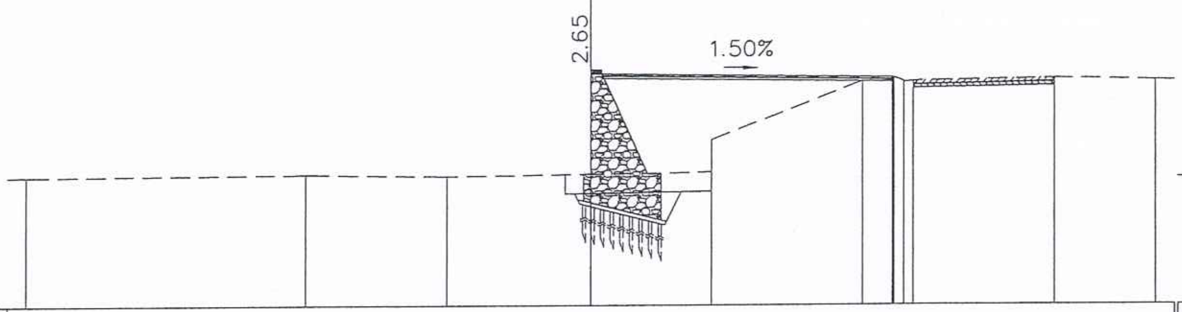

Cao độ thiết kế	0.45 / 3.10; 2.98 / 2.88
Khoảng cách lẻ thiết kế	8.01
Cao độ tự nhiên	0.40; 0.45; 0.40; 0.45; 0.50 / 1.35; 2.88 / 2.98 / 2.98 / 2.85 / 2.88; 2.95; 2.90
Khoảng cách mia	7.45; 3.72; 3.83; 3.21; 4.00; 0.80 / 0.15 / 0.05 / 0.15; 3.75; 2.69

Cọc: 2
KM0+014.91

Vết hữu cơ : 0.00m2
Vết bùn : 1.89m2
Đào móng kè : 1.58m2
Chiều cao thân kè: 2.75m

Đắp đất vỉa hè : 9.30m2
Đắp trả móng kè: 0.30m2
B vỉa hè phải : 8.01m2

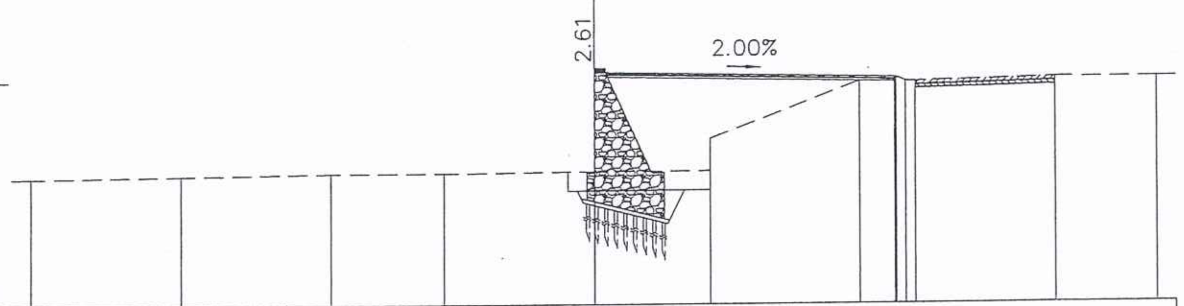

Cao độ thiết kế	0.49 / 3.10; 2.94 / 2.84
Khoảng cách lẻ thiết kế	8.01
Cao độ tự nhiên	0.35; 0.40; 0.45; 0.45; 0.49; 0.50 / 1.35; 2.84 / 2.94 / 2.94 / 2.84 / 2.83 / 2.83; 2.91; 2.90
Khoảng cách mia	4.00; 4.00; 3.00; 4.00; 3.08; 4.00; 0.93 / 0.15 / 0.05 / 0.15; 3.75; 2.69

Cọc: TD1
KM0+026.90

Vết hữu cơ : 0.00m2
Vết bùn : 1.83m2
Đào móng kè : 1.53m2
Chiều cao thân kè: 2.75m

Đắp đất vỉa hè : 9.03m2
Đắp trả móng kè: 0.29m2
B vỉa hè phải : 7.98m2

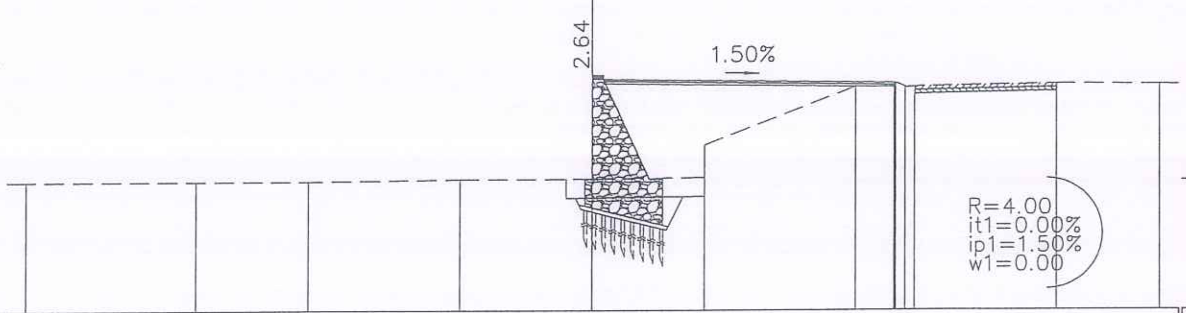

Cao độ thiết kế	0.46 / 3.10; 2.98 / 2.88
Khoảng cách lẻ thiết kế	7.98
Cao độ tự nhiên	0.40; 0.40; 0.40; 0.45; 0.46; 0.50 / 1.35; 2.88 / 2.98 / 2.98 / 2.85 / 2.88; 2.95; 2.93
Khoảng cách mia	4.50; 3.00; 4.00; 3.50; 2.97; 4.00; 1.01 / 0.15 / 0.05 / 0.15; 3.75; 2.72

Cọc: P1
KM0+029.70

Vết hữu cơ : 1.77m2
Vết bùn : 0.99m2
Đào móng kè : 3.90m2
Chiều cao thân kè: 2.75m

Đắp đất vỉa hè : 9.59m2
Đắp trả móng kè: 0.33m2
B vỉa hè phải : 7.17m2

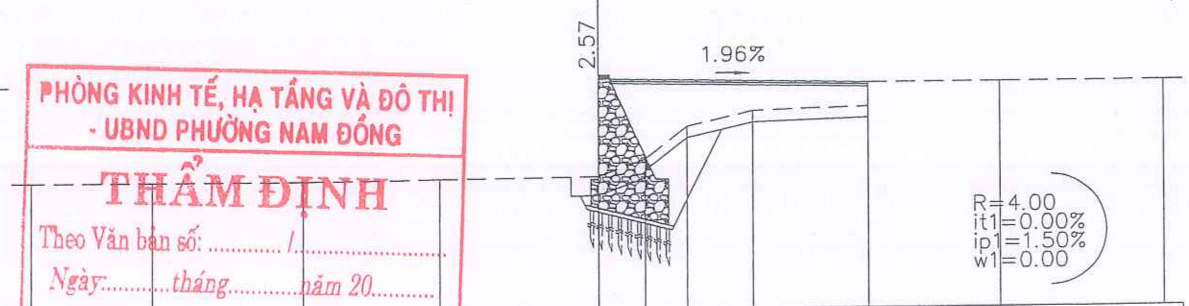

Cao độ thiết kế	0.50 / 3.07; 2.93 / 2.30
Khoảng cách lẻ thiết kế	7.17
Cao độ tự nhiên	0.40; 0.40; 0.40; 0.45; 0.50; 0.95; 1.80; 2.20; 2.30 / 2.93; 2.93; 2.93
Khoảng cách mia	3.20; 4.00; 3.60; 4.20; 1.23; 1.13; 1.73; 3.08; 3.50; 4.33

CÔNG TY CỔ PHẦN XÂY DỰNG NAM VIỆT DŨNG
THẨM TRA
Theo Văn bản số: 04 / T.Tra-NVD
Ngày: 24 tháng 02 năm 2026
Chủ trì thẩm tra:

PHÒNG KINH TẾ, HẠ TẦNG VÀ ĐÔ THỊ - UBND PHƯỜNG NAM ĐỒNG
THẨM ĐỊNH
Theo Văn bản số: .... / ....
Ngày....... tháng........ năm 20.......
Ký tên:

CHỦ ĐẦU TƯ UBND PHƯỜNG NAM ĐỒNG	CÔNG TRÌNH: CẢI TẠO KHU VỰC GIẾNG ĐÚNG VÀ NGHĨA TRANG LIỆT SĨ, PHƯỜNG NAM ĐỒNG THÀNH PHỐ HẢI PHÒNG	THỰC HIỆN	NGUYỄN VĂN DÂN		Hải Phòng, tháng năm 2026 CÔNG TY TNHH TƯ VẤN ĐẦU TƯ VÀ THƯƠNG MẠI HẢI AN PHÁT GIÁM ĐỐC	TRẮC NGANG CHI TIẾT KÈ
		KIỂM TRA	DƯƠNG QUỐC ĐOÀN			
CÔNG TY TNHH TƯ VẤN ĐẦU TƯ XD VÀ THƯƠNG MẠI HẢI AN PHÁT ĐỊA CHỈ: SỐ 158 LÊ DUẨN, PHƯỜNG TÂN HƯNG THÀNH PHỐ HẢI PHÒNG TEL: 0915.683.969 - EMAIL: HAIANPHAT80@GMAIL.COM		CHỦ TRÌ THIẾT KẾ	NGUYỄN ĐỨC HIẾU			Tỷ lệ bản vẽ: 1/200 — Bản vẽ số: 01
	THIẾT KẾ BẢN VẼ THI CÔNG	CHỦ NHIỆM TK	NGUYỄN ĐỨC HIẾU		KTS. NGUYỄN ANH TUẤN	Lần xuất bản: 01 — Lần chỉnh sửa: 0 — Mã số sản phẩm: HAP/HĐ - 2026

CÔNG TY TNHH TƯ VẤN ĐẦU TƯ XÂY DỰNG VÀ THƯƠNG MẠI HẢI AN PHÁT — M.S.D.N: 08013766 — THÀNH PHỐ HẢI PHÒNG

Cọc: TC1
KM0+032.50

Vết hữu cơ	: 1.23m2	Đắp đất vỉa hè	: 6.47m2
Vết bùn	: 0.31m2	Đắp trả móng kè	: 0.23m2
Đào móng kè	: 4.01m2	B vỉa hè phải	: 4.11m2
Chiều cao thân kè	: 2.54m		

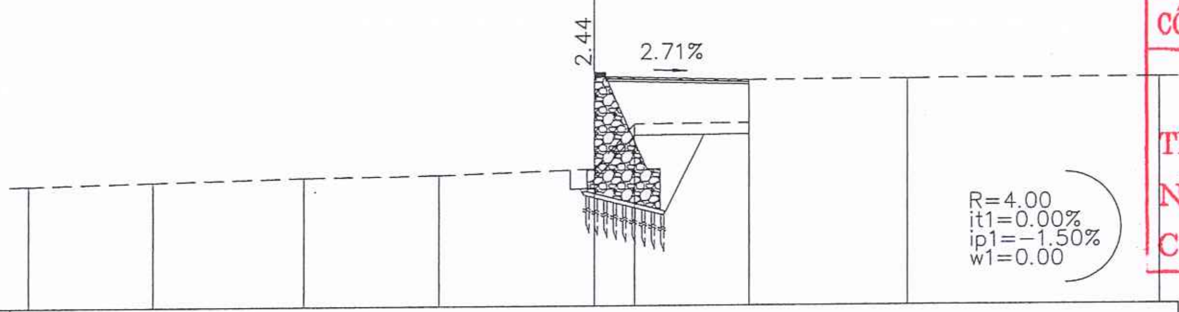

Cao độ thiết kế	0.60 / 3.04	2.93 / 1.80							
Khoảng cách lẻ thiết kế	4.11								
Cao độ tự nhiên	0.22	0.30	0.40	0.45	0.60	1.78	1.80 / 2.93	2.94	2.96
Khoảng cách mia	3.30	4.00	3.60	4.10	1.08	3.03	4.20	6.69	

Cọc: 3
KM0+036.23

Vết hữu cơ	: 1.17m2	Đắp đất vỉa hè	: 4.52m2
Vết bùn	: 0.34m2	Đắp trả móng kè	: 0.29m2
Đào móng kè	: 4.60m2	B vỉa hè phải	: 3.89m2
Chiều cao thân kè	: 2.54m		

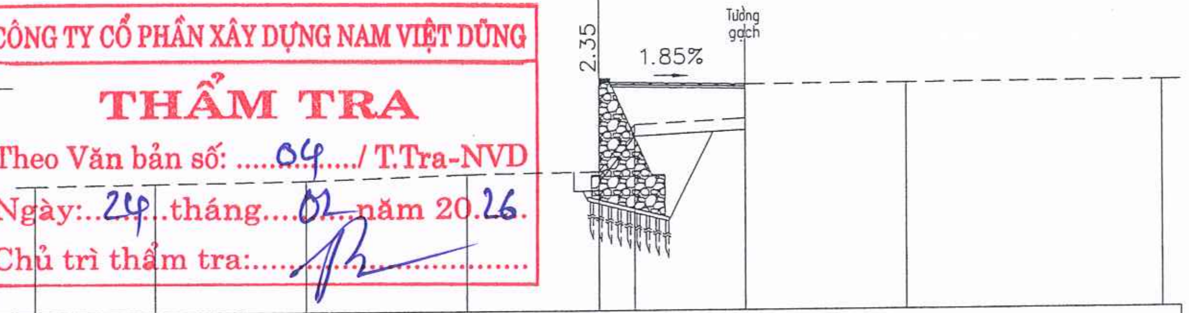

Cao độ thiết kế	0.65 / 3.00	2.93 / 2.03							
Khoảng cách lẻ thiết kế	3.89								
Cao độ tự nhiên	0.36	0.40	0.45	0.60	0.65	1.88	2.03 / 2.93	2.94	2.96
Khoảng cách mia	3.20	4.00	4.30	3.50	0.96	2.93	4.30	6.81	

CÔNG TY CỔ PHẦN XÂY DỰNG NAM VIỆT DŨNG
THẨM TRA
Theo Văn bản số: ...04.../ T.Tra-NVD
Ngày:..24..tháng...02..năm 20.26.
Chủ trì thẩm tra:..................

Cọc: 4
KM0+051.18

Vết hữu cơ	: 1.76m2	Đắp đất vỉa hè	: 6.30m2
Vết bùn	: 0.00m2	Đắp trả móng kè	: 0.86m2
Đào móng kè	: 5.01m2	B vỉa hè phải	: 4.79m2
Chiều cao thân kè	: 2.10m		

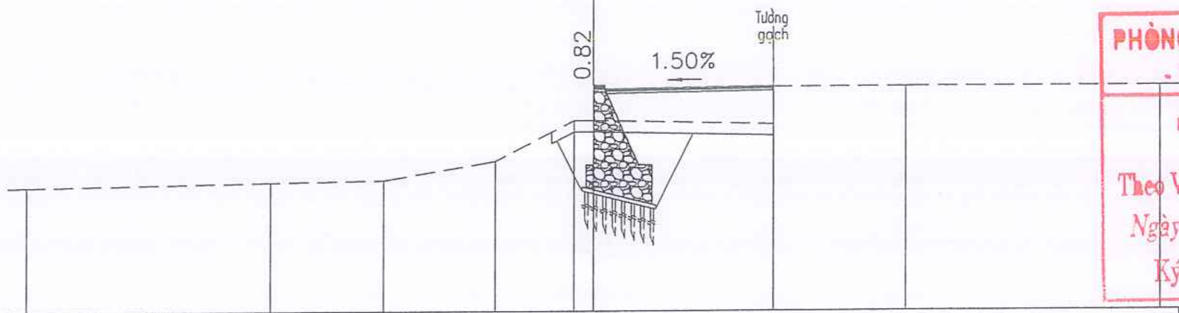

Cao độ thiết kế	2.02 / 2.84	2.92 / 2.90							
Khoảng cách lẻ thiết kế	4.79								
Cao độ tự nhiên	0.29	0.40	0.45	0.95	2.02 / 2.02	1.91 / 2.90	2.90	2.90	
Khoảng cách mia	6.47	3.00	2.95	2.08	0.50	4.79	3.50	6.71	

Cọc: TD2
KM0+069.30

Vết hữu cơ	: 1.76m2	Đắp đất vỉa hè	: 7.61m2
Vết bùn	: 0.37m2	Đắp trả móng kè	: 0.40m2
Đào móng kè	: 3.69m2	B vỉa hè phải	: 5.88m2
Chiều cao thân kè	: 2.10m		

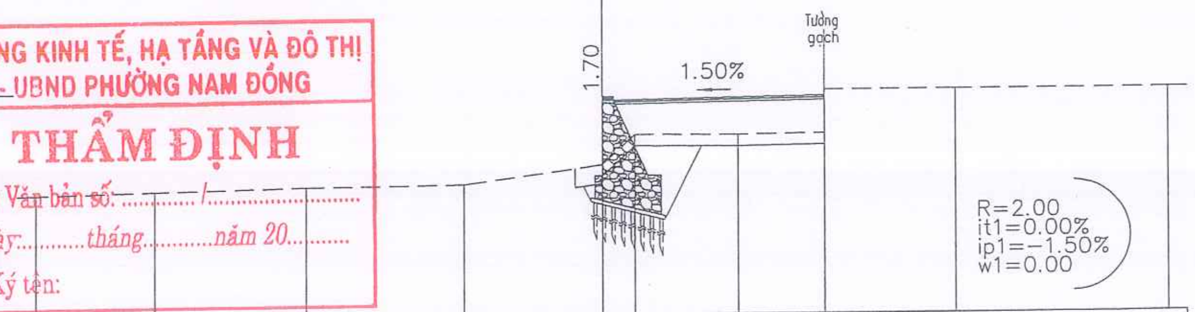

Cao độ thiết kế	0.95 / 2.65	2.74 / 1.75								
Khoảng cách lẻ thiết kế	5.88									
Cao độ tự nhiên	0.22	0.30	0.40	0.45	0.95	1.74	1.72	1.75 / 2.90	2.90	2.90
Khoảng cách mia	3.15	4.00	4.20	3.65	0.86	2.74	2.28	3.50	5.62	

PHÒNG KINH TẾ, HẠ TẦNG VÀ ĐÔ THỊ - UBND PHƯỜNG NAM ĐỒNG
THẨM ĐỊNH
Theo Văn bản số: ..../..........
Ngày:..........tháng..........năm 20.........
Ký tên:

CHỦ ĐẦU TƯ UBND PHƯỜNG NAM ĐỒNG	CÔNG TRÌNH: CẢI TẠO KHU VỰC GIẾNG ĐÚNG VÀ NGHĨA TRANG LIỆT SĨ, PHƯỜNG NAM ĐỒNG THÀNH PHỐ HẢI PHÒNG	THỰC HIỆN	NGUYỄN VĂN DÂN		Hải Phòng, tháng năm 2026 CÔNG TY TNHH TƯ VẤN ĐẦU TƯ VÀ THƯƠNG MẠI HẢI AN PHÁT GIÁM ĐỐC
		KIỂM TRA	DƯƠNG QUỐC ĐOÀN		
CÔNG TY TNHH TƯ VẤN ĐẦU TƯ XD VÀ THƯƠNG MẠI HẢI AN PHÁT ĐỊA CHỈ: SỐ 158 LÊ DUẨN, PHƯỜNG TÂN HƯNG THÀNH PHỐ HẢI PHÒNG TEL: 0915.683.969 - EMAIL: HAIANPHAT80@GMAIL.COM		CHỦ TRÌ THIẾT KẾ	NGUYỄN ĐỨC HIẾU		
	THIẾT KẾ BẢN VẼ THI CÔNG	CHỦ NHIỆM TK	NGUYỄN ĐỨC HIẾU		KTS. NGUYỄN ANH TUẤN

CÔNG TY TNHH TƯ VẤN ĐẦU TƯ XÂY DỰNG VÀ THƯƠNG MẠI HẢI AN PHÁT - M.S.D.N: 080137665 - THÀNH PHỐ HẢI PHÒNG

TRẮC NGANG CHI TIẾT KÈ

Tỷ lệ bản vẽ:	1/200	Bản vẽ số:	02
Lần xuất bản:	01	Mã số sản phẩm:	HAP/HĐ - 2026
Lần chỉnh sửa:	0		

Cọc: P2
KM0+070.70

Vét hữu cơ : 2.78m2
Vét bùn : 0.00m2
Đào móng kè : 3.25m2
Chiều cao thân kè: 2.10m

Đắp đất vỉa hè :10.50m2
Đắp trả móng kè: 0.15m2
B vỉa hè phải : 8.53m2

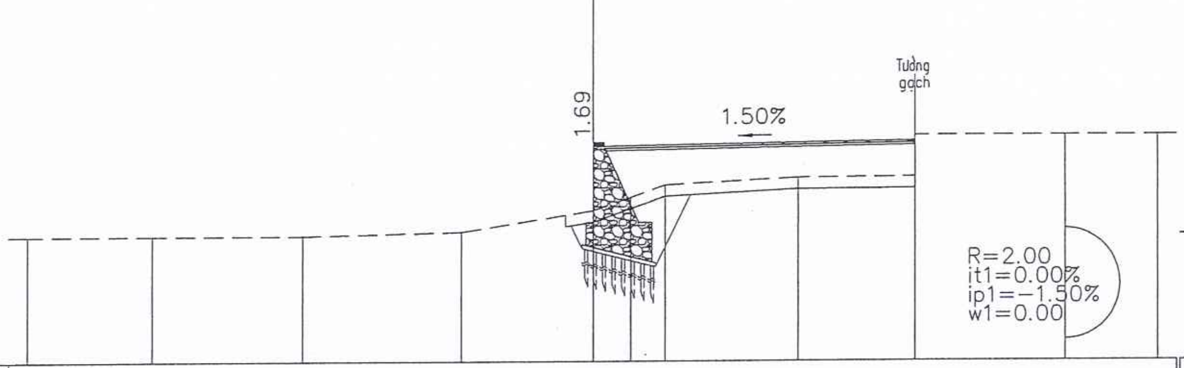

Cao độ thiết kế					0.95 2.64				2.77 1.82		
Khoảng cách lẻ thiết kế	8.53										
Cao độ tự nhiên	0.30	0.30	0.30	0.40	0.95	1.30	1.62	1.80	1.82 2.90	2.90	2.90
Khoảng cách mia	3.30	4.00	4.20	3.50	1.00	0.92	3.51	3.10	4.00	2.47	

Cọc: TC2
KM0+072.09

Vét hữu cơ : 2.42m2
Vét bùn : 0.00m2
Đào móng kè : 2.31m2
Chiều cao thân kè: 2.10m

Đắp đất vỉa hè : 9.03m2
Đắp trả móng kè: 0.13m2
B vỉa hè phải : 7.35m2

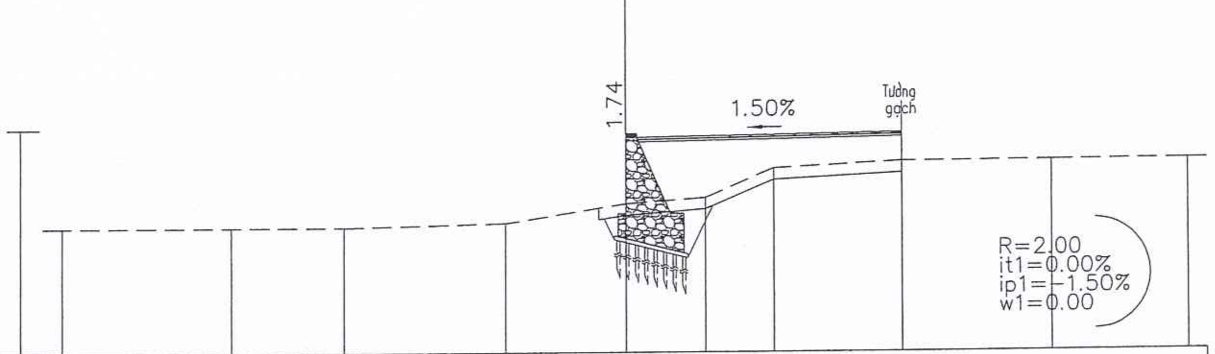

Cao độ thiết kế					0.90 2.64			2.75 1.99		
Khoảng cách lẻ thiết kế	7.35									
Cao độ tự nhiên	0.30	0.30	0.30	0.40	0.90	1.05	1.82	1.99	2.00	2.01
Khoảng cách mia	4.50	3.00	4.30	3.20	2.14	1.79	3.42	4.00	3.65	

Cọc: 5
KM0+087.51

Vét hữu cơ : 2.31m2
Vét bùn : 2.14m2
Đào móng kè : 1.72m2
Chiều cao thân kè: 2.54m

Đắp đất vỉa hè : 18.47m2
Đắp trả móng kè: 0.31m2
B vỉa hè phải : 11.23m2

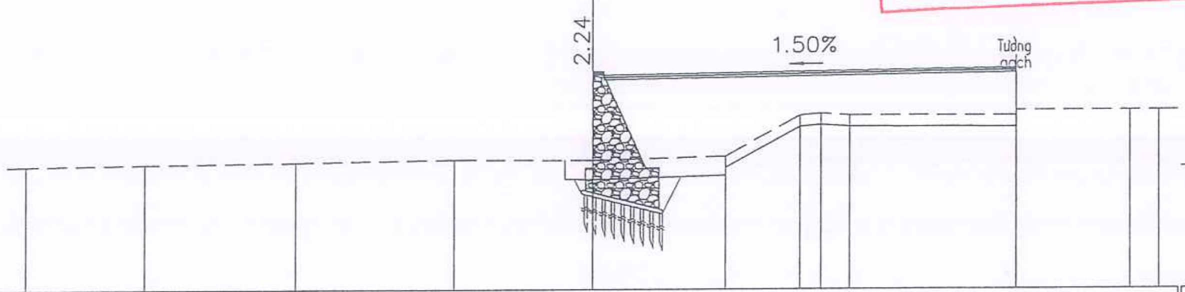

Cao độ thiết kế					0.40 2.64					2.81 1.56	
Khoảng cách lẻ thiết kế	11.23										
Cao độ tự nhiên	0.26	0.30	0.35	0.42	0.40	0.50	1.57 1.62	1.57	1.56 1.70	1.70 1.70	
Khoảng cách mia	3.15	4.00	4.20	3.65	3.53	1.96	0.55	0.77	4.42	3.00	0.77

Cọc: TD3
KM0+097.04

Vét hữu cơ : 3.29m2
Vét bùn : 0.48m2
Đào móng kè : 5.33m2
Chiều cao thân kè: 2.54m

Đắp đất vỉa hè : 16.36m2
Đắp trả móng kè: 0.79m2
B vỉa hè phải : 10.97m2

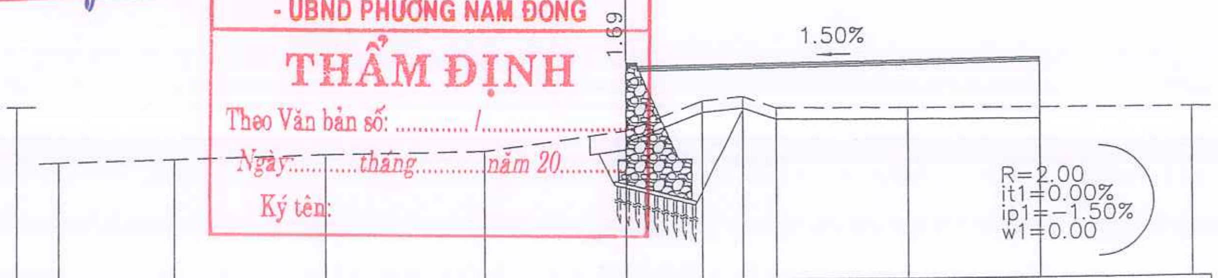

Cao độ thiết kế					0.95 2.64					2.80 1.48
Khoảng cách lẻ thiết kế	10.97									
Cao độ tự nhiên	0.22	0.30	0.40	0.45	0.95	1.72	1.83	1.52	1.50	1.46
Khoảng cách mia	3.06	4.00	4.20	3.74	2.04	1.07	0.87	3.50	7.52	

CÔNG TY CỔ PHẦN XÂY DỰNG NAM VIỆT DŨNG
THẨM TRA
Theo Văn bản số: 04 / T.Tra-NVD
Ngày: 24 tháng 02 năm 2026
Chủ trì thẩm tra:

PHÒNG KINH TẾ, HẠ TẦNG VÀ ĐÔ THỊ - UBND PHƯỜNG NAM ĐỒNG
THẨM ĐỊNH
Theo Văn bản số: .... /........
Ngày: .... tháng .... năm 20....
Ký tên:

CHỦ ĐẦU TƯ UBND PHƯỜNG NAM ĐỒNG	CÔNG TRÌNH: CẢI TẠO KHU VỰC GIẾNG ĐÚNG VÀ NGHĨA TRANG LIỆT SĨ, PHƯỜNG NAM ĐỒNG THÀNH PHỐ HẢI PHÒNG	THỰC HIỆN	NGUYỄN VĂN DÂN		Hải Phòng, tháng năm 2026 CÔNG TY TNHH TƯ VẤN ĐẦU TƯ VÀ THƯƠNG MẠI HẢI AN PHÁT GIÁM ĐỐC	TRẮC NGANG CHI TIẾT KÈ
CÔNG TY TNHH TƯ VẤN ĐẦU TƯ XD VÀ THƯƠNG MẠI HẢI AN PHÁT ĐỊA CHỈ: SỐ 158 LÊ DUẨN, PHƯỜNG TÂN HƯNG THÀNH PHỐ HẢI PHÒNG TEL: 0915.683.969 - EMAIL: HAIANPHAT80@GMAIL.COM		KIỂM TRA	DƯƠNG QUỐC ĐOÀN			Tỷ lệ bản vẽ: 1/200 — Bản vẽ số: 03
		CHỦ TRÌ THIẾT KẾ	NGUYỄN ĐỨC HIẾU			Lần xuất bản: 01 — Mã số sản phẩm: HAP/HĐ - 2026
	THIẾT KẾ BẢN VẼ THI CÔNG	CHỦ NHIỆM TK	NGUYỄN ĐỨC HIẾU		KTS. NGUYỄN ANH TUẤN	Lần chỉnh sửa: 0

CÔNG TY TNHH TƯ VẤN ĐẦU TƯ VÀ THƯƠNG MẠI HẢI AN PHÁT — M.S.D.N: 0801376639 — THÀNH PHỐ HẢI PHÒNG

Cọc: P3
KM0+098.61

Vét hữu cơ : 0.00m2
Vét bùn : 0.00m2
Đào móng kè : 0.00m2
Chiều cao thân kè: 2.10m

Đắp đất vỉa hè : 0.00m2
Đắp trả móng kè: 0.00m2
B vỉa hè phải : 0.30m2

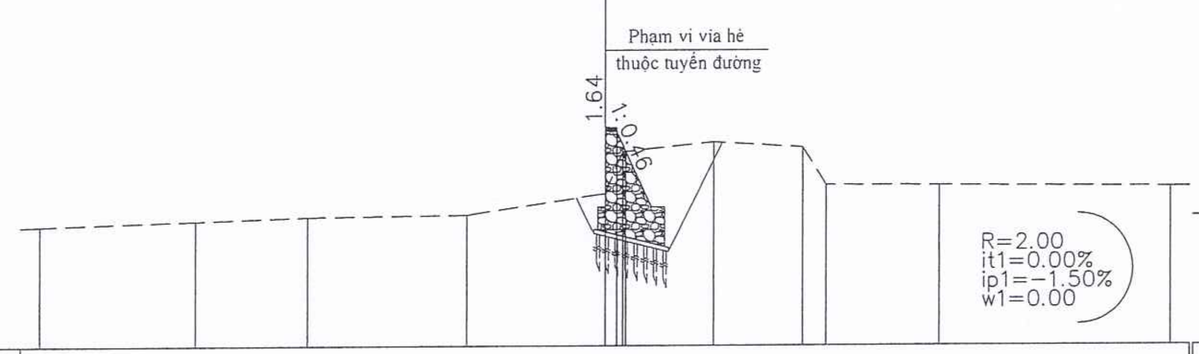

Cao độ thiết kế	1.00 2.64 2.11									
Khoảng cách lẻ thiết kế	0.30 0.24									
Cao độ tự nhiên	0.16	0.30	0.40	0.45	1.00 2.10	2.35	2.21 1.22	1.20	1.16	
Khoảng cách mia	4.12	3.00	4.20	3.68	0.46	2.40	2.38	0.61	3.00	6.15

Cọc: TC3
KM0+100.19

Vét hữu cơ : 0.00m2
Vét bùn : 0.00m2
Đào móng kè : 0.00m2
Chiều cao thân kè: 2.10m

Đắp đất vỉa hè : 0.00m2
Đắp trả móng kè: 0.00m2
B vỉa hè phải : 0.30m2

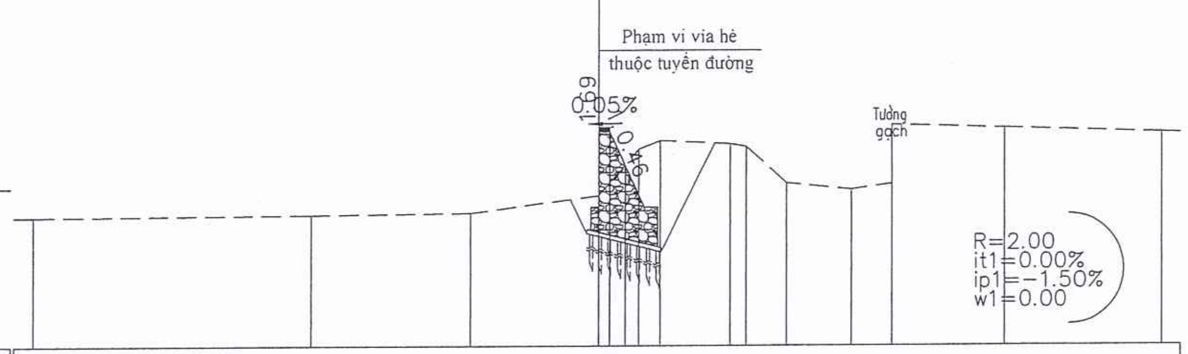

Cao độ thiết kế	0.95 2.64 1.75												
Khoảng cách lẻ thiết kế	0.30 0.40												
Cao độ tự nhiên	0.40	0.45	0.50	0.95	2.17 2.39	2.31 2.23	1.27	1.10	1.25 2.80	2.71	2.58		
Khoảng cách mia	7.37	4.23	3.40	1.07	0.56	1.87	0.42	1.08	1.73	1.06	3.00	4.21	

Cọc: 6
KM0+100.64

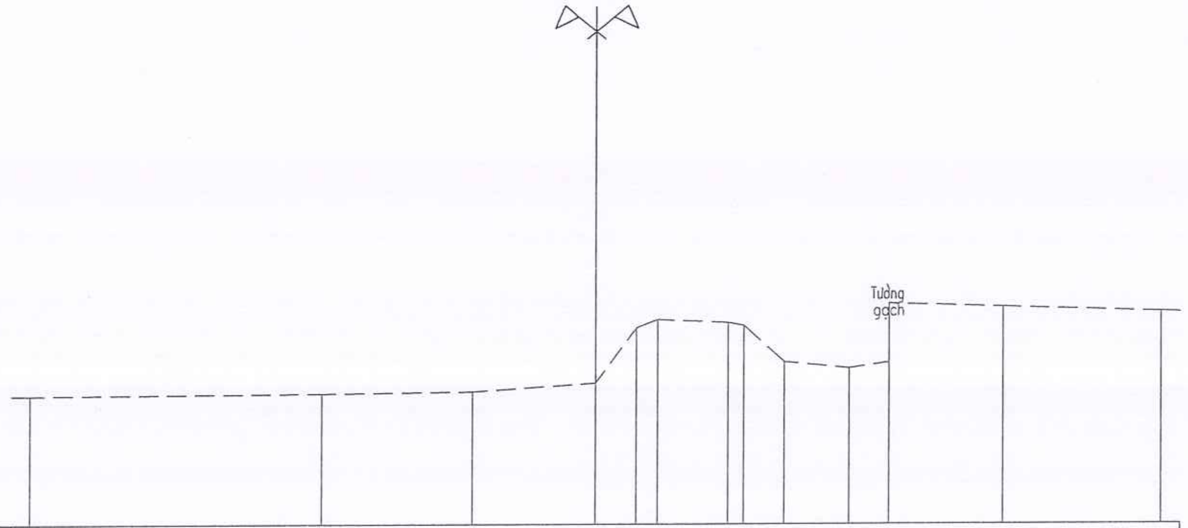

Cao độ thiết kế												
Khoảng cách lẻ thiết kế												
Cao độ tự nhiên	0.40	0.45	0.50	0.72	2.17 2.39	2.31 2.23	1.27	1.10	1.25 2.80	2.71	2.58	
Khoảng cách mia	7.75	3.98	3.27	1.07	0.56	1.87	0.42	1.08	1.73	1.06	3.00	4.21

CÔNG TY CỔ PHẦN XÂY DỰNG NAM VIỆT DŨNG
THẨM TRA
Theo Văn bản số: ...04....../ T.Tra-NVD
Ngày:..24..tháng...02...năm 2026..
Chủ trì thẩm tra:.......................

PHÒNG KINH TẾ, HẠ TẦNG VÀ ĐÔ THỊ - UBND PHƯỜNG NAM ĐỒNG
THẨM ĐỊNH
Theo Văn bản số: ..../.........................
Ngày:..........tháng...........năm 20..........
Ký tên:

CHỦ ĐẦU TƯ UBND PHƯỜNG NAM ĐỒNG	CÔNG TRÌNH: CẢI TẠO KHU VỰC GIẾNG ĐÚNG VÀ NGHĨA TRANG LIỆT SĨ, PHƯỜNG NAM ĐỒNG THÀNH PHỐ HẢI PHÒNG	THỰC HIỆN	NGUYỄN VĂN DÂN	Hải Phòng, tháng năm 2026 CÔNG TY TNHH TƯ VẤN ĐẦU TƯ VÀ THƯƠNG MẠI HẢI AN PHÁT GIÁM ĐỐC	TRẮC NGANG CHI TIẾT KÈ
		KIỂM TRA	DƯƠNG QUỐC ĐOÀN		
CÔNG TY TNHH TƯ VẤN ĐẦU TƯ XD VÀ THƯƠNG MẠI HẢI AN PHÁT ĐỊA CHỈ: SỐ 158 LÊ DUẨN, PHƯỜNG TÂN HƯNG THÀNH PHỐ HẢI PHÒNG TEL: 0915.683.969 - EMAIL: HAIANPHAT80@GMAIL.COM		CHỦ TRÌ THIẾT KẾ	NGUYỄN ĐỨC HIẾU		Tỷ lệ bản vẽ: 1/200 — Bản vẽ số: 04
	THIẾT KẾ BẢN VẼ THI CÔNG	CHỦ NHIỆM TK	NGUYỄN ĐỨC HIẾU	KTS. NGUYỄN ANH TUẤN	Lần xuất bản: 01 — Lần chỉnh sửa: 0 — Mã số sản phẩm: HAP/HĐ - 2026

M.S.D.N: 0801375699 — CÔNG TY TNHH TƯ VẤN ĐẦU TƯ XÂY DỰNG VÀ THƯƠNG MẠI HẢI AN PHÁT — THÀNH PHỐ HẢI PHÒNG

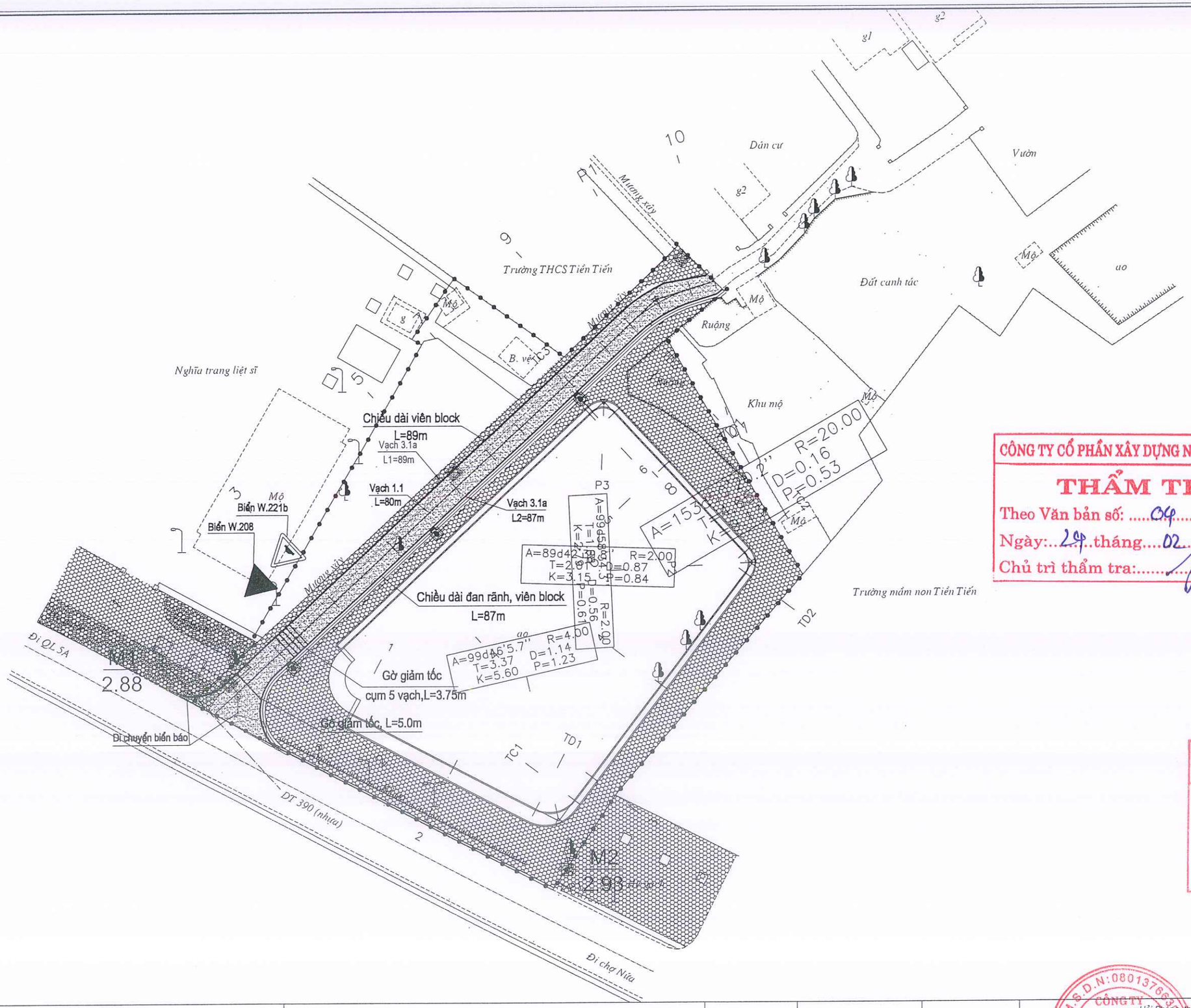

CÔNG TY CỔ PHẦN XÂY DỰNG NAM VIỆT DŨNG

THẨM TRA

Theo Văn bản số: .....04...../ T.Tra-NVD

Ngày:...29..tháng....02..năm 2026.

Chủ trì thẩm tra:.....

PHÒNG KINH TẾ, HẠ TẦNG VÀ ĐÔ THỊ - UBND PHƯỜNG NAM ĐỒNG

THẨM ĐỊNH

Theo Văn bản số: ...../.....

Ngày:.....tháng.....năm 20.....

Ký tên:

CHỦ ĐẦU TƯ UBND PHƯỜNG NAM ĐỒNG	CÔNG TRÌNH: CẢI TẠO KHU VỰC GIẾNG ĐÚNG VÀ NGHĨA TRANG LIỆT SĨ, PHƯỜNG NAM ĐỒNG THÀNH PHỐ HẢI PHÒNG	THỰC HIỆN	NGUYỄN VĂN DÂN
CÔNG TY TNHH TƯ VẤN ĐẦU TƯ XD VÀ THƯƠNG MẠI HẢI AN PHÁT ĐỊA CHỈ: SỐ 158 LÊ DUẨN, PHƯỜNG TÂN HƯNG THÀNH PHỐ HẢI PHÒNG TEL: 0915.683.969 - EMAIL: HAIANPHAT80@GMAIL.COM		KIỂM TRA	DƯƠNG QUỐC ĐOÀN
		CHỦ TRÌ THIẾT KẾ	NGUYỄN ĐỨC HIẾU
	THIẾT KẾ BẢN VẼ THI CÔNG	CHỦ NHIỆM TK	NGUYỄN ĐỨC HIẾU

Hải Phòng, tháng năm 2026

CÔNG TY TNHH TƯ VẤN ĐẦU TƯ VÀ THƯƠNG MẠI HẢI AN PHÁT

GIÁM ĐỐC

KTS. NGUYỄN ANH TUẤN

M.S.D.N: 0801376... CÔNG TY TNHH TƯ VẤN ĐẦU TƯ XÂY DỰNG VÀ THƯƠNG MẠI HẢI AN PHÁT — THÀNH PHỐ HẢI PHÒNG

MẶT BẰNG GIAO THÔNG KÈ GIẾNG

Tỷ lệ bản vẽ:	Bản vẽ số:
Lần xuất bản: 01 Lần chỉnh sửa: 0	Mã số sản phẩm: HAP/HĐ - 2026

CHI TIẾT VẠCH SƠN, BIỂN BÁO ĐƯỜNG

VẠCH SỐ 1.1: VẠCH PHÂN CHIA HAI CHIỀU XE CHẠY (VẠCH TIM ĐƯỜNG)

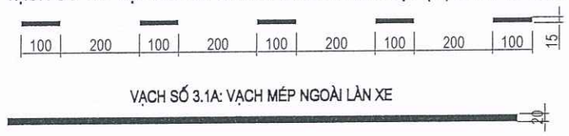

CÁC LOẠI BIỂN BÁO SỬ DỤNG

W.208
GIAO NHAU VỚI
ĐƯỜNG ƯU TIÊN

W.221b
ĐƯỜNG KHÔNG BẰNG PHẲNG
(ĐƯỜNG CÓ GỜ GIẢM TỐC)

CẤU TẠO GỜ GIẢM TỐC

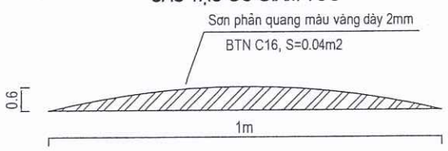

VẠCH SƠN GIẢM TỐC

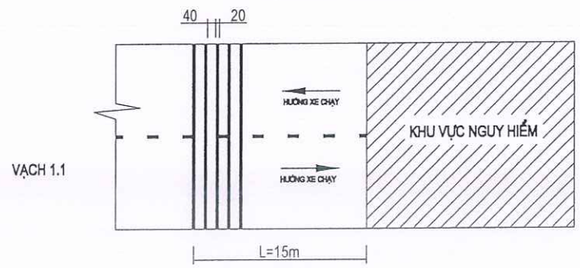

KIỂU 1
(BIỂN: W.245A)

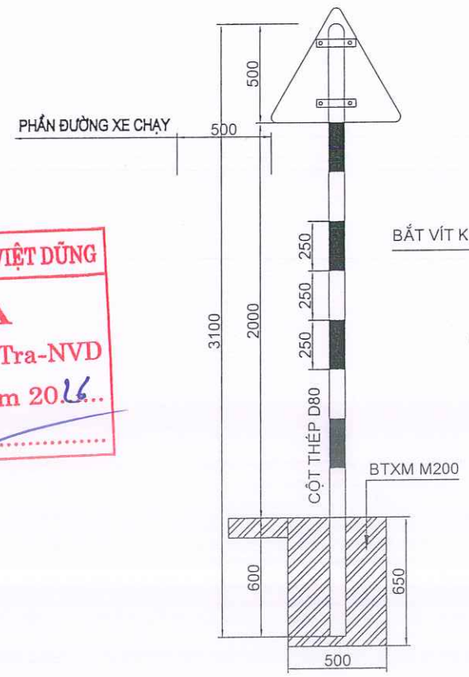

LIÊN KẾT KIỂU 1

(BIỂN: W.....)

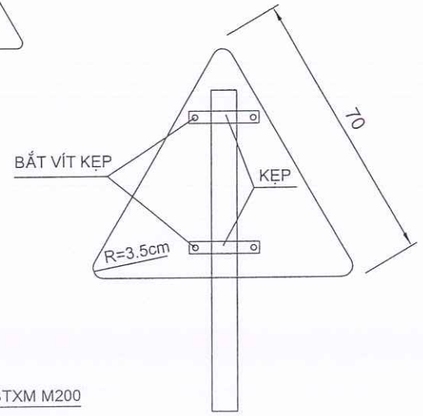

CÔNG TY CỔ PHẦN XÂY DỰNG NAM VIỆT DŨNG
THẨM TRA
Theo Văn bản số: .....04...../ T.Tra-NVD
Ngày:...24..tháng...02..năm 2026..
Chủ trì thẩm tra:.....

PHÒNG KINH TẾ, HẠ TẦNG VÀ ĐÔ THỊ
- UBND PHƯỜNG NAM ĐỒNG
THẨM ĐỊNH
Theo Văn bản số: ...../.....
Ngày:.....tháng.....năm 20.....
Ký tên:

GHI CHÚ:

- KÍCH THƯỚC GHI TRONG BẢN VẼ CÓ ĐƠN VỊ LÀ MILIMÉT (MM).
- BIỂN BÁO ĐƯỢC CHẾ TẠO TỪ CÁC TẤM THÉP PHẲNG CÓ CHIỀU DÀY 3MM, ĐƯỢC SƠN CHỐNG RỈ 02 LỚP SAU ĐÓ ĐƯỢC DÁN MÀNG PHẢN QUANG.
- MÀU SẮC, KÍCH THƯỚC CHI TIẾT CÁC HÌNH VẼ TRÊN BIỂN TUÂN THEO PHỤ LỤC M "QCVN41: 2024/BGTVT", QUY CHUẨN KỸ THUẬT QUỐC GIA VỀ BÁO HIỆU ĐƯỜNG BỘ.
- CỘT BIỂN BÁO ĐƯỢC LÀM BẰNG THÉP TRÒN CÓ ĐƯỜNG KÍNH D=8CM.
- CỘT BIỂN BÁO PHẢI ĐƯỢC SƠN CHỐNG RỈ 02 LỚP SAU ĐÓ SƠN TRẮNG ĐỎ XEN KẼ NHAU, BỀ RỘNG MỖI VẠCH SƠN LÀ 25CM.
- VỊ TRÍ VÀ ĐỘ CAO ĐẶT BIỂN ĐƯỢC CHỈ RA TRONG CÁC BẢN VẼ THIẾT KẾ ATGT VÀ PHẢI TUÂN THỦ THEO "QCVN 41: 2019/BGTVT", QUY CHUẨN KỸ THUẬT QUỐC GIA VỀ BÁO HIỆU ĐƯỜNG BỘ.

CHỦ ĐẦU TƯ UBND PHƯỜNG NAM ĐỒNG	CÔNG TRÌNH: CẢI TẠO KHU VỰC GIẾNG ĐÚNG VÀ NGHĨA TRANG LIỆT SĨ, PHƯỜNG NAM ĐỒNG THÀNH PHỐ HẢI PHÒNG	THỰC HIỆN	NGUYỄN VĂN DÂN		Hải Phòng, tháng năm 2026 CÔNG TY TNHH TƯ VẤN ĐẦU TƯ VÀ THƯƠNG MẠI HẢI AN PHÁT GIÁM ĐỐC	CHI TIẾT VẠCH SƠN, BIỂN BÁO
CÔNG TY TNHH TƯ VẤN ĐẦU TƯ XD VÀ THƯƠNG MẠI HẢI AN PHÁT ĐỊA CHỈ: SỐ 158 LÊ DUẨN, PHƯỜNG TÂN HƯNG THÀNH PHỐ HẢI PHÒNG TEL: 0915.683.969 - EMAIL: HAIANPHAT80@GMAIL.COM		KIỂM TRA	DƯƠNG QUỐC ĐOÀN			
		CHỦ TRÌ THIẾT KẾ	NGUYỄN ĐỨC HIẾU			Tỷ lệ bản vẽ: 1/30 — Bản vẽ số: DH-
	THIẾT KẾ BẢN VẼ THI CÔNG	CHỦ NHIỆM TK	NGUYỄN ĐỨC HIẾU		KTS. NGUYỄN ANH TUẤN	Lần xuất bản: 01 — Mã số sản phẩm: HAP/HĐ - 2026 Lần chỉnh sửa: 0

M.S.D.N: 0801376... CÔNG TY TNHH TƯ VẤN ĐẦU TƯ XÂY DỰNG VÀ THƯƠNG MẠI HẢI AN PHÁT — THÀNH PHỐ HẢI PHÒNG

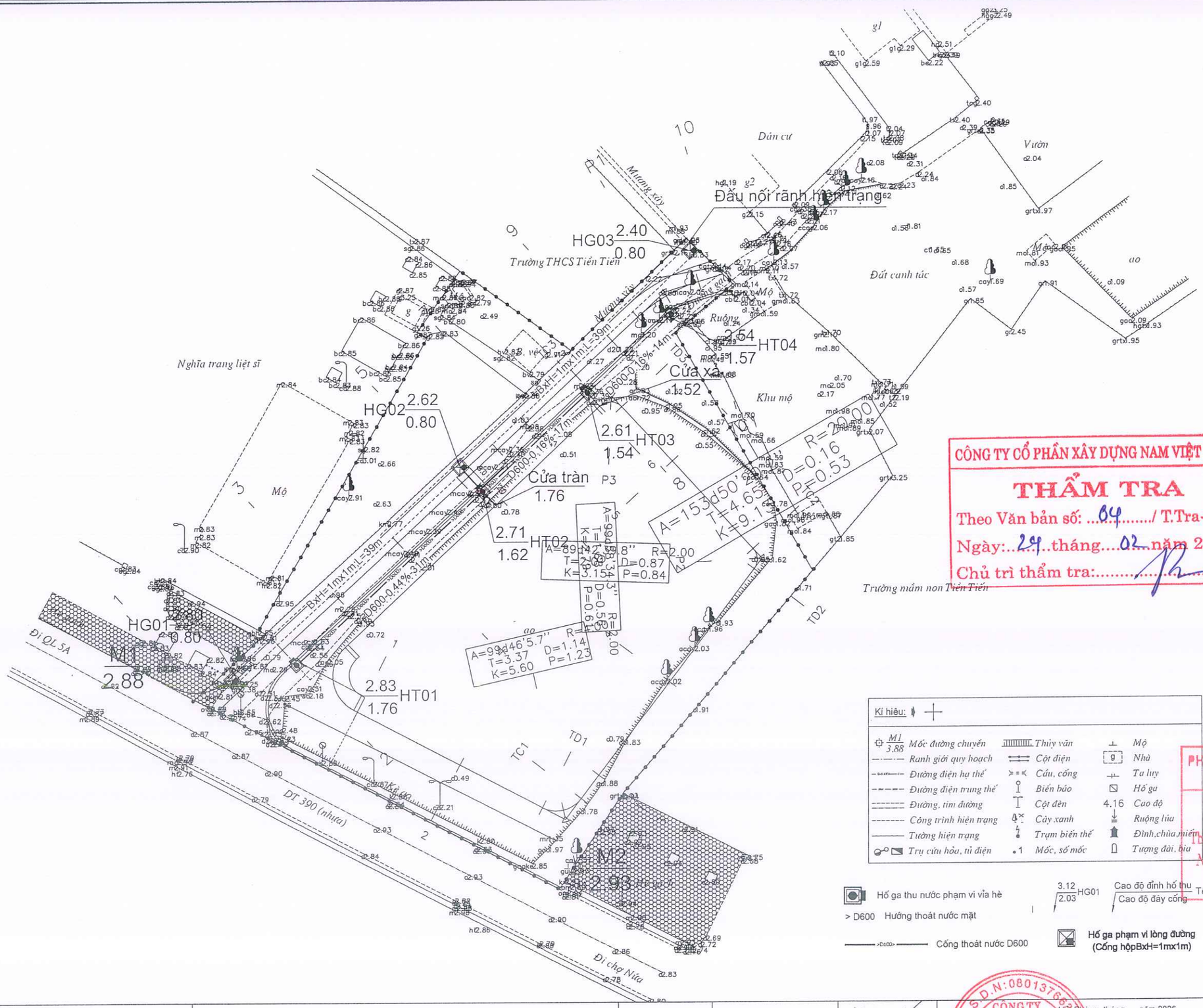

CÔNG TY CỔ PHẦN XÂY DỰNG NAM VIỆT DŨNG
THẨM TRA
Theo Văn bản số: ...04...../ T.Tra-NVD
Ngày:...24...tháng...02...năm 2026
Chủ trì thẩm tra:.....

Kí hiệu:

M1 / 3.88	Mốc đường chuyền		Thủy văn		Mộ
	Ranh giới quy hoạch		Cột điện	g	Nhà
	Đường điện hạ thế		Cầu, cống		Ta luy
	Đường điện trung thế		Biển báo		Hố ga
	Đường, tim đường		Cột đèn	4.16	Cao độ
	Công trình hiện trạng		Cây xanh		Ruộng lúa
	Tường hiện trạng		Trạm biến thế		Đình,chùa,miếu
	Trụ cứu hỏa, tủ điện	.1	Mốc, số mốc		Tượng đài, bia

Hố ga thu nước phạm vi vỉa hè
> D600 Hướng thoát nước mặt
Cống thoát nước D600
3.12 / 2.03 HG01 — Cao độ đỉnh hố thu / Cao độ đáy cống — Tên hố ga
Hố ga phạm vi lòng đường (Cống hộpBxH=1mx1m)

PHÒNG KINH TẾ, HẠ TẦNG VÀ ĐÔ THỊ - UBND PHƯỜNG NAM ĐỒNG
THẨM ĐỊNH
Theo Văn bản số: ...../.....
Ngày:.....tháng.....năm 20.....
Kỳ tên:

CHỦ ĐẦU TƯ UBND PHƯỜNG NAM ĐỒNG	CÔNG TRÌNH: CẢI TẠO KHU VỰC GIẾNG ĐÚNG VÀ NGHĨA TRANG LIỆT SĨ, PHƯỜNG NAM ĐỒNG THÀNH PHỐ HẢI PHÒNG	THỰC HIỆN	NGUYỄN VĂN DÂN	Hải Phòng, tháng năm 2026 CÔNG TY TNHH TƯ VẤN ĐẦU TƯ VÀ THƯƠNG MẠI HẢI AN PHÁT GIÁM ĐỐC
		KIỂM TRA	DƯƠNG QUỐC ĐOÀN	
		CHỦ TRÌ THIẾT KẾ	NGUYỄN ĐỨC HIẾU	
CÔNG TY TNHH TƯ VẤN ĐẦU TƯ XD VÀ THƯƠNG MẠI HẢI AN PHÁT ĐỊA CHỈ: SỐ 158 LÊ DUẨN, PHƯỜNG TÂN HƯNG THÀNH PHỐ HẢI PHÒNG TEL: 0915.683.969 - EMAIL: HAIANPHAT80@GMAIL.COM	THIẾT KẾ BẢN VẼ THI CÔNG	CHỦ NHIỆM TK	NGUYỄN ĐỨC HIẾU	KTS. NGUYỄN ANH TUẤN

M.S.D.N: 0801376... CÔNG TY TNHH TƯ VẤN ĐẦU TƯ XÂY DỰNG VÀ THƯƠNG MẠI HẢI AN PHÁT — THÀNH PHỐ HẢI PHÒNG

MẶT BẰNG THOÁT NƯỚC

Tỷ lệ bản vẽ:	Bản vẽ số:
Lần xuất bản: 01 Lần chỉnh sửa: 0	Mã số sản phẩm: HAP/HĐ - 2026

MẶT CẮT A - A

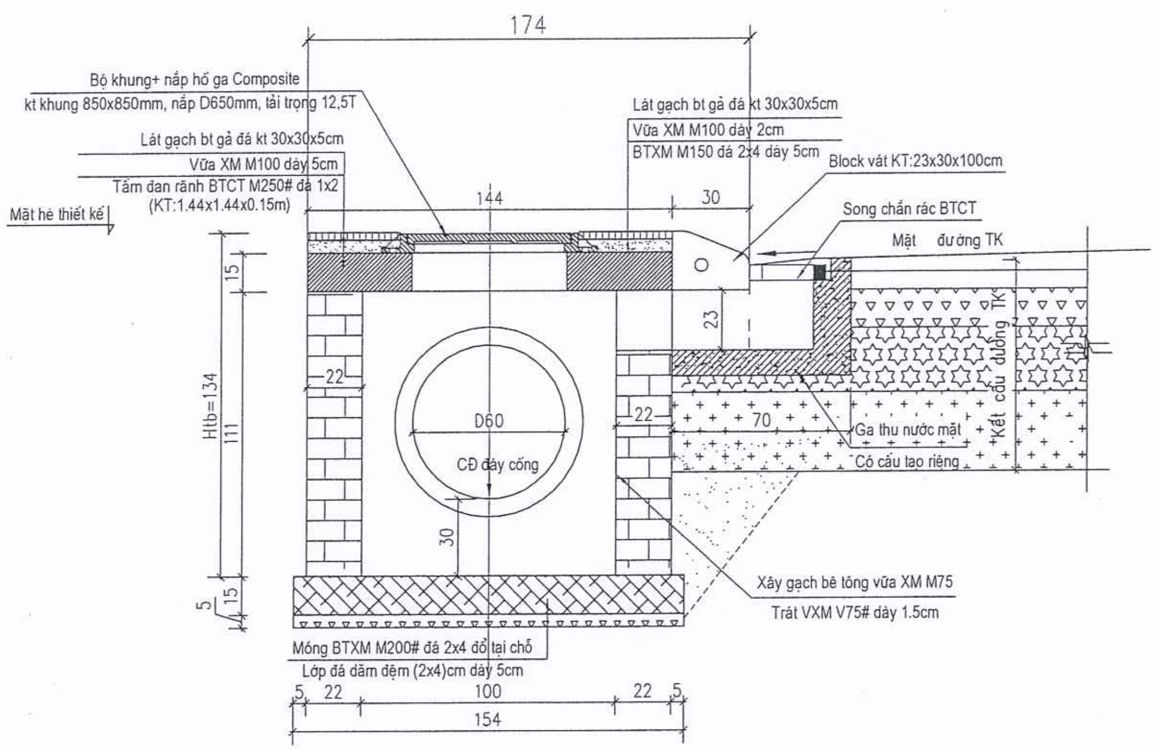

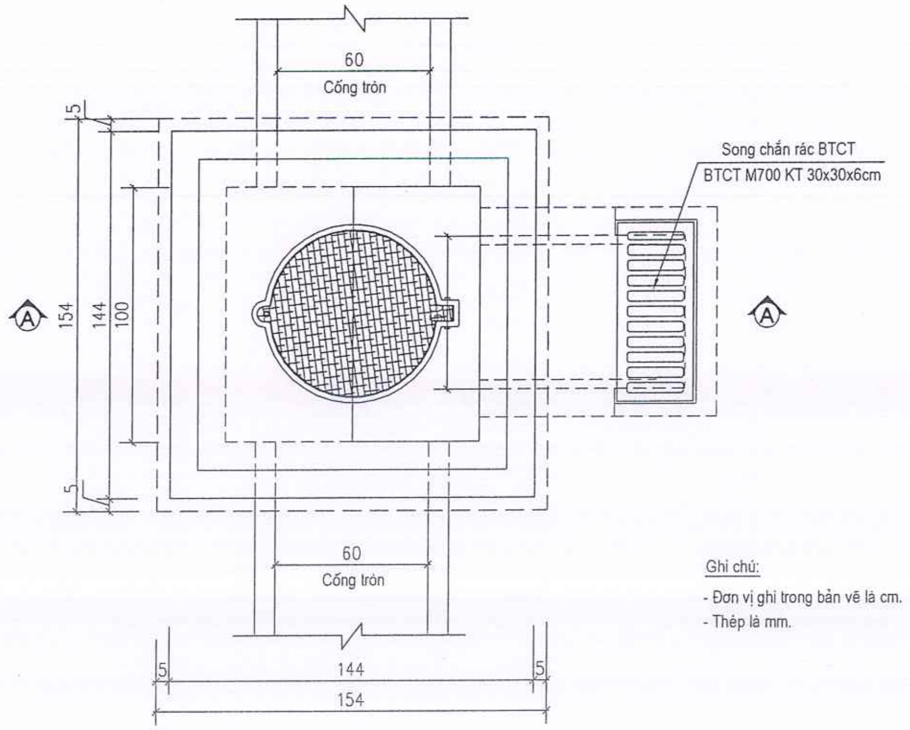

Ghi chú:
- Đơn vị ghi trong bản vẽ là cm.
- Thép là mm.

CẤU TẠO TẤM ĐAN

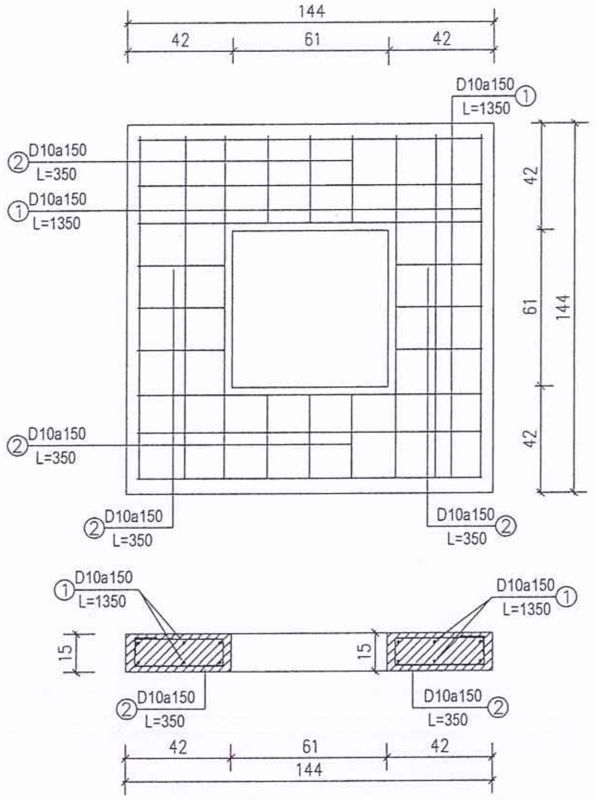

CHI TIẾT THÉP

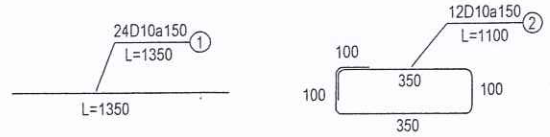

BẢNG TỔNG HỢP KHỐI LƯỢNG THÉP 1 TẤM ĐAN

Loại ck	Số hiệu thanh	Đường kính (mm)	Chiều dài 1 thanh (mm)	Số lượng thanh	Tổng chiều dài (m)	Trọng lượng 1m dài (kg/m)	Tổng khối lượng (kg)
Tấm đan	1	D10(CII)	1350	24	32.40	0.617	19.99
	2	D10(CII)	1100	12	13.20	0.617	8.14
Tổng Cộng		Cốt thép D<=10 mm				28.135	kg
		Bê tông M.250 đá 1x2				0.255	m3
		Ván khuôn				1.230	m2

BẢNG THỐNG KÊ HỐ THU THOÁT NƯỚC

STT	Tên ga	CĐ mặt ga (m)	CĐ lòng cống (m)	CĐ lòng ga (m)	Chiều cao ga (m)	Loại ga
1	HT01	2.83	1.76	1.46	1.37	1x1m Vỉa hè
2	HT02	2.71	1.65	1.35	1.36	1x1m Vỉa hè
3	HT03	2.61	1.54	1.24	1.37	1x1m Vỉa hè
4	HT04	2.54	1.57	1.27	1.27	1x1m Vỉa hè
Hố ga 1x1m Vỉa hè				Số lượng		4
				Chiều cao trung bình (m)		1.34
1	HG01	2.80	0.80	0.50	2.30	BTCT
2	HG02	2.62	0.80	0.50	2.12	BTCT
3	HG03	2.40	0.80	0.50	1.90	BTCT
Hố ga BTCT				Số lượng		3
				Chiều cao trung bình (m)		2.11

CẮT NGANG CỐNG D600

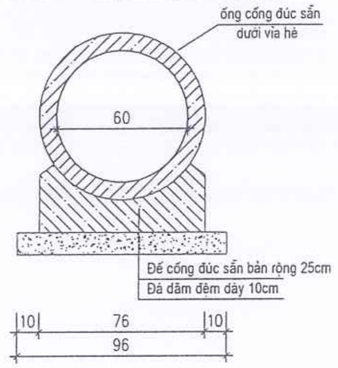

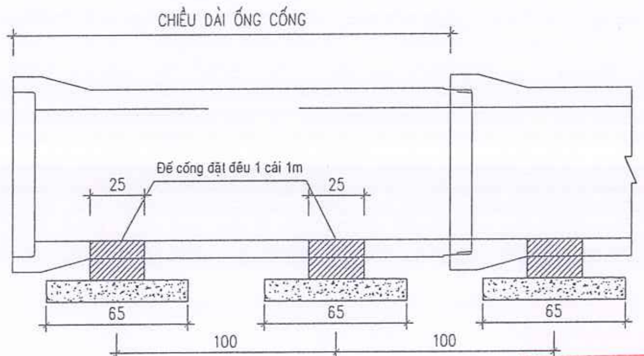

CÔNG TY CỔ PHẦN XÂY DỰNG NAM VIỆT DŨNG
THẨM TRA
Theo Văn bản số: ...09.../ T.Tra-NVD
Ngày:...24...tháng....02...năm 2026
Chủ trì thẩm tra:...............

PHÒNG KINH TẾ, HẠ TẦNG VÀ ĐÔ THỊ - UBND PHƯỜNG NAM ĐỒNG
THẨM ĐỊNH
Theo Văn bản số: ..../..................
Ngày.........tháng...........năm 20..........

CHỦ ĐẦU TƯ UBND PHƯỜNG NAM ĐỒNG	CÔNG TRÌNH: CẢI TẠO KHU VỰC GIẾNG ĐÚNG VÀ NGHĨA TRANG LIỆT SĨ, PHƯỜNG NAM ĐỒNG THÀNH PHỐ HẢI PHÒNG	THỰC HIỆN	NGUYỄN VĂN DÂN	Hải Phòng, tháng năm 2026 CÔNG TY TNHH TƯ VẤN ĐẦU TƯ VÀ THƯƠNG MẠI HẢI AN PHÁT GIÁM ĐỐC	CHI TIẾT HỐ GA TRÊN HÈ
		KIỂM TRA	DƯƠNG QUỐC ĐOÀN		
CÔNG TY TNHH TƯ VẤN ĐẦU TƯ XD VÀ THƯƠNG MẠI HẢI AN PHÁT ĐỊA CHỈ: SỐ 158 LÊ DUẨN, PHƯỜNG TÂN HƯNG THÀNH PHỐ HẢI PHÒNG TEL: 0915.683.969 - EMAIL: HAIANPHAT80@GMAIL.COM		CHỦ TRÌ THIẾT KẾ	NGUYỄN ĐỨC HIẾU		Tỷ lệ bản vẽ: 1/... Bản vẽ số:
	THIẾT KẾ BẢN VẼ THI CÔNG	CHỦ NHIỆM TK	NGUYỄN ĐỨC HIẾU	KTS. NGUYỄN ANH TUẤN	Lần xuất bản: 01 Mã số sản phẩm: Lần chỉnh sửa: 0 HAP/HĐ - 2026

MẶT CẮT A-A

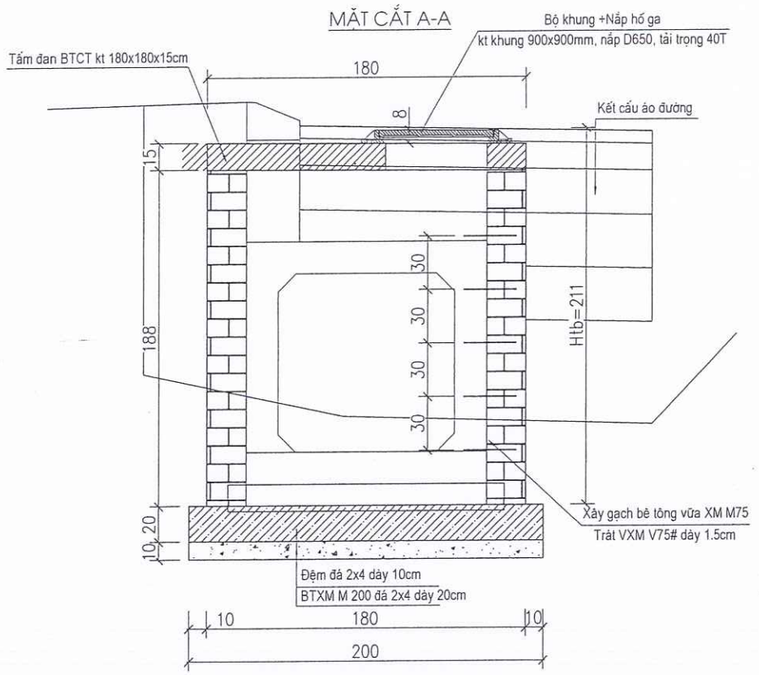

CHI TIẾT BẬC THANG INOX

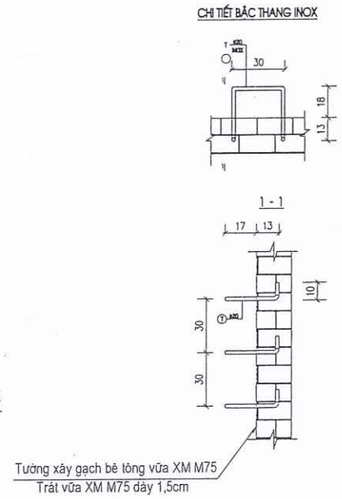

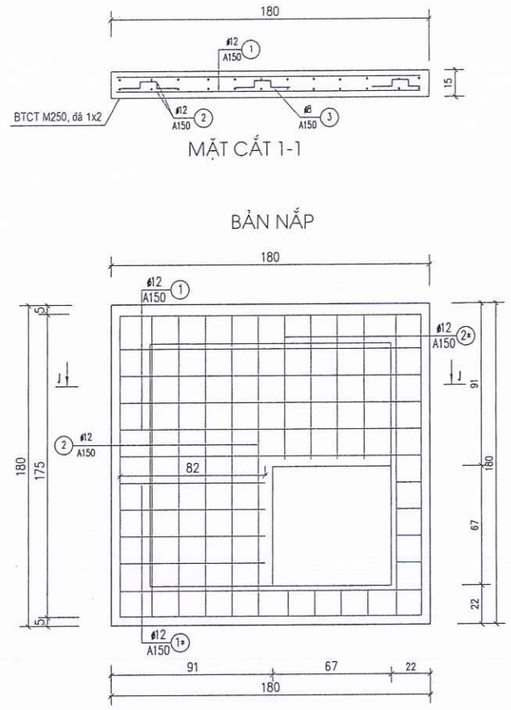

CẮT NGANG CỐNG HỘP

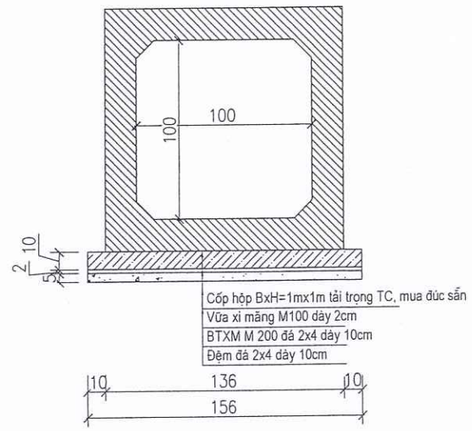

MẶT BẰNG HỐ GA THĂM

(Số lượng 21 cái)

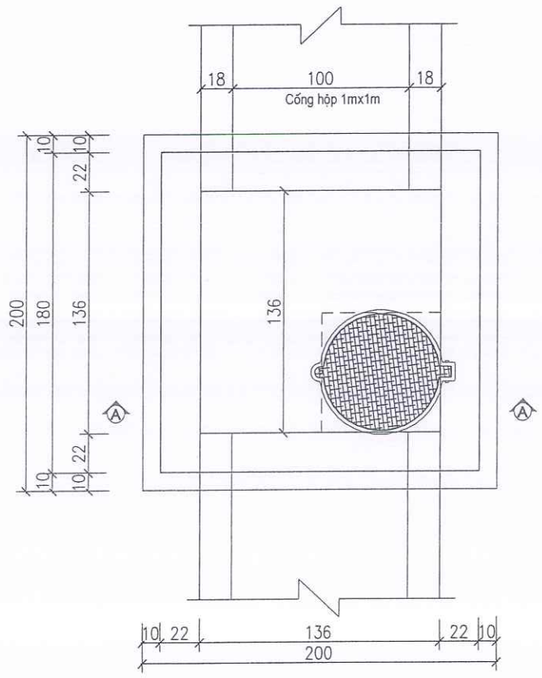

THỐNG KÊ CỐT THÉP HGL1

C.KIỆN	STT	HÌNH DÁNG – KÍCH THƯỚC	ø mm	CD 1 THANH mm	SỐ LƯỢNG 1 C.KIỆN	SỐ LƯỢNG T.BỘ	TỔNG C.D	TỔNG TL
NẮP HỐ GA	1	50 175 50	12	1850	8	16	29.60	26.34
	1*	50 82 50	12	920	4	8	7.36	6.55
	2	50 175 50	12	1850	9	18	29.60	26.34
	2*	50 82 50	12	920	4	8	7.36	6.55
	3	150 (150 60 150)	8	570	16	16	9.12	5.56
TỔNG KHỐI LƯỢNG THÉP ĐÁY HỐ GA D8: 3.56KG TỔNG KHỐI LƯỢNG THÉP NẮP GA D12: 65.78KG								

BẢNG THỐNG KÊ HỐ THU THOÁT NƯỚC

STT	Tên ga	CĐ mặt ga (m)	CĐ lòng cống (m)	CĐ lòng ga (m)	Chiều cao ga (m)	Loại ga
1	HT01	2.83	1.76	1.46	1.37	1x1m Vỉa hè
2	HT02	2.71	1.65	1.35	1.36	1x1m Vỉa hè
3	HT03	2.61	1.54	1.24	1.37	1x1m Vỉa hè
4	HT04	2.54	1.57	1.27	1.27	1x1m Vỉa hè
Hố ga 1x1m Vỉa hè				Số lượng		4
				Chiều cao trung bình (m)		1.34
1	HG01	2.80	0.80	0.50	2.30	BTCT
2	HG02	2.62	0.80	0.50	2.12	BTCT
3	HG03	2.40	0.80	0.50	1.90	BTCT
Hố ga BTCT				Số lượng		3
				Chiều cao trung bình (m)		2.11

CÔNG TY CỔ PHẦN XÂY DỰNG NAM VIỆT DŨNG
THẨM TRA
Theo Văn bản số: .....04...../ T.Tra-NVD
Ngày:.....24.tháng...02..năm 2026..
Chủ trì thẩm tra:.....

PHÒNG KINH TẾ, HẠ TẦNG VÀ ĐÔ THỊ
- UBND PHƯỜNG NAM ĐỒNG
THẨM ĐỊNH
Theo Văn bản số: ...../.....
Ngày:.....tháng.....năm 20..
Ký tên:

Ghi chú:
- Đơn vị ghi trong bản vẽ là cm.
- Thép là mm.

CHỦ ĐẦU TƯ UBND PHƯỜNG NAM ĐỒNG	CÔNG TRÌNH: CẢI TẠO KHU VỰC GIẾNG ĐÚNG VÀ NGHĨA TRANG LIỆT SĨ, PHƯỜNG NAM ĐỒNG THÀNH PHỐ HẢI PHÒNG	THỰC HIỆN	NGUYỄN VĂN DÂN
CÔNG TY TNHH TƯ VẤN ĐẦU TƯ XD VÀ THƯƠNG MẠI HẢI AN PHÁT ĐỊA CHỈ: SỐ 158 LÊ DUẨN, PHƯỜNG TÂN HƯNG THÀNH PHỐ HẢI PHÒNG TEL: 0915.683.969 - EMAIL: HAIANPHAT80@GMAIL.COM		KIỂM TRA	DƯƠNG QUỐC ĐOÀN
		CHỦ TRÌ THIẾT KẾ	NGUYỄN ĐỨC HIẾU
	THIẾT KẾ BẢN VẼ THI CÔNG	CHỦ NHIỆM TK	NGUYỄN ĐỨC HIẾU

Hải Phòng, tháng năm 2026
CÔNG TY TNHH TƯ VẤN ĐẦU TƯ VÀ THƯƠNG MẠI HẢI AN PHÁT
GIÁM ĐỐC
KTS. NGUYỄN ANH TUẤN

CHI TIẾT HỐ GA CỐNG HỘP 1MX1M

Tỷ lệ bản vẽ:	1/...	Bản vẽ số:
Lần xuất bản: 01 Lần chỉnh sửa: 0		Mã số sản phẩm: HAP/HĐ - 2026

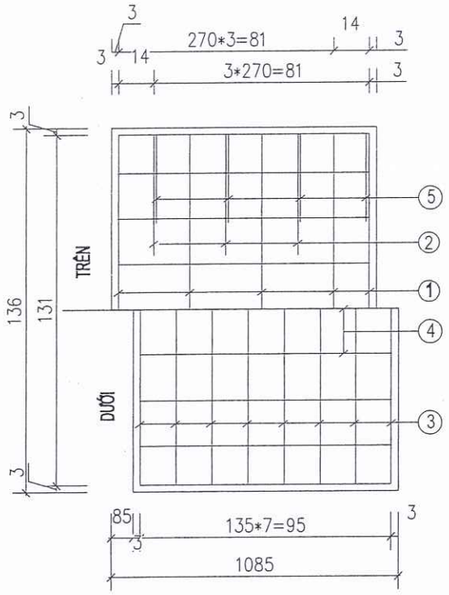

BẢN NẮP

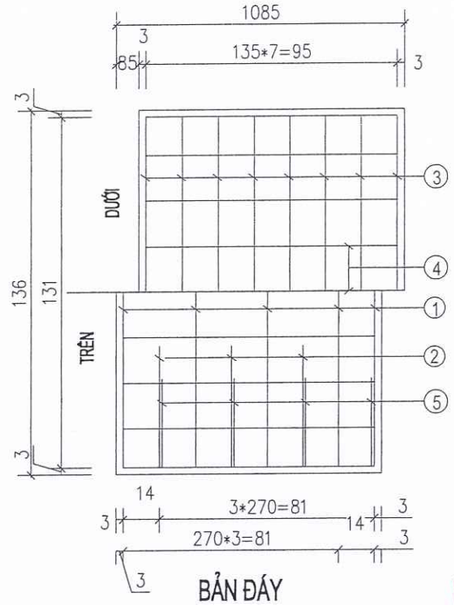

BẢN ĐÁY

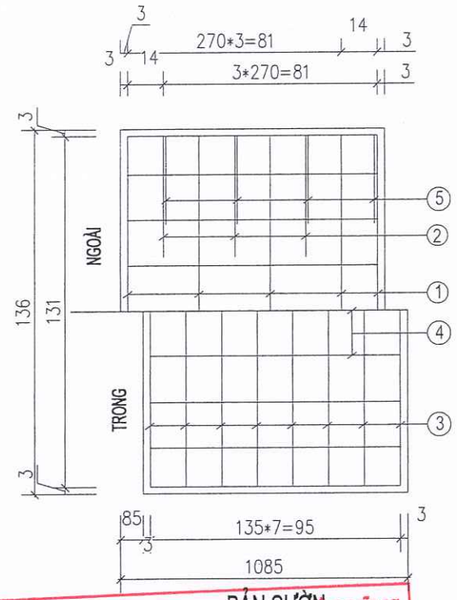

BẢN SƯỜN

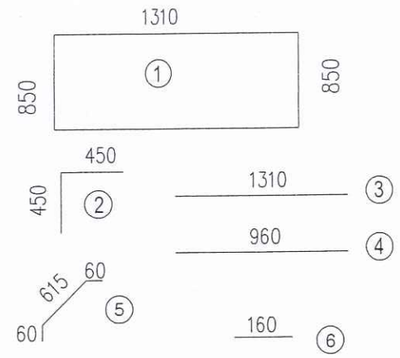

CHI TIẾT CỐT THÉP

CẤU TẠO ĐẦU ÂM DƯƠNG

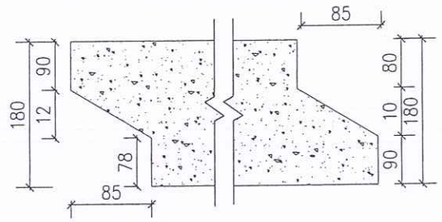

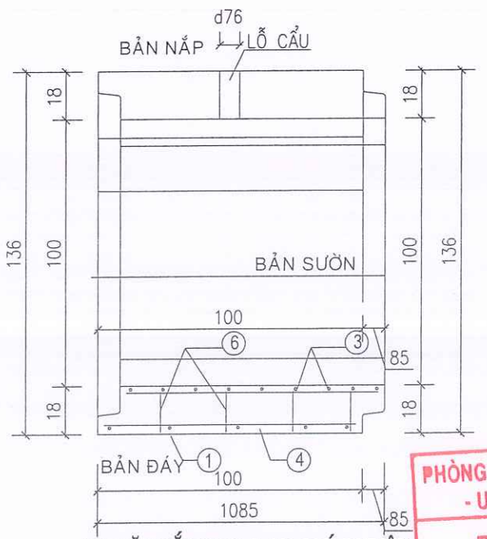

1/2 MẶT CẮT DỌC & 1/2 CHÍNH DIỆN

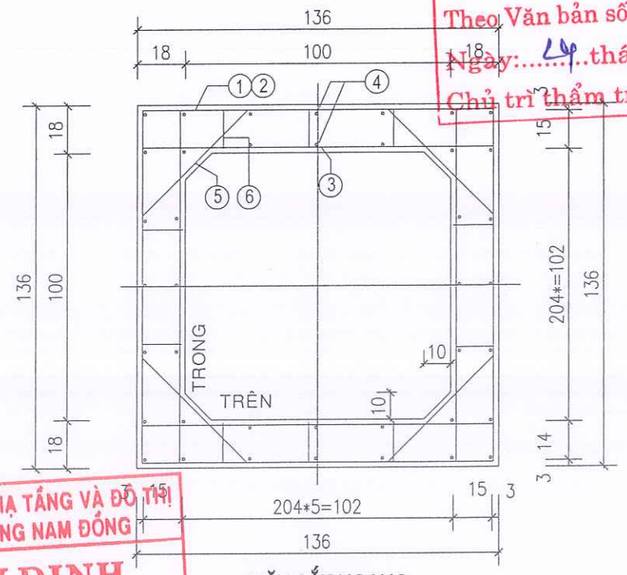

MẶT CẮT NGANG

THỐNG KÊ VẬT TƯ

Ký hiệu	Đường kính	Số thanh (th)	Chiều dài một thanh (mm)	Tổng chiều dài (m)	Tổng trọng lượng (Kg)
1	10	10	3010	30.1	18.55
2	10	12	900	10.8	6.66
3	10	32	1310	41.92	25.83
4	6	48	960	46.08	10.22
5	10	16	735	11.76	7.25
6	6	24	160	3.84	0.85
Tổng khối lượng thép					69.36
Thể tích bê tông M300 (m3)				0.870	

GHI CHÚ:

1- Bản vẽ mang tính định hướng, cống mua đúc sẵn, kích thước trong bản vẽ ghi bằng mm
2 - Liên kết cốt thép được tiến hành bằng máy hàn tự động hay buộc.
3 - Cốt D>=10 CB500-V,D<10 CB240-T
4 - Chiều cao đất đắp trên cống từ 0.8 - 4.2 m
5 - Y/c đối với đất nền được hướng dẫn trong thuyết minh
6 - Hoạt tải HL93
7 - Cống được chế tạo bằng công nghệ rung lõi

CÔNG TY CỔ PHẦN XÂY DỰNG NAM ĐẠT DŨNG
THẨM TRA
Theo Văn bản số: 09 / T.Tra-NVD
Ngày: 14 tháng 02 năm 2026
Chủ trì thẩm tra:

PHÒNG KINH TẾ, HẠ TẦNG VÀ ĐÔ THỊ - UBND PHƯỜNG NAM ĐỒNG
THẨM ĐỊNH
Theo Văn bản số: ...../.....
Ngày:.....tháng.....năm 20.....
Ký tên:

Hải Phòng, tháng năm 2026
CÔNG TY TNHH TƯ VẤN ĐẦU TƯ VÀ THƯƠNG MẠI HẢI AN PHÁT
GIÁM ĐỐC

M.S.D.N: 0801376... CÔNG TY TNHH TƯ VẤN ĐẦU TƯ XÂY DỰNG VÀ THƯƠNG MẠI HẢI AN PHÁT - THÀNH PHỐ HẢI PHÒNG

KTS. NGUYỄN ANH TUẤN

CHỦ ĐẦU TƯ
UBND PHƯỜNG NAM ĐỒNG

CÔNG TY TNHH TƯ VẤN ĐẦU TƯ XD VÀ THƯƠNG MẠI HẢI AN PHÁT
ĐỊA CHỈ: SỐ 158 LÊ DUẨN, PHƯỜNG TÂN HƯNG
THÀNH PHỐ HẢI PHÒNG
TEL: 0915.683.969 - EMAIL: HAIANPHAT80@GMAIL.COM

CÔNG TRÌNH:
CẢI TẠO KHU VỰC GIẾNG ĐÚNG VÀ NGHĨA TRANG LIỆT SĨ, PHƯỜNG NAM ĐỒNG THÀNH PHỐ HẢI PHÒNG

THIẾT KẾ BẢN VẼ THI CÔNG

THỰC HIỆN	NGUYỄN VĂN DÂN	
KIỂM TRA	DƯƠNG QUỐC ĐOÀN	
CHỦ TRÌ THIẾT KẾ	NGUYỄN ĐỨC HIẾU	
CHỦ NHIỆM TK	NGUYỄN ĐỨC HIẾU	

CHI TIẾT HỐ GA CỐNG HỘP 1MX1M

Tỷ lệ bản vẽ:	Bản vẽ số:
Lần xuất bản: 01	Mã số sản phẩm:
Lần chỉnh sửa: 0	HAP/HĐ - 2026

PHẦN BẢN VẼ ĐIỆN CHIẾU SÁNG

PHÒNG KINH TẾ, HẠ TẦNG VÀ ĐÔ THỊ
- UBND PHƯỜNG NAM ĐỒNG

THẨM ĐỊNH

Theo Văn bản số: ...../.....

Ngày:.....tháng.....năm 20.....

Ký tên:

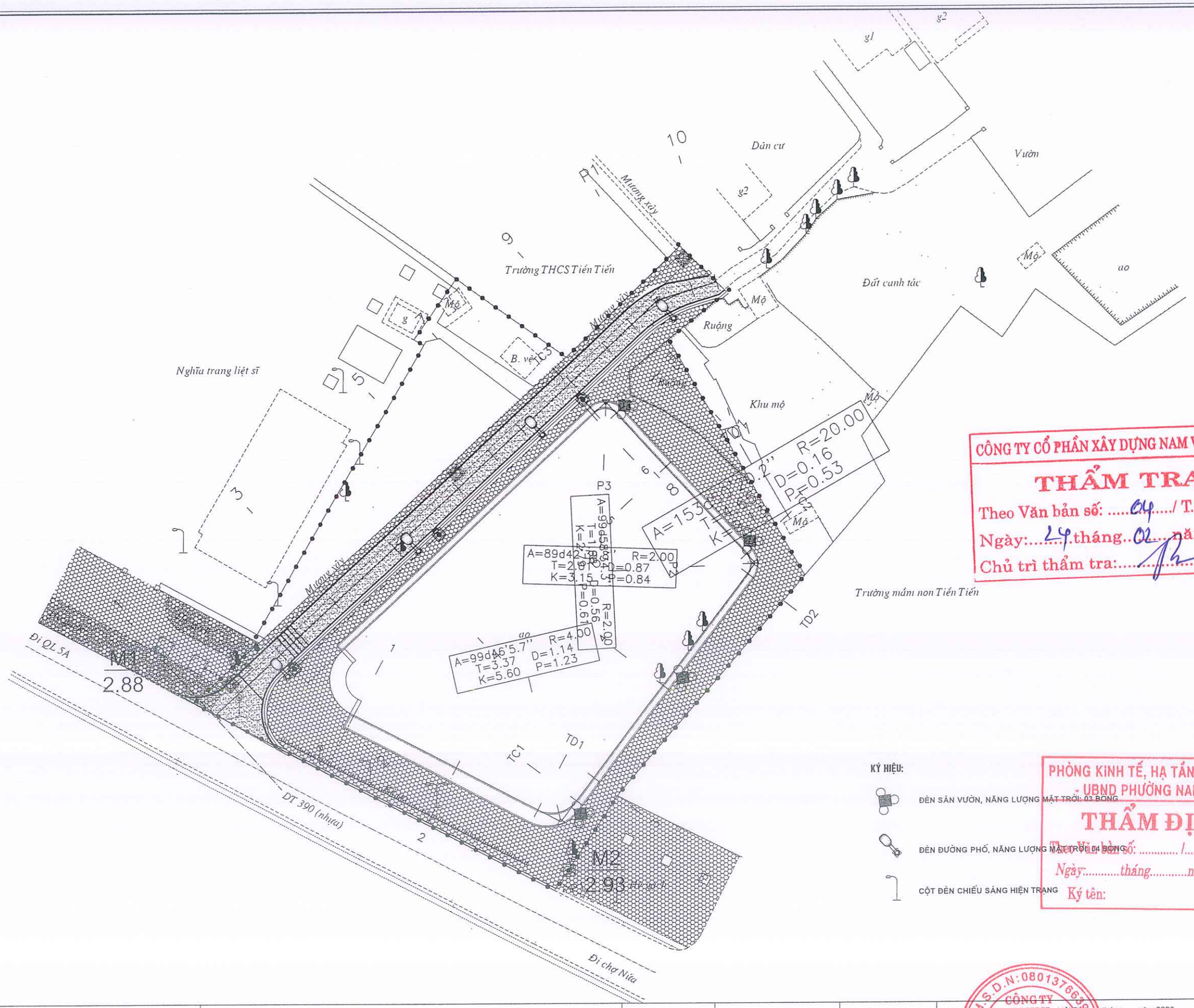

CÔNG TY CỔ PHẦN XÂY DỰNG NAM VIỆT DŨNG
THẨM TRA
Theo Văn bản số: .....04...../ T.Tra-NVD
Ngày:.....24.tháng..02...năm 2026..
Chủ trì thẩm tra:.....

KÝ HIỆU:

- ĐÈN SÂN VƯỜN, NĂNG LƯỢNG MẶT TRỜI: 03 BÓNG
- ĐÈN ĐƯỜNG PHỐ, NĂNG LƯỢNG MẶT TRỜI: 04 BÓNG
- CỘT ĐÈN CHIẾU SÁNG HIỆN TRẠNG

PHÒNG KINH TẾ, HẠ TẦNG VÀ ĐÔ THỊ
- UBND PHƯỜNG NAM ĐỒNG
THẨM ĐỊNH
Tờ trình số: ..... /.....
Ngày:.....tháng.....năm 20.....
Ký tên:

CHỦ ĐẦU TƯ UBND PHƯỜNG NAM ĐỒNG	CÔNG TRÌNH: CẢI TẠO KHU VỰC GIẾNG ĐÚNG VÀ NGHĨA TRANG LIỆT SĨ, PHƯỜNG NAM ĐỒNG THÀNH PHỐ HẢI PHÒNG	THỰC HIỆN	NGUYỄN VĂN DÂN	Hải Phòng, tháng năm 2026 CÔNG TY TNHH TƯ VẤN ĐẦU TƯ VÀ THƯƠNG MẠI HẢI AN PHÁT GIÁM ĐỐC
CÔNG TY TNHH TƯ VẤN ĐẦU TƯ XD VÀ THƯƠNG MẠI HẢI AN PHÁT ĐỊA CHỈ: SỐ 158 LÊ DUẨN, PHƯỜNG TÂN HƯNG THÀNH PHỐ HẢI PHÒNG TEL: 0915.683.969 - EMAIL: HAIANPHAT80@GMAIL.COM		KIỂM TRA	DƯƠNG QUỐC ĐOÀN	
		CHỦ TRÌ THIẾT KẾ	NGUYỄN ĐỨC HIẾU	
	THIẾT KẾ BẢN VẼ THI CÔNG	CHỦ NHIỆM TK	NGUYỄN ĐỨC HIẾU	KTS. NGUYỄN ANH TUẤN

M.S.D.N: 0801376639 CÔNG TY TNHH TƯ VẤN ĐẦU TƯ XÂY DỰNG VÀ THƯƠNG MẠI HẢI AN PHÁT THÀNH PHỐ HẢI PHÒNG

MẶT BẰNG CHIẾU SÁNG

Tỷ lệ bản vẽ:		Bản vẽ số:
Lần xuất bản: 01 Lần chỉnh sửa: 0		Mã số sản phẩm: HAP/HĐ - 2026

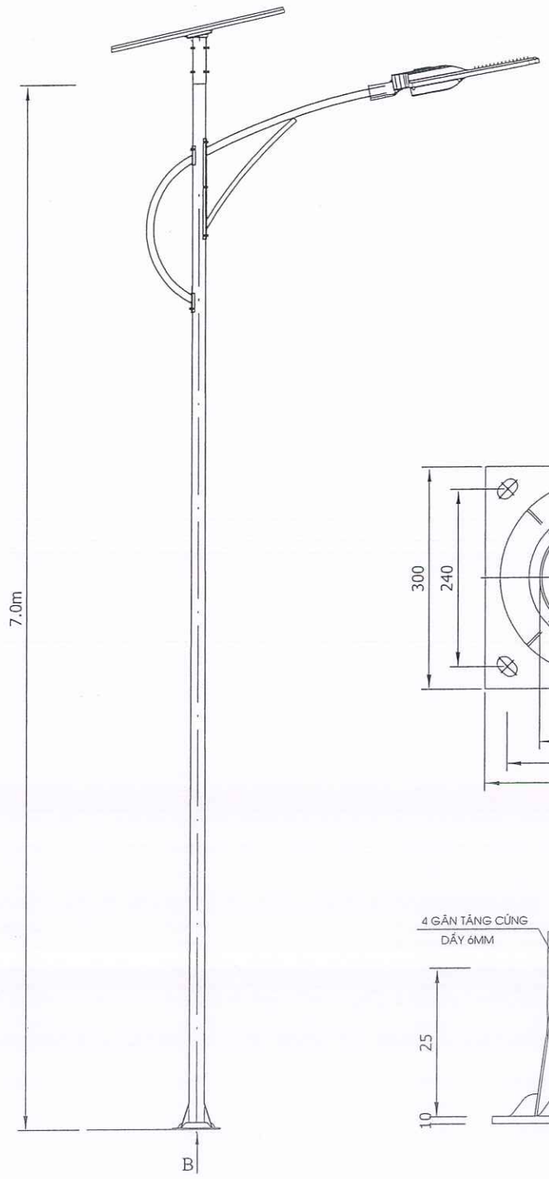

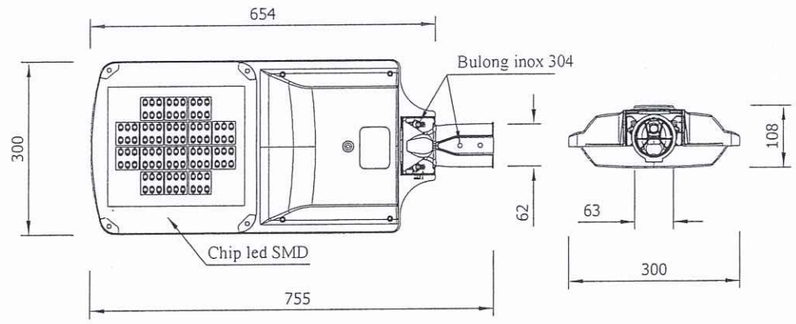

Đường cong phân bổ ánh sáng

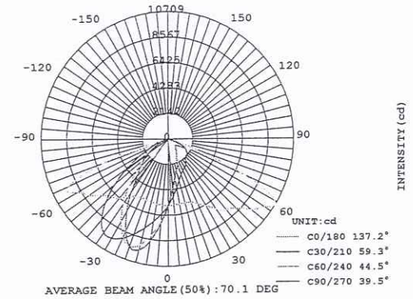

Theo B

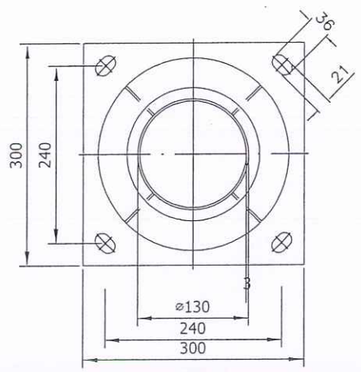

KHUNG MÓNG CỘT

(M16X300)

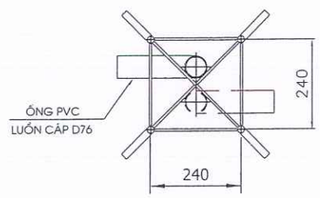

CÔNG TY CỔ PHẦN XÂY DỰNG NAM VIỆT DŨNG

THẨM TRA

Theo Văn bản số: ....04...../ T.Tra-NVD

Ngày:...24..tháng...02....năm 2026.

Chủ trì thẩm tra:.....

I

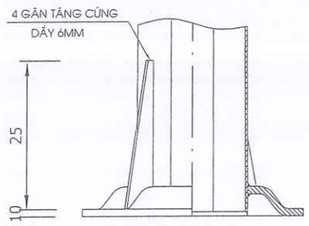

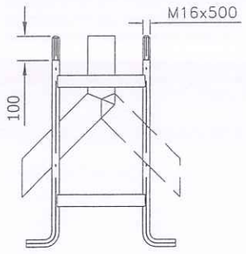

PHÒNG KINH TẾ, HẠ TẦNG VÀ ĐÔ THỊ
- UBND PHƯỜNG NAM ĐỒNG

THẨM ĐỊNH

Theo Văn bản số: ..... /.....

Ngày:.....tháng.....năm 20.....

Ký tên:

CHỦ ĐẦU TƯ UBND PHƯỜNG NAM ĐỒNG	CÔNG TRÌNH: CẢI TẠO KHU VỰC GIẾNG ĐÚNG VÀ NGHĨA TRANG LIỆT SĨ, PHƯỜNG NAM ĐỒNG THÀNH PHỐ HẢI PHÒNG	THỰC HIỆN	NGUYỄN VĂN DÂN	Hải Phòng, tháng năm 2026 CÔNG TY TNHH TƯ VẤN ĐẦU TƯ VÀ THƯƠNG MẠI HẢI AN PHÁT GIÁM ĐỐC	CHI TIẾT CỘT ĐIỆN CHIẾU SÁNG NĂNG LƯỢNG MẶT TRỜI
CÔNG TY TNHH TƯ VẤN ĐẦU TƯ XD VÀ THƯƠNG MẠI HẢI AN PHÁT ĐỊA CHỈ: SỐ 158 LÊ DUẨN, PHƯỜNG TÂN HƯNG THÀNH PHỐ HẢI PHÒNG TEL: 0915.683.969 - EMAIL: HAIANPHAT80@GMAIL.COM		KIỂM TRA	DƯƠNG QUỐC ĐOÀN		
		CHỦ TRÌ THIẾT KẾ	NGUYỄN ĐỨC HIẾU		Tỷ lệ bản vẽ: / Bản vẽ số:
	THIẾT KẾ BẢN VẼ THI CÔNG	CHỦ NHIỆM TK	NGUYỄN ĐỨC HIẾU	KTS. NGUYỄN ANH TUẤN	Lần xuất bản: 01 / Lần chỉnh sửa: 0 / Mã số sản phẩm: HAP/HĐ - 2026

CHI TIẾT MÓNG CỘT ĐÈN NĂNG LƯỢNG MẶT TRỜI

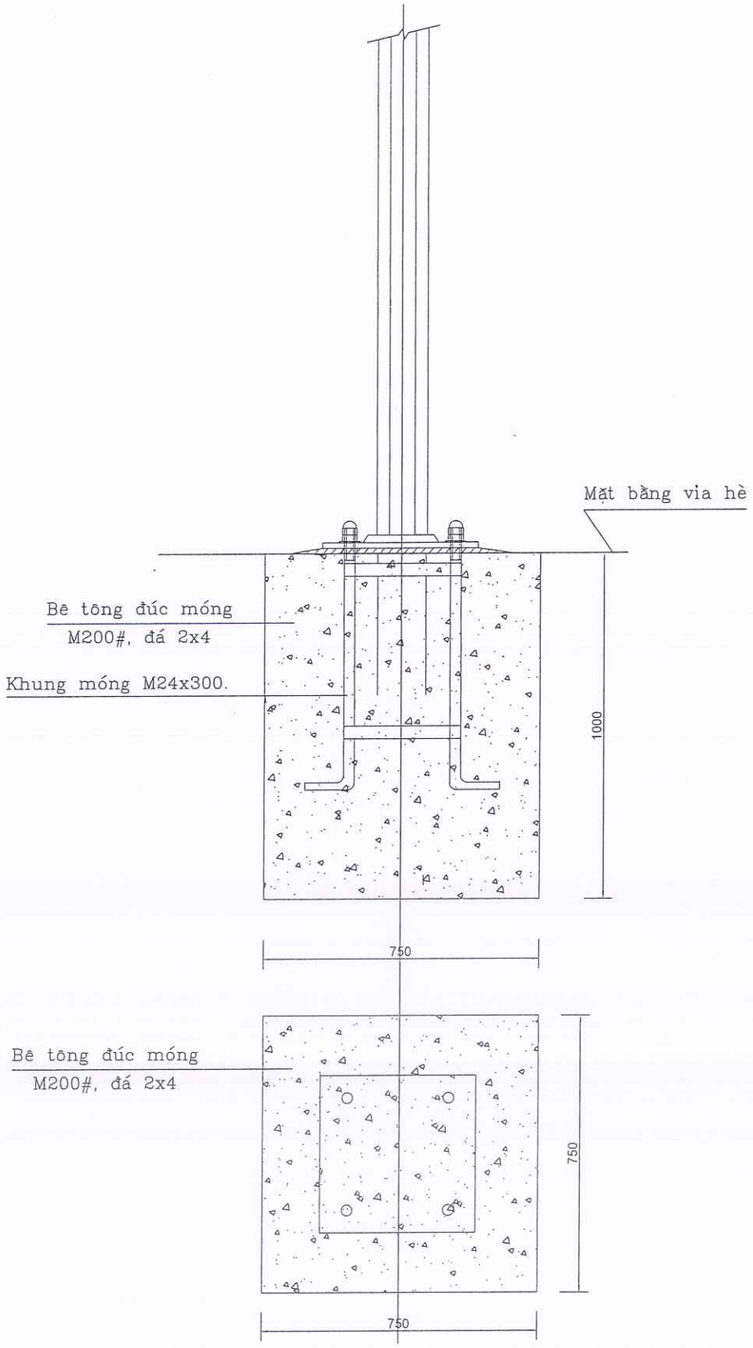

MÓNG CỘT ĐÈN CHIẾU SÁNG KÍCH THƯỚC 0,75X0,75X1,0M

BẢNG KÊ VẬT LIỆU						
Stt	Tên chi tiết	Vật liệu Quy cách	Kích thước (mm)	Đơn vị	Số lượng	Ghi chú
1	Khung móng cột	M 24 x 675	750	Bộ	1	
CÔNG TÁC THỰC HIỆN ĐÚC MÓNG & ĐẶT MÓNG						
Stt	Chi phí công tác	Quy cách	Kích thước (m)	Đơn vị	Số lượng	Ghi chú
1	Công tác bê tông đúc móng	Mác BT M 150#	0,75*0,75*1,0	m3	0,525	Đá 2x4
2	Công tác đào đất		Sâu 0,9	m3	1.67	Taluy 1/0,25
3	Công tác lấp đất hố móng			m3	1.16	

Ghi chú:
1. Khung móng cột được gia công đồng bộ ăn khớp với chi tiết tấm bắt đế cột..
2. Đặt móng vào vị trí lắp dựng cột đèn phải kiểm tra căn chỉnh chiều quay cần đèn khi được lắp khớp.
3. Có thể thực hiện đặt móng đồng thời quá trình đặt Bloc đường, trước khi lát vỉa hè.
4. Tim móng và cột đèn được dựng cách mép ngoài Bloc (giáp phía đường) là: 600 mm và căn cứ vào địa hình cụ thể tại vị trí đặt móng cột.

CÔNG TY CỔ PHẦN XÂY DỰNG NAM VIỆT DŨNG
THẨM TRA
Theo Văn bản số: .....04...../ T.Tra-NVD
Ngày:...24.tháng...02...năm 2026.
Chủ trì thẩm tra:.....

Đào móng: 1.373x1.373x0.89=1.67m3
Đắp trả hố móng:
1.67−0.75*0.75*0.89=1.16m3

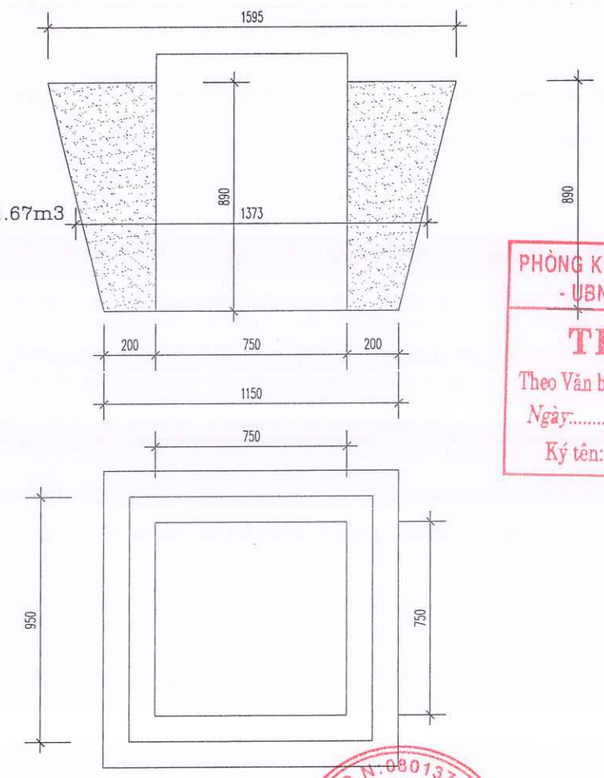

PHÒNG KINH TẾ, HẠ TẦNG VÀ ĐÔ THỊ
- UBND PHƯỜNG NAM ĐỒNG
THẨM ĐỊNH
Theo Văn bản số: ..... /.....
Ngày:.....tháng.....năm 20.....
Ký tên:

CHỦ ĐẦU TƯ UBND PHƯỜNG NAM ĐỒNG	CÔNG TRÌNH: CẢI TẠO KHU VỰC GIẾNG ĐÚNG VÀ NGHĨA TRANG LIỆT SĨ, PHƯỜNG NAM ĐỒNG THÀNH PHỐ HẢI PHÒNG	THỰC HIỆN	NGUYỄN VĂN DÂN	Hải Phòng, tháng năm 2026 CÔNG TY TNHH TƯ VẤN ĐẦU TƯ VÀ THƯƠNG MẠI HẢI AN PHÁT GIÁM ĐỐC
		KIỂM TRA	DƯƠNG QUỐC ĐOÀN	
		CHỦ TRÌ THIẾT KẾ	NGUYỄN ĐỨC HIẾU	
	THIẾT KẾ BẢN VẼ THI CÔNG	CHỦ NHIỆM TK	NGUYỄN ĐỨC HIẾU	KTS. NGUYỄN ANH TUẤN

CÔNG TY TNHH TƯ VẤN ĐẦU TƯ XD VÀ THƯƠNG MẠI HẢI AN PHÁT
ĐỊA CHỈ: SỐ 158 LÊ DUẨN, PHƯỜNG TÂN HƯNG
THÀNH PHỐ HẢI PHÒNG
TEL: 0915.683.969 - EMAIL: HAIANPHAT80@GMAIL.COM

CHI TIẾT MÓNG CỘT

Tỷ lệ bản vẽ:		Bản vẽ số:
Lần xuất bản: 01 Lần chỉnh sửa: 0		Mã số sản phẩm: HAP/HĐ - 2026

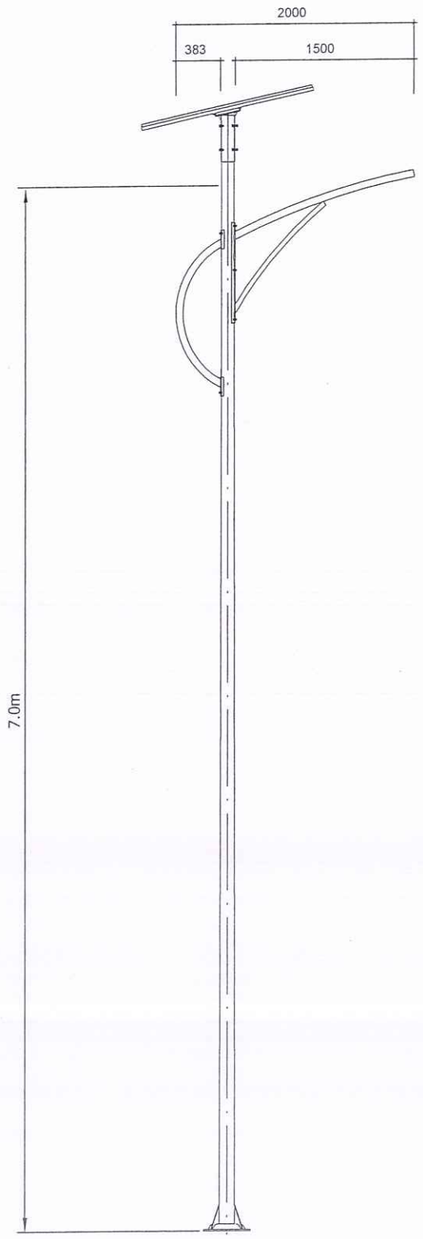

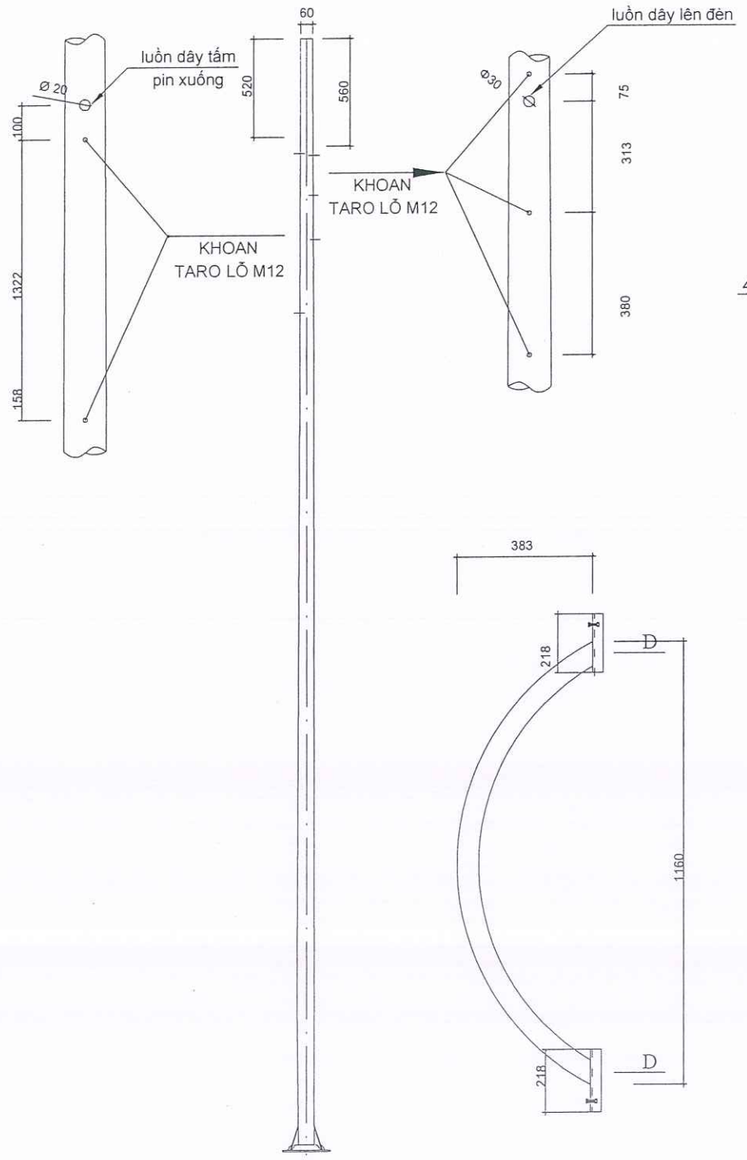

CHI TIẾT KHOAN LỖ TRÊN CỘT VÀ CẦN ĐÈN

CHI TIẾT CẦN ĐÈN BÁT THÂN CỘT

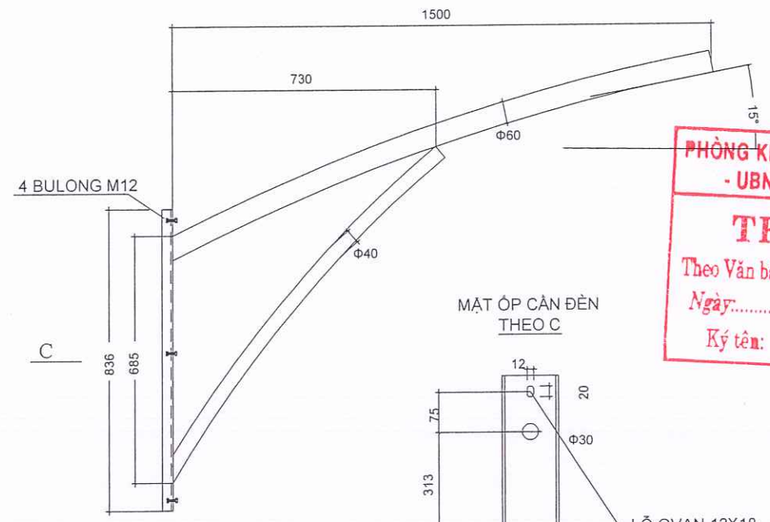

MẶT ÓP CẦN ĐÈN
THEO C

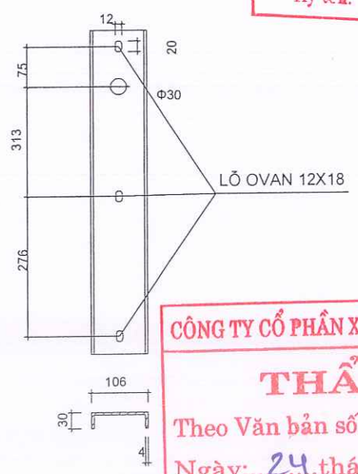

MẶT ÓP CẦN ĐÈN
THEO D

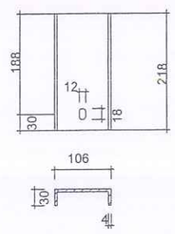

PHÒNG KINH TẾ, HẠ TẦNG VÀ ĐÔ THỊ
- UBND PHƯỜNG NAM ĐỒNG
THẨM ĐỊNH
Theo Văn bản số: ...../.....
Ngày:.....tháng.....năm 20.....
Ký tên:

CÔNG TY CỔ PHẦN XÂY DỰNG NAM VIỆT DŨNG
THẨM TRA
Theo Văn bản số: .....04...../ T.Tra-NVD
Ngày:...24..tháng....02..năm 2024..
Chủ trì thẩm tra:.....

YÊU CẦU KỸ THUẬT

- VẬT LIỆU CHẾ TẠO THEO TIÊU CHUẨN BS5649 HOẶC THEO TC02-2001
- TOÀN BỘ ĐƯỢC MẠ NHÚNG KẼM NÓNG THEO TIÊU CHUẨN BS729, TCVN 5408 - 1991

CHỦ ĐẦU TƯ UBND PHƯỜNG NAM ĐỒNG	CÔNG TRÌNH: CẢI TẠO KHU VỰC GIẾNG ĐÚNG VÀ NGHĨA TRANG LIỆT SĨ, PHƯỜNG NAM ĐỒNG THÀNH PHỐ HẢI PHÒNG	THỰC HIỆN	NGUYỄN VĂN DÂN	Hải Phòng, tháng năm 2026 CÔNG TY TNHH TƯ VẤN ĐẦU TƯ VÀ THƯƠNG MẠI HẢI AN PHÁT GIÁM ĐỐC	CHI TIẾT KHOAN LỖ TRÊN CỘT VÀ CẦN ĐÈN
CÔNG TY TNHH TƯ VẤN ĐẦU TƯ XD VÀ THƯƠNG MẠI HẢI AN PHÁT ĐỊA CHỈ: SỐ 158 LÊ DUẨN, PHƯỜNG TÂN HƯNG THÀNH PHỐ HẢI PHÒNG TEL: 0915.683.969 - EMAIL: HAIANPHAT80@GMAIL.COM		KIỂM TRA	DƯƠNG QUỐC ĐOÀN		Tỷ lệ bản vẽ: / Bản vẽ số:
		CHỦ TRÌ THIẾT KẾ	NGUYỄN ĐỨC HIẾU		Lần xuất bản: 01 Lần chỉnh sửa: 0 / Mã số sản phẩm: HAP/HĐ - 2026
	THIẾT KẾ BẢN VẼ THI CÔNG	CHỦ NHIỆM TK	NGUYỄN ĐỨC HIẾU	KTS. NGUYỄN ANH TUẤN	

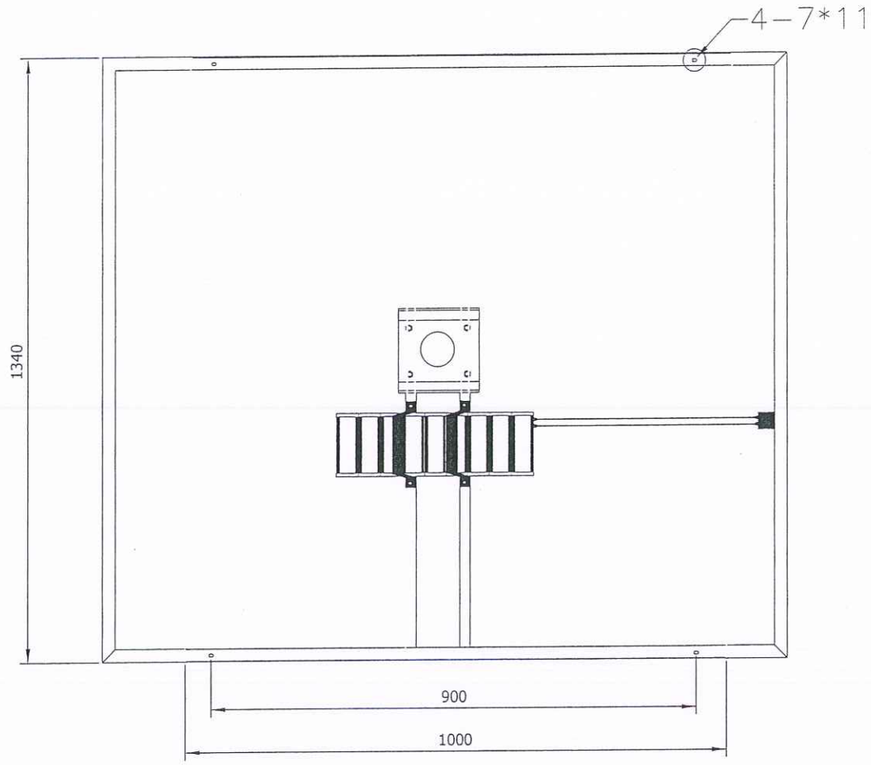

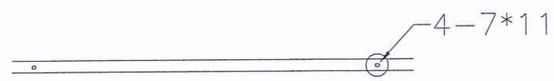

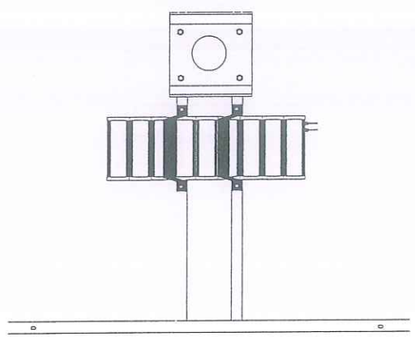

BÍCH ĐỂ BẮT GIÁ ĐỠ
TẤM PIN VÀO CỘT

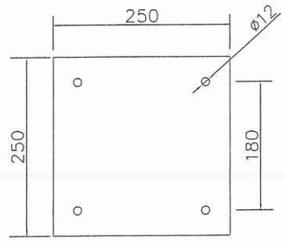

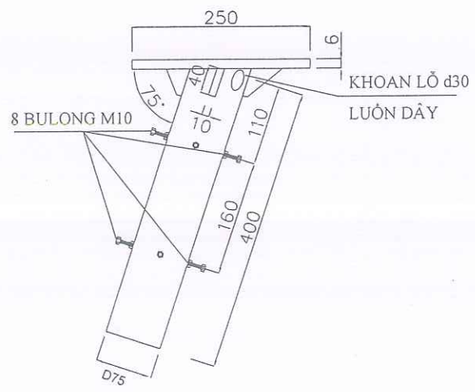

Mono solar panel
150W 36v

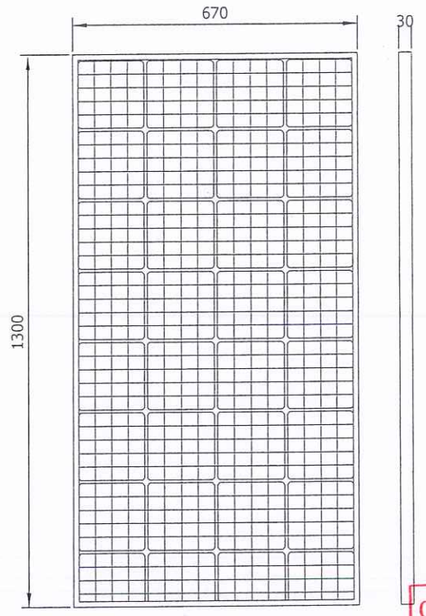

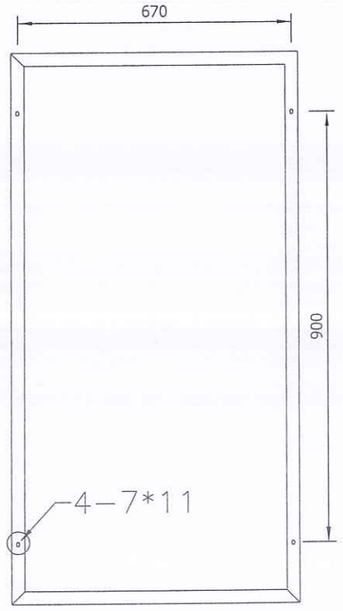

CÔNG TY CỔ PHẦN XÂY DỰNG NAM VIỆT DŨNG
THẨM TRA
Theo Văn bản số: ....04..../ T.Tra-NVD
Ngày:..24...tháng....02...năm 2026..
Chủ trì thẩm tra:.....

PHÒNG KINH TẾ, HẠ TẦNG VÀ ĐÔ THỊ
- UBND PHƯỜNG NAM ĐỒNG
THẨM ĐỊNH
Theo Văn bản số: ...../.....
Ngày:.....tháng.....năm 20.....
Ký tên:

CHỦ ĐẦU TƯ UBND PHƯỜNG NAM ĐỒNG	CÔNG TRÌNH: CẢI TẠO KHU VỰC GIẾNG ĐÚNG VÀ NGHĨA TRANG LIỆT SĨ, PHƯỜNG NAM ĐỒNG THÀNH PHỐ HẢI PHÒNG	THỰC HIỆN	NGUYỄN VĂN DÂN	Hải Phòng, tháng năm 2026 CÔNG TY TNHH TƯ VẤN ĐẦU TƯ VÀ THƯƠNG MẠI HẢI AN PHÁT GIÁM ĐỐC
		KIỂM TRA	DƯƠNG QUỐC ĐOÀN	
		CHỦ TRÌ THIẾT KẾ	NGUYỄN ĐỨC HIẾU	
CÔNG TY TNHH TƯ VẤN ĐẦU TƯ XD VÀ THƯƠNG MẠI HẢI AN PHÁT ĐỊA CHỈ: SỐ 158 LÊ DUẨN, PHƯỜNG TÂN HƯNG THÀNH PHỐ HẢI PHÒNG TEL: 0915.683.969 - EMAIL: HAIANPHAT80@GMAIL.COM	THIẾT KẾ BẢN VẼ THI CÔNG	CHỦ NHIỆM TK	NGUYỄN ĐỨC HIẾU	KTS. NGUYỄN ANH TUẤN

M.S.D.N: 0801376669 CÔNG TY TNHH TƯ VẤN ĐẦU TƯ XÂY DỰNG THƯƠNG MẠI HẢI AN PHÁT THÀNH PHỐ HẢI PHÒNG

CHI TIẾT GIÁ ĐỠ PIN

Tỷ lệ bản vẽ:		Bản vẽ số:
Lần xuất bản: 01 Lần chỉnh sửa: 0		Mã số sản phẩm: HAP/HĐ - 2026

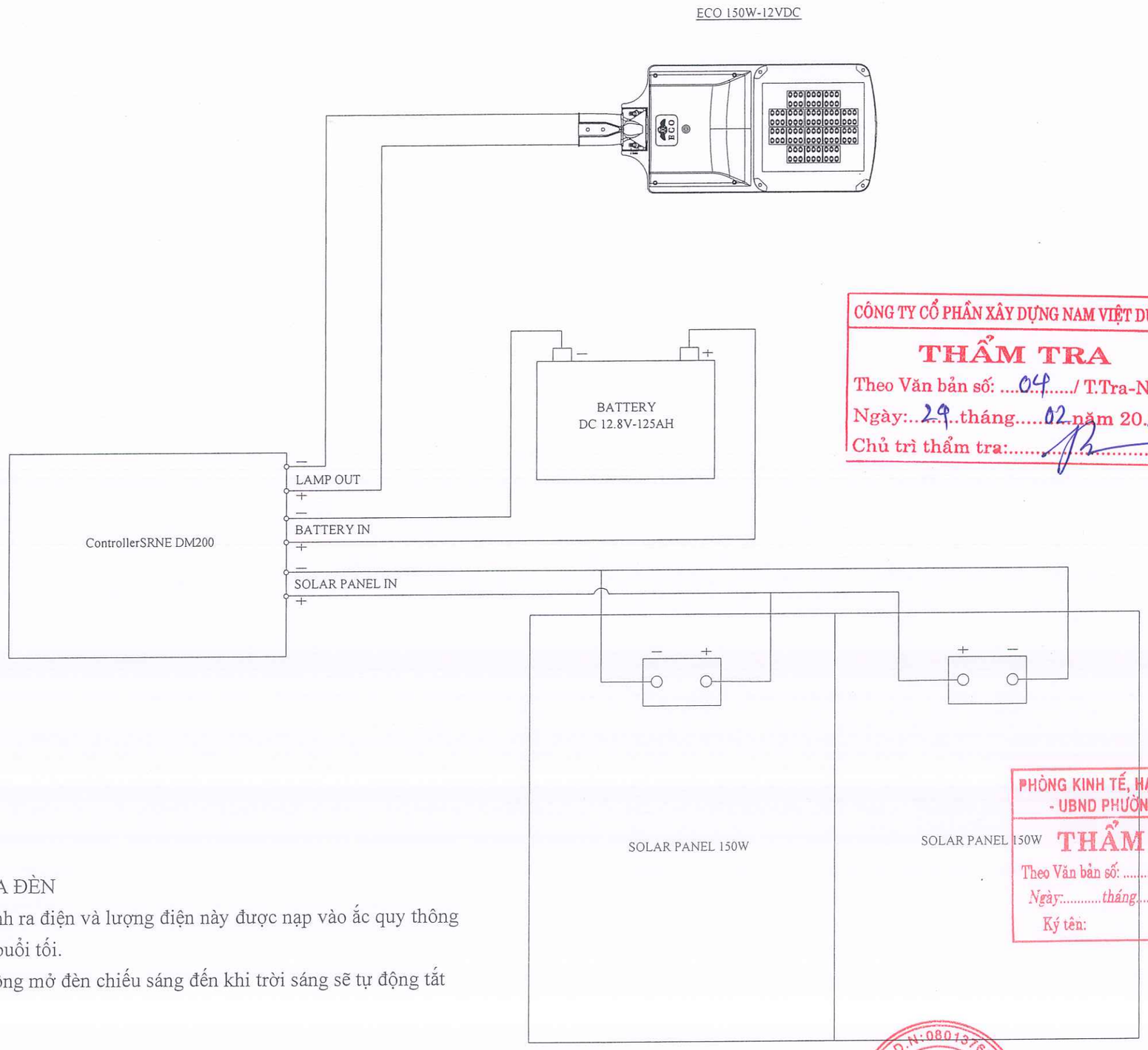

CÔNG TY CỔ PHẦN XÂY DỰNG NAM VIỆT DŨNG
THẨM TRA
Theo Văn bản số: ....04...../ T.Tra-NVD
Ngày:...29..tháng.....02.năm 20.26.
Chủ trì thẩm tra:.....

PHÒNG KINH TẾ, HẠ TẦNG VÀ ĐÔ THỊ
- UBND PHƯỜNG NAM ĐỒNG
THẨM ĐỊNH
Theo Văn bản số: ..... /.....
Ngày:.....tháng.....năm 20.....
Ký tên:

NGUYÊN LÝ HOẠT ĐỘNG CỦA ĐÈN

- Buổi sáng các tấm năng lượng sinh ra điện và lượng điện này được nạp vào ắc quy thông qua bộ điều khiển để sử dụng vào buổi tối.
- Khi trời tối bộ điều khiển sẽ tự động mở đèn chiếu sáng đến khi trời sáng sẽ tự động tắt đèn.

CHỦ ĐẦU TƯ UBND PHƯỜNG NAM ĐỒNG	CÔNG TRÌNH: CẢI TẠO KHU VỰC GIẾNG ĐÚNG VÀ NGHĨA TRANG LIỆT SĨ, PHƯỜNG NAM ĐỒNG THÀNH PHỐ HẢI PHÒNG	THỰC HIỆN	NGUYỄN VĂN DÂN	Hải Phòng, tháng năm 2026 CÔNG TY TNHH TƯ VẤN ĐẦU TƯ VÀ THƯƠNG MẠI HẢI AN PHÁT GIÁM ĐỐC	NGUYÊN LÝ HOẠT ĐỘNG
CÔNG TY TNHH TƯ VẤN ĐẦU TƯ XD VÀ THƯƠNG MẠI HẢI AN PHÁT ĐỊA CHỈ: SỐ 158 LÊ DUẨN, PHƯỜNG TÂN HƯNG THÀNH PHỐ HẢI PHÒNG TEL: 0915.683.969 - EMAIL: HAIANPHAT80@GMAIL.COM		KIỂM TRA	DƯƠNG QUỐC ĐOÀN		Tỷ lệ bản vẽ: Bản vẽ số:
	THIẾT KẾ BẢN VẼ THI CÔNG	CHỦ TRÌ THIẾT KẾ	NGUYỄN ĐỨC HIẾU	KTS. NGUYỄN ANH TUẤN	Lần xuất bản: 01 Lần chỉnh sửa: 0
		CHỦ NHIỆM TK	NGUYỄN ĐỨC HIẾU		Mã số sản phẩm: HAP/HĐ - 2026

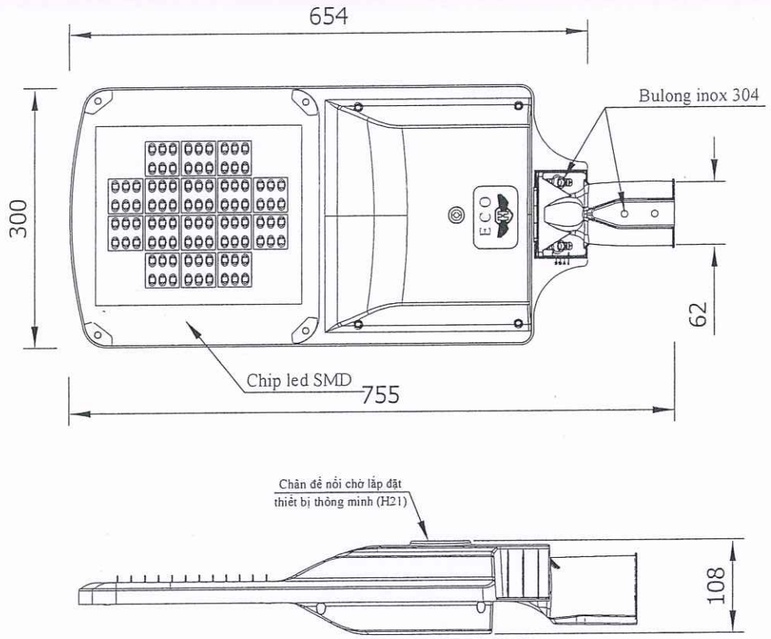

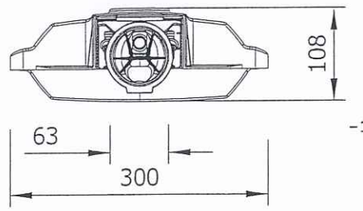

Đường cong phân bổ ánh sáng

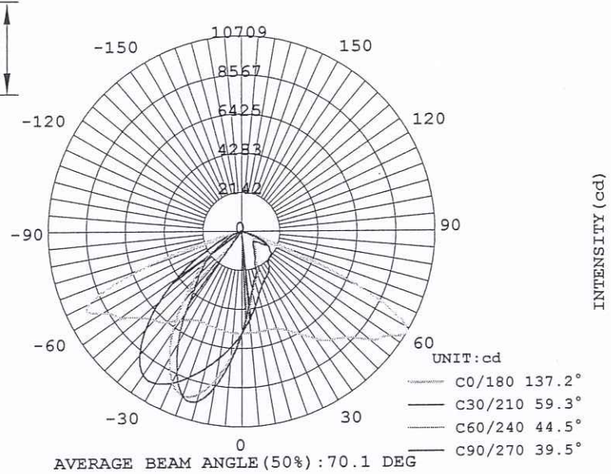

*** Đặc tính kỹ thuật bộ đèn năng lượng mặt trời ECO: 150W:**

*** Thông số kỹ thuật đèn led:**

- Đèn được chứng nhận quản lý chất lượng: ISO 9001:2015
- Đèn được chứng nhận hợp chuẩn: TCVN 7722-2-3:2019
- Đèn được chứng nhận Hệ thống quản lý môi trường: ISO 14001:2015
- Đèn được cấp bằng kiểu dáng công nghiệp của Cục sở hữu trí tuệ.
- Đèn có Tên đèn và Logo đúc nổi chính hãng của nhà sản xuất trên đèn.
- Kích thước đèn: 755x300x108mm.
- Hiệu suất phát quang của bộ đèn >= 125 LM/W
- Sử dụng Chip led: Nichia - Japan, Duy trì quang thông tốt.
- Nhiệt độ môi trường khi vận hành -5oC < Ta < 60oC
- Cấp bảo vệ của phần quang và ngăn linh kiện IP66
- Độ chịu va đập của kính đèn IK 08.
- Nhiệt độ màu 5000K(Ánh sáng trắng)
- Thân đèn bằng nhôm đúc áp lực cao, sơn tĩnh điện chuyên dụng ngoài trời màu sơn RAL7035(kem sáng).

*** Thông số kỹ thuật năng lượng mặt trời:**

- Pin lưu trữ:
+ Công suất: 12.8V/125AH. EVE Cell Loại LiFePO4
+ Kích thước Pin: 260*168*209mm
- Tấm thu năng lượng:
+ Solar panel chất liệu MONO
+ Công suất: 18V/150W
+ Kích thước Solar: 1300*670*30mm(2 tấm)
- Bộ điều khiển:
+ Controller: SRNE DM200
+ Nạp đầy tối đa với 6h nắng, bảo vệ quá nhiệt, quá dòng.

*** Thông số chung:**

- Bộ đèn năng lượng có tuổi thọ lớn hơn 2.500 chu kỳ sạc - xả.
- Điều khiển sạc chống quá dòng, ngắn mạch, quá tải...
- Đèn được lập trình tiết giảm tự động 3 cấp công suất: 4 giờ đầu tiên đèn hoạt động 100% công suất, 3 giờ tiếp theo đèn hoạt động 70% công suất, thời gian còn lại đến lúc tắt đèn hoạt động 50% công suất).
- Hình ảnh đèn và kết cấu hệ thống năng lượng mặt trời như bản vẽ, thông số kỹ thuật chi tiết như nội dung để đảm bảo tính mỹ thuật và chất lượng cho công trình.
- Bảo hành: 3 năm

CÔNG TY CỔ PHẦN XÂY DỰNG NAM VIỆT DŨNG
THẨM TRA
Theo Văn bản số: ....09...../ T.Tra-NVD
Ngày:..24..tháng...02..năm 2026.
Chủ trì thẩm tra:.....

PHÒNG KINH TẾ, HẠ TẦNG VÀ ĐÔ THỊ
- UBND PHƯỜNG NAM ĐỒNG
THẨM ĐỊNH
Theo Văn bản số: ...../.....
Ngày:.....tháng.....năm 20.....
Ký tên:

CHỦ ĐẦU TƯ UBND PHƯỜNG NAM ĐỒNG	CÔNG TRÌNH: CẢI TẠO KHU VỰC GIẾNG ĐÚNG VÀ NGHĨA TRANG LIỆT SĨ, PHƯỜNG NAM ĐỒNG THÀNH PHỐ HẢI PHÒNG	THỰC HIỆN	NGUYỄN VĂN DÂN	Hải Phòng, tháng năm 2026 CÔNG TY TNHH TƯ VẤN ĐẦU TƯ VÀ THƯƠNG MẠI HẢI AN PHÁT GIÁM ĐỐC	CHI TIẾT ĐÈN
		KIỂM TRA	DƯƠNG QUỐC ĐOÀN		
		CHỦ TRÌ THIẾT KẾ	NGUYỄN ĐỨC HIẾU		Tỷ lệ bản vẽ: / Bản vẽ số:
CÔNG TY TNHH TƯ VẤN ĐẦU TƯ XD VÀ THƯƠNG MẠI HẢI AN PHÁT ĐỊA CHỈ: SỐ 158 LÊ DUẨN, PHƯỜNG TÂN HƯNG THÀNH PHỐ HẢI PHÒNG TEL: 0915.683.969 - EMAIL: HAIANPHAT80@GMAIL.COM	THIẾT KẾ BẢN VẼ THI CÔNG	CHỦ NHIỆM TK	NGUYỄN ĐỨC HIẾU	KTS. NGUYỄN ANH TUẤN	Lần xuất bản: 01 Lần chỉnh sửa: 0 Mã số sản phẩm: HAP/HĐ - 2026

TRỤ TRANG TRÍ 3 BÓNG SOLAR

MODEL: HG912

1. **Trụ đèn trang trí DC07** đế gang+ Thân nhôm, cao 2900mm (chưa tính tay đèn)

- Đế bằng gang đúc cao 1.050mm, đường kính đáy Ø440mm, tấm bulong 4 lỗ vuông 260x260mm.

- Thân trụ bằng ống nhôm định hình D108mm, H= 1.850mm

Sau gia công cô khí, son trang trí PU màu xanh dưa hấu

2. **Chùm tay nhôm đúc** hoa văn như thiết kế

3. **Thiết bị năng lượng mặt trời công suất: 50W**

- Đèn có 3 nóng năng lượng mặt trời, tổng công suất 3 bóng 50W

- Ánh sáng: Đều chỉnh sáng hoặc vàng

4. **Pin lưu trữ**: Công suất: **3,2V/40AH**. Loại LiFePO4

5.**Tấm thu năng lượng**:

-Solar panel chất liệu MONO

- **Công suất: 18V/60W.**

(Sản xuất theo thông số bản vẽ thiết kế)

ĐÈN NĂNG LƯỢNG MẶT TRỜI

CÔNG TY CỔ PHẦN XÂY DỰNG NAM VIỆT DŨNG
THẨM TRA
Theo Văn bản số: ...09...../ T.Tra-NVD
Ngày:...24...tháng...02...năm 2026.
Chủ trì thẩm tra:.....

CHI TIẾT LIÊN KẾT ĐẾ ĐÈN

KS. Nguyễn Trung Minh

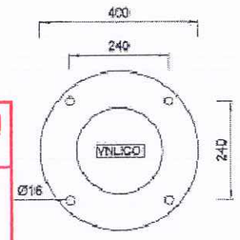

PHÒNG KINH TẾ, HẠ TẦNG VÀ ĐÔ THỊ
UBND PHƯỜNG NAM ĐỒNG
THẨM ĐỊNH
Theo Văn bản số: ...../.....
Ngày:.....tháng.....năm 20.....
Ký tên:

CHI TIẾT KHUNG MÓNG

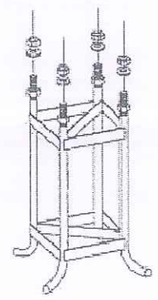

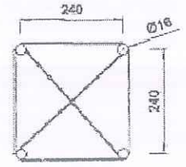

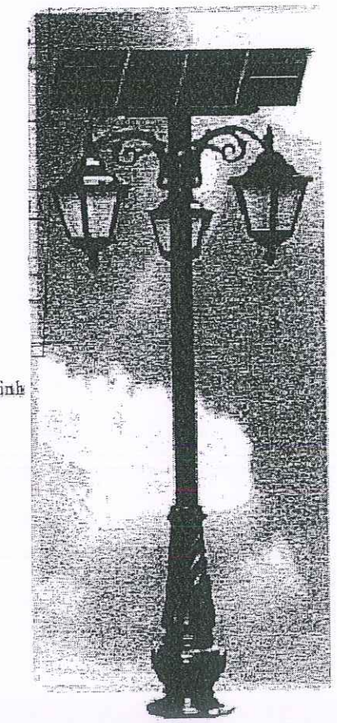

TRỤ TRANG TRÍ 3 BÓNG SOLAR:
- Model: VNLICO SOLAR/374/3
- Đế gang đúc H900mm
- Thân nhôm sọc đúc định hình D76
- Chùm tay nhôm đúc hoa văn 374
- Đầu đèn lục giác trung bằng nhôm đúc
- Chao đèn bằng kiếng đục
- Chiều cao tới đèn: H2900mm
* Bộ phận solar 3 bóng LED:
- Công suất LED 20W/1 bóng (60Wx3 bóng)
- Điện áp: 3,2VDC
- Ánh sáng: Điều chỉnh Sáng hoặc vàng qua Remot
- Công suất solar Panel: 60W/6V
- Khung solar 900x300mm (Hoặc có thể thay đổi để phù hợp)
* Bảo hành: Bảo hành 01 năm
* Khung bulông móng M16x500mm
* Chiều cao tổng thể: H3600mm (Chiều cao có thể theo Yêu cầu)

CHÚ THÍCH:
TRONG QUÁ TRÌNH THI CÔNG, LOẠI ĐÈN CÓ THỂ THAY THẾ THEO YÊU CẦU CỦA CHỦ ĐẦU TƯ (NẾU CÓ)

CHỦ ĐẦU TƯ UBND PHƯỜNG NAM ĐỒNG	CÔNG TRÌNH: CẢI TẠO KHU VỰC GIẾNG ĐÚNG VÀ NGHĨA TRANG LIỆT SĨ, PHƯỜNG NAM ĐỒNG THÀNH PHỐ HẢI PHÒNG	THỰC HIỆN	NGUYỄN VĂN DÂN	Hải Phòng, tháng năm 2026 CÔNG TY TNHH TƯ VẤN ĐẦU TƯ VÀ THƯƠNG MẠI HẢI AN PHÁT GIÁM ĐỐC KTS. NGUYỄN ANH TUẤN
CÔNG TY TNHH TƯ VẤN ĐẦU TƯ XD VÀ THƯƠNG MẠI HẢI AN PHÁT ĐỊA CHỈ: SỐ 158 LÊ DUẨN, PHƯỜNG TÂN HƯNG THÀNH PHỐ HẢI PHÒNG TEL: 0915.683.969 - EMAIL: HAIANPHAT80@GMAIL.COM		KIỂM TRA	DƯƠNG QUỐC ĐOÀN	CHI TIẾT ĐÈN NĂNG LƯỢNG MẶT TRỜI SÂN VƯỜN
	THIẾT KẾ BẢN VẼ THI CÔNG	CHỦ TRÌ THIẾT KẾ	NGUYỄN ĐỨC HIẾU	Tỷ lệ bản vẽ: / Bản vẽ số:
		CHỦ NHIỆM TK	NGUYỄN ĐỨC HIẾU	Lần xuất bản: 01 / Lần chỉnh sửa: 0 / Mã số sản phẩm: HAP/HĐ - 2026

M.S.D.N: 0801376632 CÔNG TY TNHH TƯ VẤN ĐẦU TƯ XÂY DỰNG VÀ THƯƠNG MẠI HẢI AN PHÁT THÀNH PHỐ HẢI PHÒNG

MÓNG CỘT ĐÈN TRANG TRÍ 3 BÓNG

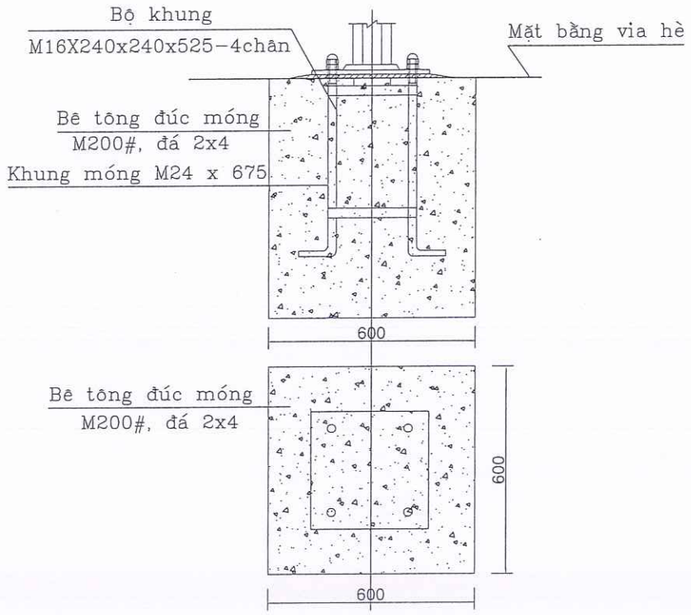

CÔNG TY CỔ PHẦN XÂY DỰNG NAM VIỆT DŨNG
THẨM TRA
Theo Văn bản số: ....04...../ T.Tra-NVD
Ngày:...20..tháng...02...năm 2026.
Chủ trì thẩm tra:.....

PHÒNG KINH TẾ, HẠ TẦNG VÀ ĐÔ THỊ
- UBND PHƯỜNG NAM ĐỒNG
THẨM ĐỊNH
Theo Văn bản số: ...../.....
Ngày:.....tháng.....năm 20.....
Ký tên:

CHỦ ĐẦU TƯ UBND PHƯỜNG NAM ĐỒNG	CÔNG TRÌNH: CẢI TẠO KHU VỰC GIẾNG ĐÚNG VÀ NGHĨA TRANG LIỆT SĨ, PHƯỜNG NAM ĐỒNG THÀNH PHỐ HẢI PHÒNG	THỰC HIỆN	NGUYỄN VĂN DÂN		Hải Phòng, tháng năm 2026 CÔNG TY TNHH TƯ VẤN ĐẦU TƯ VÀ THƯƠNG MẠI HẢI AN PHÁT GIÁM ĐỐC
		KIỂM TRA	DƯƠNG QUỐC ĐOÀN		
		CHỦ TRÌ THIẾT KẾ	NGUYỄN ĐỨC HIẾU		
CÔNG TY TNHH TƯ VẤN ĐẦU TƯ XD VÀ THƯƠNG MẠI HẢI AN PHÁT ĐỊA CHỈ: SỐ 158 LÊ DUẨN, PHƯỜNG TÂN HƯNG THÀNH PHỐ HẢI PHÒNG TEL: 0915.683.969 - EMAIL: HAIANPHAT80@GMAIL.COM	THIẾT KẾ BẢN VẼ THI CÔNG	CHỦ NHIỆM TK	NGUYỄN ĐỨC HIẾU		KTS. NGUYỄN ANH TUẤN

M.S.D.N: 0801376633 CÔNG TY TNHH TƯ VẤN ĐẦU TƯ XÂY DỰNG VÀ THƯƠNG MẠI HẢI AN PHÁT THÀNH PHỐ HẢI PHÒNG

CHI TIẾT MÓNG CỘT ĐÈN SÂN VƯỜN

Tỷ lệ bản vẽ:	Bản vẽ số:
Lần xuất bản: 01 Lần chỉnh sửa: 0	Mã số sản phẩm: HAP/HĐ - 2026

CÂY BÓNG MÁT - TRANG TRÍ - HOA BỤI - THẢM CỎ							
STT	HẠNG MỤC	KÍ HIỆU	MÃ	VẬT LIỆU HOÀN THIỆN	ĐƠN VỊ	SỐ LƯỢNG	GHI CHÚ
1	CÂY MUỐNG HOÀNG YẾN		C1	CAO VÚT NGỌN >=5M ĐƯỜNG KÍNH THÂN: >=20CM QUY CÁCH BẦU 12X18CM	CÂY	07	
2	CÂY NGÂU TÁN TRÒN		B1	CAO >=0.8M, D TÁN >= 0.6M	CÂY	83	
3	CÂY BẠCH TRINH		B2	CAO >=35CM, 25-27 BẦU/M2	M2	71.81	
4	CÂY CHUỖI NGỌC		B3	CAO >=30CM, 18-20 BẦU/M2	M2	32.32	
5	CỎ NHUNG NHẬT		B4	THẢM SẴN THEO M2	M2	278.71	

GHI CHÚ
DIỆN TÍCH HOA BỤI, TRỒNG THẢM CĂN CỨ VÀO THỰC TẾ THI CÔNG ĐỂ TRIỂN KHAI

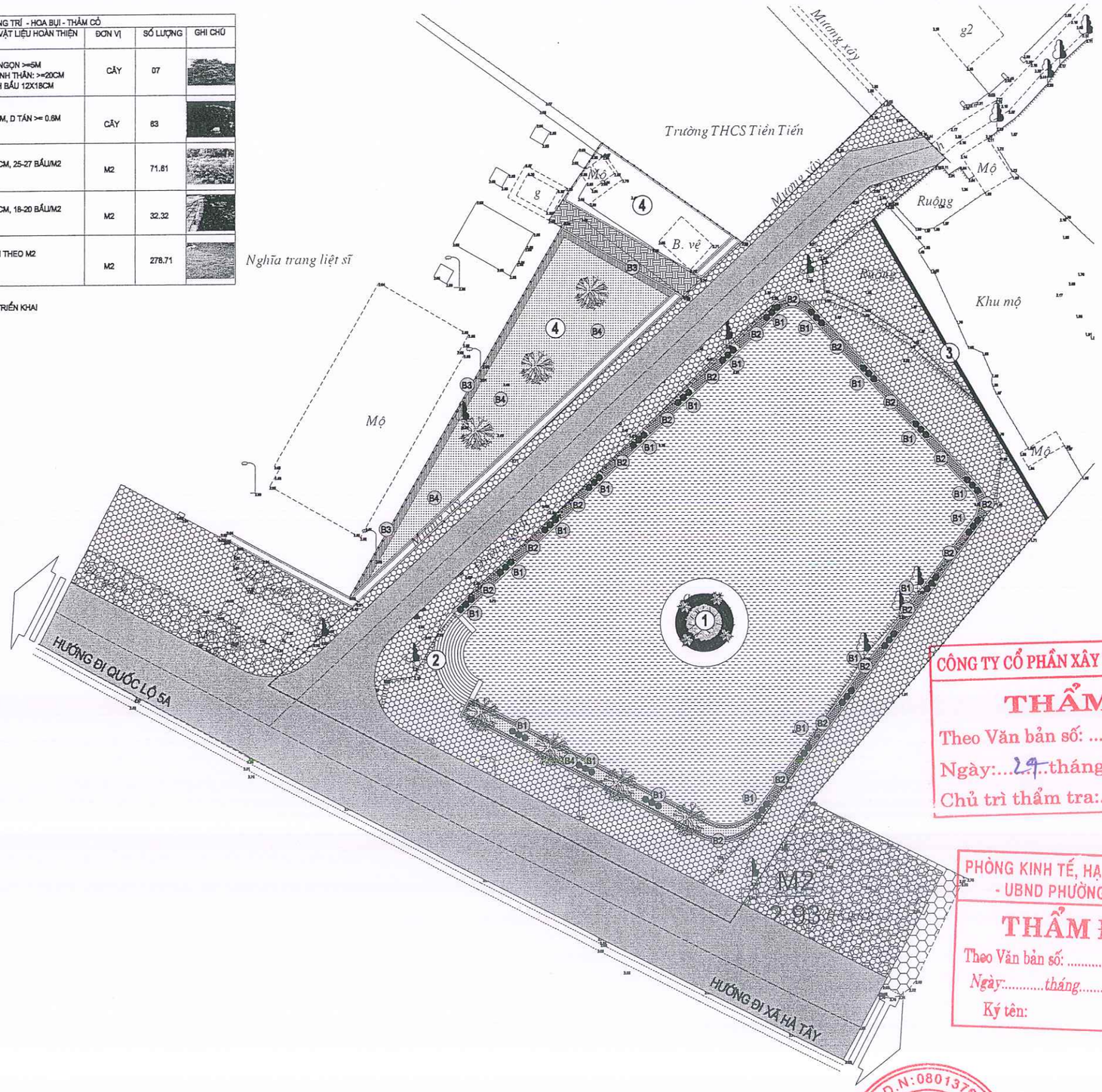

GHI CHÚ:

01 GÒ NỔI GIỮA GIẾNG (HIỆN TRẠNG)

02 BẬC LÊN XUỐNG GIẾNG;

03 TƯỜNG PHÙ ĐIÊU;

04 KHU XÂY XANH NGHĨA TRANG LIỆT SĨ;

KÝ HIỆU:

- ĐẤT XÂY DỰNG CÔNG TRÌNH
- ĐẤT BỒN HOA, CÂY XANH
- ĐẤT SÂN, ĐƯỜNG NỘI BỘ
- MẶT ĐƯỜNG, VỈA HÈ ĐƯỜNG
- ĐẤT MẶT NƯỚC (MƯƠNG THỦY LỢI)
- ĐƯỜNG GIAO THÔNG
- RANH GIỚI THỰC HIỆN DỰ ÁN

CÔNG TY CỔ PHẦN XÂY DỰNG NAM VIỆT DŨNG
THẨM TRA
Theo Văn bản số: ....04...../ T.Tra-NVD
Ngày:...29..tháng..02...năm 2026..
Chủ trì thẩm tra:.....

PHÒNG KINH TẾ, HẠ TẦNG VÀ ĐÔ THỊ - UBND PHƯỜNG NAM ĐỒNG
THẨM ĐỊNH
Theo Văn bản số: ..... /.....
Ngày:.....tháng.....năm 20.....
Ký tên:

CHỦ ĐẦU TƯ UBND PHƯỜNG NAM ĐỒNG	CÔNG TRÌNH: CẢI TẠO KHU VỰC GIẾNG ĐÚNG VÀ NGHĨA TRANG LIỆT SĨ, PHƯỜNG NAM ĐỒNG THÀNH PHỐ HẢI PHÒNG	THỰC HIỆN	NGUYỄN VĂN DÂN	Hải Phòng, tháng năm 2026 CÔNG TY TNHH TƯ VẤN ĐẦU TƯ VÀ THƯƠNG MẠI HẢI AN PHÁT GIÁM ĐỐC
		KIỂM TRA	DƯƠNG QUỐC ĐOÀN	
		CHỦ TRÌ THIẾT KẾ	NGUYỄN ĐỨC HIẾU	
	THIẾT KẾ BẢN VẼ THI CÔNG	CHỦ NHIỆM TK	NGUYỄN ĐỨC HIẾU	KTS. NGUYỄN ANH TUẤN

CÔNG TY TNHH TƯ VẤN ĐẦU TƯ XD VÀ THƯƠNG MẠI HẢI AN PHÁT
ĐỊA CHỈ: SỐ 158 LÊ DUẨN, PHƯỜNG TÂN HƯNG
THÀNH PHỐ HẢI PHÒNG
TEL: 0915.683.969 - EMAIL: HAIANPHAT80@GMAIL.COM

M.S.D.N: 0801376639 CÔNG TY TNHH TƯ VẤN ĐẦU TƯ XÂY DỰNG VÀ THƯƠNG MẠI HẢI AN PHÁT THÀNH PHỐ HẢI PHÒNG

MẶT BẰNG CÂY XANH

Tỷ lệ bản vẽ:	Bản vẽ số:
Lần xuất bản: 01 Lần chỉnh sửa: 0	Mã số sản phẩm: HAP/HĐ - 2026

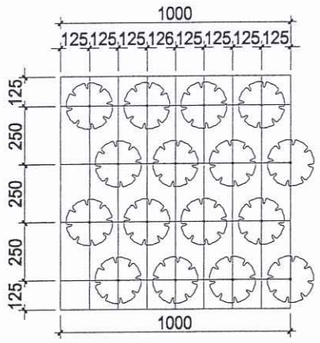

KỸ THUẬT TRỒNG CÂY THẢM KIỂU SOLE

16 CÂY/M2

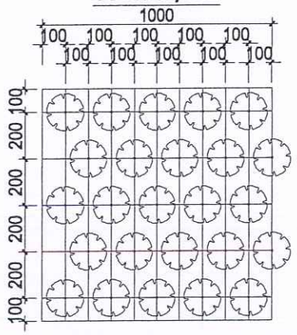

KỸ THUẬT TRỒNG CÂY THẢM KIỂU SOLE

25 CÂY/M2

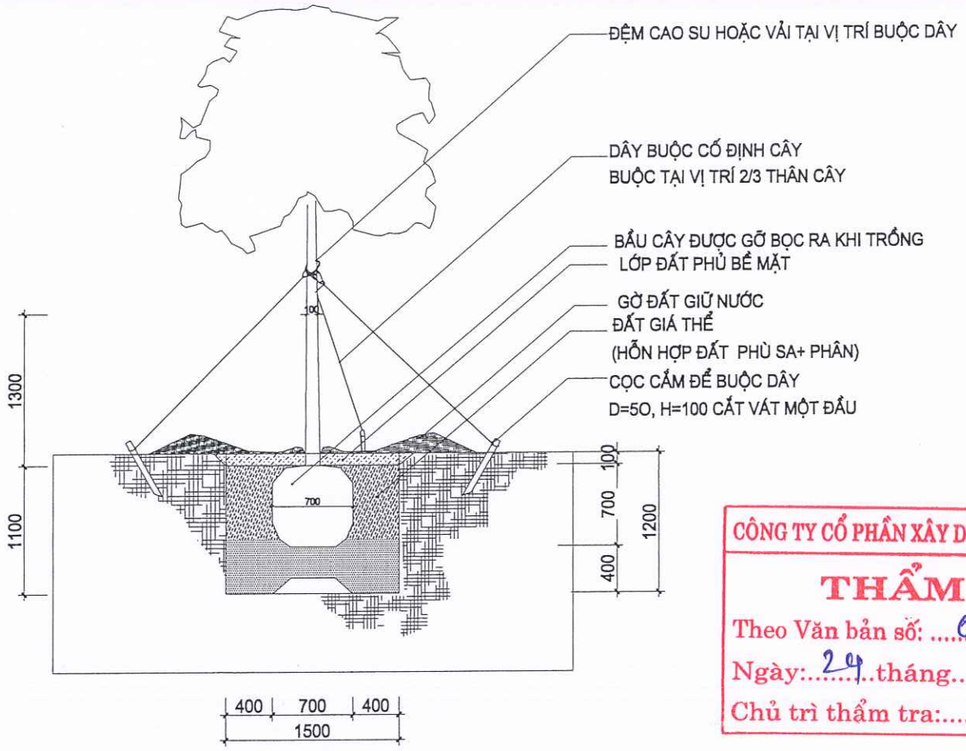

KĨ THUẬT TRỒNG CÂY BÓNG MÁT TRÊN ĐẤT TỰ NHIÊN

(ÁP DỤNG VỚI CÂY CÓ D1.3= 10-12CM)

CÔNG TY CỔ PHẦN XÂY DỰNG NAM VIỆT DŨNG
THẨM TRA
Theo Văn bản số: ....04...../ T.Tra-NVD
Ngày:...24..tháng....02..năm 2026..
Chủ trì thẩm tra:.....

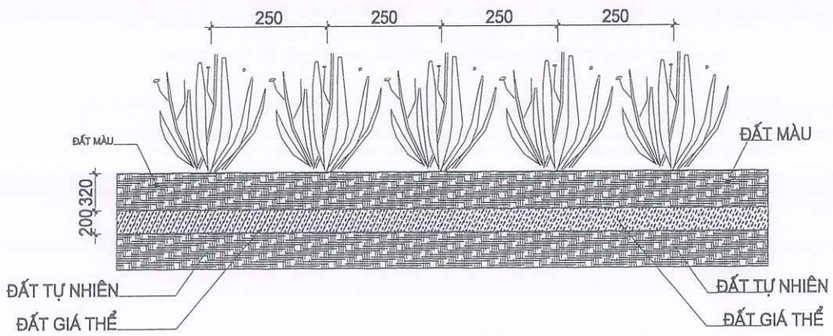

KĨ THUẬT TRỒNG CÂY TRANG TRÍ DẠNG THẢM

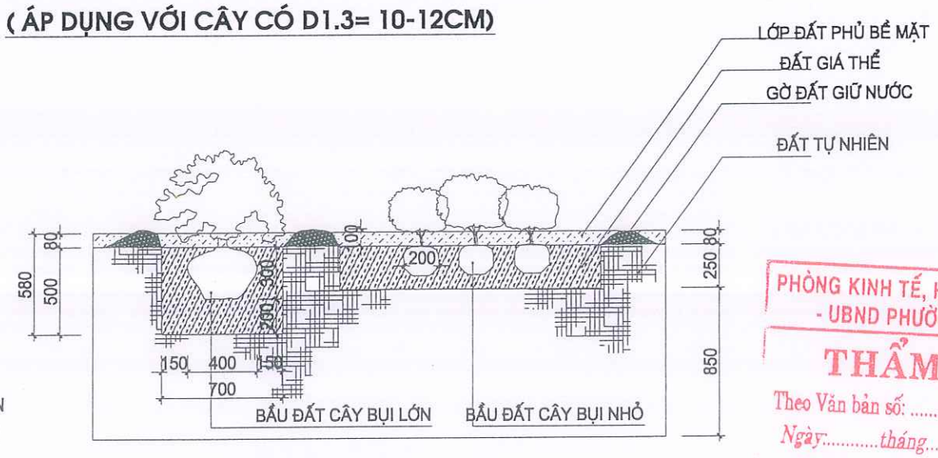

KĨ THUẬT TRỒNG CÂY BỤI

PHÒNG KINH TẾ, HẠ TẦNG VÀ ĐÔ THỊ
- UBND PHƯỜNG NAM ĐỒNG
THẨM ĐỊNH
Theo Văn bản số: ...../.....
Ngày:.....tháng.....năm 20.....
Ký tên:

GHI CHÚ :

- ĐẤT GIÁ THỂ = PHÂN HỮU CƠ ĐÃ QUA XỬ LÝ + ĐẤT PHÙ SA; TỶ LỆ 1/3

CHỦ ĐẦU TƯ UBND PHƯỜNG NAM ĐỒNG	CÔNG TRÌNH: CẢI TẠO KHU VỰC GIẾNG ĐÚNG VÀ NGHĨA TRANG LIỆT SĨ, PHƯỜNG NAM ĐỒNG THÀNH PHỐ HẢI PHÒNG	THỰC HIỆN	NGUYỄN VĂN DÂN		Hải Phòng, tháng năm 2026 CÔNG TY TNHH TƯ VẤN ĐẦU TƯ VÀ THƯƠNG MẠI HẢI AN PHÁT GIÁM ĐỐC	KỸ THUẬT TRỒNG CÂY
CÔNG TY TNHH TƯ VẤN ĐẦU TƯ XD VÀ THƯƠNG MẠI HẢI AN PHÁT ĐỊA CHỈ: SỐ 158 LÊ DUẨN, PHƯỜNG TÂN HƯNG THÀNH PHỐ HẢI PHÒNG TEL: 0915.683.969 - EMAIL: HAIANPHAT80@GMAIL.COM		KIỂM TRA	DƯƠNG QUỐC ĐOÀN			Tỷ lệ bản vẽ: / Bản vẽ số:
		CHỦ TRÌ THIẾT KẾ	NGUYỄN ĐỨC HIẾU			Lần xuất bản: 01 Lần chỉnh sửa: 0 / Mã số sản phẩm: HAP/HĐ - 2026
	THIẾT KẾ BẢN VẼ THI CÔNG	CHỦ NHIỆM TK	NGUYỄN ĐỨC HIẾU		KTS. NGUYỄN ANH TUẤN	

M.S.D.N: 0801376633 CÔNG TY TNHH TƯ VẤN ĐẦU TƯ XÂY DỰNG VÀ THƯƠNG MẠI HẢI AN PHÁT THÀNH PHỐ HẢI PHÒNG

ĐÀO HỐ TRỒNG CÂY BẰNG BIỆN PHÁP THỦ CÔNG

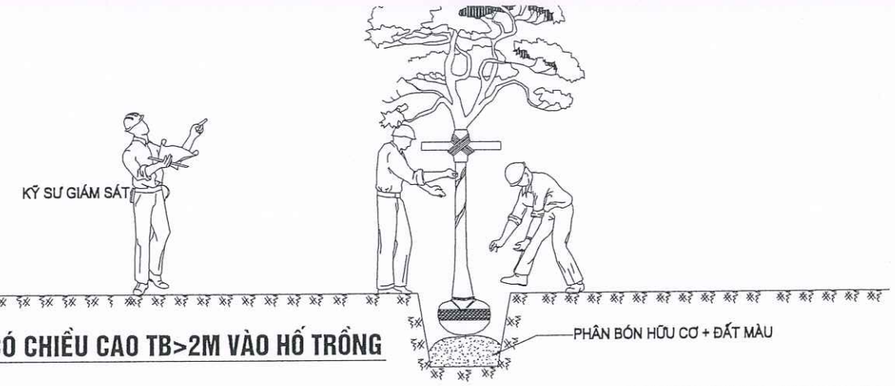

ĐƯA CÂY CÓ CHIỀU CAO TB>2M VÀO HỐ TRỒNG

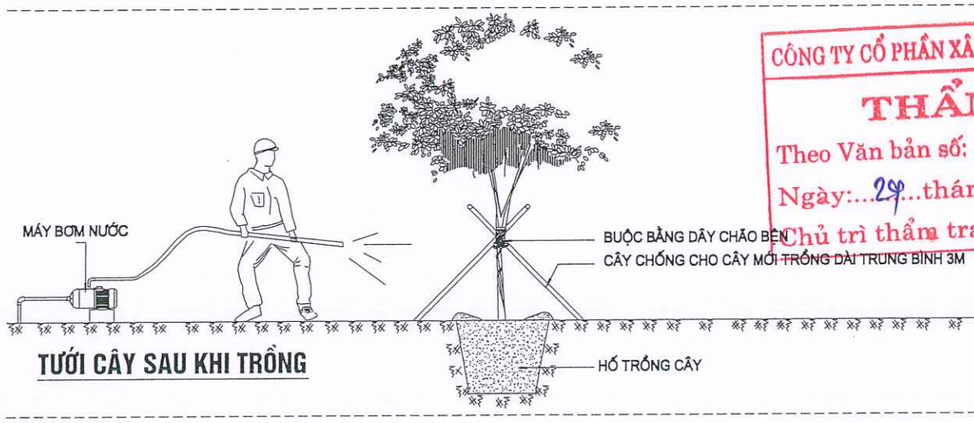

TƯỚI CÂY SAU KHI TRỒNG

CÔNG TY CỔ PHẦN XÂY DỰNG NAM VIỆT DŨNG
THẨM TRA
Theo Văn bản số: .....04...../ T.Tra-NVD
Ngày:...29...tháng...02...năm 2026..
Chủ trì thẩm tra:.....

BIỆN PHÁP TRỒNG CÂY BỤI, CỎ

1. LỚP ĐẤT MÀU TRỒNG CÂY
2. CÂY ĐƯỢC TRỒNG ĐÚNG CHỦNG LOẠI THEO ĐÚNG THIẾT KẾ
3. CÁC CÂY SAU KHI TRỒNG PHẢI ĐƯỢC BẢO VỆ BẰNG CÁC CÂY CHỐNG (TRÁNH ĐỔ DO GIÓ)

TRỒNG CÂY HOA BỤ, CỎ Ở BỒN CÂY

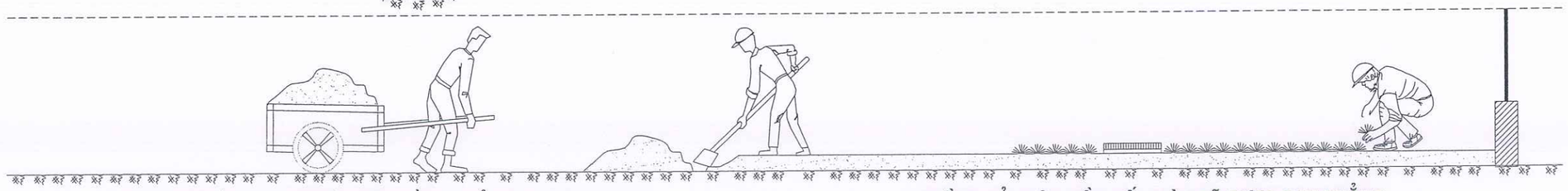

VẬN CHUYỂN VÀ SAN ĐẤT MÀU BẰNG THỦ CÔNG DÀY 30CM

TRỒNG CỎ TRÊN NỀN ĐẤT MÀU ĐÃ ĐƯỢC SAN PHẲNG

PHÒNG KINH TẾ, HẠ TẦNG VÀ ĐÔ THỊ
- UBND PHƯỜNG NAM ĐỒNG
THẨM ĐỊNH
Theo Văn bản số: ..... /.....
Ngày.....tháng.....năm 20.....
Ký tên:

BIỆN PHÁP TRỒNG CÂY CỎ

1. TRỒNG CỎ
2. PHUN THUỐC PHÒNG TRỪ SÂU + TƯỚI NƯỚC THƯỜNG XUYÊN ĐỂ CỎ XANH TƯƠI
3. CÔNG VIỆC TRỒNG CỎ ĐƯỢC TIẾN HÀNH THỦ CÔNG

XỚI ĐẤT THƯỜNG XUYÊN THEO CHU KỲ ĐỊNH SẴN

CHỦ ĐẦU TƯ UBND PHƯỜNG NAM ĐỒNG	CÔNG TRÌNH: CẢI TẠO KHU VỰC GIẾNG ĐÚNG VÀ NGHĨA TRANG LIỆT SĨ, PHƯỜNG NAM ĐỒNG THÀNH PHỐ HẢI PHÒNG	THỰC HIỆN	NGUYỄN VĂN DÂN	Hải Phòng, tháng năm 2026 CÔNG TY TNHH TƯ VẤN ĐẦU TƯ VÀ THƯƠNG MẠI HẢI AN PHÁT GIÁM ĐỐC KTS. NGUYỄN ANH TUẤN
		KIỂM TRA	DƯƠNG QUỐC ĐOÀN	
		CHỦ TRÌ THIẾT KẾ	NGUYỄN ĐỨC HIẾU	
CÔNG TY TNHH TƯ VẤN ĐẦU TƯ XD VÀ THƯƠNG MẠI HẢI AN PHÁT ĐỊA CHỈ: SỐ 158 LÊ DUẨN, PHƯỜNG TÂN HƯNG THÀNH PHỐ HẢI PHÒNG TEL: 0915.683.969 - EMAIL: HAIANPHAT80@GMAIL.COM	THIẾT KẾ BẢN VẼ THI CÔNG	CHỦ NHIỆM TK	NGUYỄN ĐỨC HIẾU	

M.S.D.N: 0801376639 CÔNG TY TNHH TƯ VẤN ĐẦU TƯ XÂY DỰNG VÀ THƯƠNG MẠI HẢI AN PHÁT THÀNH PHỐ HẢI PHÒNG

KỸ THUẬT TRỒNG CÂY		
Tỷ lệ bản vẽ:		Bản vẽ số:
Lần xuất bản: 01 Lần chỉnh sửa: 0		Mã số sản phẩm: HAP/HĐ - 2026

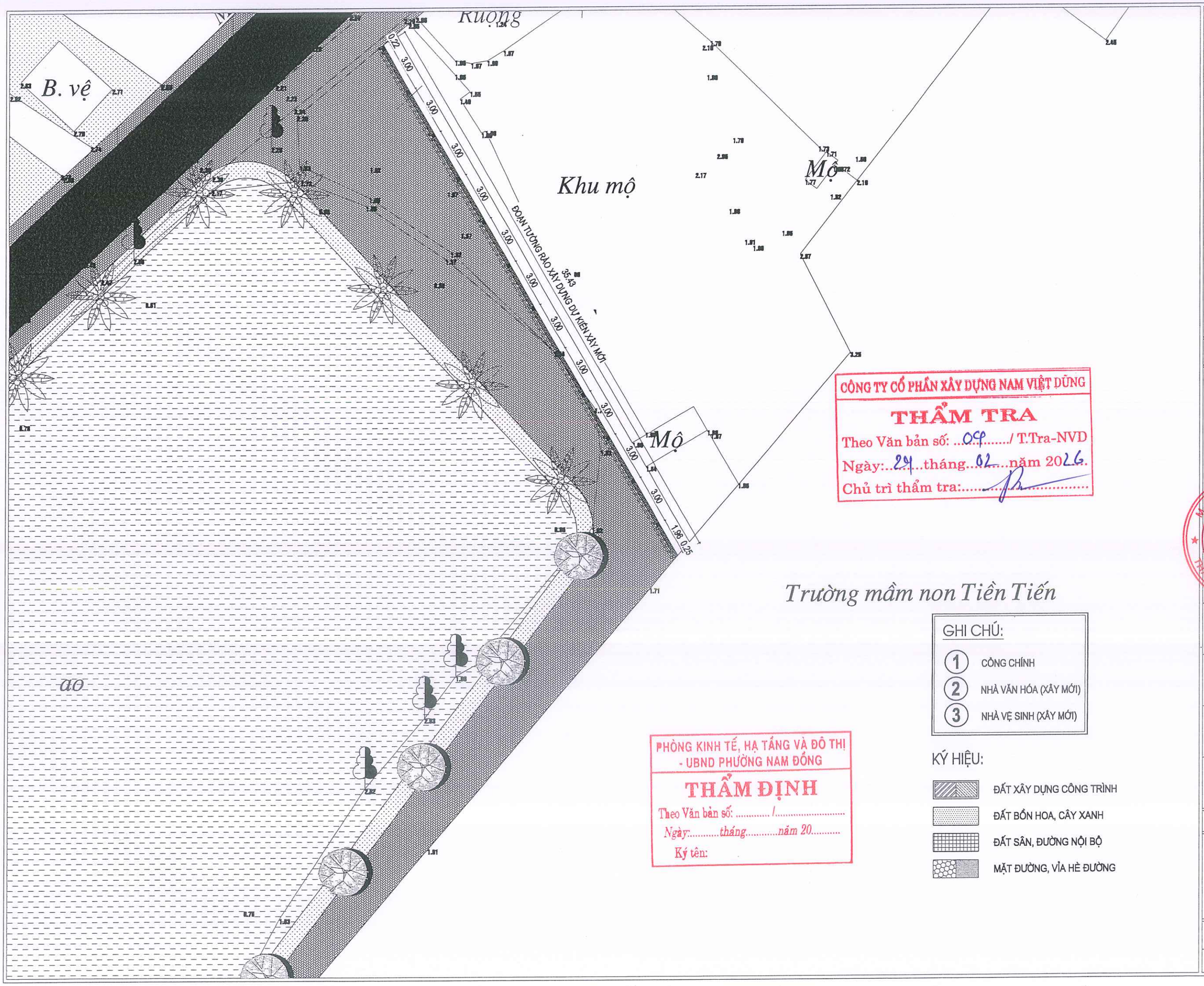

CÔNG TY CỔ PHẦN XÂY DỰNG NAM VIỆT DŨNG
THẨM TRA
Theo Văn bản số: ..04...../ T.Tra-NVD
Ngày:..24...tháng..02...năm 2026.
Chủ trì thẩm tra:.....

PHÒNG KINH TẾ, HẠ TẦNG VÀ ĐÔ THỊ - UBND PHƯỜNG NAM ĐỒNG
THẨM ĐỊNH
Theo Văn bản số: ...../.....
Ngày:.....tháng.....năm 20.....
Ký tên:

GHI CHÚ:

1. CÔNG CHÍNH
2. NHÀ VĂN HÓA (XÂY MỚI)
3. NHÀ VỆ SINH (XÂY MỚI)

KÝ HIỆU:

- ĐẤT XÂY DỰNG CÔNG TRÌNH
- ĐẤT BỒN HOA, CÂY XANH
- ĐẤT SÂN, ĐƯỜNG NỘI BỘ
- MẶT ĐƯỜNG, VỈA HÈ ĐƯỜNG

HIỆU ĐÍNH			
LẦN	NGÀY	THIẾT KẾ	DUYỆT

CHỦ ĐẦU TƯ
ỦY BAN NHÂN DÂN PHƯỜNG NAM ĐỒNG

TÊN CÔNG TRÌNH
CẢI TẠO KHU VỰC GIẾNG ĐÚNG VÀ NGHĨA TRANG LIỆT SĨ, PHƯỜNG NAM ĐỒNG THÀNH PHỐ HẢI PHÒNG

HẠNG MỤC

ĐỊA ĐIỂM
PHƯỜNG NAM ĐỒNG, THÀNH PHỐ HẢI PHÒNG

SỐ HỢP ĐỒNG

CƠ QUAN THIẾT KẾ
HAP
HẢI AN PHÁT
CÔNG TY TRÁCH NHIỆM HỮU HẠN TƯ VẤN ĐẦU TƯ XÂY DỰNG VÀ THƯƠNG MẠI HẢI AN PHÁT
ĐỊA CHỈ: SỐ 158 LÊ DUẨN, PHƯỜNG TÂN HƯNG THÀNH PHỐ HẢI PHÒNG
TEL: 0915.683.969 - EMAIL: HAIANPHAT80@GMAIL.COM

GIÁM ĐỐC
KTS. NGUYỄN ANH TUẤN

CHỦ NHIỆM THIẾT KẾ
KTS. NGUYỄN PHÚC HẬU

CHỦ TRÌ
KTS. NGUYỄN PHÚC HẬU

THIẾT KẾ VÀ THỂ HIỆN
KTS. NGUYỄN PHÚC HẬU

KIỂM
KS. DƯƠNG QUỐC ĐOÀN

GIAI ĐOẠN	TK. BVTC

TÊN BẢN VẼ
TỔNG MẶT BẰNG ĐỊNH VỊ TƯỜNG RÀO

HOÀN THÀNH: 2026	KÝ HIỆU BẢN VẼ
TỶ LỆ: .	CTR-01

PHẦN BẢN VẼ HÀNG RÀO

PHÒNG KINH TẾ, HẠ TẦNG VÀ ĐÔ THỊ
- UBND PHƯỜNG NAM ĐỒNG

THẨM ĐỊNH

Theo Văn bản số: ..... /.....

Ngày:.....tháng.....năm 20.....

Ký tên:

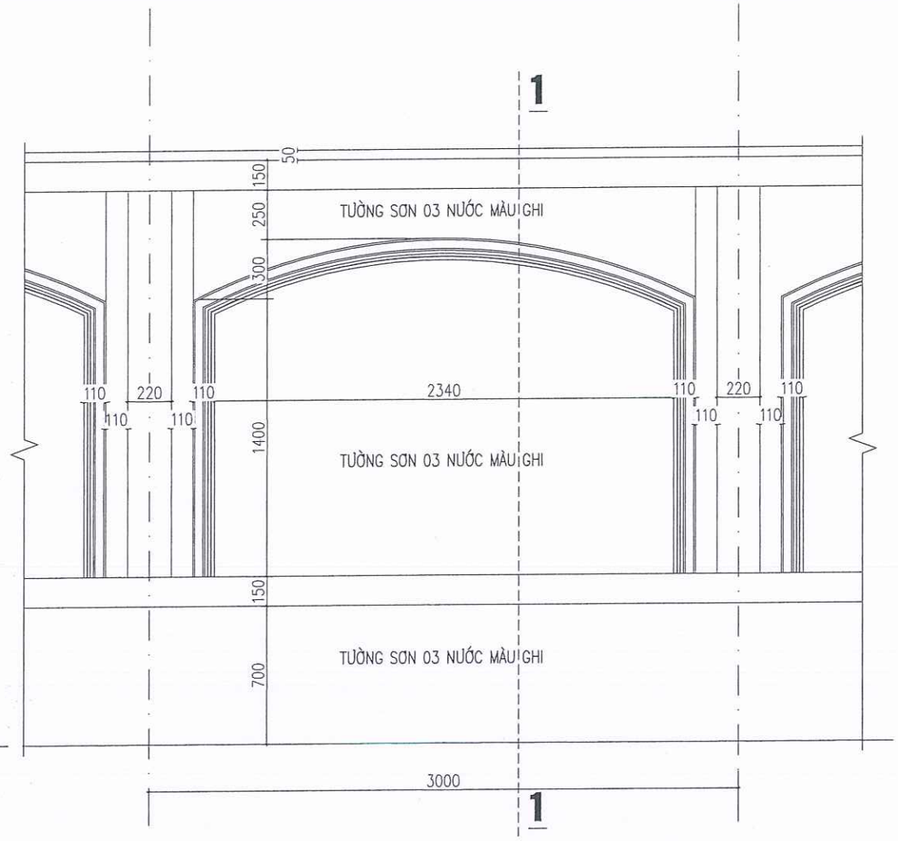

MẶT ĐỨNG TƯỜNG RÀO ĐIỂN HÌNH

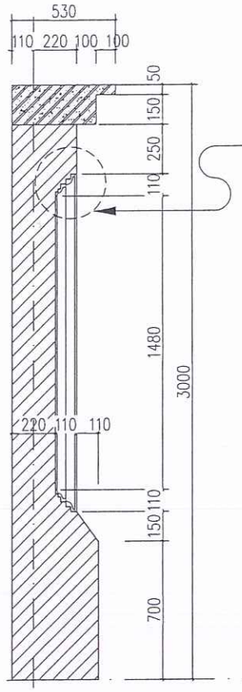

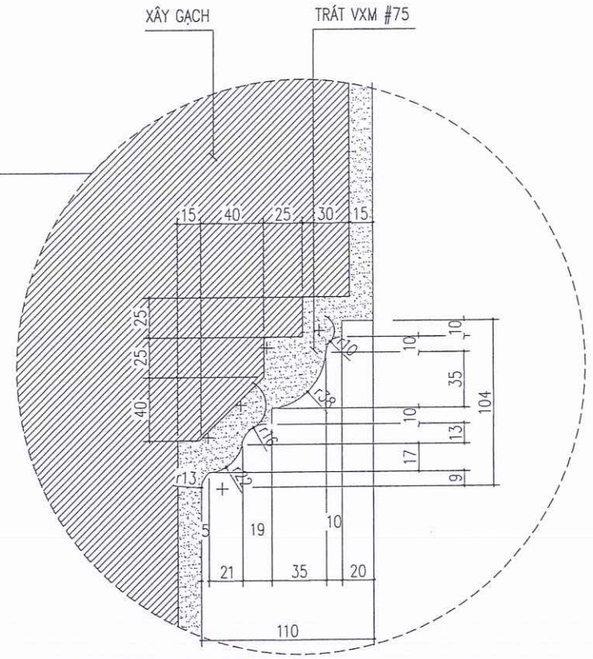

MẶT CẮT TƯỜNG RÀO

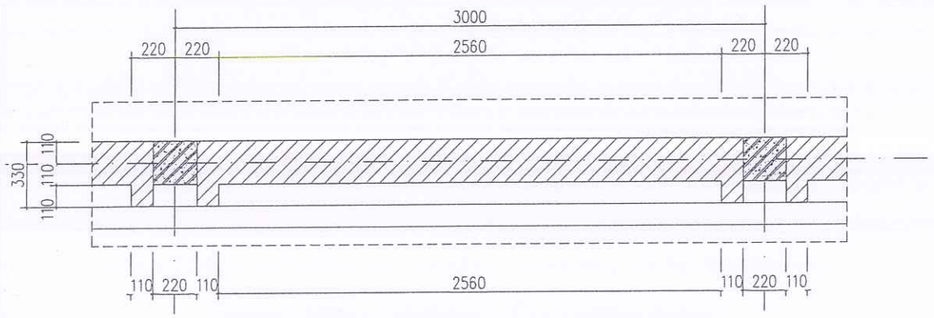

MẶT BẰNG TƯỜNG RÀO ĐIỂN HÌNH

SỐ LƯỢNG: 35,43M

BAO GỒM: 11 KHOANG 3,0M; 01 KHOANG 1,99M; 13 TRỤ

CÔNG TY CỔ PHẦN XÂY DỰNG NAM VIỆT DŨNG

THẨM TRA

Theo Văn bản số: .....69...../ T.Tra-NVD

Ngày:.....29.tháng..02...năm 2026..

Chủ trì thẩm tra:.....

PHÒNG KINH TẾ, HẠ TẦNG VÀ ĐÔ THỊ - UBND PHƯỜNG NAM ĐỒNG

THẨM ĐỊNH

Theo Văn bản số: ...../.....

Ngày:.....tháng.....năm 20.....

Ký tên:

HIỆU ĐÍNH

LẦN	NGÀY	THIẾT KẾ	DUYỆT

CHỦ ĐẦU TƯ

ỦY BAN NHÂN DÂN PHƯỜNG NAM ĐỒNG

TÊN CÔNG TRÌNH

CẢI TẠO KHU VỰC GIẾNG BÚNG VÀ NGHĨA TRANG LIỆT SĨ, PHƯỜNG NAM ĐỒNG THÀNH PHỐ HẢI PHÒNG

HẠNG MỤC

CỔNG TƯỜNG RÀO

ĐỊA ĐIỂM

PHƯỜNG NAM ĐỒNG, THÀNH PHỐ HẢI PHÒNG

SỐ HỢP ĐỒNG

CƠ QUAN THIẾT KẾ

HẢI AN PHÁT
CÔNG TY TRÁCH NHIỆM HỮU HẠN
TƯ VẤN ĐẦU TƯ XÂY DỰNG VÀ THƯƠNG MẠI HẢI AN PHÁT
ĐỊA CHỈ: SỐ 158 LÊ DUẨN, PHƯỜNG TÂN HƯNG
THÀNH PHỐ HẢI PHÒNG
TEL: 0915.583.989 - EMAIL: HAIANPHAT80@GMAIL.COM

GIÁM ĐỐC

KTS. NGUYỄN ANH TUẤN

CHỦ NHIỆM THIẾT KẾ

KTS. NGUYỄN PHÚC HẬU

CHỦ TRÌ

KTS. NGUYỄN PHÚC HẬU

THIẾT KẾ VÀ THỂ HIỆN

KTS. NGUYỄN PHÚC HẬU

KIỂM

KS. DƯƠNG QUỐC ĐOÀN

GIAI ĐOẠN	TK. BVTC

TÊN BẢN VẼ

CHI TIẾT TƯỜNG RÀO

HOÀN THÀNH: 2026	KÝ HIỆU BẢN VẼ
TỶ LỆ: .	CTR-02

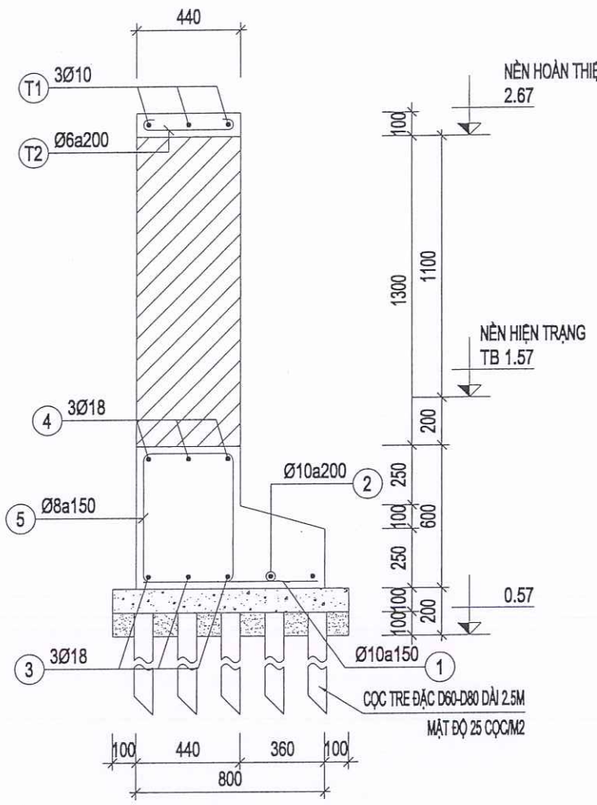

MB (SL= 01, L= 35.43m)

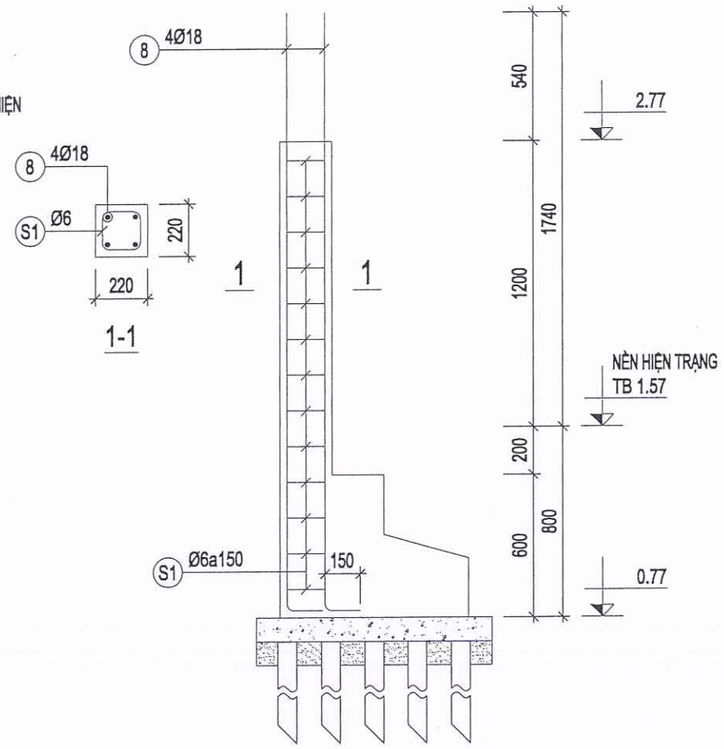

CHI TIẾT THÉP CHỜ CỘT

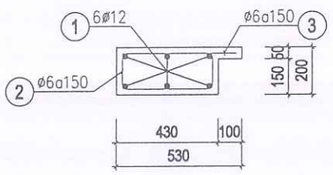

GIẰNG ĐỈNH TƯỜNG (SL= 01, L= 35.43m)

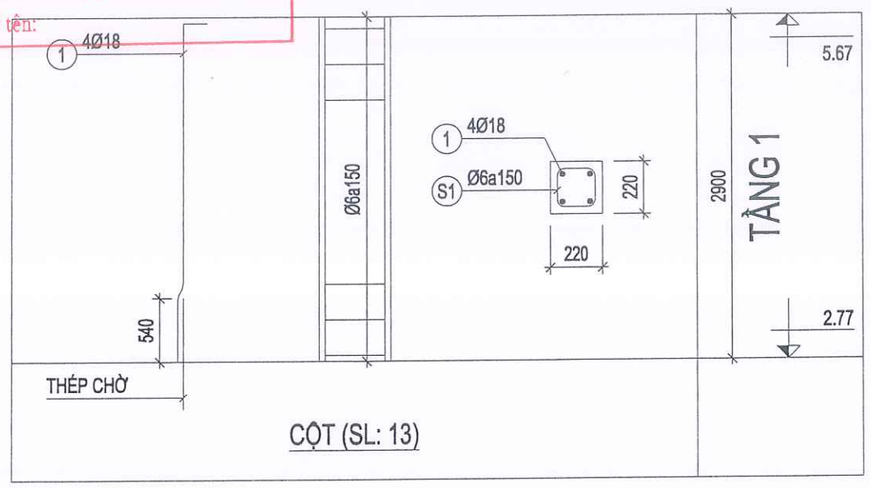

CỘT (SL: 13)

GHI CHÚ:

- BÊ TÔNG DÙNG LOẠI CẤP ĐỘ BỀN B15 (M200#) ĐÁ 1x2, R_B=85kG/cm^2
- CỐT THÉP ĐƯỜNG KÍNH ≤ Ø8 DÙNG LOẠI CB240-T, R_S = 2100 kG/cm^2
- CỐT THÉP ĐƯỜNG KÍNH ≥ Ø10 DÙNG LOẠI CB300-V, R_S = 2600 kG/cm^2
- LỚP BẢO VỆ CỐT THÉP CHO MÓNG LÀ 40mm
- LỚP BẢO VỆ CỐT THÉP CHO GIẰNG, CỘT LÀ 25mm
- CẮT NỐI THÉP THEO QUY ĐỊNH CHUNG
- THI CÔNG KẾT HỢP CÁC BẢN VẼ KHÁC

CÔNG TY CỔ PHẦN XÂY DỰNG NAM VIỆT DŨNG
THẨM TRA
Theo Văn bản số: .....09...../ T.Tra-NVD
Ngày:...29..tháng...02...năm 2026.
Chủ trì thẩm tra:.....

PHÒNG KINH TẾ, HẠ TẦNG VÀ ĐÔ THỊ - UBND PHƯỜNG NAM ĐỒNG
THẨM ĐỊNH
Theo Văn bản số: ...../.....
Ngày:.....tháng.....năm 20.....
Ký tên:

HIỆU ĐÍNH			
LẦN	NGÀY	THIẾT KẾ	DUYỆT

CHỦ ĐẦU TƯ
ỦY BAN NHÂN DÂN PHƯỜNG NAM ĐỒNG

TÊN CÔNG TRÌNH
CẢI TẠO GIẾNG ĐÚNG VÀ HOÀN THIỆN NGHĨA TRANG LIỆT SĨ PHƯỜNG NAM ĐỒNG, THÀNH PHỐ HẢI PHÒNG

HẠNG MỤC

ĐỊA ĐIỂM
PHƯỜNG NAM ĐỒNG, THÀNH PHỐ HẢI PHÒNG

SỐ HỢP ĐỒNG

CƠ QUAN THIẾT KẾ
HAP
HẢI AN PHÁT
CÔNG TY TRÁCH NHIỆM HỮU HẠN TƯ VẤN ĐẦU TƯ XÂY DỰNG VÀ THƯƠNG MẠI HẢI AN PHÁT
ĐỊA CHỈ: SỐ 28 CHÉ LAN VIÊN, PHƯỜNG TÂN HƯNG THÀNH PHỐ HẢI PHÒNG
TEL: 0915.633.969 - EMAIL: HAIANPHAT80@GMAIL.COM

GIÁM ĐỐC
KTS. NGUYỄN ANH TUẤN

CHỦ NHIỆM THIẾT KẾ
KTS. NGUYỄN PHÚC HẬU

CHỦ TRÌ KẾT CẤU
KS. MẠC TIẾN TRÌNH

THIẾT KẾ VÀ THỂ HIỆN
KS. MẠC TIẾN TRÌNH

KIỂM
KS. DƯƠNG QUỐC ĐOÀN

GIAI ĐOẠN	TK. BVTC

TÊN BẢN VẼ
KẾT CẤU TƯỜNG RÀO

HOÀN THÀNH: 2025	KÝ HIỆU BẢN VẼ
TỶ LỆ: .	**KC-01**

BẢNG THỐNG KÊ CỐT THÉP

CẤU KIỆN	STT	HÌNH DẠNG, KÍCH THƯỚC	ĐƯỜNG KÍNH (mm)	CHIỀU DÀI THANH (mm)	SỐ LƯỢNG 1 CK	SỐ LƯỢNG T. BỘ	TỔNG CHIỀU DÀI (m)	TRỌNG LƯỢNG (kG)
MB (SL: 1)	1	720	10	720	237	237	170.64	105.21
	2	35350	10	36250	2	2	72.5	44.70
	3	200 | 35350 | 200	18	37370	3	3	112.11	223.95
	4	520 | 35350 | 520	18	38010	3	3	114.03	227.78
	5	360 | 520 | 80	8	1920	237	237	455.04	179.55
	T1	35350	10	36250	3	3	108.75	67.05
	T2	60 360 60	6	480	178	178	85.44	18.96
	8	150 | 2510	18	2660	52	52	138.32	276.31
	S1	140 | 140 | 60	6	680	169	169	114.92	25.51
CỘT (SL: 13)	1	150 | 2875	18	3025	4	52	157.3	314.22
	S1	170 | 170 | 60	6	800	20	260	208	46.17
GIẰNG ĐỈNH TƯỜNG (SL: 1)	1	35380	12	36460	6	78	2843.88	2524.84
	2	150 | 380 | 60	6	1180	236	3068	3620.24	803.53
	3	480	6	480	236	3068	1472.64	326.86

CÔNG TY CỔ PHẦN XÂY DỰNG NAM VIỆT DŨNG
THẨM TRA
Theo Văn bản số: .....04...../ T.Tra-NVD
Ngày:..24..tháng....02..năm 2026.
Chủ trì thẩm tra:.....

THỐNG KÊ CỐT THÉP MÓNG

- TRỌNG LƯỢNG THÉP CÓ ĐƯỜNG KÍNH Ø8 = 188.53 kg; CHIỀU DÀI = 455.04 m
- TRỌNG LƯỢNG THÉP CÓ ĐƯỜNG KÍNH Ø10 = 157.41 kg; CHIỀU DÀI = 243.14 m
- TRỌNG LƯỢNG THÉP CÓ ĐƯỜNG KÍNH Ø18 = 474.32 kg; CHIỀU DÀI = 226.14 m

THỐNG KÊ CỐT THÉP GIẰNG CHÂN TƯỜNG

- TRỌNG LƯỢNG THÉP CÓ ĐƯỜNG KÍNH Ø6 = 19.91 kg; CHIỀU DÀI = 85.44 m
- TRỌNG LƯỢNG THÉP CÓ ĐƯỜNG KÍNH Ø10 = 70.40 kg; CHIỀU DÀI = 108.75 m

THỐNG KÊ CỐT THÉP CHỜ CỘT

- TRỌNG LƯỢNG THÉP CÓ ĐƯỜNG KÍNH Ø6 = 26.79 kg; CHIỀU DÀI = 114.92 m
- TRỌNG LƯỢNG THÉP CÓ ĐƯỜNG KÍNH Ø18 = 290.13 kg; CHIỀU DÀI = 138.32 m

THỐNG KÊ CỐT THÉP CỘT

- TRỌNG LƯỢNG THÉP CÓ ĐƯỜNG KÍNH Ø6 = 48.48 kg; CHIỀU DÀI = 208 m
- TRỌNG LƯỢNG THÉP CÓ ĐƯỜNG KÍNH Ø18 = 329.93 kg; CHIỀU DÀI = 157.3 m

THỐNG KÊ CỐT THÉP GIẰNG ĐỈNH TƯỜNG

- TRỌNG LƯỢNG THÉP CÓ ĐƯỜNG KÍNH Ø6 = 1186.91 kg; CHIỀU DÀI = 5092.88 m
- TRỌNG LƯỢNG THÉP CÓ ĐƯỜNG KÍNH Ø12 = 2651.08 kg; CHIỀU DÀI = 2843.88 m

PHÒNG KINH TẾ, HẠ TẦNG VÀ ĐÔ THỊ
- UBND PHƯỜNG NAM ĐỒNG
THẨM ĐỊNH
Theo Văn bản số: ...../.....
Ngày:.....tháng.....năm 20.....
Ký tên:

HIỆU ĐÍNH

LẦN	NGÀY	THIẾT KẾ	DUYỆT

CHỦ ĐẦU TƯ
ỦY BAN NHÂN DÂN PHƯỜNG NAM ĐỒNG

TÊN CÔNG TRÌNH
CẢI TẠO GIẾNG BÚNG VÀ HOÀN THIỆN NGHĨA TRANG LIỆT SĨ PHƯỜNG NAM ĐỒNG, THÀNH PHỐ HẢI PHÒNG

HẠNG MỤC

ĐỊA ĐIỂM
PHƯỜNG NAM ĐỒNG, THÀNH PHỐ HẢI PHÒNG

SỐ HỢP ĐỒNG

CƠ QUAN THIẾT KẾ
HẢI AN PHÁT
CÔNG TY TRÁCH NHIỆM HỮU HẠN
TƯ VẤN ĐẦU TƯ XÂY DỰNG VÀ THƯƠNG MẠI HẢI AN PHÁT
ĐỊA CHỈ: SỐ 28 CHẾ LAN VIÊN, PHƯỜNG TÂN HƯNG THÀNH PHỐ HẢI PHÒNG
TEL: 0915.883.959 - EMAIL: HAIANPHAT80@GMAIL.COM
M.S.D.N: 0807... CÔNG TY TNHH TƯ VẤN ĐẦU TƯ XÂY DỰNG VÀ THƯƠNG MẠI HẢI AN PHÁT THÀNH PHỐ HẢI PHÒNG

GIÁM ĐỐC: KTS. NGUYỄN ANH TUẤN
CHỦ NHIỆM THIẾT KẾ: KTS. NGUYỄN PHÚC HẬU
CHỦ TRÌ KẾT CẤU: KS. MẠC TIẾN TRÌNH
THIẾT KẾ VÀ THỂ HIỆN: KS. MẠC TIẾN TRÌNH
KIỂM: KS. DƯƠNG QUỐC ĐOÀN

GIAI ĐOẠN: TK. BVTC

TÊN BẢN VẼ
THỐNG KÊ CỐT THÉP

HOÀN THÀNH: 2025
TỶ LỆ: .
KÝ HIỆU BẢN VẼ: **KC-02**