CÔNG TY TNHH MỘT THÀNH VIÊN
ĐÔNG TÂN HIỆP
--------o0o--------

CỘNG HÒA XÃ HỘI CHỦ NGHĨA VIỆT NAM
Độc lập – Tự do – Hạnh phúc
----------o0o----------

CÔNG TY TNHH MTV ĐÔNG TÂN HIỆP
M.S.D.N: 3702865747-C.T.T.N.H.H
TP. DĨ AN - T. BÌNH DƯƠNG

CÔNG TY CỔ PHẦN TƯ VẤN THIẾT KẾ VÀ XÂY DỰNG ATCO
THẨM TRA
Theo văn bản số.....
Ngày.....tháng.....năm 20.....
Chủ trì bộ môn ký tên:
Nguyễn Ngọc Dũng

HỒ SƠ
BÁO CÁO KINH TẾ KỸ THUẬT ĐẦU TƯ XÂY DỰNG

CÔNG TRÌNH: NÂNG CẤP, MỞ RỘNG HẺM 185 VÀ HẺM 341 QUỐC LỘ 1K, KHU PHỐ NỘI HÓA 1 PHƯỜNG BÌNH AN, THÀNH PHỐ DĨ AN, TỈNH BÌNH DƯƠNG

TẬP 2: BẢN VẼ

PHÒNG KINH TẾ, HẠ TẦNG VÀ ĐÔ THỊ
THÀNH PHỐ DĨ AN
THẨM ĐỊNH
Theo Văn bản số ...../ .....
ngày.....tháng.....năm 20.....
Người thẩm định ký tên

ĐỊA ĐIỂM: PHƯỜNG BÌNH AN, THÀNH PHỐ DĨ AN, TỈNH BÌNH DƯƠNG
CHỦ ĐẦU TƯ: UBND PHƯỜNG BÌNH AN
CƠ QUAN LẬP: CÔNG TY TNHH MỘT THÀNH VIÊN ĐÔNG TÂN HIỆP

Dĩ An, tháng /2025

CÔNG TY TNHH MỘT THÀNH VIÊN
ĐÔNG TÂN HIỆP
--------o0o--------

CỘNG HÒA XÃ HỘI CHỦ NGHĨA VIỆT NAM
Độc lập – Tự do – Hạnh phúc
----------o0o----------

HỒ SƠ

BÁO CÁO KINH TẾ KỸ THUẬT ĐẦU TƯ XÂY DỰNG

CÔNG TRÌNH: NÂNG CẤP, MỞ RỘNG HẺM 185 VÀ HẺM 341 QUỐC LỘ 1K, KHU PHỐ NỘI HÓA 1 PHƯỜNG BÌNH AN, THÀNH PHỐ DĨ AN, TỈNH BÌNH DƯƠNG

TẬP 2: BẢN VẼ

ĐỊA ĐIỂM: PHƯỜNG BÌNH AN, THÀNH PHỐ DĨ AN, TỈNH BÌNH DƯƠNG
CHỦ ĐẦU TƯ: UBND PHƯỜNG BÌNH AN
CƠ QUAN LẬP: CÔNG TY TNHH MỘT THÀNH VIÊN ĐÔNG TÂN HIỆP

Dĩ An, tháng /2025

CỘNG HOÀ XÃ HỘI CHỦ NGHĨA VIỆT NAM

Độc lập – Tự do – Hạnh phúc

____oOo____

BÁO CÁO KINH TẾ KỸ THUẬT ĐẦU TƯ XÂY DỰNG

CÔNG TRÌNH: NÂNG CẤP, MỞ RỘNG HẺM 185 VÀ HẺM 341 QUỐC LỘ 1K, KHU PHỐ NỘI HÓA 1 PHƯỜNG BÌNH AN, THÀNH PHỐ DĨ AN, TỈNH BÌNH DƯƠNG

CHỦ ĐẦU TƯ	ĐƠN VỊ LẬP BÁO CÁO KINH TẾ – KỸ THUẬT
UBND PHƯỜNG BÌNH AN	CÔNG TY TNHH MỘT THÀNH VIÊN ĐÔNG TÂN HIỆP
CHỦ TỊCH	GIÁM ĐỐC
Vũ Thị Hiền	Đặng Bảo Duy

HỌA ĐỒ VỊ TRÍ TL: 1/5.000

CÔNG TRÌNH: NÂNG CẤP, MỞ RỘNG HẺM 185 VÀ HẺM 341 QUỐC LỘ 1K, KHU PHỐ NỘI HÓA 1

ĐỊA ĐIỂM: PHƯỜNG BÌNH AN, THÀNH PHỐ DĨ AN, TỈNH BÌNH DƯƠNG

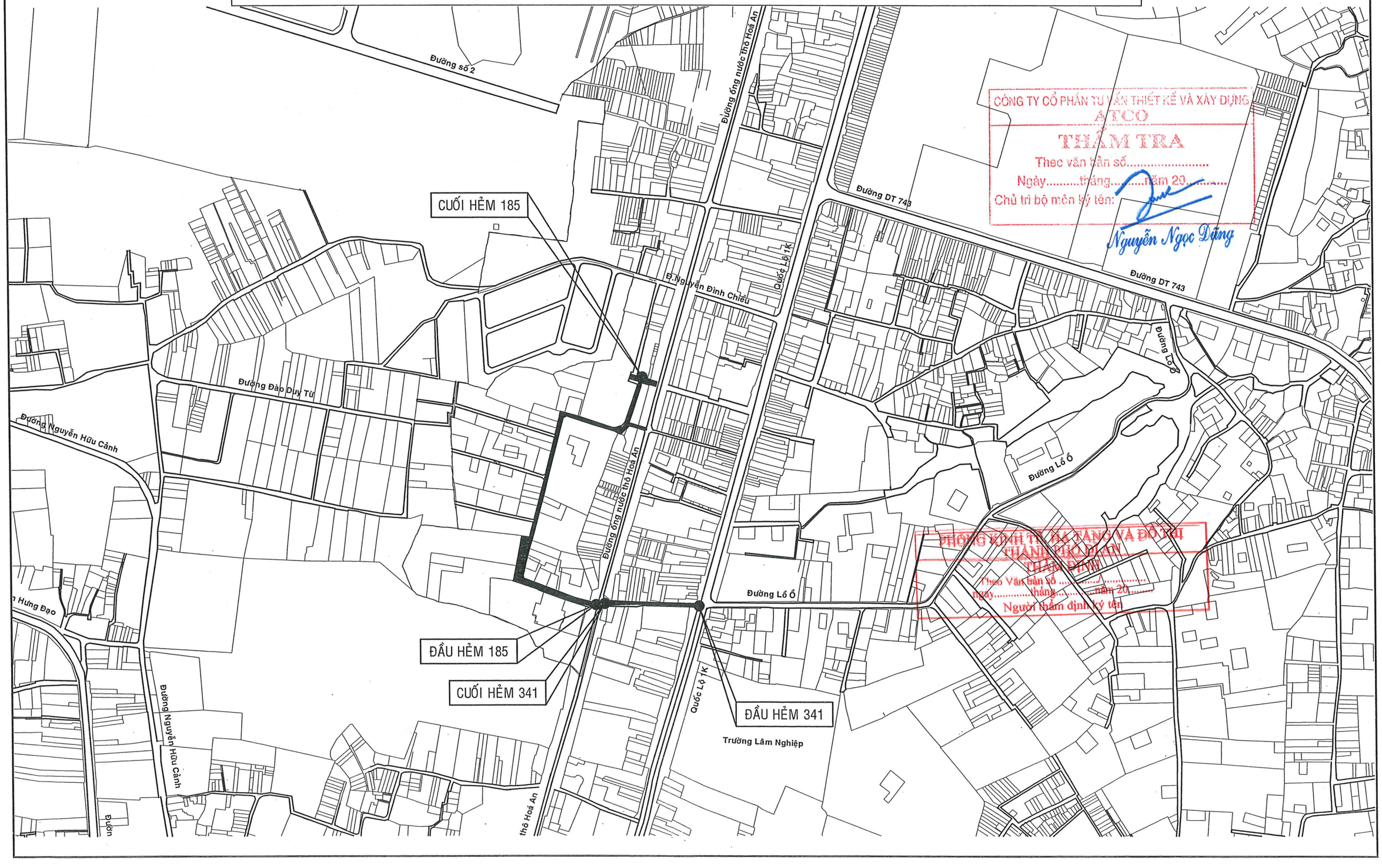

CÔNG TY CỔ PHẦN TƯ VẤN THIẾT KẾ VÀ XÂY DỰNG ATCO
THẨM TRA
Theo văn bản số.....
Ngày.....tháng.....năm 20.....
Chủ trì bộ môn ký tên:
Nguyễn Ngọc Dũng

PHÒNG KINH TẾ HẠ TẦNG VÀ ĐÔ THỊ THÀNH PHỐ DĨ AN
THẨM ĐỊNH
Theo Văn bản số .....
ngày.....tháng.....năm 20.....
Người thẩm định ký tên

TRẮC NGANG MẪU ĐƯỜNG SỐ 1

ĐOẠN KHÔNG CÓ HỐ GA

TL : 1/25

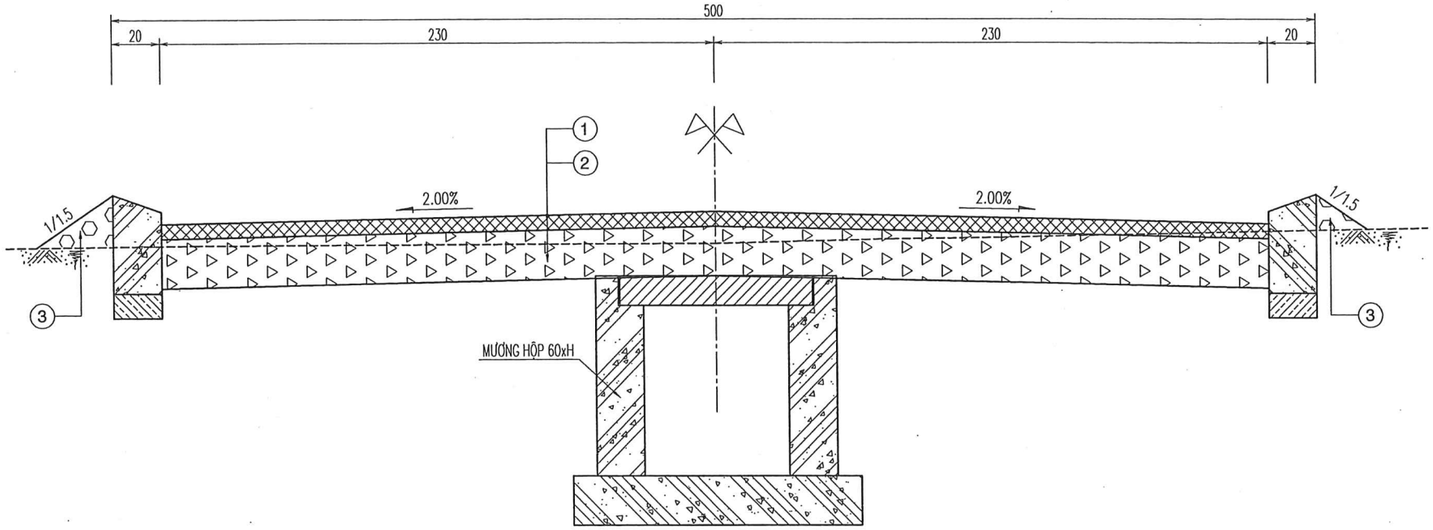

CẤU TẠO BÓ VỈA

TỶ LỆ: 1/15

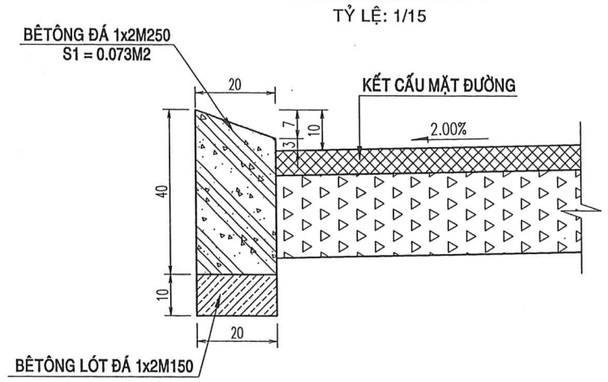

CÔNG TY CỔ PHẦN TƯ VẤN THIẾT KẾ VÀ XÂY DỰNG ATCO

THẨM TRA

Theo văn bản số.....

Ngày.....tháng.....năm 20.....

Chủ trì bộ môn ký tên:

Nguyễn Ngọc Dũng

TRẮC NGANG MẪU ĐƯỜNG SỐ 1

ĐOẠN CÓ HỐ GA

TL : 1/25

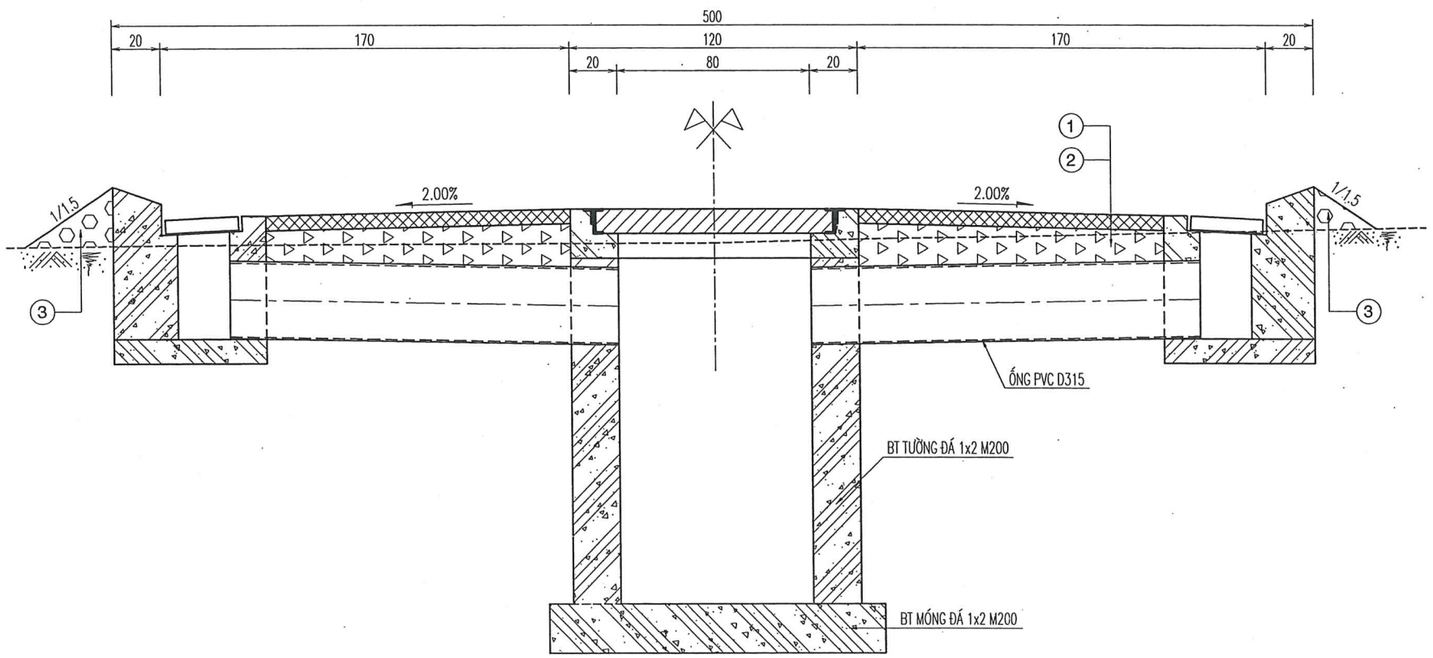

KẾT CẤU NỀN, MẶT ĐƯỜNG

1. LỚP BTNN C12.5 DÀY 6cm; LU LÈN K≥0,98. TƯỚI NHỦ TƯƠNG GỐC AXIT TIÊU CHUẨN 1,0Kg/m²; Eyc≥120MPa.
2. LỚP CẤP PHỐI ĐÁ 0x4 (LOẠI 1) DÀY 20cm LU LÈN K≥0,98; E≥95MPa.
3. ĐẮP LỀ BẰNG ĐẤT C2 (TẬN DỤNG TỪ ĐẤT ĐÀO NỀN ĐƯỜNG), LU LÈN K≥0,95.

PHÒNG KINH TẾ, HẠ TẦNG VÀ ĐÔ THỊ THÀNH PHỐ DĨ AN

THẨM ĐỊNH

Theo Văn bản số ...../.....

ngày.....tháng.....năm 20.....

Người thẩm định ký tên

GHI CHÚ:

KÍCH THƯỚC BẢN VẼ GHI BẰNG CM, TRỪ TRƯỜNG HỢP GHI CỤ THỂ.

CÔNG TY TNHH MỘT THÀNH VIÊN ĐÔNG TÂN HIỆP SỐ 24/4, NGUYỄN VĂN SIÊU, KP. ĐÔNG TÂN, P. DĨ AN, TP. DĨ AN, BÌNH DƯƠNG	ỦY BAN NHÂN DÂN PHƯỜNG BÌNH AN	CHỦ NHIỆM		KS. ĐẶNG BẢO DUY	GIÁM ĐỐC	BÁO CÁO KINH TẾ KỸ THUẬT ĐẦU TƯ XÂY DỰNG	
	CÔNG TRÌNH: NÂNG CẤP, MỞ RỘNG HẺM 185 VÀ HẺM 341 QUỐC LỘ 1K, KHU PHỐ NỘI HÓA 1 PHƯỜNG BÌNH AN, THÀNH PHỐ DĨ AN, TỈNH BÌNH DƯƠNG	CHỦ TRÌ		KS. ĐẶNG BẢO DUY		TRẮC NGANG MẪU ĐƯỜNG SỐ 1	
		THIẾT KẾ		KS. LƯƠNG HOÀI MY			
		KIỂM TRA		KS. ĐẶNG BẢO DUY	ĐẶNG BẢO DUY	NGÀY XUẤT:..../..../2025	TỈ LỆ: 1/15 - 1/25 KÝ HIỆU:

CÔNG TY TNHH MTV ĐÔNG TÂN HIỆP

TRẮC NGANG MẪU ĐƯỜNG SỐ 2 - DT2 (KM0+000) ÷ D2 (KM0+119.69)

ĐOẠN KHÔNG CÓ HỐ GA

TL : 1/25

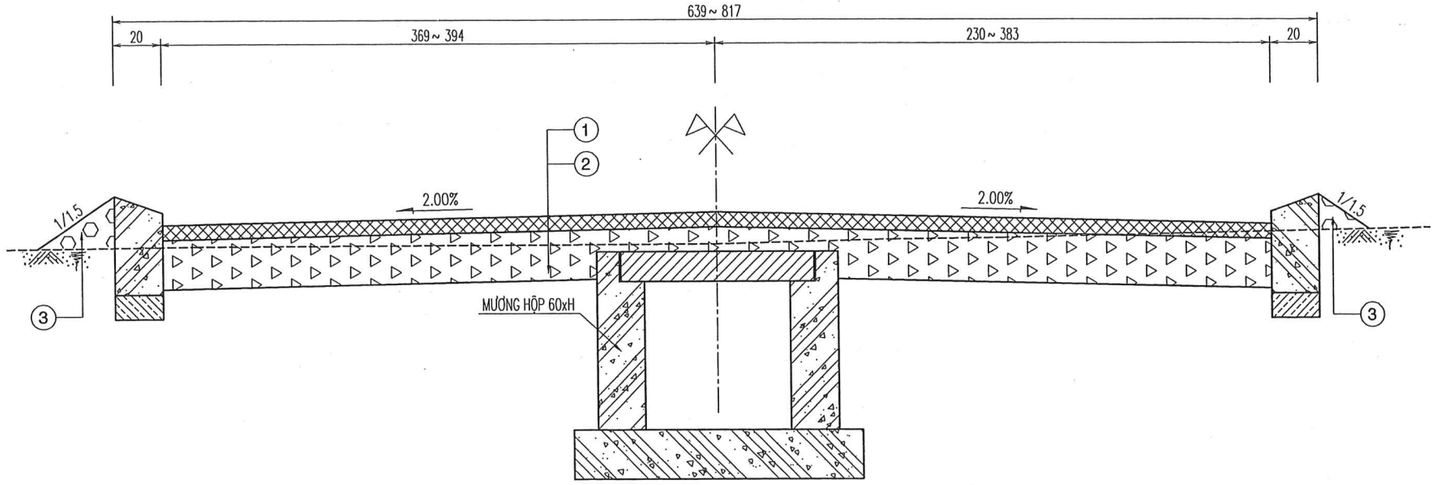

CẤU TẠO BÓ VỈA

TỶ LỆ: 1/15

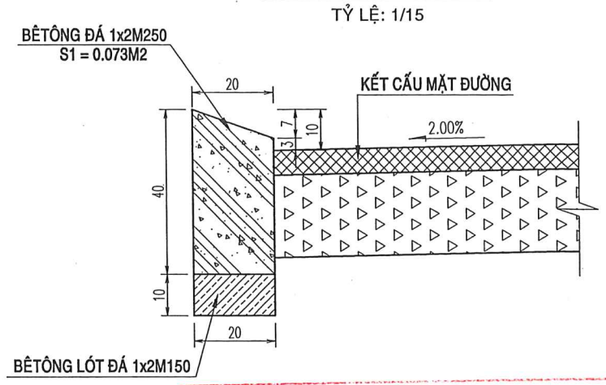

CÔNG TY CỔ PHẦN TƯ VẤN THIẾT KẾ VÀ XÂY DỰNG ATCO

THẨM TRA

Theo văn bản số.....

Ngày.....tháng.....năm 20.....

Chủ trì bộ môn ký tên:

TRẮC NGANG MẪU ĐƯỜNG SỐ 2 - DT2 (KM0+000) ÷ D2 (KM0+119.69)

ĐOẠN CÓ HỐ GA

TL : 1/25

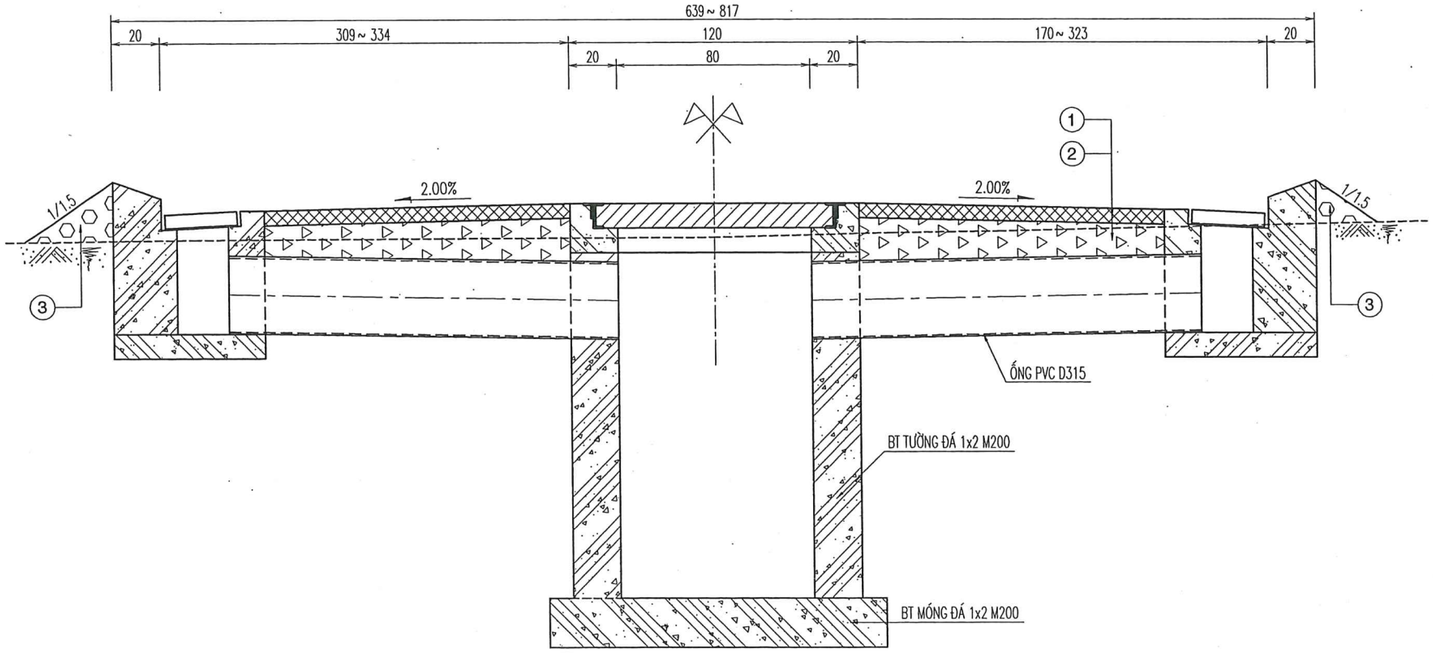

KẾT CẤU NỀN, MẶT ĐƯỜNG

Nguyễn Ngọc Dũng

1. LỚP BTNN C12.5 DÀY 6cm; LU LÈN K≥0,98. TƯỚI NHỦ TƯƠNG GỐC AXIT TIÊU CHUẨN 1,0Kg/m²; Eyc≥120MPa.
2. LỚP CẤP PHỐI ĐÁ 0x4 (LOẠI 1) DÀY 20cm LU LÈN K≥0,98; E≥95MPa.
3. ĐẮP LỀ BẰNG ĐẤT C2 (TẬN DỤNG TỪ ĐẤT ĐÀO NỀN ĐƯỜNG), LU LÈN K≥0,95.

PHÒNG KINH TẾ, HẠ TẦNG VÀ ĐÔ THỊ
THÀNH PHỐ DĨ AN

THẨM ĐỊNH

Theo Văn bản số ...../.....

ngày.....tháng.....năm 20.....

Người thẩm định ký tên

GHI CHÚ:

KÍCH THƯỚC BẢN VẼ GHI BẰNG CM, TRỪ TRƯỜNG HỢP GHI CỤ THỂ.

CÔNG TY TNHH MỘT THÀNH VIÊN ĐÔNG TÂN HIỆP SỐ 24/4, NGUYỄN VĂN SIÊU, KP. ĐÔNG TÂN, P. DĨ AN, TP. DĨ AN, BÌNH DƯƠNG	ỦY BAN NHÂN DÂN PHƯỜNG BÌNH AN	CHỦ NHIỆM		KS. ĐẶNG BẢO DUY	GIÁM ĐỐC	BÁO CÁO KINH TẾ KỸ THUẬT ĐẦU TƯ XÂY DỰNG	
	CÔNG TRÌNH: NÂNG CẤP, MỞ RỘNG HẺM 185 VÀ HẺM 341 QUỐC LỘ 1K, KHU PHỐ NỘI HÓA 1 PHƯỜNG BÌNH AN, THÀNH PHỐ DĨ AN, TỈNH BÌNH DƯƠNG	CHỦ TRÌ		KS. ĐẶNG BẢO DUY		TRẮC NGANG MẪU ĐƯỜNG SỐ 2 DT2 (KM0+000) ÷ D2 (KM0+119.69)	
		THIẾT KẾ		KS. LƯƠNG HOÀI MỸ			
		KIỂM TRA		KS. ĐẶNG BẢO DUY	ĐẶNG BẢO DUY	NGÀY XUẤT:..../..../2025	TỈ LỆ: 1/15 - 1/25 KÝ HIỆU:

CÔNG TY TNHH MTV ĐÔNG TÂN HIỆP

TRẮC NGANG MẪU ĐƯỜNG SỐ 2 - 5 (KM0+140) ÷ CT2 (KM0+520)

ĐOẠN KHÔNG CÓ HỐ GA

TL : 1/25

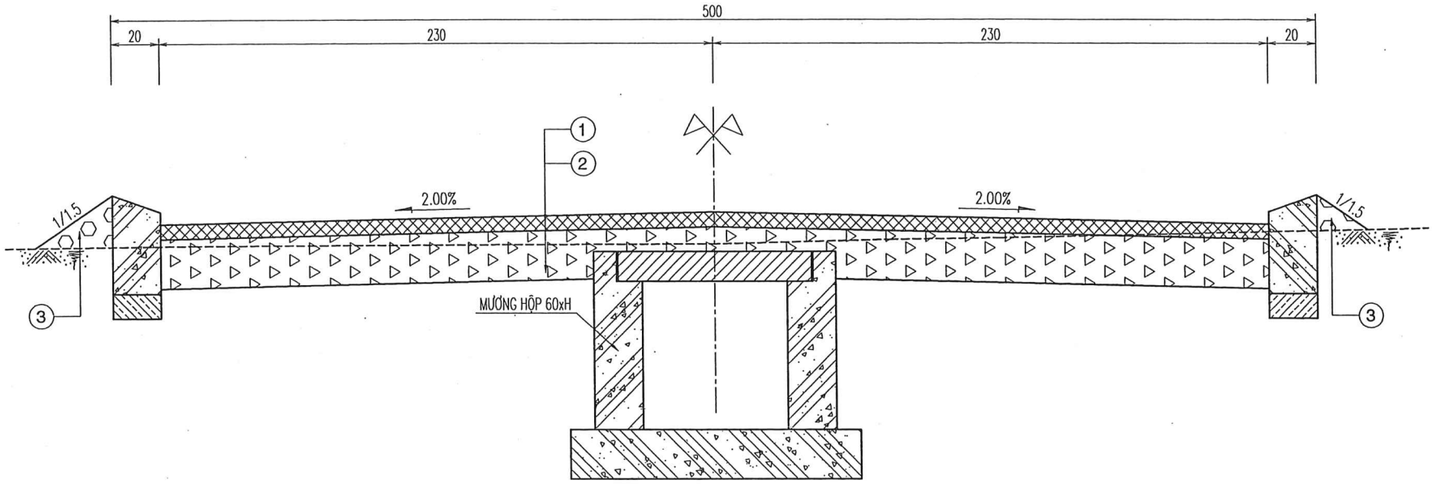

CẤU TẠO BÓ VỈA

TỶ LỆ: 1/15

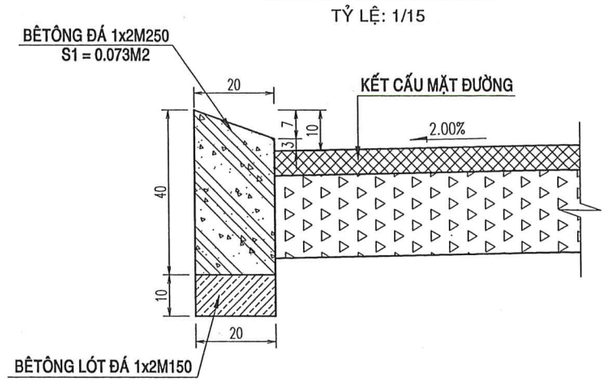

CÔNG TY CỔ PHẦN TƯ VẤN THIẾT KẾ VÀ XÂY DỰNG ATCO

THẨM TRA

Theo văn bản số.....

Ngày.....tháng.....năm 20.....

Chủ trì bộ môn ký tên:

TRẮC NGANG MẪU ĐƯỜNG SỐ 2 - 5 (KM0+140) ÷ CT2 (KM0+520)

ĐOẠN CÓ HỐ GA

TL : 1/25

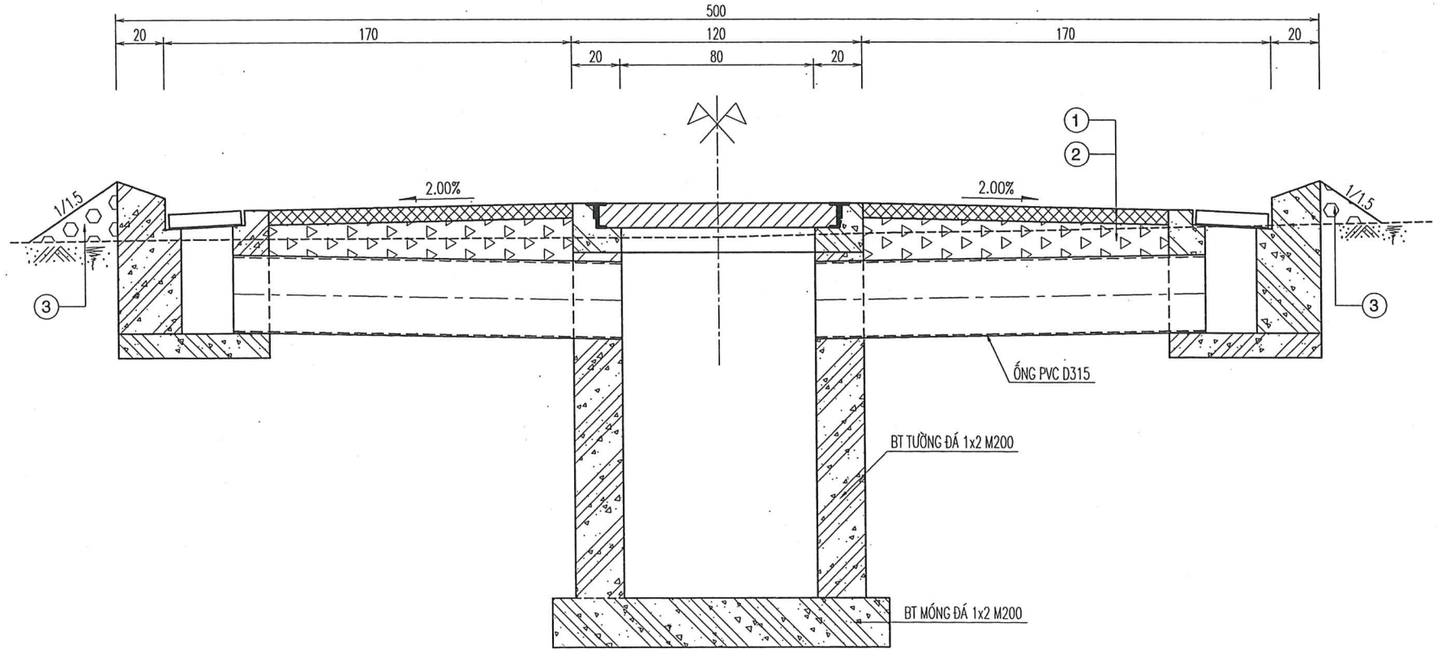

KẾT CẤU NỀN, MẶT ĐƯỜNG

Nguyễn Ngọc Dũng

1. LỚP BTNN C12.5 DÀY 6cm; LU LÈN K≥0,98. TƯỚI NHỦ TƯƠNG GỐC AXIT TIÊU CHUẨN 1,0Kg/m²; Eyc≥120MPa.
2. LỚP CẤP PHỐI ĐÁ 0x4 (LOẠI 1) DÀY 20cm LU LÈN K≥0,98; E≥95MPa.
3. ĐẮP LỀ BẰNG ĐẤT C2 (TẬN DỤNG TỪ ĐẤT ĐÀO NỀN ĐƯỜNG), LU LÈN K≥0,95.

PHÒNG KINH TẾ, HẠ TẦNG VÀ ĐÔ THỊ
THÀNH PHỐ DĨ AN

THẨM ĐỊNH

Theo Văn bản số ...../.....

ngày.....tháng.....năm 20.....

Người thẩm định ký tên

GHI CHÚ:

KÍCH THƯỚC BẢN VẼ GHI BẰNG CM, TRỪ TRƯỜNG HỢP GHI CỤ THỂ.

CÔNG TY TNHH MỘT THÀNH VIÊN ĐÔNG TÂN HIỆP SỐ 24/4, NGUYỄN VĂN SIÊU, KP. ĐÔNG TÂN, P. DĨ AN, TP. DĨ AN, BÌNH DƯƠNG	ỦY BAN NHÂN DÂN PHƯỜNG BÌNH AN	CHỦ NHIỆM		KS. ĐẶNG BẢO DUY	GIÁM ĐỐC	BÁO CÁO KINH TẾ KỸ THUẬT ĐẦU TƯ XÂY DỰNG	
	CÔNG TRÌNH: NÂNG CẤP, MỞ RỘNG HẺM 185 VÀ HẺM 341 QUỐC LỘ 1K, KHU PHỐ NỘI HÓA 1 PHƯỜNG BÌNH AN, THÀNH PHỐ DĨ AN, TỈNH BÌNH DƯƠNG	CHỦ TRÌ		KS. ĐẶNG BẢO DUY		TRẮC NGANG MẪU ĐƯỜNG SỐ 2 5 (KM0+140) ÷ CT2 (KM0+520)	
		THIẾT KẾ		KS. LƯƠNG HOÀI MỸ			
		KIỂM TRA		KS. ĐẶNG BẢO DUY	ĐẶNG BẢO DUY	NGÀY XUẤT:..../..../2025	TỈ LỆ: 1/15 - 1/25 KÝ HIỆU:

CÔNG TY TNHH MTV ĐÔNG TÂN HIỆP

TRẮC NGANG MẪU ĐƯỜNG SỐ 3, 4

ĐOẠN KHÔNG CÓ HỐ GA

TL : 1/25

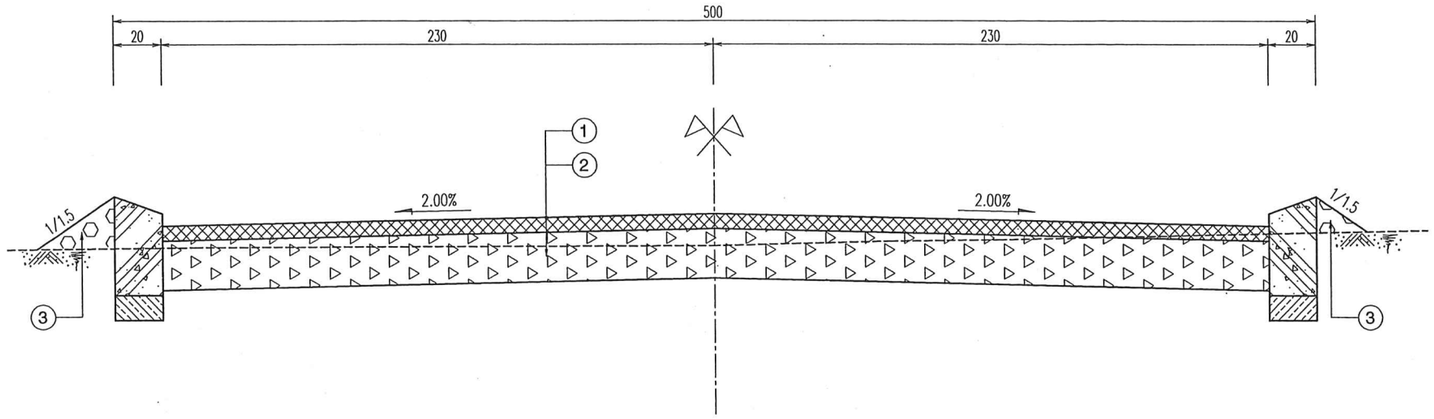

CẤU TẠO BÓ VỈA

TỶ LỆ: 1/15

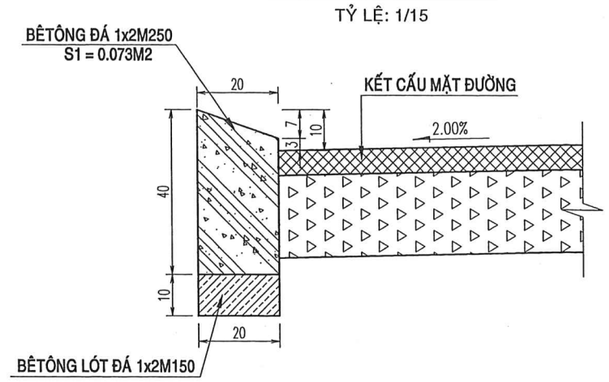

CÔNG TY CỔ PHẦN TƯ VẤN THIẾT KẾ VÀ XÂY DỰNG ATCO
THẨM TRA
Theo văn bản số.....
Ngày.....tháng.....năm 20.....
Chủ trì bộ môn ký tên:

KẾT CẤU NỀN, MẶT ĐƯỜNG

Nguyễn Ngọc Dũng

(1) LỚP BTNN C12.5 DÀY 6cm; LU LÈN K≥0,98. TƯỚI NHỦ TƯƠNG GỐC AXIT TIÊU CHUẨN 1,0Kg/m²; Eyc≥120MPa.

(2) LỚP CẤP PHỐI ĐÁ 0x4 (LOẠI 1) DÀY 20cm LU LÈN K≥ 0,98; E≥ 95MPa.

(3) ĐẮP LỀ BẰNG ĐẤT C2 (TẬN DỤNG TỪ ĐẤT ĐÀO NỀN ĐƯỜNG), LU LÈN K≥ 0,95.

PHÒNG KINH TẾ, HẠ TẦNG VÀ ĐÔ THỊ THÀNH PHỐ DĨ AN
THẨM ĐỊNH
Theo Văn bản số ...../.....
ngày.....tháng.....năm 20.....
Người thẩm định ký tên

GHI CHÚ:

KÍCH THƯỚC BẢN VẼ GHI BẰNG CM, TRỪ TRƯỜNG HỢP GHI CỤ THỂ.

CÔNG TY TNHH MỘT THÀNH VIÊN ĐÔNG TÂN HIỆP SỐ 24/4, NGUYỄN VĂN SIÊU, KP. ĐÔNG TÂN, P. DĨ AN, TP. DĨ AN, BÌNH DƯƠNG	ỦY BAN NHÂN DÂN PHƯỜNG BÌNH AN	CHỦ NHIỆM		KS. ĐẶNG BẢO DUY	GIÁM ĐỐC	BÁO CÁO KINH TẾ KỸ THUẬT ĐẦU TƯ XÂY DỰNG	
	CÔNG TRÌNH: NÂNG CẤP, MỞ RỘNG HẺM 185 VÀ HẺM 341 QUỐC LỘ 1K, KHU PHỐ NỘI HÓA 1 PHƯỜNG BÌNH AN, THÀNH PHỐ DĨ AN, TỈNH BÌNH DƯƠNG	CHỦ TRÌ		KS. ĐẶNG BẢO DUY		TRẮC NGANG MẪU ĐƯỜNG SỐ 3, 4	
		THIẾT KẾ		KS. LƯƠNG HOÀI MỸ			
		KIỂM TRA		KS. ĐẶNG BẢO DUY	ĐẶNG BẢO DUY	NGÀY XUẤT:..../..../2025	TỈ LỆ: 1/15 - 1/25 KÝ HIỆU:

CÔNG TY TNHH MTV ĐÔNG TÂN HIỆP
M.S.D.N: 3702865747-C.T.T.N.H.H
DĨ AN - T. BÌNH DƯƠNG

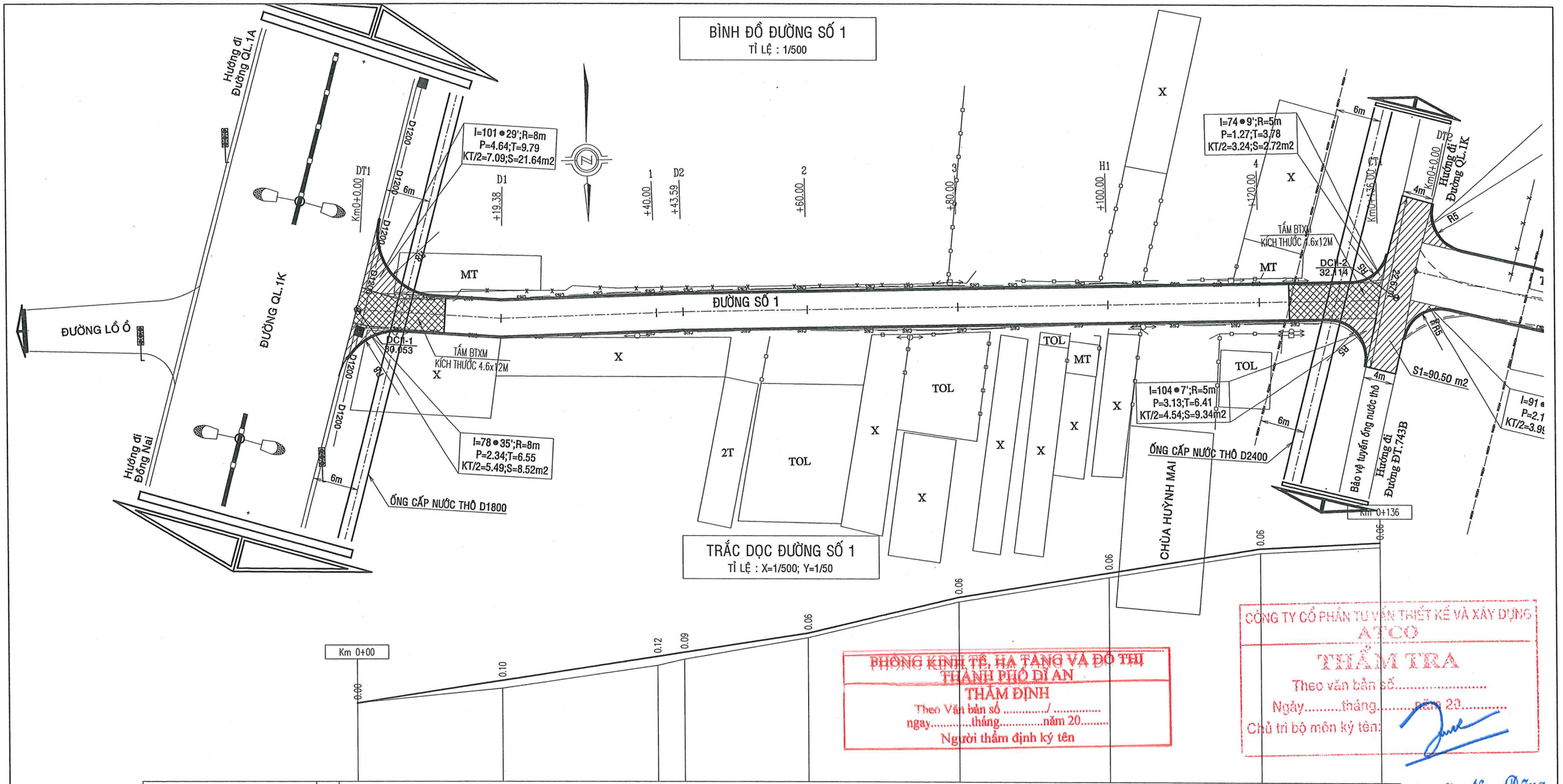

Bình đồ sơ lược	1										
Dốc dọc thiết kế	2	1.52% 60.00				2.35% 20.00	1.60% 40.00			0.50% 16.00	
Cao độ thiết kế	3	30.02	30.31	30.63	30.68	30.93	31.40	31.72		32.04	32.12
Cao độ tự nhiên	4	30.02	30.21	30.51	30.59	30.87	31.34	31.66		31.98	32.06
Cự ly lẻ	5	19.38	20.62	3.59	16.41	20.00	20.00	20.00		16.00	
Cự ly cộng dồn	6	0.00	19.38	40.00	43.59	60.00	80.00	100.00		120.00	136.00
Tên cọc	7	DT1	D1	1	D2	2	3	H1		4	CT1
Đường thẳng, đường cong	8	5d31'59"			0d58'39"						

CÔNG TY TNHH MỘT THÀNH VIÊN ĐÔNG TÂN HIỆP SỐ 24/4, NGUYỄN VĂN SIÊU, KP. ĐÔNG TÂN, P. DĨ AN, TP. DĨ AN, BÌNH DƯƠNG	ỦY BAN NHÂN DÂN PHƯỜNG BÌNH AN	CHỦ NHIỆM	KS. ĐẶNG BẢO DUY	GIÁM ĐỐC	BÁO CÁO KINH TẾ KỸ THUẬT ĐẦU TƯ XÂY DỰNG
	CÔNG TRÌNH: NÂNG CẤP, MỞ RỘNG HẺM 185 VÀ HẺM 341 QUỐC LỘ 1K, KHU PHỐ NỘI HÓA 1 PHƯỜNG BÌNH AN, THÀNH PHỐ DĨ AN, TỈNH BÌNH DƯƠNG	CHỦ TRÌ	KS. ĐẶNG BẢO DUY		BÌNH ĐỒ - TRẮC DỌC TUYẾN 1
		THIẾT KẾ	KS. LƯƠNG HOÀI MỸ		
		KIỂM TRA	KS. ĐẶNG BẢO DUY	ĐẶNG BẢO DUY	NGÀY XUẤT:..../..../2025 | TỈ LỆ: 1/50, 1/500 | KÝ HIỆU:

CÔNG TY TNHH MTV ĐÔNG TÂN HIỆP
M.S.D.N: 3702865747-C.T.T.N.H.H
DĨ AN-T.BÌNH DƯƠNG

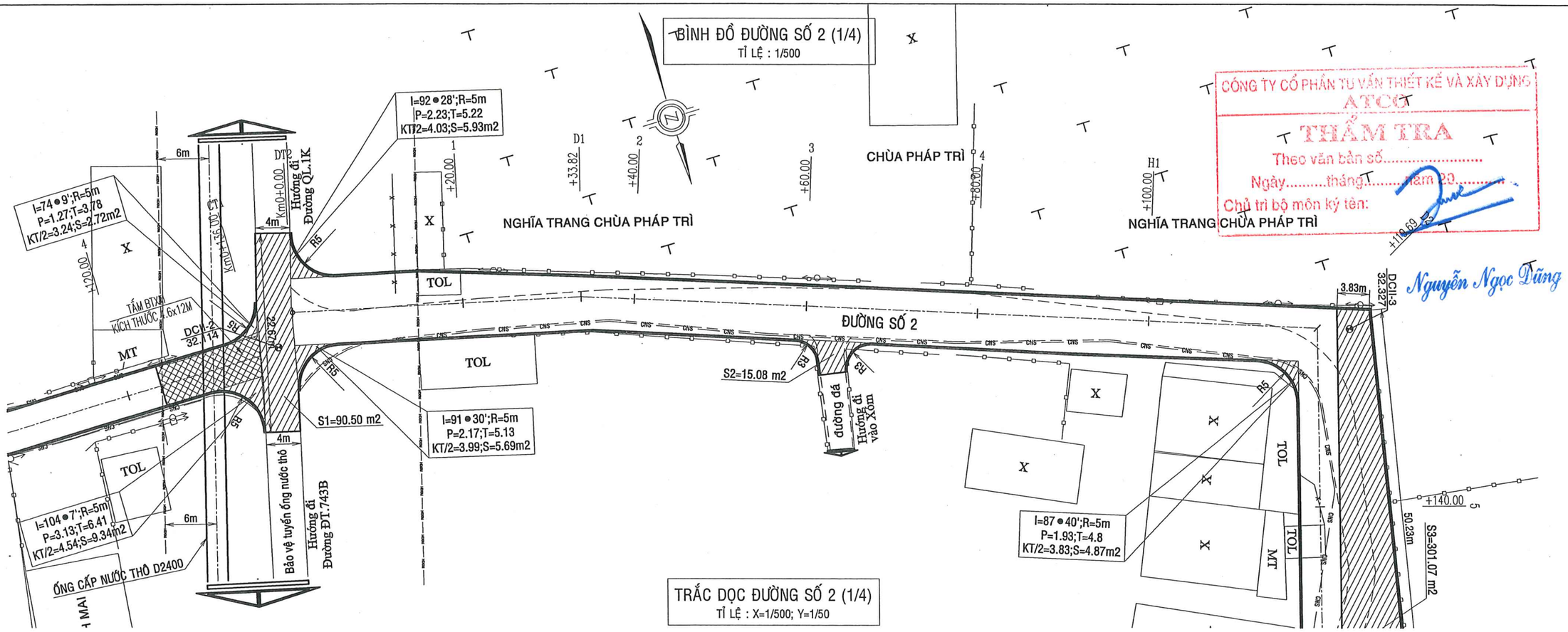

CÔNG TY CỔ PHẦN TƯ VẤN THIẾT KẾ VÀ XÂY DỰNG ATCG
THẨM TRA
Theo văn bản số.....
Ngày.....tháng.....năm 20.....
Chủ trì bộ môn ký tên:

Nguyễn Ngọc Dũng

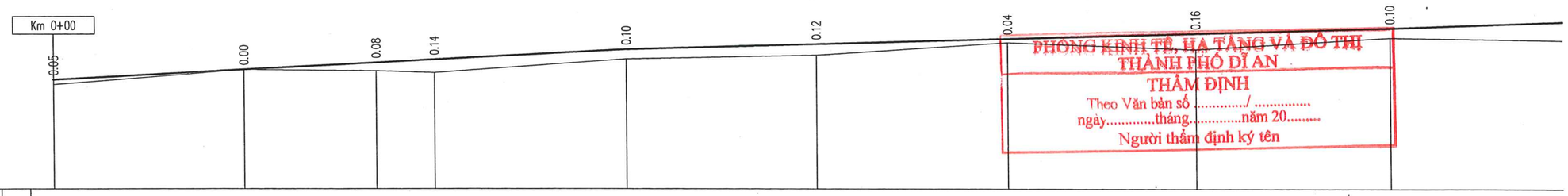

PHÒNG KINH TẾ, HẠ TẦNG VÀ ĐÔ THỊ
THÀNH PHỐ DĨ AN
THẨM ĐỊNH
Theo Văn bản số ...../.....
ngày.....tháng.....năm 20.....
Người thẩm định ký tên

Bình đồ sơ lược	1										
Dốc dọc thiết kế	2	0.52% 60.00				0.27% 80.00					
Cao độ thiết kế	3	32.12	32.22	32.29	32.33	32.43	32.49	32.54	32.59	32.65	
Cao độ tự nhiên	4	32.07	32.22	32.21	32.19	32.33	32.37	32.50	32.43	32.55	
Cự ly lẻ	5	20.00	13.82	6.18	20.00	20.00	20.00	19.69	20.31	21.50	
Cự ly cộng dồn	6	0.00	20.00	33.82	40.00	60.00	80.00	100.00	119.69	140.00	
Tên cọc	7	DT2	1	D1	2	3	4	H1	D2	5	
Đường thẳng, đường cong	8	5đ16'31"						87đ16'59"			

CÔNG TY TNHH MỘT THÀNH VIÊN ĐÔNG TÂN HIỆP SỐ 24/4, NGUYỄN VĂN SIÊU, KP. ĐÔNG TÂN, P. DĨ AN, TP. DĨ AN, BÌNH DƯƠNG	ỦY BAN NHÂN DÂN PHƯỜNG BÌNH AN	CHỦ NHIỆM	KS. ĐẶNG BẢO DUY	GIÁM ĐỐC	BÁO CÁO KINH TẾ KỸ THUẬT ĐẦU TƯ XÂY DỰNG	
	CÔNG TRÌNH: NÂNG CẤP, MỞ RỘNG HẺM 185 VÀ HẺM 341 QUỐC LỘ 1K, KHU PHỐ NỘI HÓA 1 PHƯỜNG BÌNH AN, THÀNH PHỐ DĨ AN, TỈNH BÌNH DƯƠNG	CHỦ TRÌ	KS. ĐẶNG BẢO DUY		BÌNH ĐỒ - TRẮC DỌC ĐƯỜNG SỐ 2 (1/4)	
		THIẾT KẾ	KS. LƯƠNG HOÀI MỸ			
		KIỂM TRA	KS. ĐẶNG BẢO DUY	ĐẶNG BẢO DUY	NGÀY XUẤT:..../..../2025	TỈ LỆ: 1/50, 1/500 KÝ HIỆU:

CÔNG TY TNHH MTV ĐÔNG TÂN HIỆP
S.Đ.N: 3702865747-C.T.T.N.H.H
TP. DĨ AN-T. BÌNH DƯƠNG

BÌNH ĐỒ ĐƯỜNG SỐ 2 (2/4)
TỈ LỆ : 1/500

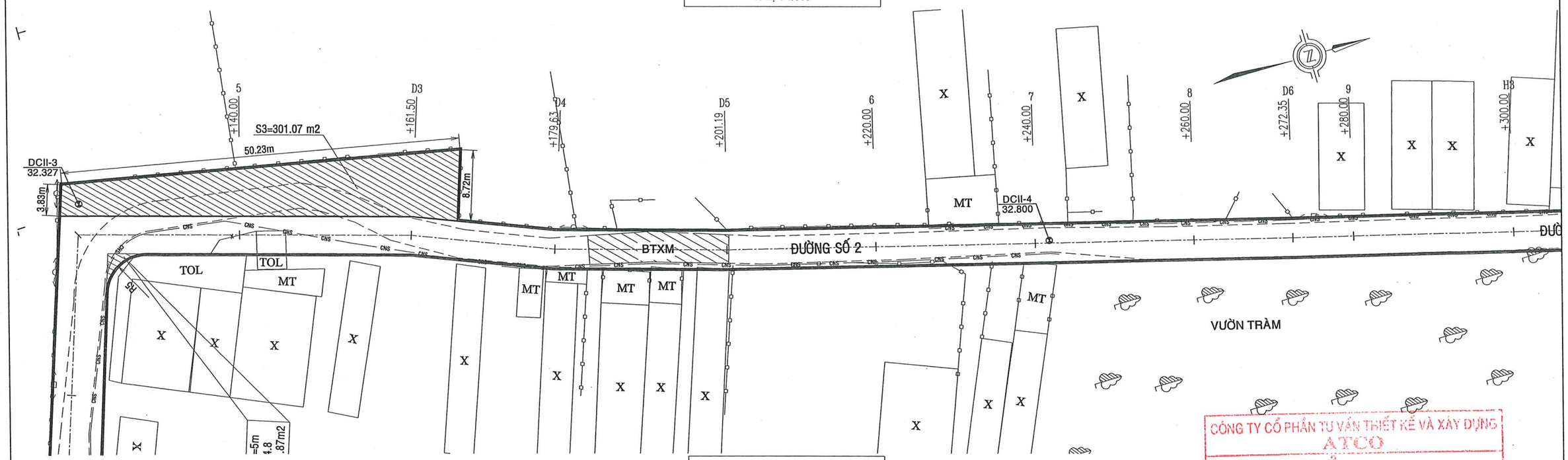

TRẮC DỌC ĐƯỜNG SỐ 2 (2/4)
TỈ LỆ : X=1/500; Y=1/50

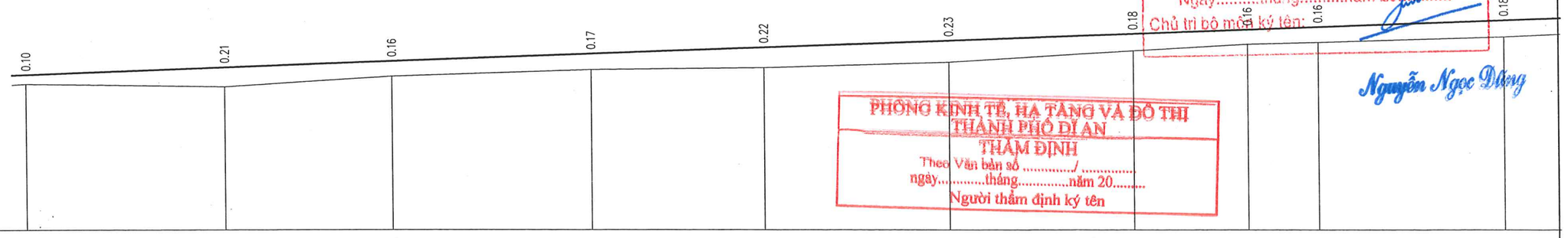

1											
2						0.36%					
						200.00					
3	32.65	32.73	32.79	32.87	32.94	33.01	33.08	33.13	33.15	33.23	
4	32.55	32.52	32.63	32.70	32.72	32.78	32.90	32.97	32.99	33.05	
5	21.50	18.13	21.56	18.81	20.00	20.00	12.35	7.65	20.00		
6	140.00	161.50	179.63	201.19	220.00	240.00	260.00	272.35	280.00	300.00	
7	5	D3	D4	D5	6	7	8	D6	9	H3	
8		5d8'21"	5d10'5"	1d31'26"				0d20'17"			

CÔNG TY CỔ PHẦN TƯ VẤN THIẾT KẾ VÀ XÂY DỰNG ATCO
THẨM TRA
Theo văn bản số.....
Ngày.....tháng.....năm 20.....
Chủ trì bộ môn ký tên:
Nguyễn Ngọc Đăng

PHÒNG KINH TẾ, HẠ TẦNG VÀ ĐÔ THỊ THÀNH PHỐ DĨ AN
THẨM ĐỊNH
Theo Văn bản số ...../.....
ngày.....tháng.....năm 20.....
Người thẩm định ký tên

CÔNG TY TNHH MỘT THÀNH VIÊN ĐÔNG TÂN HIỆP SỐ 24/4, NGUYỄN VĂN SIÊU, KP. ĐÔNG TÂN, P. DĨ AN, TP. DĨ AN, BÌNH DƯƠNG	ỦY BAN NHÂN DÂN PHƯỜNG BÌNH AN	CHỦ NHIỆM	KS. ĐẶNG BẢO DUY	GIÁM ĐỐC	BÁO CÁO KINH TẾ KỸ THUẬT ĐẦU TƯ XÂY DỰNG
	CÔNG TRÌNH: NÂNG CẤP, MỞ RỘNG HẺM 185 VÀ HẺM 341 QUỐC LỘ 1K, KHU PHỐ NỘI HÓA 1 PHƯỜNG BÌNH AN, THÀNH PHỐ DĨ AN, TỈNH BÌNH DƯƠNG	CHỦ TRÌ	KS. ĐẶNG BẢO DUY		BÌNH ĐỒ - TRẮC DỌC ĐƯỜNG SỐ 2 (2/4)
		THIẾT KẾ	KS. LƯƠNG HOÀI MỸ		
		KIỂM TRA	KS. ĐẶNG BẢO DUY	ĐẶNG BẢO DUY	NGÀY XUẤT:..../..../2025 TỈ LỆ: 1/50, 1/500 KÝ HIỆU:

CÔNG TY TNHH MTV ĐÔNG TÂN HIỆP

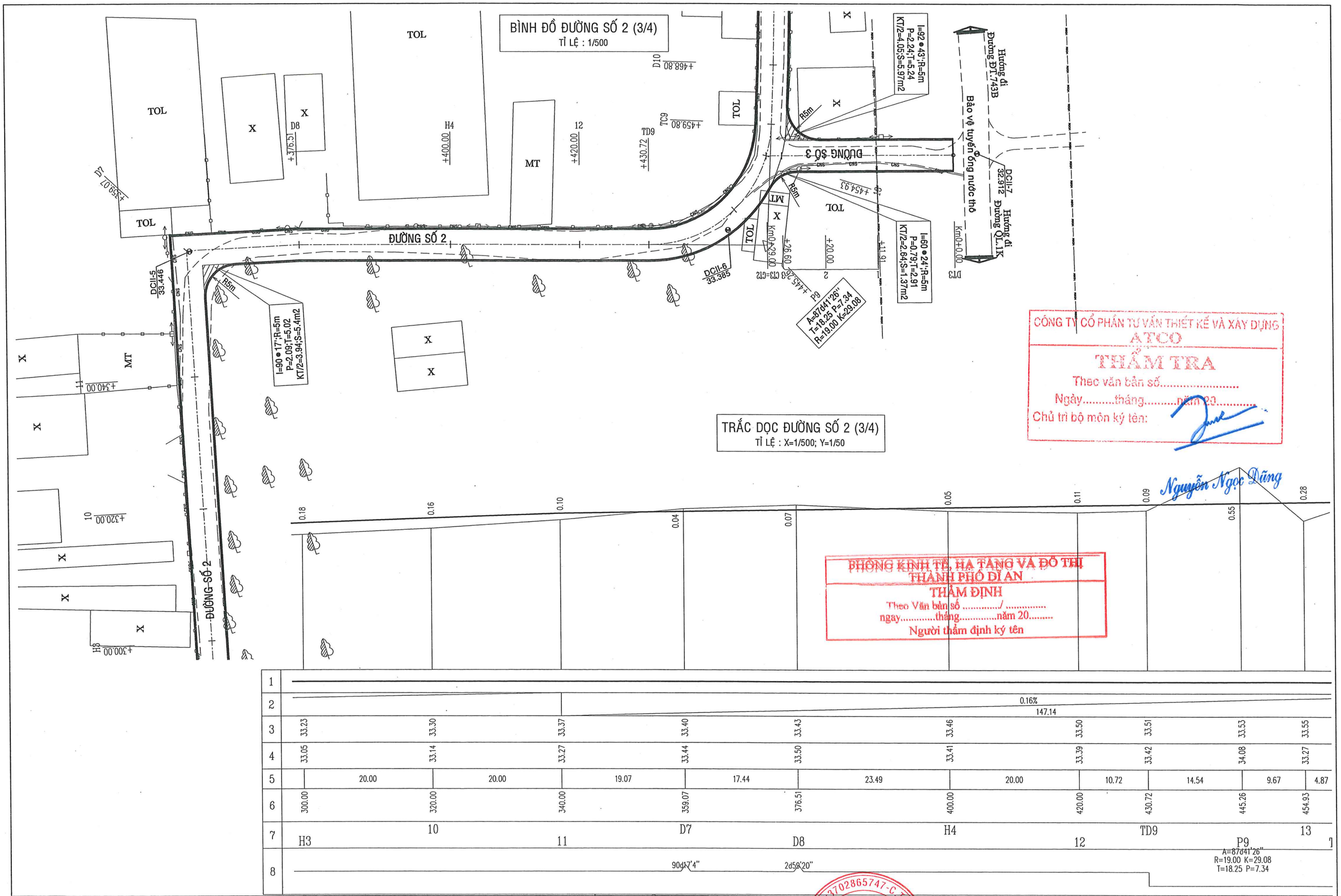

CÔNG TY CỔ PHẦN TƯ VẤN THIẾT KẾ VÀ XÂY DỰNG ATCO
THẨM TRA
Theo văn bản số.....
Ngày.....tháng.....năm 20.....
Chủ trì bộ môn ký tên:

Nguyễn Ngọc Dũng

PHÒNG KINH TẾ, HẠ TẦNG VÀ ĐÔ THỊ THÀNH PHỐ DĨ AN
THẨM ĐỊNH
Theo Văn bản số ...../.....
ngày.....tháng.....năm 20.....
Người thẩm định ký tên

CÔNG TY TNHH MỘT THÀNH VIÊN ĐÔNG TÂN HIỆP SỐ 24/4, NGUYỄN VĂN SIÊU, KP. ĐÔNG TÂN, P. DĨ AN, TP. DĨ AN, BÌNH DƯƠNG	ỦY BAN NHÂN DÂN PHƯỜNG BÌNH AN CÔNG TRÌNH: NÂNG CẤP, MỞ RỘNG HẺM 185 VÀ HẺM 341 QUỐC LỘ 1K, KHU PHỐ NỘI HÓA 1 PHƯỜNG BÌNH AN, THÀNH PHỐ DĨ AN, TỈNH BÌNH DƯƠNG	CHỦ NHIỆM	KS. ĐẶNG BẢO DUY	GIÁM ĐỐC
		CHỦ TRÌ	KS. ĐẶNG BẢO DUY	
		THIẾT KẾ	KS. LƯƠNG HOÀI MỸ	
		KIỂM TRA	KS. ĐẶNG BẢO DUY	ĐẶNG BẢO DUY

CÔNG TY TNHH MTV ĐÔNG TÂN HIỆP

BÁO CÁO KINH TẾ KỸ THUẬT ĐẦU TƯ XÂY DỰNG		
BÌNH ĐỒ - TRẮC DỌC ĐƯỜNG SỐ 2 (3/4)		
NGÀY XUẤT:..../..../2025	TỈ LỆ: 1/50, 1/500	KÝ HIỆU:

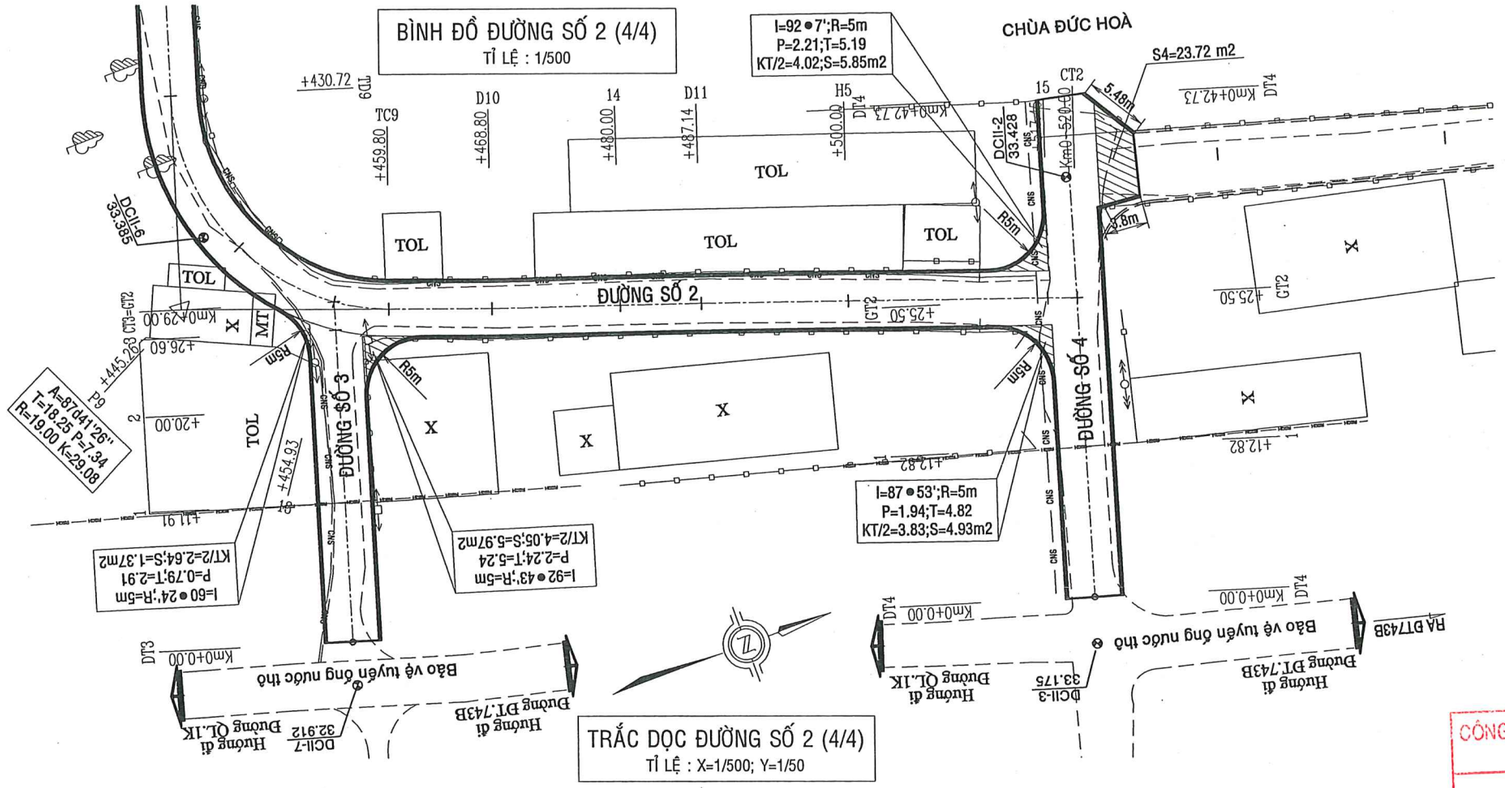

CÔNG TY CỔ PHẦN TƯ VẤN THIẾT KẾ VÀ XÂY DỰNG ATCO
THẨM TRA
Theo văn bản số.....
Ngày.....tháng.....năm 20.....
Chủ trì bộ môn ký tên:
Nguyễn Ngọc Dũng

PHÒNG KINH TẾ, HẠ TẦNG VÀ ĐÔ THỊ THÀNH PHỐ DĨ AN
THẨM ĐỊNH
Theo Văn bản số ...../.....
ngày.....tháng.....năm 20.....
Người thẩm định ký tên

CÔNG TY TNHH MỘT THÀNH VIÊN ĐÔNG TÂN HIỆP SỐ 24/4, NGUYỄN VĂN SIÊU, KP. ĐÔNG TÂN, P. DĨ AN, TP. DĨ AN, BÌNH DƯƠNG	ỦY BAN NHÂN DÂN PHƯỜNG BÌNH AN	CHỦ NHIỆM	KS. ĐẶNG BẢO DUY	GIÁM ĐỐC	BÁO CÁO KINH TẾ KỸ THUẬT ĐẦU TƯ XÂY DỰNG
	CÔNG TRÌNH: NÂNG CẤP, MỞ RỘNG HẺM 185 VÀ HẺM 341 QUỐC LỘ 1K, KHU PHỐ NỘI HÓA 1 PHƯỜNG BÌNH AN, THÀNH PHỐ DĨ AN, TỈNH BÌNH DƯƠNG	CHỦ TRÌ	KS. ĐẶNG BẢO DUY		BÌNH ĐỒ - TRẮC DỌC ĐƯỜNG SỐ 2 (4/4)
		THIẾT KẾ	KS. LƯƠNG HOÀI MỸ		
		KIỂM TRA	KS. ĐẶNG BẢO DUY	ĐẶNG BẢO DUY	NGÀY XUẤT:..../..../2025 | TỈ LỆ: 1/50, 1/500 | KÝ HIỆU:

CÔNG TY TNHH MTV ĐÔNG TÂN HIỆP
MÃ SỐ DN: 3702865747-C.T.T.N.H.H
DĨ AN - T. BÌNH DƯƠNG

BỐ TRÍ CHUNG TẤM BTCT ĐOẠN QUA ỐNG NƯỚC THÔ D1800MM TẠI KM0+005

TỶ LỆ: 1/60

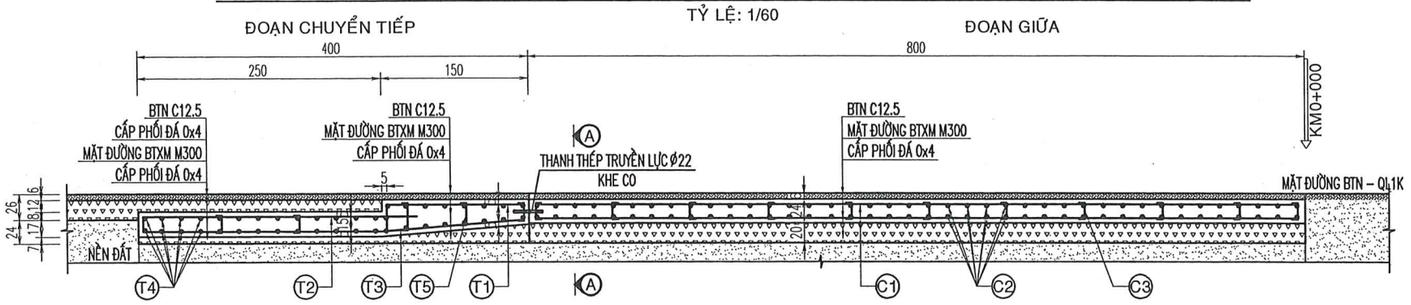

MẶT CẮT A-A

TỶ LỆ: 1/60

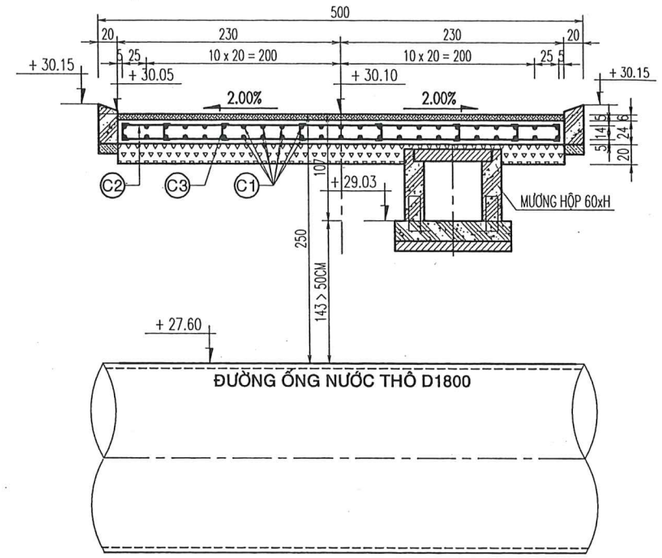

MẶT BẰNG BỐ TRÍ CỐT THÉP TẤM BTCT

TỶ LỆ: 1/60

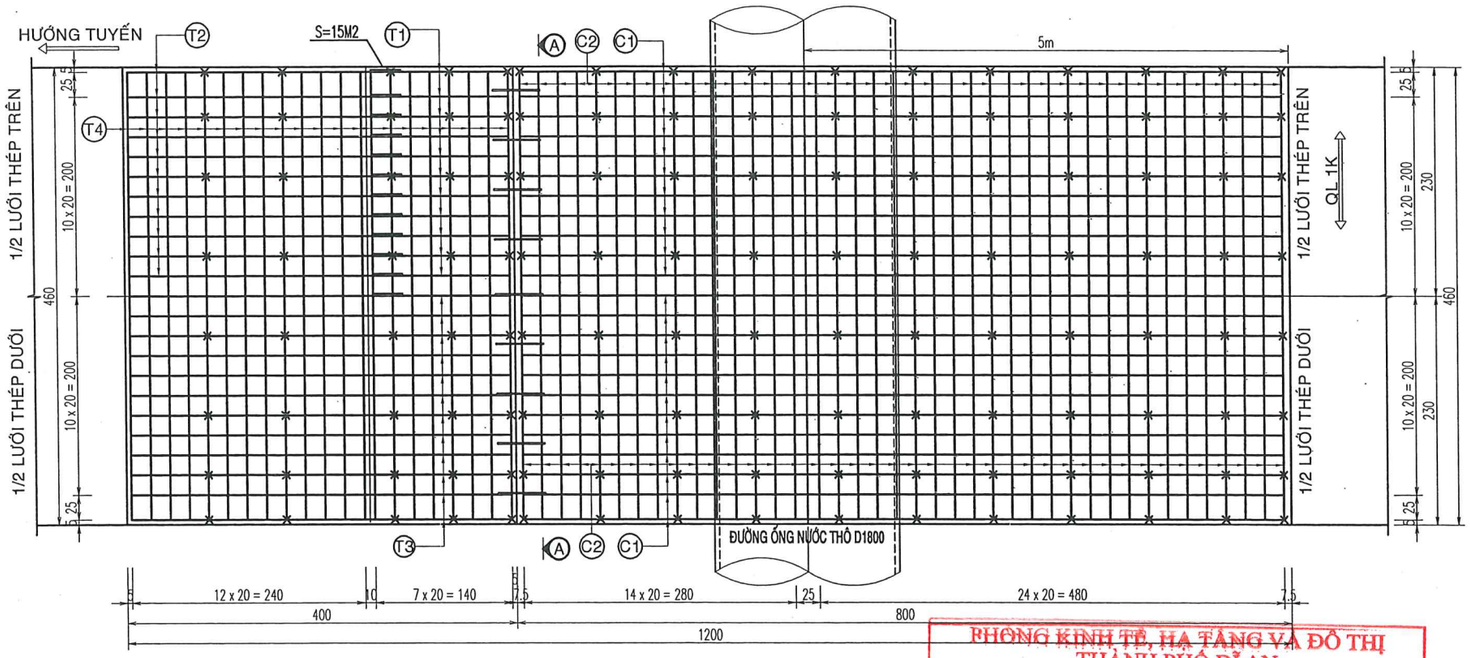

CHI TIẾT BỐ TRÍ KHE CO

TỶ LỆ: 1/10

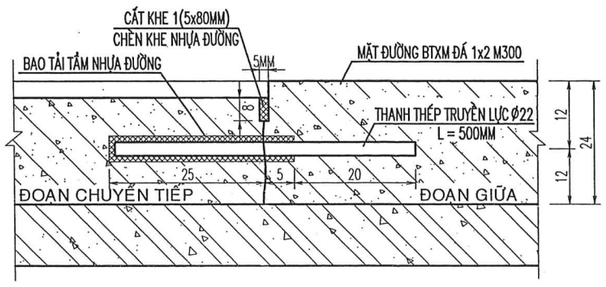

CÔNG TY CỔ PHẦN TƯ VẤN THIẾT KẾ VÀ XÂY DỰNG ATCO
THẨM TRA
Theo văn bản số.....
Ngày.....tháng.....năm 20.....
Chủ trì bộ môn ký tên:

PHÒNG KINH TẾ, HẠ TẦNG VÀ ĐÔ THỊ
THÀNH PHỐ DĨ AN
THẨM ĐỊNH
Theo Văn bản số ...../ .....
ngày.....tháng.....năm 20.....
Người thẩm định ký tên

GHI CHÚ:

+ Kích thước bản vẽ ghi bằng centimet, trừ trường hợp ghi cụ thể.
+ Cốt thép tròn trơn AI (kí hiệu ∅) cường độ Ra = 2400kG/cm2.
+ Cốt thép tròn gân AII (kí hiệu ∅) cường độ Ra = 3000kG/cm2.

BẢNG THỐNG KÊ QUI CÁCH CỐT THÉP CHO 1 ĐƠN VỊ

HẠNG MỤC	KÝ HIỆU	ĐƯỜNG KÍNH (MM)	CH.DÀI THANH (M)	SỐ THANH	TỔNG DÀI (M)	TRỌNG LƯỢNG (KG/M)	KHỐI LƯỢNG (KG)	QUI CÁCH UỐN CỐT THÉP (MM)
ĐOẠN CHUYỂN TIẾP	T1	Ø12	1.670	23	38.410	0.888	34.108	T1 1400; 270
	T2	Ø12	2.950	23	67.850	0.888	60.251	T2 2800; 150
	T3	Ø12	3.900	23	89.700	0.888	79.654	T3 2450; 1450
	T4	Ø12	4.600	43	197.800	0.888	175.646	T4 4600
	T5	Ø10	0.450	55	24.750	0.617	15.271	T5 150; 150 150
ĐOẠN GIỮA	C1	Ø12	7.850	48	376.800	0.888	334.598	C1 7850
	C2	Ø12	4.600	80	368.000	0.888	326.784	C2 4600
	C3	Ø10	0.440	88	38.720	0.617	23.890	C3 140; 150 150

CÔNG TY TNHH MỘT THÀNH VIÊN ĐÔNG TÂN HIỆP SỐ 24/4, NGUYỄN VĂN SIÊU, KP. ĐÔNG TÂN, P. DĨ AN, TP. DĨ AN, BÌNH DƯƠNG	ỦY BAN NHÂN DÂN PHƯỜNG BÌNH AN	CHỦ NHIỆM	KS. ĐẶNG BẢO DUY	GIÁM ĐỐC	BÁO CÁO KINH TẾ KỸ THUẬT ĐẦU TƯ XÂY DỰNG
	CÔNG TRÌNH: NÂNG CẤP, MỞ RỘNG HẺM 185 VÀ HẺM 341 QUỐC LỘ 1K, KHU PHỐ NỘI HÓA 1 PHƯỜNG BÌNH AN, THÀNH PHỐ DĨ AN, TỈNH BÌNH DƯƠNG	CHỦ TRÌ	KS. ĐẶNG BẢO DUY	CÔNG TY TNHH MTV ĐÔNG TÂN HIỆP	CHI TIẾT TẤM ĐAN BTXM QUA ỐNG NƯỚC THÔ D1800MM TẠI KM0+005
		THIẾT KẾ	KS. LƯƠNG HOÀI MỸ		
		KIỂM TRA	KS. ĐẶNG BẢO DUY	ĐẶNG BẢO DUY	NGÀY XUẤT:..../..../2025 · TỈ LỆ: 1/10, 1/60 · KÝ HIỆU:

BỐ TRÍ CHUNG TẤM BTCT ĐOẠN QUA ỐNG NƯỚC THÔ D2400MM TẠI KM0+130

TỶ LỆ: 1/60

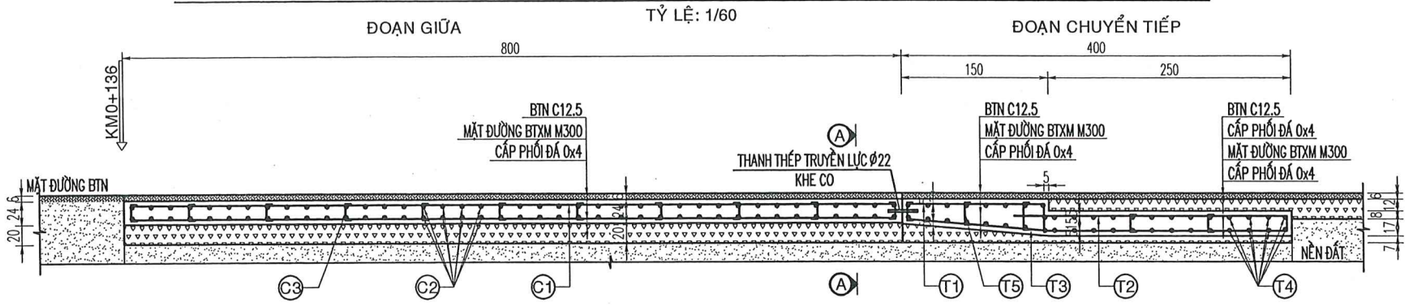

MẶT CẮT A-A

TỶ LỆ: 1/60

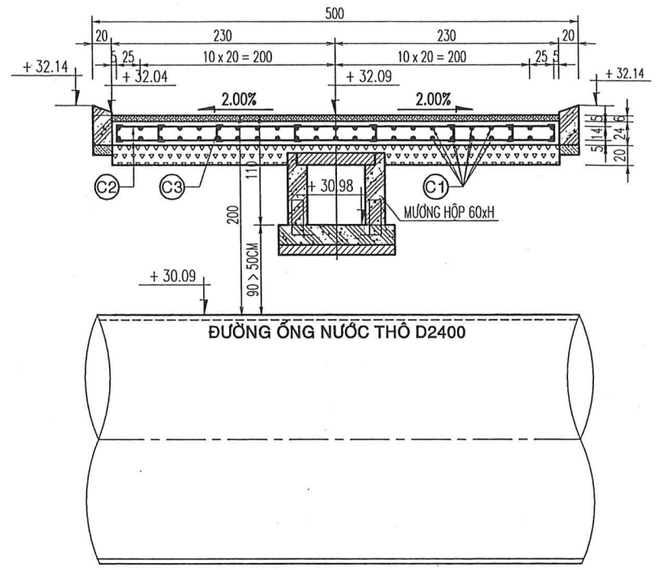

MẶT BẰNG BỐ TRÍ CỐT THÉP TẤM BTCT

TỶ LỆ: 1/60

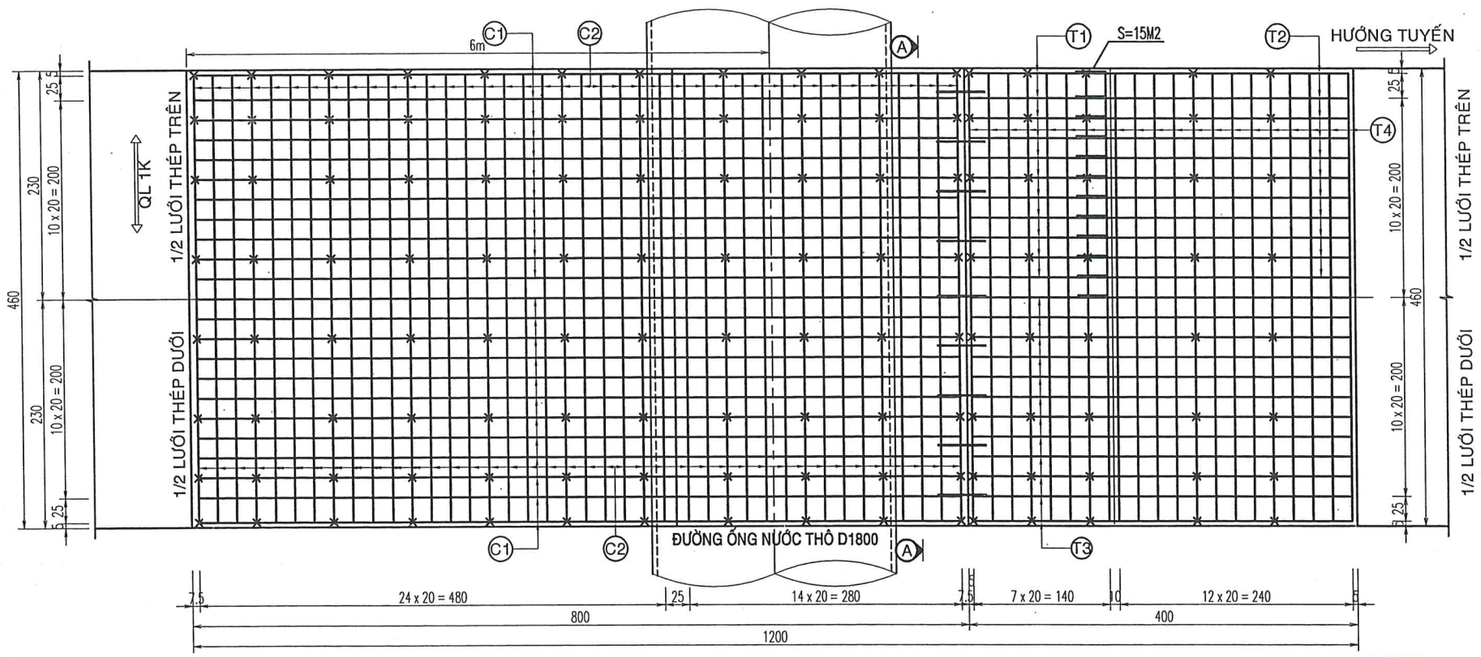

CÔNG TY CỔ PHẦN TƯ VẤN THIẾT KẾ VÀ XÂY DỰNG ATCO
THẨM TRA
Theo văn bản số.....
Ngày.....tháng.....năm 20.....
Chủ trì bộ môn ký tên:
Nguyễn Ngọc Dũng

GHI CHÚ:

+ Kích thước bản vẽ ghi bằng centimet, trừ trường hợp ghi cụ thể.
+ Cốt thép tròn trơn AI (kí hiệu ∅) cường độ Ra = 2400kG/cm2.
+ Cốt thép tròn gân AII (kí hiệu ∅) cường độ Ra = 3000kG/cm2.

CHI TIẾT BỐ TRÍ KHE CO

TỶ LỆ: 1/10

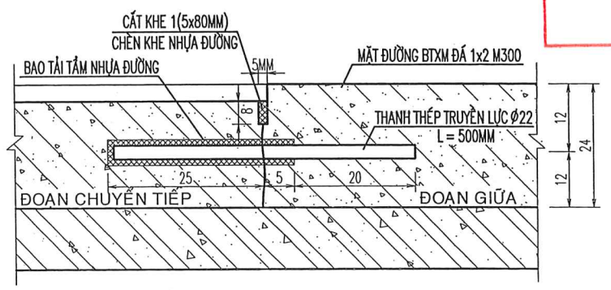

PHÒNG KINH TẾ, HẠ TẦNG VÀ ĐÔ THỊ
THÀNH PHỐ DĨ AN
THẨM ĐỊNH
Theo Văn bản số ...../.....
ngày.....tháng.....năm 20.....
Người thẩm định ký tên

BẢNG THỐNG KÊ QUI CÁCH CỐT THÉP CHO 1 ĐƠN VỊ

HẠNG MỤC	KÝ HIỆU	ĐƯỜNG KÍNH (MM)	CH.DÀI THANH (M)	SỐ THANH	TỔNG DÀI (M)	TRỌNG LƯỢNG (KG/M)	KHỐI LƯỢNG (KG)	QUI CÁCH UỐN CỐT THÉP (MM)
ĐOẠN CHUYỂN TIẾP	T1	Ø12	1.670	23	38.410	0.888	34.108	T1: 1400; 270
	T2	Ø12	2.950	23	67.850	0.888	60.251	T2: 2800; 150
	T3	Ø12	3.900	23	89.700	0.888	79.654	T3: 2450; 1450
	T4	Ø12	4.600	43	197.800	0.888	175.646	T4: 4600
	T5	Ø10	0.450	55	24.750	0.617	15.271	T5: 150; 150; 150
ĐOẠN GIỮA	C1	Ø12	7.850	48	376.800	0.888	334.598	C1: 7850
	C2	Ø12	4.600	80	368.000	0.888	326.784	C2: 4600
	C3	Ø10	0.440	88	38.720	0.617	23.890	C3: 140; 150; 150

CÔNG TY TNHH MỘT THÀNH VIÊN ĐÔNG TÂN HIỆP SỐ 24/4, NGUYỄN VĂN SIÊU, KP. ĐÔNG TÂN, P. DĨ AN, TP. DĨ AN, BÌNH DƯƠNG	ỦY BAN NHÂN DÂN PHƯỜNG BÌNH AN	CHỦ NHIỆM	KS. ĐẶNG BẢO DUY	GIÁM ĐỐC	BÁO CÁO KINH TẾ KỸ THUẬT ĐẦU TƯ XÂY DỰNG	
	CÔNG TRÌNH: NÂNG CẤP, MỞ RỘNG HẺM 185 VÀ HẺM 341 QUỐC LỘ 1K, KHU PHỐ NỘI HÓA 1 PHƯỜNG BÌNH AN, THÀNH PHỐ DĨ AN, TỈNH BÌNH DƯƠNG	CHỦ TRÌ	KS. ĐẶNG BẢO DUY	ĐẶNG BẢO DUY	CHI TIẾT TẤM ĐAN BTXM QUA ỐNG NƯỚC THÔ D2400MM TẠI KM0+130	
		THIẾT KẾ	KS. LƯƠNG HOÀI MỸ			
		KIỂM TRA	KS. ĐẶNG BẢO DUY		NGÀY XUẤT:..../..../2025	TỈ LỆ: 1/10, 1/60 KÝ HIỆU:

CÔNG TY TNHH MTV ĐÔNG TÂN HIỆP

DT1 Km:0+00

Đắp nền 0.00m2
Đào nền 1.24m2

Đắp lề 0.02m2
Đào lề 0.16m2

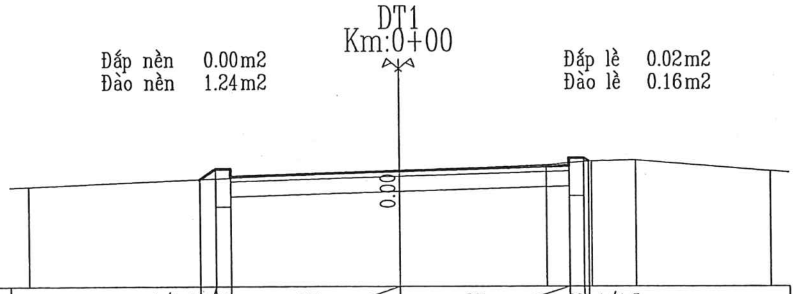

K/C Độ dốc thiết kế	1/1.5 0.21 · 0% 0.20 · 3% 2.30 · 3% 2.30 · 0% 0.20 · 1/1.5 0.06
Cao độ thiết kế	29.91 · 30.05 · 30.05 · 30.02 · 30.09 · 30.19 · 30.15
Khoảng cách mia	5.00 · 2.00 · 0.60 · 0.60 · 1.80
Cao độ thiên nhiên	29.82 · 30.02 · 30.10 · 30.15 · 30.16 · 30.02

D2 Km:0+43.59

Đắp nền 0.00m2
Đào nền 0.95m2

Đắp lề 0.02m2
Đào lề 0.15m2

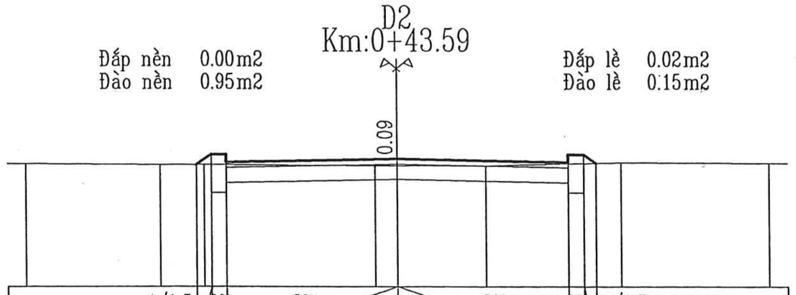

K/C Độ dốc thiết kế	1/1.5 0.20 · 0% 0.20 · 2% 2.30 · 2% 2.30 · 0% 0.20 · 1/1.5 0.17
Cao độ thiết kế	30.60 · 30.74 · 30.74 · 30.68 · 30.64 · 30.74 · 30.62
Khoảng cách mia	1.80 · 0.60 · 2.30 · 0.30 · 1.20 · 1.80 · 2.00
Cao độ thiên nhiên	30.61 · 30.60 · 30.60 · 30.59 · 30.59 · 30.59 · 30.63 · 30.62

H1 Km:0+100

Đắp nền 0.00m2
Đào nền 1.07m2

Đắp lề 0.02m2
Đào lề 0.16m2

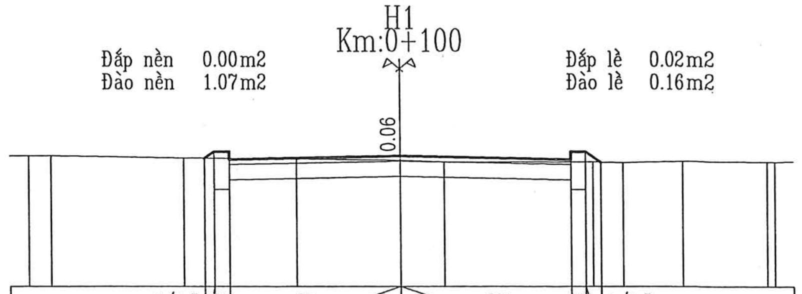

K/C Độ dốc thiết kế	1/1.5 0.13 · 0% 0.20 · 2% 2.30 · 2% 2.30 · 0% 0.20 · 1/1.5 0.20
Cao độ thiết kế	31.69 · 31.77 · 31.77 · 31.72 · 31.67 · 31.77 · 31.64
Khoảng cách mia	0.30 · 1.80 · 1.50 · 1.40 · 0.60 · 2.00 · 0.40 · 0.80 · 1.10 · 0.10
Cao độ thiên nhiên	31.72 · 31.72 · 31.69 · 31.68 · 31.66 · 31.64 · 31.64 · 31.63 · 31.65 · 31.64 · 31.64

D1 Km:0+19.38

Đắp nền 0.00m2
Đào nền 0.99m2

Đắp lề 0.02m2
Đào lề 0.16m2

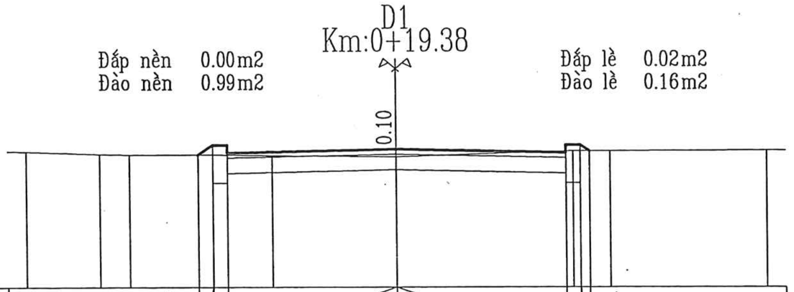

K/C Độ dốc thiết kế	1/1.5 0.19 · 0% 0.20 · 2% 2.30 · 2% 2.30 · 0% 0.20 · 1/1.5 0.12
Cao độ thiết kế	30.24 · 30.37 · 30.37 · 30.31 · 30.27 · 30.37 · 30.29
Khoảng cách mia	1.00 · 0.40 · 1.10 · 0.80 · 1.70 · 2.40 · 0.50 · 2.10
Cao độ thiên nhiên	30.28 · 30.25 · 30.24 · 30.24 · 30.23 · 30.21 · 30.29 · 30.29 · 30.30

2 Km:0+60

Đắp nền 0.00m2
Đào nền 1.05m2

Đắp lề 0.02m2
Đào lề 0.15m2

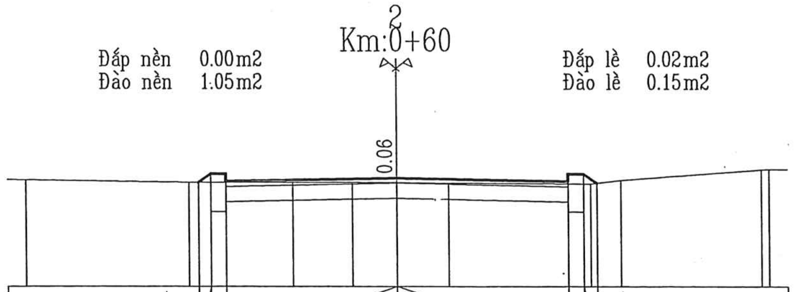

K/C Độ dốc thiết kế	1/1.5 0.17 · 0% 0.20 · 2% 2.30 · 2% 2.30 · 0% 0.20 · 1/1.5 0.19
Cao độ thiết kế	30.87 · 30.98 · 30.98 · 30.93 · 30.88 · 30.98 · 30.86
Khoảng cách mia	2.20 · 1.40 · 0.80 · 0.60 · 0.70 · 1.90 · 0.40 · 1.90 · 0.10
Cao độ thiên nhiên	30.90 · 30.87 · 30.87 · 30.87 · 30.87 · 30.86 · 30.85 · 30.90 · 31.04 · 31.04

4 Km:0+120

Đắp nền 0.00m2
Đào nền 1.15m2

Đắp lề 0.01m2
Đào lề 0.17m2

CÔNG TY CỔ PHẦN TƯ VẤN THIẾT KẾ VÀ XÂY DỰNG
ATCO
THẨM TRA
Theo văn bản số.......................
Ngày..........tháng..........năm 20..........
Chủ trì bộ môn ký tên:
Nguyễn Ngọc Dũng

K/C Độ dốc thiết kế	1/1.5 0.04 · 0% 0.20 · 2% 2.30 · 2% 2.30 · 0% 0.20 · 1/1.5 0.19
Cao độ thiết kế	32.07 · 32.09 · 32.09 · 32.04 · 31.99 · [illegible] · [illegible]
Khoảng cách mia	0.10 · 1.20 · 0.60 · 2.40 · 0.30 · 0.40 · 1.20 · 1.50 · 0.40 · 1.50 · 0.40
Cao độ thiên nhiên	32.08 · 32.08 · 32.09 · 32.09 · 32.00 · 31.98 · 31.98 · 31.98 · 31.97 · 31.97 · 31.91 · 31.92

PHÒNG KINH TẾ, HẠ TẦNG VÀ ĐÔ THỊ
THÀNH PHỐ DĨ AN
THẨM ĐỊNH
Theo Văn bản số ..../..............
ngày.........tháng..............năm 20..........
Người thẩm định ký tên

1 Km:0+40

Đắp nền 0.00m2
Đào nền 0.82m2

Đắp lề 0.04m2
Đào lề 0.14m2

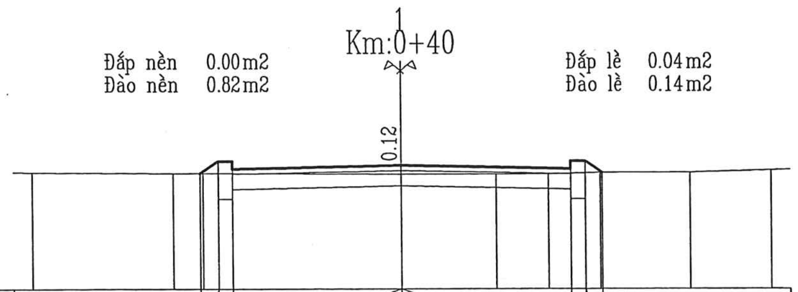

K/C Độ dốc thiết kế	1/1.5 0.24 · 0% 0.20 · 2% 2.30 · 2% 2.30 · 0% 0.20 · 1/1.5 0.23
Cao độ thiết kế	30.52 · 30.68 · 30.68 · 30.63 · 30.58 · 30.68 · 30.53
Khoảng cách mia	1.90 · 0.40 · 2.70 · 1.30 · 0.70 · 0.70 · 1.20 · 1.10
Cao độ thiên nhiên	30.54 · 30.52 · 30.52 · 30.51 · 30.51 · 30.51 · 30.53 · 30.53 · 30.56

3 Km:0+80

Đắp nền 0.00m2
Đào nền 1.09m2

Đắp lề 0.02m2
Đào lề 0.16m2

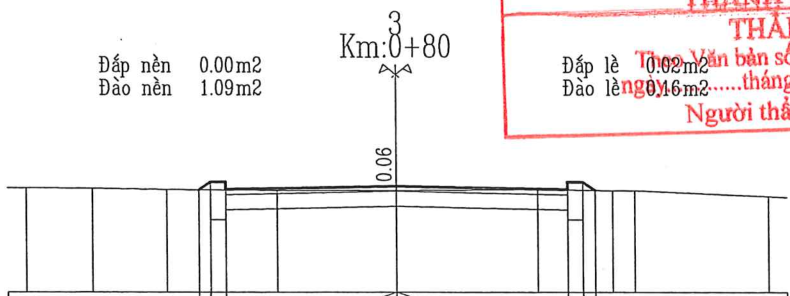

K/C Độ dốc thiết kế	1/1.5 0.16 · 0% 0.20 · 2% 2.30 · 2% 2.30 · 0% 0.20 · 1/1.5 0.17
Cao độ thiết kế	31.35 · 31.45 · 31.45 · 31.40 · 31.35 · 31.45 · 31.34
Khoảng cách mia	0.90 · 1.00 · 1.50 · 1.60 · 1.90 · 1.00 · 0.30 · 1.80
Cao độ thiên nhiên	31.37 · 31.37 · 31.35 · 31.34 · 31.34 · 31.35 · 31.34 · 31.34 · 31.26

CT1 Km:0+136

Đắp nền 0.00m2
Đào nền 1.07m2

Đắp lề 0.02m2
Đào lề 0.15m2

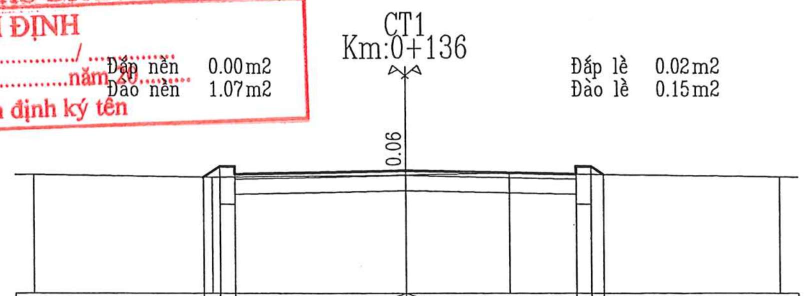

K/C Độ dốc thiết kế	1/1.5 0.21 · 0% 0.20 · 2% 2.30 · 2% 2.30 · 0% 0.20 · 1/1.5 0.17
Cao độ thiết kế	32.03 · 32.17 · 32.17 · 32.12 · 32.07 · 32.17 · 32.06
Khoảng cách mia	2.40 · 2.60 · 1.40 · 3.60
Cao độ thiên nhiên	32.06 · 32.03 · 32.06 · 32.08 · 32.03

CÔNG TY TNHH MỘT THÀNH VIÊN ĐÔNG TÂN HIỆP SỐ 24/4, NGUYỄN VĂN SIÊU, KP. ĐÔNG TÂN, P. DĨ AN, TP. DĨ AN, BÌNH DƯƠNG	ỦY BAN NHÂN DÂN PHƯỜNG BÌNH AN	CHỦ NHIỆM	KS. ĐẶNG BẢO DUY	BÁO CÁO KINH TẾ KỸ THUẬT ĐẦU TƯ XÂY DỰNG
	CÔNG TRÌNH: NÂNG CẤP, MỞ RỘNG HẺM 185 VÀ HẺM 341 QUỐC LỘ 1K, KHU PHỐ NỘI HÓA 1 PHƯỜNG BÌNH AN, THÀNH PHỐ DĨ AN, TỈNH BÌNH DƯƠNG	CHỦ TRÌ	KS. ĐẶNG BẢO DUY	TRẮC NGANG CHI TIẾT ĐƯỜNG SỐ 1
		THIẾT KẾ	KS. LƯƠNG HOÀI MỸ	
		KIỂM TRA	KS. ĐẶNG BẢO DUY	NGÀY XUẤT:..../..../2025 · TỈ LỆ: 1/100 · KÝ HIỆU:

GIÁM ĐỐC
ĐẶNG BẢO DUY

MS.D.N:3702865747-C.T.T.N.H.H
CÔNG TY TNHH MTV ĐÔNG TÂN HIỆP
T.DĨ AN - T.BÌNH DƯƠNG

DT2 — Km:0+00

Đắp nền 0.00m2
Đào nền 1.98m2
Đắp lề 0.01m2
Đào lề 0.17m2

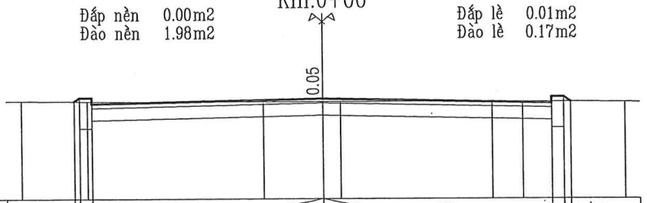

K/C Độ dốc thiết kế	1/1.5	0.09	0%	0.20	2%	3.83	2%	3.78	0%	0.20	1/1.5	0.12																
Cao độ thiết kế	32.08	32.14	32.14				32.12						32.04	32.07	32.07													
Khoảng cách mia	1.10		2.90		1.00	0.30	2.50		0.50		1.70																	
Cao độ thiên nhiên	32.09	32.08			32.07	32.07	32.07		32.07	32.07		32.06																

2 — Km:0+40

Đắp nền 0.00m2
Đào nền 0.94m2
Đắp lề 0.05m2
Đào lề 0.13m2

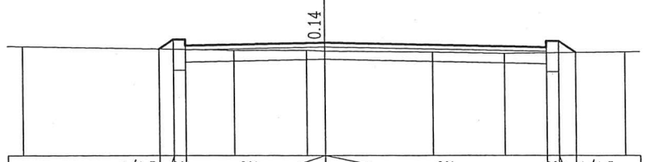

K/C Độ dốc thiết kế	1/1.5	0.24	0%	0.20	2%	2.30	2%	3.69	0%	0.20	1/1.5	0.28																
Cao độ thiết kế	32.22	32.38	32.38	32.36			32.33						32.25	32.35	32.35	32.17												
Khoảng cách mia	3.50				1.20	0.30	1.80		1.20		2.00																	
Cao độ thiên nhiên	32.26				32.20	32.20	32.19		32.17		32.15		32.18															

H1 — Km:0+100

Đắp nền 0.00m2
Đào nền 0.90m2
Đắp lề 0.06m2
Đào lề 0.12m2

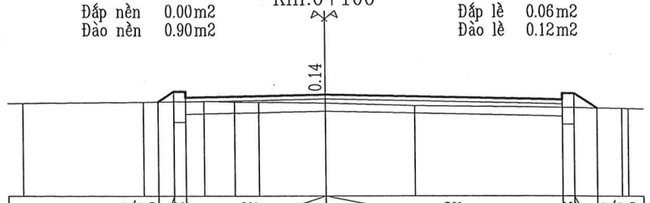

K/C Độ dốc thiết kế	1/1.5	0.26	0%	0.20	2%	2.30	2%	3.94	0%	0.20	1/1.5	0.35																
Cao độ thiết kế	32.52	32.69	32.69	32.69			32.64						32.56	32.66	32.42													
Khoảng cách mia	2.00		1.00		0.50	0.40	1.10		1.50		3.40				0.10													
Cao độ thiên nhiên	32.50		32.52		32.53	32.52	32.52		32.50		32.46				32.42	32.42												

1 — Km:0+20

Đắp nền 0.00m2
Đào nền 2.13m2
Đắp lề 0.01m2
Đào lề 0.18m2

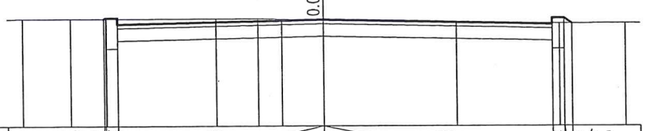

K/C Độ dốc thiết kế	1/1.5	0.02	0%	0.20	2%	3.42	2%	3.78	0%	0.20	1/1.5	0.13																
Cao độ thiết kế	32.24	32.25	32.25	32.25			32.22						32.15	32.29	32.16													
Khoảng cách mia	0.80		0.60		1.80		0.70	0.40	0.70		2.20		1.70		1.10													
Cao độ thiên nhiên	32.24		32.24		32.24		32.24	32.24	32.23	32.22			32.19		32.16	32.16												

3 — Km:0+60

Đắp nền 0.00m2
Đào nền 1.25m2
Đắp lề 0.03m2
Đào lề 0.14m2

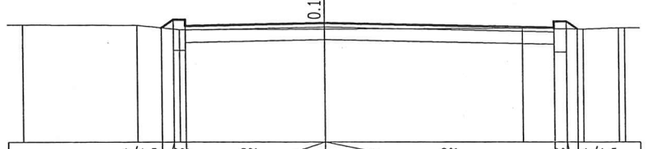

K/C Độ dốc thiết kế	1/1.5	0.20	0%	0.20	2%	2.30	2%	3.82	0%	0.20	1/1.5	0.18																
Cao độ thiết kế	32.35	32.48	32.48	32.48			32.43						32.35	32.45	32.33													
Khoảng cách mia	1.90		0.70		2.40		3.30		1.00	0.60	0.10																	
Cao độ thiên nhiên	32.40		32.39		32.32		32.33		32.34	32.33	32.35	32.35																

D2 — Km:0+119.69

Đắp nền 0.00m2
Đào nền 0.08m2
Đắp lề 0.19m2
Đào lề 0.06m2

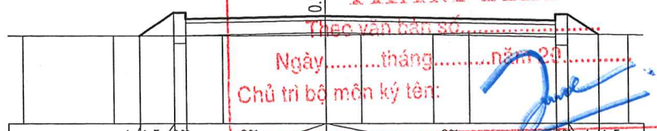

K/C Độ dốc thiết kế	1/1.5	0.57	0%	0.20	2%	2.30	2%	3.83	0%	0.20	1/1.5	0.49																
Cao độ thiết kế	32.42	32.80	32.80	32.80			32.74						32.66	32.74	32.42													
Khoảng cách mia	1.50		1.80		1.70		0.60		1.20		0.60		2.60															
Cao độ thiên nhiên	32.42		32.42		32.42		32.43		32.44		32.45		32.46		32.44													

D1 — Km:0+33.82

Đắp nền 0.00m2
Đào nền 1.30m2
Đắp lề 0.03m2
Đào lề 0.15m2

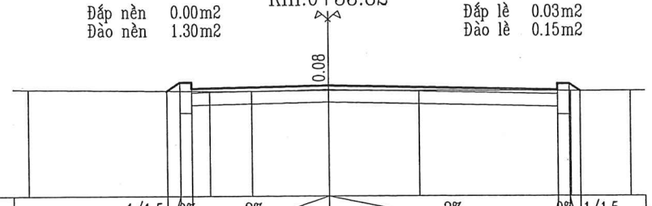

K/C Độ dốc thiết kế	1/1.5	0.21	0%	0.20	2%	2.30	2%	3.78	0%	0.20	1/1.5	0.18																
Cao độ thiết kế	32.21	32.35	32.35	32.35			32.29						32.22	32.29	32.20													
Khoảng cách mia			3.00		0.70	1.30	1.50		2.50		1.00																	
Cao độ thiên nhiên	32.23			32.20	32.20	32.21	32.21			32.20	32.20																	

4 — Km:0+80

Đắp nền 0.00m2
Đào nền 0.84m2
Đắp lề 0.06m2
Đào lề 0.12m2

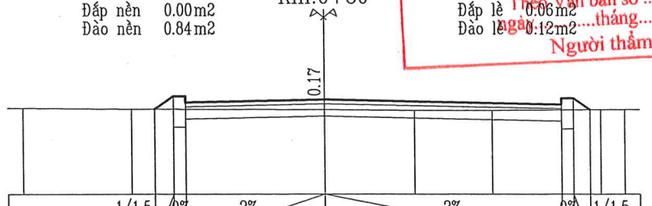

K/C Độ dốc thiết kế	1/1.5	0.32	0%	0.20	2%	2.30	2%	3.94	0%	0.20	1/1.5	0.28																
Cao độ thiết kế	32.38	32.58	32.58	32.58			32.53						32.46	32.56	32.37													
Khoảng cách mia	1.80		3.20		1.50	1.30	1.80		0.40																			
Cao độ thiên nhiên	32.39		32.38		32.37	32.36	32.36		32.37	32.37																		

5 — Km:0+140

Đắp nền 0.00m2
Đào nền 0.19m2
Đắp lề 0.16m2
Đào lề 0.07m2

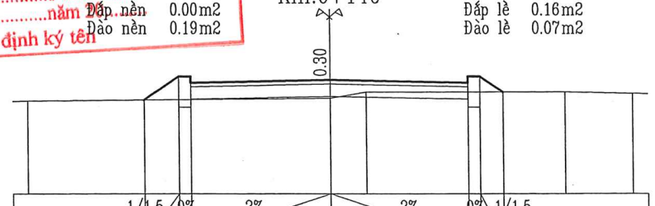

K/C Độ dốc thiết kế	1/1.5	0.57	0%	0.20	2%	2.30	2%	2.30	0%	0.20	1/1.5	0.38																
Cao độ thiết kế	32.52	32.90	32.90	32.90			32.85						32.80	32.90	32.65													
Khoảng cách mia			5.00				0.60		3.30			1.10																
Cao độ thiên nhiên	32.51						32.55	32.65				32.65			32.63													

CÔNG TY TƯ VẤN THIẾT KẾ VÀ XÂY DỰNG ATCE
THẨM TRA
Theo văn bản số.....
Ngày.....tháng.....năm 20.....
Chủ trì bộ môn ký tên:
Nguyễn Ngọc Dũng

PHÒNG KINH TẾ, HẠ TẦNG VÀ ĐÔ THỊ
THÀNH PHỐ DĨ AN
THẨM ĐỊNH
Theo Văn bản số ...../.....
Ngày.....tháng.....năm 20.....
Người thẩm định ký tên

CÔNG TY TNHH MỘT THÀNH VIÊN ĐÔNG TÂN HIỆP SỐ 24/4, NGUYỄN VĂN SIÊU, KP. ĐÔNG TÂN, P. DĨ AN, TP. DĨ AN, BÌNH DƯƠNG	ỦY BAN NHÂN DÂN PHƯỜNG BÌNH AN	CHỦ NHIỆM	KS. ĐẶNG BẢO DUY	GIÁM ĐỐC ĐẶNG BẢO DUY	BÁO CÁO KINH TẾ KỸ THUẬT ĐẦU TƯ XÂY DỰNG
	CÔNG TRÌNH: NÂNG CẤP, MỞ RỘNG HẺM 185 VÀ HẺM 341 QUỐC LỘ 1K, KHU PHỐ NỘI HÓA 1 PHƯỜNG BÌNH AN, THÀNH PHỐ DĨ AN, TỈNH BÌNH DƯƠNG	CHỦ TRÌ	KS. ĐẶNG BẢO DUY		TRẮC NGANG CHI TIẾT ĐƯỜNG SỐ 2 (1/4)
		THIẾT KẾ	KS. LƯƠNG HOÀI MỸ		
		KIỂM TRA	KS. ĐẶNG BẢO DUY		NGÀY XUẤT:..../..../2025 TỈ LỆ: 1/100 KÝ HIỆU:

CÔNG TY TNHH MTV ĐÔNG TÂN HIỆP
M.S.D.N: 3702865747-C.T.T.N.H.H
DĨ AN - T. BÌNH DƯƠNG

D3
Km:0+161.50

Đắp nền 0.00m2
Đào nền 0.00m2

Đắp lề 0.30m2
Đào lề 0.02m2

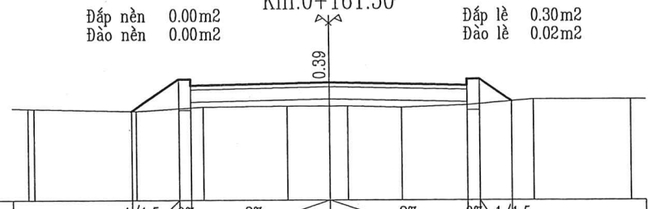

K/C Độ dốc thiết kế	1/1.5 0.78	0% 0.20	2% 2.30		2% 2.30		0% 0.20	1/1.5 0.54		
Cao độ thiết kế	32.44	32.86 32.86		32.91			32.86 32.86	32.60		
Khoảng cách mia	0.10	1.70	1.10	1.40	0.70	0.30	0.90	1.10	1.10	1.60
Cao độ thiên nhiên	32.48	32.48	32.44	32.51	32.52	32.52	32.52	32.50	32.54	32.63	32.63

6
Km:0+220

Đắp nền 0.00m2
Đào nền 0.00m2

Đắp lề 0.23m2
Đào lề 0.04m2

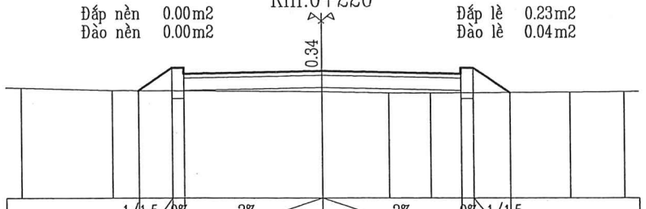

K/C Độ dốc thiết kế	1/1.5 0.56	0% 0.20	2% 2.30		2% 2.30		0% 0.20	1/1.5 0.61	
Cao độ thiết kế	32.74	33.11 33.11		33.06			33.11 33.11	32.71	
Khoảng cách mia	1.50	3.50		1.10	0.70		2.30		0.90
Cao độ thiên nhiên	32.78	32.74		32.72	32.70	32.70		32.71	32.72

D6
Km:0+272.35

Đắp nền 0.00m2
Đào nền 0.45m2

Đắp lề 0.08m2
Đào lề 0.11m2

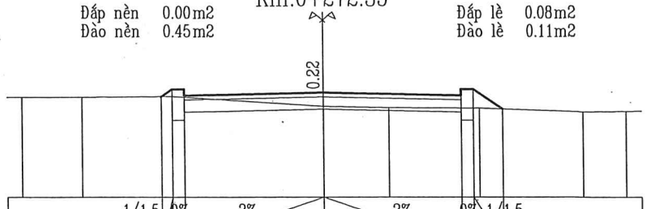

K/C Độ dốc thiết kế	1/1.5 0.18	0% 0.20	2% 2.30		2% 2.30		0% 0.20	1/1.5 0.48	
Cao độ thiết kế	33.13 33.25 33.25			33.19			33.25 33.25	32.93	
Khoảng cách mia	1.00	1.50	2.50		1.10	1.50		1.70	0.70
Cao độ thiên nhiên	33.12	33.12	33.13		32.97	32.95		32.94	32.88	32.89

D4
Km:0+179.63

Đắp nền 0.00m2
Đào nền 0.09m2

Đắp lề 0.14m2
Đào lề 0.09m2

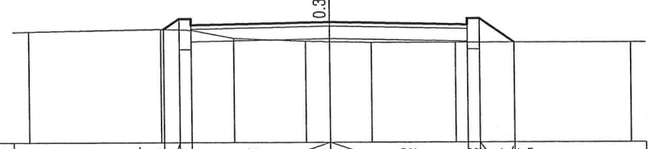

K/C Độ dốc thiết kế	1/1.5 0.25	0% 0.20	2% 2.30		2% 2.30		0% 0.20	1/1.5 0.58	
Cao độ thiết kế	32.84 33.01 33.01			32.95			33.01 33.01	32.62	
Khoảng cách mia	2.20	0.50	0.70	1.20	0.40	0.70	1.40	2.90	
Cao độ thiên nhiên	32.80	32.84	32.82	32.69	32.64	32.63	32.62	32.62	32.62

7
Km:0+240

Đắp nền 0.00m2
Đào nền 0.02m2

Đắp lề 0.17m2
Đào lề 0.05m2

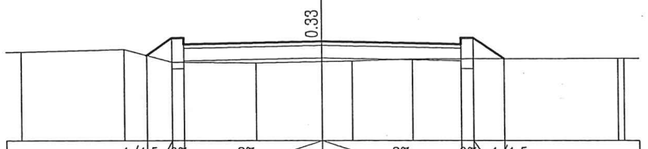

K/C Độ dốc thiết kế	1/1.5 0.42	0% 0.20	2% 2.30		2% 2.30		0% 0.20	1/1.5 0.51		
Cao độ thiết kế	32.88 33.16 33.16			33.11			33.06 33.16	32.82		
Khoảng cách mia	1.70	0.80	1.40	1.10	0.50	1.00	3.40		0.10	
Cao độ thiên nhiên	32.94	32.98	32.77	32.76	32.78	32.79	32.82		32.83	32.83

9
Km:0+280

Đắp nền 0.00m2
Đào nền 0.42m2

Đắp lề 0.10m2
Đào lề 0.11m2

K/C Độ dốc thiết kế	1/1.5 0.18	0% 0.20	2% 2.30		2% 2.30		0% 0.20	1/1.5 0.52	
Cao độ thiết kế	33.15 33.27 33.27			33.21			33.17 33.27	32.92	
Khoảng cách mia	0.90	1.70	1.70	0.70	0.50	0.70	2.70		1.10
Cao độ thiên nhiên	33.17	33.17	33.14	33.02	32.99	32.97	32.98		32.89	32.91

CÔNG TY CỔ PHẦN TƯ VẤN THIẾT KẾ VÀ XÂY DỰNG ATCO THẨM ĐỊNH
Thec văn bản số.....
Ngày.....tháng.....năm 20.....
Chủ trì bộ môn ký tên:
Nguyễn Ngọc Dũng

D5
Km:0+201.19

Đắp nền 0.00m2
Đào nền 0.02m2

Đắp lề 0.19m2
Đào lề 0.06m2

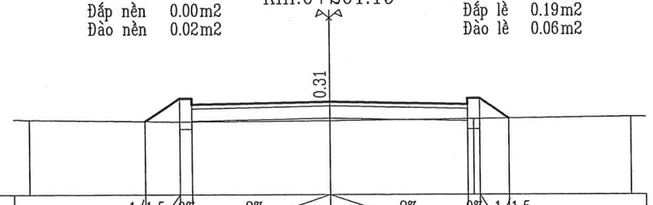

K/C Độ dốc thiết kế	1/1.5 0.56	0% 0.20	2% 2.30		2% 2.30		0% 0.20	1/1.5 0.49	
Cao độ thiết kế	32.69	33.06 33.06		33.01			33.06 33.06	32.74	
Khoảng cách mia	2.50		2.50		2.40			2.60	
Cao độ thiên nhiên	32.72		32.68		32.70			32.73		32.76

8
Km:0+260

Đắp nền 0.00m2
Đào nền 0.15m2

Đắp lề 0.13m2
Đào lề 0.08m2

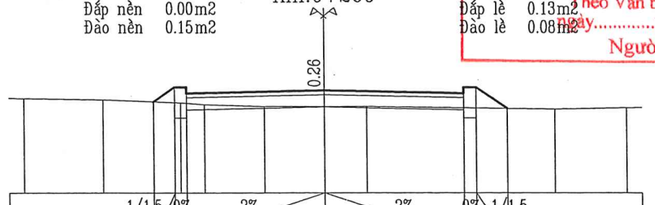

K/C Độ dốc thiết kế	1/1.5 0.36	0% 0.20	2% 2.30		2% 2.30		0% 0.20	1/1.5 0.52		
Cao độ thiết kế	32.98	33.22 33.22		33.16			33.12 33.22	32.87		
Khoảng cách mia	1.30	1.30	0.40	1.00	1.00	0.70	3.10		1.20	
Cao độ thiên nhiên	33.03	33.01	32.96	32.93	32.90	32.90	32.90		32.86	32.88

PHÒNG KINH TẾ, HẠ TẦNG VÀ ĐÔ THỊ THÀNH PHỐ DĨ AN
THẨM ĐỊNH
Theo Văn bản số ...../..... Đắp nền 0.00m2
Ngày.....tháng.....năm 20..... Đào nền 0.41m2
Người thẩm định ký tên

H3
Km:0+300

Đắp lề 0.10m2
Đào lề 0.10m2

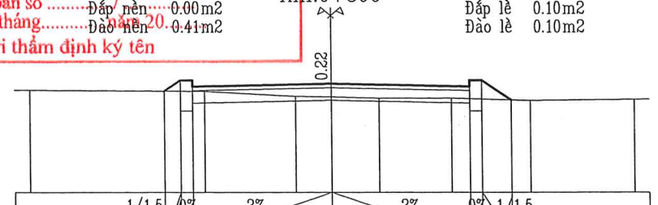

K/C Độ dốc thiết kế	1/1.5 0.26	0% 0.20	2% 2.30		2% 2.30		0% 0.20	1/1.5 0.48	
Cao độ thiết kế	33.14 33.32 33.32			33.27			33.22 33.32	33.00	
Khoảng cách mia	2.90		1.50	0.60	0.80	1.20	1.30		1.70
Cao độ thiên nhiên	33.16		33.14	33.06	33.05	33.03	33.03	32.99		33.01

CÔNG TY TNHH MỘT THÀNH VIÊN ĐÔNG TÂN HIỆP SỐ 24/4, NGUYỄN VĂN SIÊU, KP. ĐÔNG TÂN, P. DĨ AN, TP. DĨ AN, BÌNH DƯƠNG	ỦY BAN NHÂN DÂN PHƯỜNG BÌNH AN	CHỦ NHIỆM	KS. ĐẶNG BẢO DUY	GIÁM ĐỐC ĐẶNG BẢO DUY	BÁO CÁO KINH TẾ KỸ THUẬT ĐẦU TƯ XÂY DỰNG
	CÔNG TRÌNH: NÂNG CẤP, MỞ RỘNG HẺM 185 VÀ HẺM 341 QUỐC LỘ 1K, KHU PHỐ NỘI HÓA 1 PHƯỜNG BÌNH AN, THÀNH PHỐ DĨ AN, TỈNH BÌNH DƯƠNG	CHỦ TRÌ	KS. ĐẶNG BẢO DUY		TRẮC NGANG CHI TIẾT ĐƯỜNG SỐ 2 (2/4)
		THIẾT KẾ	KS. LƯƠNG HOÀI MỸ		
		KIỂM TRA	KS. ĐẶNG BẢO DUY		NGÀY XUẤT:..../..../2025 TỈ LỆ: 1/100 KÝ HIỆU:

CÔNG TY TNHH MTV ĐÔNG TÂN HIỆP
M.S.D.N: 3702865747-C.T.T.N.H.H
DĨ AN - T. BÌNH DƯƠNG

10
Km:0+320

Đắp nền 0.00m2
Đào nền 0.56m2
Đắp lề 0.06m2
Đào lề 0.12m2

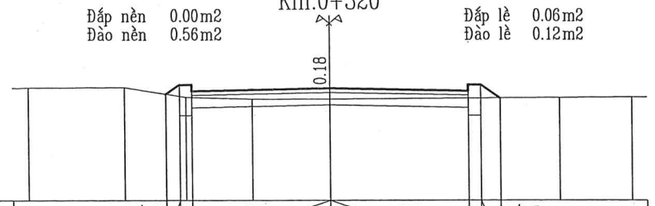

K/C Độ dốc thiết kế	1/1.5 0.22	0% 0.20	2% 2.30	2% 2.30	0% 0.20	1/1.5 0.33												
Cao độ thiết kế	33.22 33.37 33.37	33.32	33.27 33.37 33.15															
Khoảng cách mia	1.60	1.00	1.10	1.30	3.80	1.20												
Cao độ thiên nhiên	33.32	33.33	33.17	33.14	33.14	33.16	33.17											

D8
Km:0+376.51

Đắp nền 0.00m2
Đào nền 1.74m2
Đắp lề 0.00m2
Đào lề 0.20m2

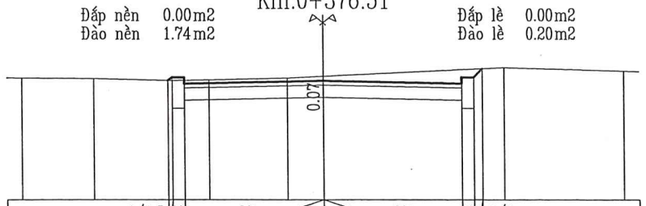

K/C Độ dốc thiết kế	1/1.5 0.07	0% 0.20	2% 2.30	2% 2.30	0% 0.20	1/1 0.14												
Cao độ thiết kế	33.43 33.48 33.48	33.43	33.38 33.48 33.62															
Khoảng cách mia	1.20	1.30	0.60	1.30	0.60	3.00	2.00											
Cao độ thiên nhiên	33.47	33.46	33.43	33.44	33.47	33.50	33.64	33.58										

TD9
Km:0+430.72

Đắp nền 0.00m2
Đào nền 0.93m2
Đắp lề 0.03m2
Đào lề 0.14m2

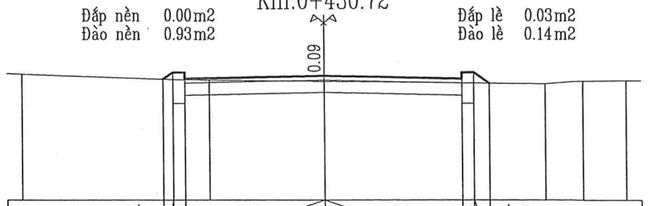

K/C Độ dốc thiết kế	1/1.5 0.17	0% 0.20	2% 2.30	2% 2.30	0% 0.20	1/1.5 0.26												
Cao độ thiết kế	33.46 33.57 33.57	33.51	33.47 33.35 33.39															
Khoảng cách mia	2.50	0.60	1.90	3.70	0.60	0.70												
Cao độ thiên nhiên	33.54	33.45	33.44	33.42	33.38	33.43	33.44											

CÔNG TY CỔ PHẦN TƯ VẤN THIẾT KẾ VÀ XÂY DỰNG ATCO
THẨM TRA
Theo văn bản số .....
Ngày.....tháng.....năm 20.....
Chủ trì bộ môn ký tên:
Nguyễn Ngọc Dũng

11
Km:0+340

Đắp nền 0.00m2
Đào nền 0.91m2
Đắp lề 0.03m2
Đào lề 0.15m2

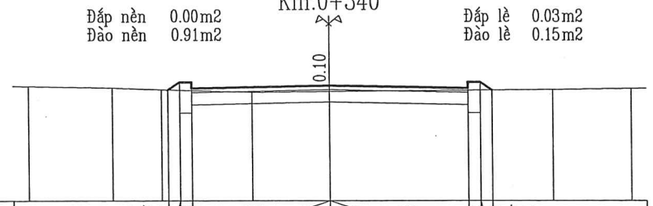

K/C Độ dốc thiết kế	1/1.5 0.19	0% 0.20	2% 2.30	2% 2.30	0% 0.20	1/1.5 0.20												
Cao độ thiết kế	33.30 33.42 33.42	33.37	33.32 33.29 33.29															
Khoảng cách mia	1.40	0.80	1.50	1.30	3.70	1.30												
Cao độ thiên nhiên	33.36	33.33	33.30	33.26	33.27	33.30	33.32											

H4
Km:0+400

Đắp nền 0.00m2
Đào nền 1.13m2
Đắp lề 0.01m2
Đào lề 0.17m2

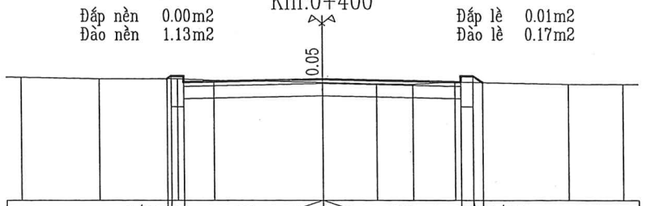

K/C Độ dốc thiết kế	1/1.5 0.07	0% 0.20	2% 2.30	2% 2.30	0% 0.20	1/1.5 0.16												
Cao độ thiết kế	33.47 33.52 33.52	33.46	33.42 33.41 33.41															
Khoảng cách mia	1.30	1.30	0.60	1.80	0.90	0.60	0.70	1.90	0.90									
Cao độ thiên nhiên	33.50	33.47	33.47	33.45	33.41	33.39	33.38	33.42	33.38	33.38								

P9
Km:0+445.26

Đắp nền 0.00m2
Đào nền 3.06m2
Đắp lề 0.07m2
Đào lề 0.14m2

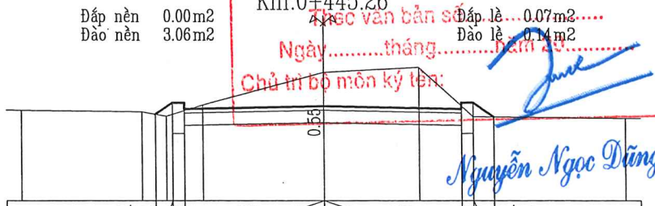

K/C Độ dốc thiết kế	1/1.5 0.28	0% 0.20	2% 2.30	2% 2.30	0% 0.20	1/1.5 0.35												
Cao độ thiết kế	33.40 33.59 33.59	33.53	33.49 33.59 33.36															
Khoảng cách mia	2.00	0.40	0.60	2.00	1.60	0.90	2.50											
Cao độ thiên nhiên	33.47	33.44	33.37	33.35	34.08	34.16	33.36	33.34										

PHÒNG KINH TẾ HẠ TẦNG VÀ ĐÔ THỊ
THÀNH PHỐ DĨ AN
THẨM ĐỊNH
Theo Văn bản số ...../.....
ngày.....tháng.....năm 20.....
Người thẩm định ký tên

D7
Km:0+359.07

Đắp nền 0.00m2
Đào nền 1.52m2
Đắp lề 0.01m2
Đào lề 0.18m2

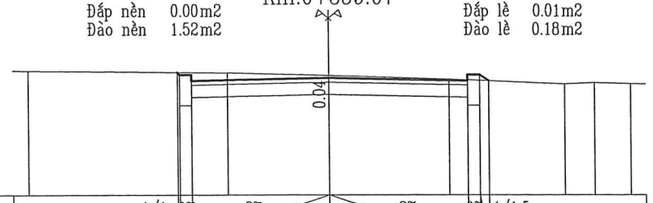

K/C Độ dốc thiết kế	1/1 0.04	0% 0.20	2% 2.30	2% 2.30	0% 0.20	1/1.5 0.15												
Cao độ thiết kế	33.49 33.45 33.45	33.40	33.35 33.35 33.35															
Khoảng cách mia	3.30	1.70	2.00	1.90	0.50	0.60												
Cao độ thiên nhiên	33.51	33.48	33.44	33.38	33.30	33.32	33.31											

12
Km:0+420

Đắp nền 0.00m2
Đào nền 0.91m2
Đắp lề 0.03m2
Đào lề 0.15m2

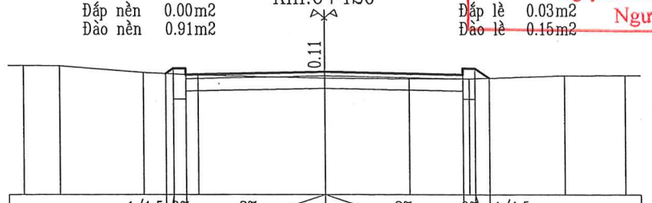

K/C Độ dốc thiết kế	1/1.5 0.13	0% 0.20	2% 2.30	2% 2.30	0% 0.20	1/1.5 0.24												
Cao độ thiết kế	33.46 33.55 33.55	33.50	33.45 33.55 33.39															
Khoảng cách mia	0.60	1.40	0.90	2.10	1.40	1.00	1.60	1.00										
Cao độ thiên nhiên	33.59	33.59	33.48	33.44	33.39	33.38	33.38	33.43	33.43									

13
Km:0+454.93

Đắp nền 0.00m2
Đào nền 0.12m2
Đắp lề 0.17m2
Đào lề 0.07m2

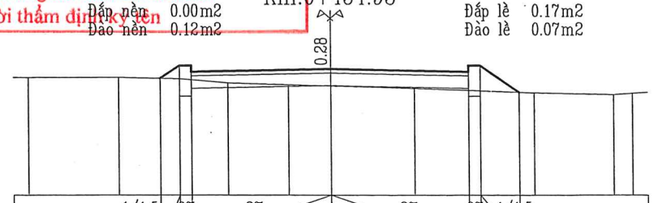

K/C Độ dốc thiết kế	1/1.5 0.31	0% 0.20	2% 2.30	2% 2.30	0% 0.20	1/1.5 0.65												
Cao độ thiết kế	33.40 33.60 33.60	33.55	33.50 33.60 33.17															
Khoảng cách mia	1.50	1.00	0.80	1.00	0.70	1.40	2.00	1.30	0.30									
Cao độ thiên nhiên	33.41	33.41	33.39	33.32	33.29	33.27	33.23	33.16	33.13 33.15									

CÔNG TY TNHH MỘT THÀNH VIÊN ĐÔNG TÂN HIỆP SỐ 24/4, NGUYỄN VĂN SIÊU, KP. ĐÔNG TÂN, P. DĨ AN, TP. DĨ AN, BÌNH DƯƠNG	ỦY BAN NHÂN DÂN PHƯỜNG BÌNH AN	CHỦ NHIỆM		KS. ĐẶNG BẢO DUY	GIÁM ĐỐC	BÁO CÁO KINH TẾ KỸ THUẬT ĐẦU TƯ XÂY DỰNG
	CÔNG TRÌNH: NÂNG CẤP, MỞ RỘNG HẺM 185 VÀ HẺM 341 QUỐC LỘ 1K, KHU PHỐ NỘI HÓA 1 PHƯỜNG BÌNH AN, THÀNH PHỐ DĨ AN, TỈNH BÌNH DƯƠNG	CHỦ TRÌ		KS. ĐẶNG BẢO DUY		TRẮC NGANG CHI TIẾT ĐƯỜNG SỐ 2 (3/4)
		THIẾT KẾ		KS. LƯƠNG HOÀI MY		
		KIỂM TRA		KS. ĐẶNG BẢO DUY	ĐẶNG BẢO DUY	NGÀY XUẤT:..../..../2025 · TỈ LỆ: 1/100 · KÝ HIỆU:

CÔNG TY TNHH MTV ĐÔNG TÂN HIỆP

TC9
Km:0+459.80

Đắp nền 0.00m2
Đào nền 0.77m2

Đắp lề 0.07m2
Đào lề 0.13m2

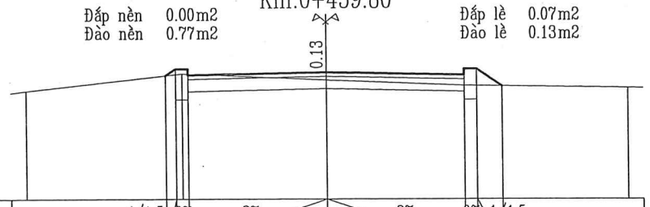

K/C Độ dốc thiết kế	1/1.5	0.16	0%	0.20	2%	2.30	2%	2.30	0%	0.20	1/1.5	0.42						
Cao độ thiết kế	33.50	33.61	33.61				33.56				33.51	33.61	33.33					
Khoảng cách mia	2.60				2.40			2.30				2.70						
Cao độ thiên nhiên	33.25				33.53			33.43				33.34					33.30	

D11
Km:0+487.14

Đắp nền 0.00m2
Đào nền 0.98m2

Đắp lề 0.03m2
Đào lề 0.14m2

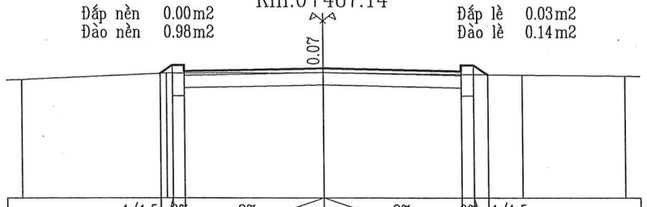

K/C Độ dốc thiết kế	1/1.5	0.21	0%	0.20	2%	2.30	2%	2.30	0%	0.20	1/1.5	0.24						
Cao độ thiết kế	33.52	33.65	33.65				33.60				33.55	33.65	33.50					
Khoảng cách mia	2.40				2.60			2.50				0.80		1.70				
Cao độ thiên nhiên	33.42				33.52			33.53				33.50		33.49			33.47	

CT2
Km:0+520

Đắp nền 0.00m2
Đào nền 0.76m2

Đắp lề 0.04m2
Đào lề 0.13m2

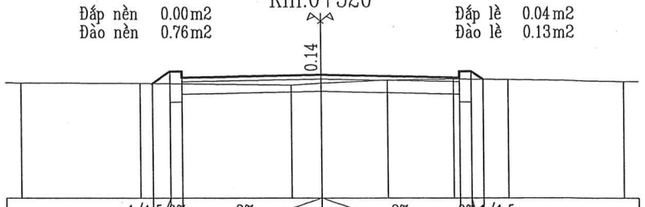

K/C Độ dốc thiết kế	1/1.5	0.29	0%	0.20	2%	2.30	2%	2.30	0%	0.20	1/1.5							
Cao độ thiết kế	33.36	33.55	33.55				33.50				33.45	33.42	33.42					
Khoảng cách mia	2.00				2.50			0.50	1.10		1.10		0.90		1.90			
Cao độ thiên nhiên	33.37				33.36			33.33	33.36		33.41		33.43		33.42		33.39	

D10
Km:0+468.80

Đắp nền 0.00m2
Đào nền 0.79m2

Đắp lề 0.03m2
Đào lề 0.14m2

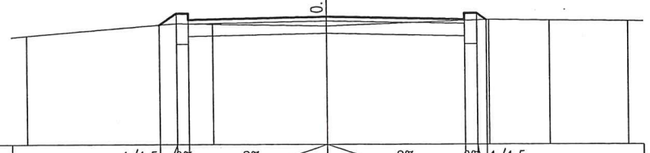

K/C Độ dốc thiết kế	1/1.5	0.28	0%	0.20	2%	2.30	2%	2.30	0%	0.20	1/1.5	0.16						
Cao độ thiết kế	33.44	33.63	33.63				33.57				33.53	33.63	33.52					
Khoảng cách mia	2.50			0.60	1.90			2.70				1.00		1.30				
Cao độ thiên nhiên	33.26				33.46		33.45		33.42			33.52		33.51			33.50	

H5
Km:0+500

Đắp nền 0.00m2
Đào nền 1.10m2

Đắp lề 0.03m2
Đào lề 0.15m2

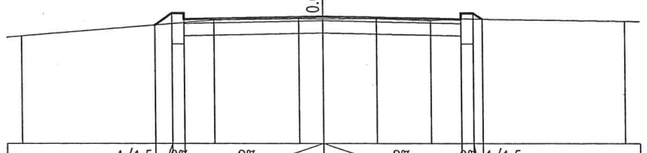

K/C Độ dốc thiết kế	1/1.5	0.29	0%	0.20	2%	2.30	2%	2.30	0%	0.20	1/1.5	0.15						
Cao độ thiết kế	33.42	33.61	33.61				33.56				33.51	33.52	33.52					
Khoảng cách mia	3.20				1.40		0.40	0.90	0.90		0.50		2.70					
Cao độ thiên nhiên	33.25				33.50		33.52	33.52	33.52		33.49		33.52				33.48	

14
Km:0+480

Đắp nền 0.00m2
Đào nền 0.92m2

Đắp lề 0.04m2
Đào lề 0.14m2

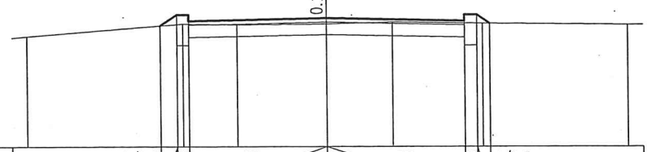

K/C Độ dốc thiết kế	1/1.5	0.27	0%	0.20	2%	2.30	2%	2.30	0%	0.20	1/1.5	0.22						
Cao độ thiết kế	33.46	33.64	33.64				33.59				33.54	33.54	33.50					
Khoảng cách mia	2.60			0.90	1.50		1.10		1.50			2.40						
Cao độ thiên nhiên	33.29				33.49		33.48		33.49		33.52		33.50				33.48	

15
Km:0+517.45

Đắp nền 0.00m2
Đào nền 0.79m2

Đắp lề 0.05m2
Đào lề 0.13m2

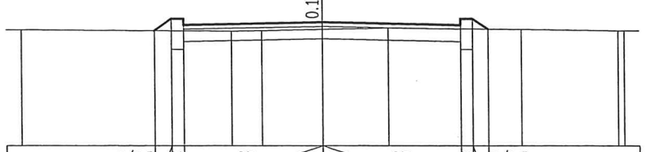

K/C Độ dốc thiết kế	1/1.5	0.29	0%	0.20	2%	2.30	2%	2.30	0%	0.20	1/1.5	0.25						
Cao độ thiết kế	33.37	33.56	33.56				33.51				33.46	33.56	33.39					
Khoảng cách mia	3.50			0.50	1.00		1.10		2.20			1.60		0.10				
Cao độ thiên nhiên	33.38			33.36	33.37		33.39		33.41			33.39		33.37	33.37			

CÔNG TY CỔ PHẦN TƯ VẤN THIẾT KẾ VÀ XÂY DỰNG
ATCO
THẨM TRA
Theo văn bản số.....
Ngày.....tháng.....năm 20.....
Chủ trì bộ môn ký tên:
Nguyễn Ngọc Dũng

PHÒNG KINH TẾ, HẠ TẦNG VÀ ĐÔ THỊ
THÀNH PHỐ DĨ AN
THẨM ĐỊNH
Theo Văn bản số ...../.....
ngày.....tháng.....năm 20.....
Người thẩm định ký tên

CÔNG TY TNHH MỘT THÀNH VIÊN ĐÔNG TÂN HIỆP SỐ 24/4, NGUYỄN VĂN SIÊU, KP. ĐÔNG TÂN, P. DĨ AN, TP. DĨ AN, BÌNH DƯƠNG	ỦY BAN NHÂN DÂN PHƯỜNG BÌNH AN	CHỦ NHIỆM	KS. ĐẶNG BẢO DUY	GIÁM ĐỐC	BÁO CÁO KINH TẾ KỸ THUẬT ĐẦU TƯ XÂY DỰNG	
	CÔNG TRÌNH: NÂNG CẤP, MỞ RỘNG HẺM 185 VÀ HẺM 341 QUỐC LỘ 1K, KHU PHỐ NỘI HÓA 1 PHƯỜNG BÌNH AN, THÀNH PHỐ DĨ AN, TỈNH BÌNH DƯƠNG	CHỦ TRÌ	KS. ĐẶNG BẢO DUY		TRẮC NGANG CHI TIẾT ĐƯỜNG SỐ 2 (4/4)	
		THIẾT KẾ	KS. LƯƠNG HOÀN MỸ			
		KIỂM TRA	KS. ĐẶNG BẢO DUY	ĐẶNG BẢO DUY	NGÀY XUẤT:..../..../2025 TỈ LỆ: 1/100	KÝ HIỆU:

CÔNG TY TNHH MTV ĐÔNG TÂN HIỆP
M.S.D.N: 3702865747-C.T.T.N.H.H
TP. DĨ AN-T. BÌNH DƯƠNG

DT3
Km:0+00

Đắp nền 0.00m2
Đào nền 0.99m2

Đắp lề 0.01m2
Đào lề 0.16m2

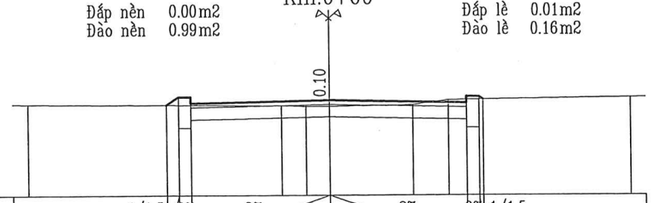

K/C Độ dốc thiết kế	1/1.5	0%	2%				2%			0%	1/1.5							
	0.20	0.20	2.30				2.30			0.20	0.07							
Cao độ thiết kế	33.06	33.09	33.09		33.04				33.09	33.09	33.05							
Khoảng cách mia	4.20			0.40	0.40	1.40		0.60	3.00									
Cao độ thiên nhiên	32.98			32.95	32.94	32.94		32.96	33.04			33.08						

3
Km:0+26.60

Đắp nền 0.00m2
Đào nền 0.03m2

Đắp lề 0.19m2
Đào lề 0.06m2

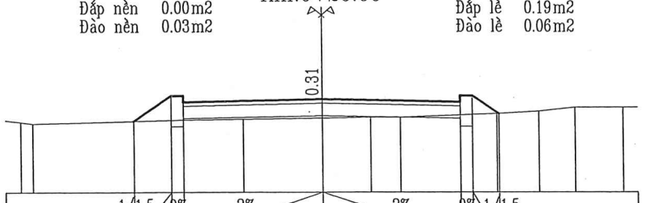

K/C Độ dốc thiết kế	1/1.5	0%	2%				2%			0%	1/1.5							
	0.62	0.20	2.30				2.30			0.20	0.43							
Cao độ thiết kế	33.15	33.56	33.56		33.51				33.46	33.56	33.27							
Khoảng cách mia	0.20	2.50		1.00		1.30		0.80	0.50	1.60		0.70	0.60	0.80				
Cao độ thiên nhiên	33.13	33.11		33.17		33.18		33.20	33.21	33.21		33.27	33.31	33.37	33.37			

1
Km:0+11.91

Đắp nền 0.00m2
Đào nền 0.90m2

Đắp lề 0.03m2
Đào lề 0.14m2

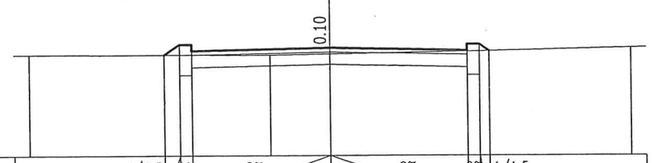

K/C Độ dốc thiết kế	1/1.5	0%	2%				2%			0%	1/1.5							
	0.25	0.20	2.30				2.30			0.20	0.16							
Cao độ thiết kế	33.13	33.30	33.30		33.25				33.30	33.19	33.19							
Khoảng cách mia	4.00			1.00		2.50			2.50									
Cao độ thiên nhiên	33.14			33.13		33.15			33.19			33.24						

CT3=GT2
Km:0+29

Đắp nền 0.00m2
Đào nền 0.09m2

Đắp lề 0.15m2
Đào lề 0.07m2

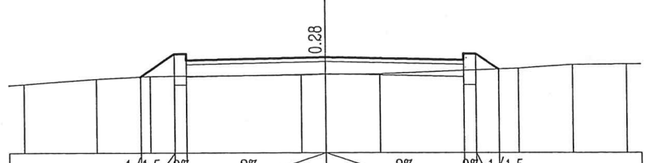

K/C Độ dốc thiết kế	1/1.5	0%	2%				2%			0%	1/1.5							
	0.56	0.20	2.30				2.30			0.20	0.37							
Cao độ thiết kế	33.23	33.60	33.60		33.55				33.50	33.60	33.36							
Khoảng cách mia	1.20		0.90	2.50			0.40	0.90	2.30			0.90	0.90					
Cao độ thiên nhiên	33.12		33.20	33.24			33.26	33.27	33.28			33.37	33.43	33.44				

2
Km:0+20

Đắp nền 0.00m2
Đào nền 0.10m2

Đắp lề 0.14m2
Đào lề 0.07m2

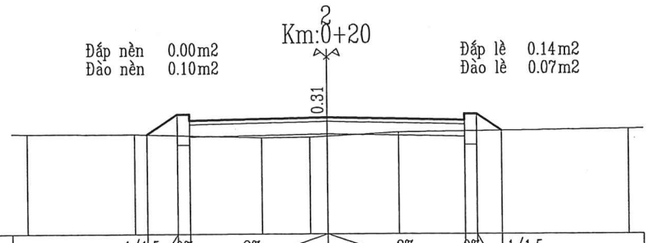

K/C Độ dốc thiết kế	1/1.5	0%	2%				2%			0%	1/1.5							
	0.50	0.20	2.30				2.30			0.20	0.41							
Cao độ thiết kế	33.11	33.45	33.45		33.39				33.35	33.45	33.17							
Khoảng cách mia	1.80		2.10		0.80	0.30	1.20		3.80									
Cao độ thiên nhiên	33.13		33.12		33.06	33.07	33.08		33.15			33.20						

CÔNG TY CỔ PHẦN TƯ VẤN THIẾT KẾ VÀ XÂY DỰNG
ATCO
THẨM TRA
Theo văn bản số.....
Ngày.....tháng.....năm 20.....
Chủ trì bộ môn ký tên:

Nguyễn Ngọc Dũng

PHÒNG KINH TẾ, HẠ TẦNG VÀ ĐÔ THỊ
THÀNH PHỐ DĨ AN
THẨM ĐỊNH
Theo Văn bản số ...../ .....
ngày.....tháng.....năm 20.....
Người thẩm định ký tên

CÔNG TY TNHH MỘT THÀNH VIÊN ĐÔNG TÂN HIỆP SỐ 24/4, NGUYỄN VĂN SIÊU, KP. ĐÔNG TÂN, P. DĨ AN, TP. DĨ AN, BÌNH DƯƠNG	ỦY BAN NHÂN DÂN PHƯỜNG BÌNH AN	CHỦ NHIỆM		KS. ĐẶNG BẢO DUY	GIÁM ĐỐC	BÁO CÁO KINH TẾ KỸ THUẬT ĐẦU TƯ XÂY DỰNG	
	CÔNG TRÌNH: NÂNG CẤP, MỞ RỘNG HẺM 185 VÀ HẺM 341 QUỐC LỘ 1K, KHU PHỐ NỘI HÓA 1 PHƯỜNG BÌNH AN, THÀNH PHỐ DĨ AN, TỈNH BÌNH DƯƠNG	CHỦ TRÌ		KS. ĐẶNG BẢO DUY		TRẮC NGANG CHI TIẾT ĐƯỜNG SỐ 3	
		THIẾT KẾ		KS. LƯƠNG HOÀI MỸ			
		KIỂM TRA		KS. ĐẶNG BẢO DUY	ĐẶNG BẢO DUY	NGÀY XUẤT:..../..../2025	TỈ LỆ: 1/100 KÝ HIỆU:

CÔNG TY TNHH MTV ĐÔNG TÂN HIỆP
M.S.D.N: 3702865747-C.T.T.N.H.H
DĨ AN - T. BÌNH DƯƠNG

DT4
Km:0+00

Đắp nền 0.00m2
Đào nền 0.70m2

Đắp lề 0.06m2
Đào lề 0.12m2

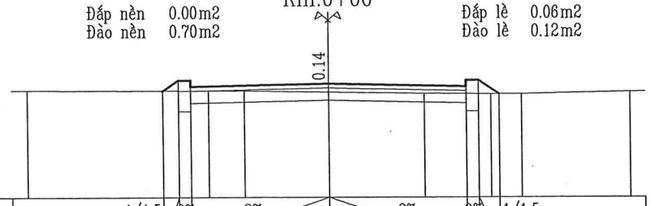

K/C Độ dốc thiết kế	1/1.5 0.26	0% 0.20	2% 2.30	2% 2.30	0% 0.20	1/1.5 0.34												
Cao độ thiết kế	33.22	33.39	33.39	33.34	33.39	33.17												
Khoảng cách mia	3.00		0.60	1.40	1.60	1.10	0.50	1.80										
Cao độ thiên nhiên	33.23		33.22	33.22	33.20	33.18	33.17	33.17	33.20									

DT4
Km:0+42.73

Đắp nền 0.00m2
Đào nền 0.70m2

Đắp lề 0.06m2
Đào lề 0.12m2

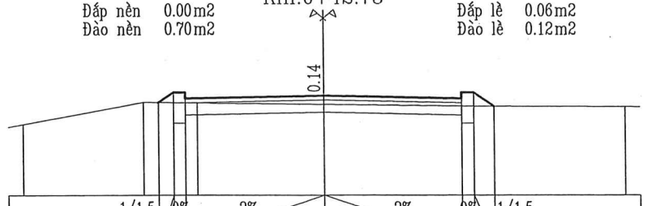

K/C Độ dốc thiết kế	1/1.5 0.25	0% 0.20	2% 2.30	2% 2.30	0% 0.20	1/1.5 0.34												
Cao độ thiết kế	33.50	33.66	33.66	33.61	33.66	33.44												
Khoảng cách mia	2.00		0.90	2.10	2.50	2.50												
Cao độ thiên nhiên	33.15		33.50	33.49	33.47	33.44	33.43											

1
Km:0+12.82

Đắp nền 0.00m2
Đào nền 0.76m2

Đắp lề 0.03m2
Đào lề 0.13m2

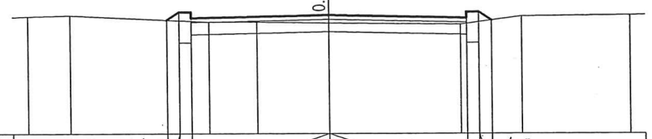

K/C Độ dốc thiết kế	1/1.5 0.20	0% 0.20	2% 2.30	2% 2.30	0% 0.20	1/1.5 0.21												
Cao độ thiết kế	33.34	33.48	33.48	33.42	33.38	33.34												
Khoảng cách mia	0.70	2.30	0.80	1.20	2.20	1.00	1.80											
Cao độ thiên nhiên	33.40	33.42	33.31	33.31	33.29	33.27	33.40	33.42										

GT2
Km:0+25.50

Đắp nền 0.00m2
Đào nền 0.68m2

Đắp lề 0.06m2
Đào lề 0.12m2

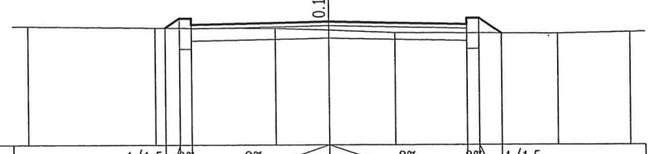

K/C Độ dốc thiết kế	1/1.5 0.23	0% 0.20	2% 2.30	2% 2.30	0% 0.20	1/1.5 0.37												
Cao độ thiết kế	33.40	33.56	33.56	33.50	33.46	33.56	33.31											
Khoảng cách mia	2.10		2.00	0.90	1.10	2.70	1.20											
Cao độ thiên nhiên	33.42		33.40	33.39	33.36	33.32	33.30	33.33										

CÔNG TY CỔ PHẦN TƯ VẤN THIẾT KẾ VÀ XÂY DỰNG ATCO
THẨM TRA
Theo văn bản số.....
Ngày.....tháng.....năm 20.....
Chủ trì bộ môn ký tên:

Nguyễn Ngọc Dũng

PHÒNG KINH TẾ, HẠ TẦNG VÀ ĐÔ THỊ THÀNH PHỐ DĨ AN
THẨM ĐỊNH
Theo Văn bản số ...../.....
ngay.....tháng.....năm 20.....
Người thẩm định ký tên

CÔNG TY TNHH MỘT THÀNH VIÊN ĐÔNG TÂN HIỆP SỐ 24/4, NGUYỄN VĂN SIÊU, KP. ĐÔNG TÂN, P. DĨ AN, TP. DĨ AN, BÌNH DƯƠNG	ỦY BAN NHÂN DÂN PHƯỜNG BÌNH AN	CHỦ NHIỆM		KS. ĐẶNG BẢO DUY	GIÁM ĐỐC	BÁO CÁO KINH TẾ KỸ THUẬT ĐẦU TƯ XÂY DỰNG		
	CÔNG TRÌNH: NÂNG CẤP, MỞ RỘNG HẺM 185 VÀ HẺM 341 QUỐC LỘ 1K, KHU PHỐ NỘI HÓA 1 PHƯỜNG BÌNH AN, THÀNH PHỐ DĨ AN, TỈNH BÌNH DƯƠNG	CHỦ TRÌ		KS. ĐẶNG BẢO DUY		TRẮC NGANG CHI TIẾT ĐƯỜNG SỐ 4		
		THIẾT KẾ		KS. LƯƠNG HOÀI MỸ				
		KIỂM TRA		KS. ĐẶNG BẢO DUY	ĐẶNG BẢO DUY	NGÀY XUẤT:..../..../2025	TỈ LỆ: 1/100	KÝ HIỆU:

CÔNG TY TNHH MTV ĐÔNG TÂN HIỆP
M.S.D.N: 3702865747-C.T.T.N.H.H
DĨ AN - T. BÌNH DƯƠNG

BÌNH ĐỒ ĐƯỜNG SỐ 3, 4
TỈ LỆ : 1/500

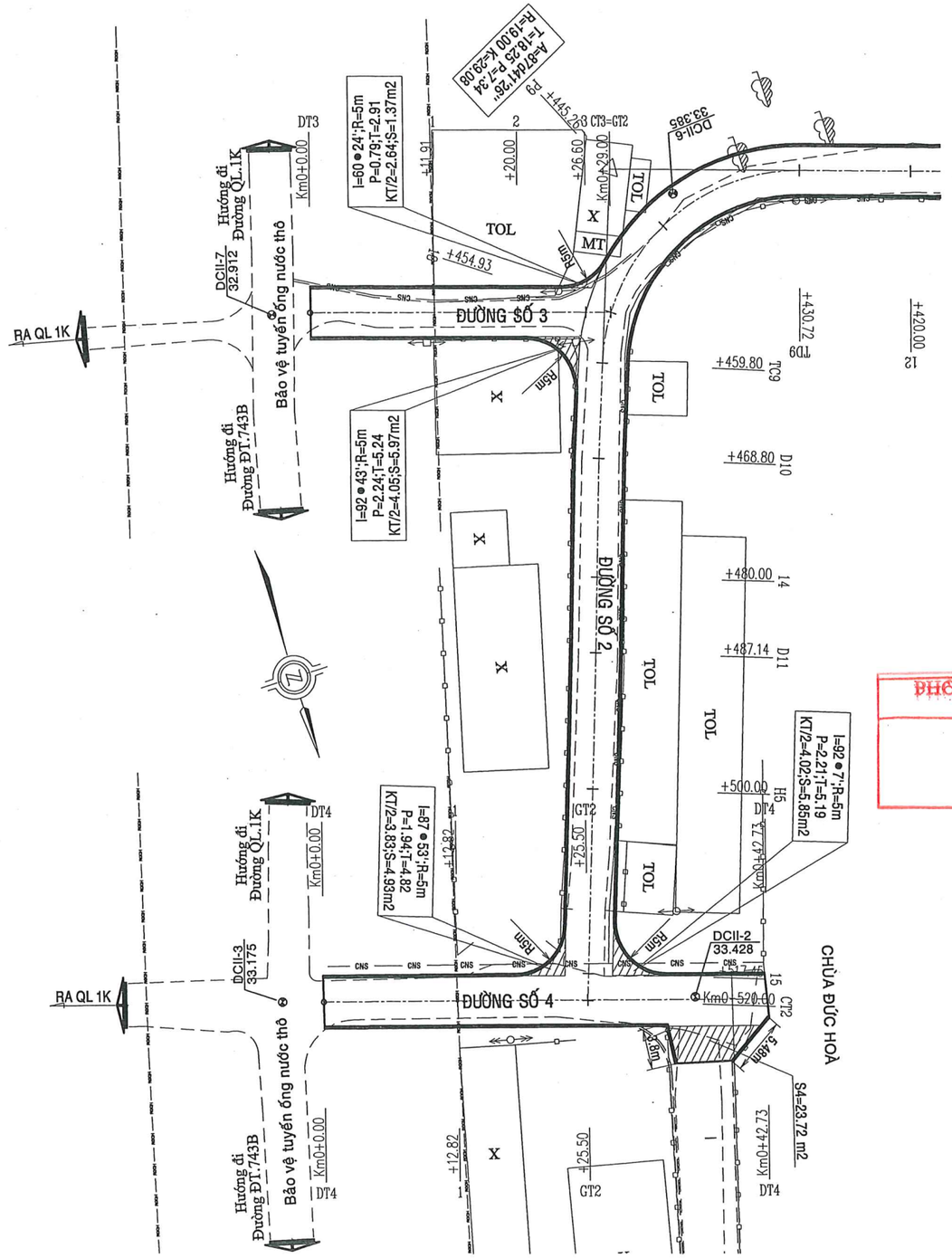

TRẮC DỌC ĐƯỜNG SỐ 3
TỈ LỆ : X=1/500; Y=1/50

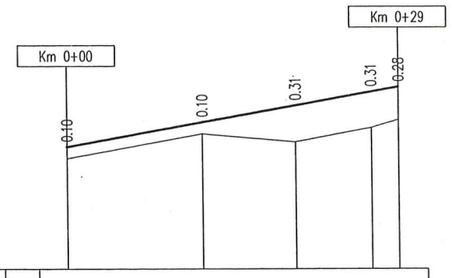

Bình đồ sơ lược	1					
Dốc dọc thiết kế	2	1.76% 29.00				
Cao độ thiết kế	3	33.04	33.25	33.39	33.51	33.55
Cao độ tự nhiên	4	32.94	33.15	33.08	33.20	33.27
Cự ly lẻ	5	11.91	8.09	6.60	2.40	
Cự ly cộng dồn	6	0.00	11.91	20.00	26.60	29.00
Tên cọc	7	DT3 1		2	CT3=GT2 3	
Đường thẳng, đường cong	8					

CÔNG TY CỔ PHẦN TƯ VẤN THIẾT KẾ VÀ XÂY DỰNG ATCO
THẨM TRA
Theo văn bản số.....
Ngày.....tháng.....năm 20.....
Chủ trì bộ môn ký tên:
Nguyễn Ngọc Dũng

TRẮC DỌC ĐƯỜNG SỐ 4
TỈ LỆ : X=1/500; Y=1/50

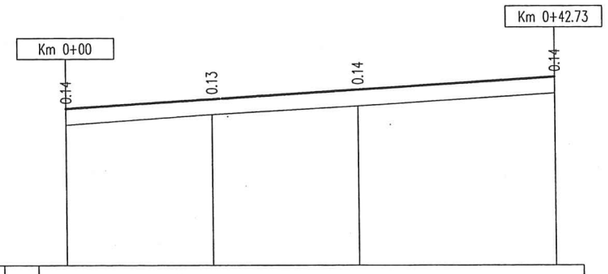

Bình đồ sơ lược	1				
Dốc dọc thiết kế	2	0.63% 42.73			
Cao độ thiết kế	3	33.34	33.42	33.50	33.61
Cao độ tự nhiên	4	33.20	33.29	33.36	33.47
Cự ly lẻ	5	12.82	12.68	17.23	
Cự ly cộng dồn	6	0.00	12.82	25.50	42.73
Tên cọc	7	DT4 1	GT2		DT4
Đường thẳng, đường cong	8				

PHÒNG KINH TẾ, HẠ TẦNG VÀ ĐÔ THỊ
THÀNH PHỐ DĨ AN
THẨM ĐỊNH
Theo Văn bản số ...../ .....
ngày.....tháng.....năm 20.....
Người thẩm định ký tên

CÔNG TY TNHH MỘT THÀNH VIÊN ĐÔNG TÂN HIỆP SỐ 24/4, NGUYỄN VĂN SIÊU, KP. ĐÔNG TÂN, P. DĨ AN, TP. DĨ AN, BÌNH DƯƠNG	ỦY BAN NHÂN DÂN PHƯỜNG BÌNH AN	CHỦ NHIỆM	KS. ĐẶNG BẢO DUY	CÔNG TY TNHH MTV ĐÔNG TÂN HIỆP GIÁM ĐỐC ĐẶNG BẢO DUY	BÁO CÁO KINH TẾ KỸ THUẬT ĐẦU TƯ XÂY DỰNG
	CÔNG TRÌNH: NÂNG CẤP, MỞ RỘNG HẺM 185 VÀ HẺM 341 QUỐC LỘ 1K, KHU PHỐ NỘI HÓA 1 PHƯỜNG BÌNH AN, THÀNH PHỐ DĨ AN, TỈNH BÌNH DƯƠNG	CHỦ TRÌ	KS. ĐẶNG BẢO DUY		BÌNH ĐỒ - TRẮC DỌC ĐƯỜNG SỐ 3, 4
		THIẾT KẾ	KS. LƯƠNG HOÀI MỸ		
		KIỂM TRA	KS. ĐẶNG BẢO DUY		NGÀY XUẤT:..../..../2025 | TỈ LỆ: 1/50, 1/500 | KÝ HIỆU:

BÌNH ĐỒ SƠN ĐƯỜNG BIỂN BÁO ĐƯỜNG SỐ 1

TỈ LỆ : 1/500

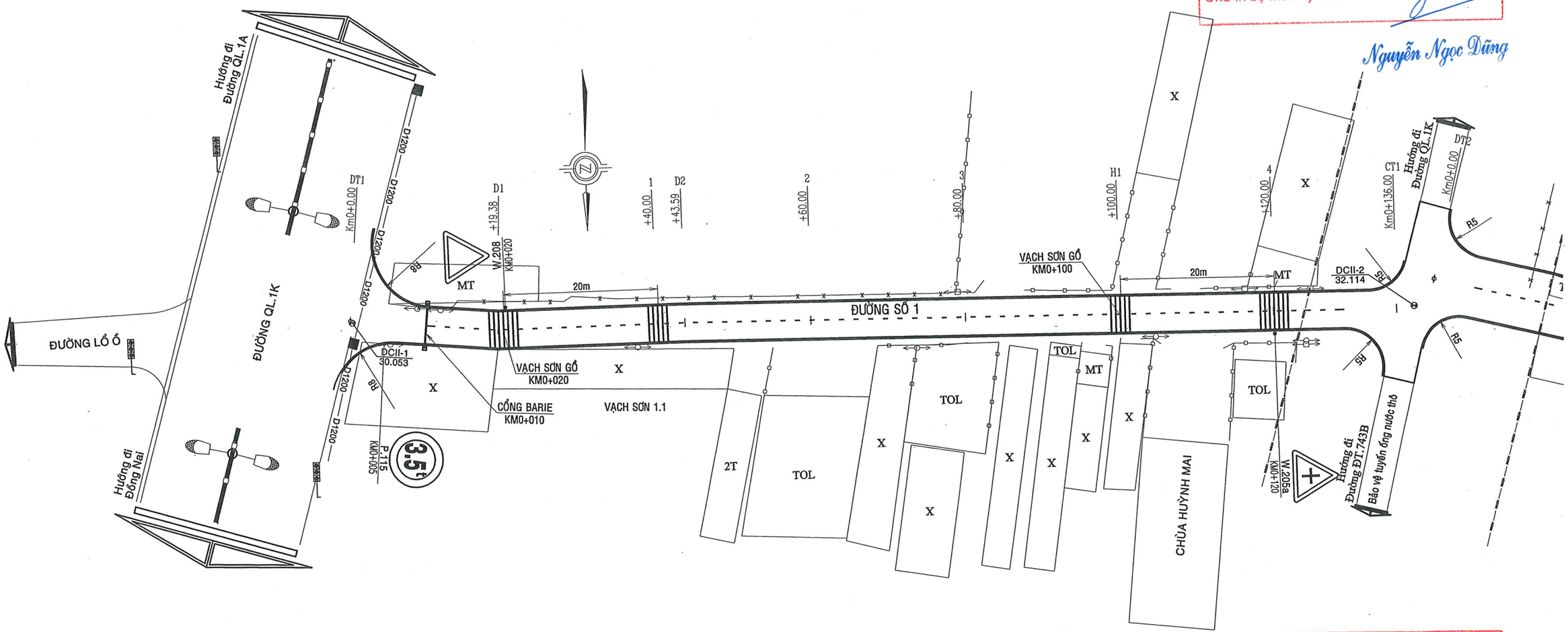

CÔNG TY CỔ PHẦN TƯ VẤN THIẾT KẾ VÀ XÂY DỰNG ATCO
THẨM TRA
Theo văn bản số.....
Ngày.....tháng.....năm 20.....
Chủ trì bộ môn ký tên:
Nguyễn Ngọc Dũng

PHÒNG KINH TẾ, HẠ TẦNG VÀ ĐÔ THỊ THÀNH PHỐ DĨ AN
THẨM ĐỊNH
Theo Văn bản số ...../ .....
ngày.....tháng.....năm 20.....
Người thẩm định ký tên

CÔNG TY TNHH MTV ĐÔNG TÂN HIỆP
S.Đ.N: 3702865747-C.T.T.N.H.H
TP. DĨ AN - T. BÌNH DƯƠNG

CÔNG TY TNHH MỘT THÀNH VIÊN ĐÔNG TÂN HIỆP SỐ 24/4, NGUYỄN VĂN SIÊU, KP. ĐÔNG TÂN, P. DĨ AN, TP. DĨ AN, BÌNH DƯƠNG	ỦY BAN NHÂN DÂN PHƯỜNG BÌNH AN	CHỦ NHIỆM		KS. ĐẶNG BẢO DUY	GIÁM ĐỐC	BÁO CÁO KINH TẾ KỸ THUẬT ĐẦU TƯ XÂY DỰNG	
	CÔNG TRÌNH: NÂNG CẤP, MỞ RỘNG HẺM 185 VÀ HẺM 341 QUỐC LỘ 1K, KHU PHỐ NỘI HÓA 1 PHƯỜNG BÌNH AN, THÀNH PHỐ DĨ AN, TỈNH BÌNH DƯƠNG	CHỦ TRÌ		KS. ĐẶNG BẢO DUY		BÌNH ĐỒ SƠN ĐƯỜNG BIỂN BÁO ĐƯỜNG SỐ 1	
		THIẾT KẾ		KS. LƯƠNG HOÀI MỸ			
		KIỂM TRA		KS. ĐẶNG BẢO DUY	ĐẶNG BẢO DUY	NGÀY XUẤT:..../..../2025	TỈ LỆ: 1/500 KÝ HIỆU:

BÌNH ĐỒ SƠN ĐƯỜNG BIỂN BÁO ĐƯỜNG SỐ 2 (1/3)

TỈ LỆ : 1/500

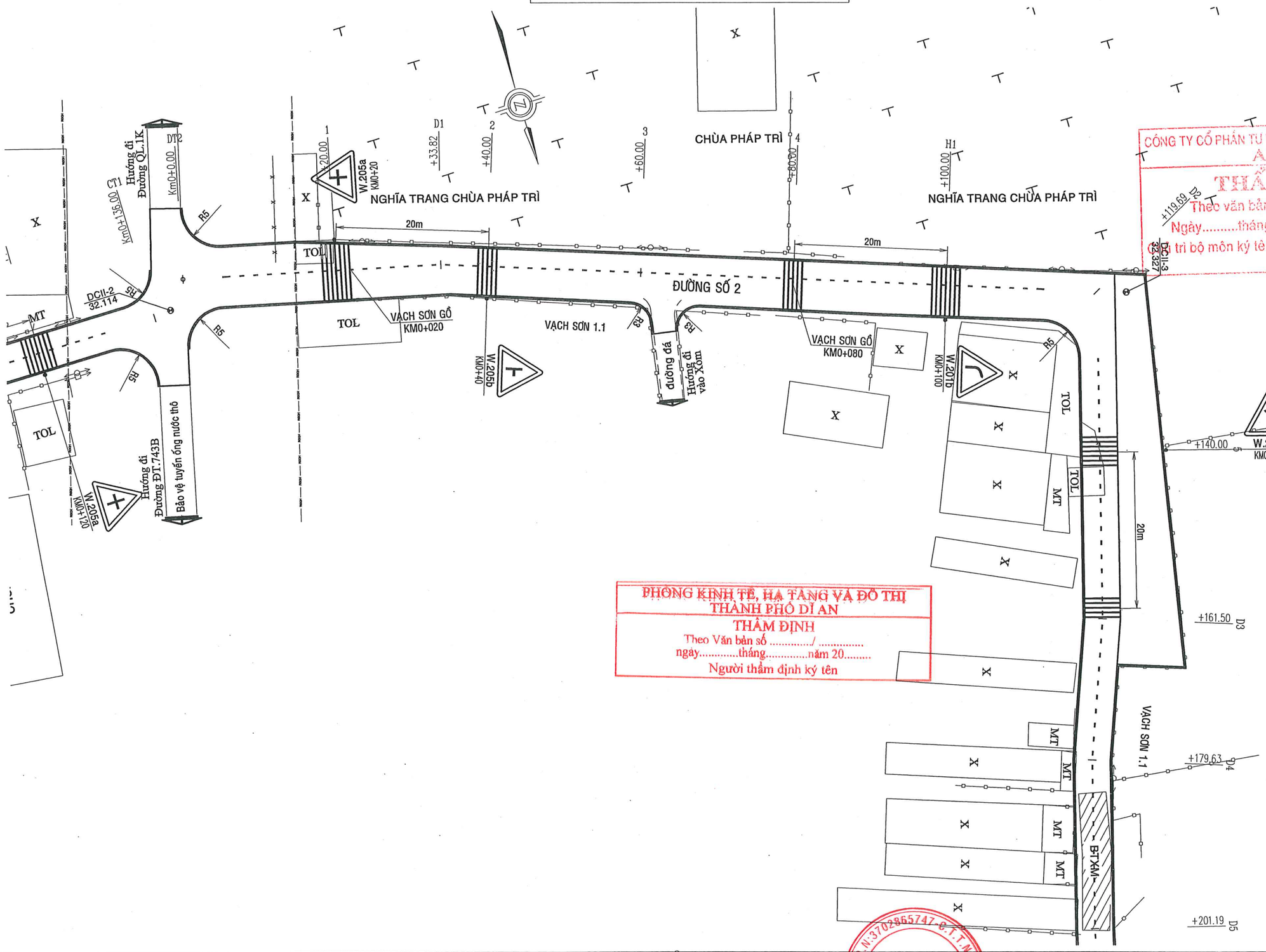

CÔNG TY CỔ PHẦN TƯ VẤN THIẾT KẾ VÀ XÂY DỰNG ATCO
THẨM TRA
Theo văn bản số.....
Ngày.....tháng.....năm 20.....
Đại trí bộ môn ký tên:
Nguyễn Ngọc Dũng

PHÒNG KINH TẾ, HẠ TẦNG VÀ ĐÔ THỊ
THÀNH PHỐ DĨ AN
THẨM ĐỊNH
Theo Văn bản số ...../.....
ngày.....tháng.....năm 20.....
Người thẩm định ký tên

CÔNG TY TNHH MỘT THÀNH VIÊN ĐÔNG TÂN HIỆP SỐ 24/4, NGUYỄN VĂN SIÊU, KP. ĐÔNG TÂN, P. DĨ AN, TP. DĨ AN, BÌNH DƯƠNG	ỦY BAN NHÂN DÂN PHƯỜNG BÌNH AN	CHỦ NHIỆM		KS. ĐẶNG BẢO DUY	GIÁM ĐỐC	BÁO CÁO KINH TẾ KỸ THUẬT ĐẦU TƯ XÂY DỰNG	
	CÔNG TRÌNH: NÂNG CẤP, MỞ RỘNG HẺM 185 VÀ HẺM 341 QUỐC LỘ 1K, KHU PHỐ NỘI HÓA 1 PHƯỜNG BÌNH AN, THÀNH PHỐ DĨ AN, TỈNH BÌNH DƯƠNG	CHỦ TRÌ		KS. ĐẶNG BẢO DUY		BÌNH ĐỒ SƠN ĐƯỜNG BIỂN BÁO ĐƯỜNG SỐ 2 (1/3)	
		THIẾT KẾ		KS. LƯƠNG HOÀI MỸ			
		KIỂM TRA		KS. ĐẶNG BẢO DUY	KS. ĐẶNG BẢO DUY	NGÀY XUẤT:..../..../2025	TỈ LỆ: 1/500 KÝ HIỆU:

CÔNG TY TNHH MTV ĐÔNG TÂN HIỆP
M.S.D.N: 3702865747 - C.T.T.N.H.H - DĨ AN - T. BÌNH DƯƠNG

BÌNH ĐỒ SƠN ĐƯỜNG BIỂN BÁO ĐƯỜNG SỐ 2 (2/3)

TỈ LỆ : 1/500

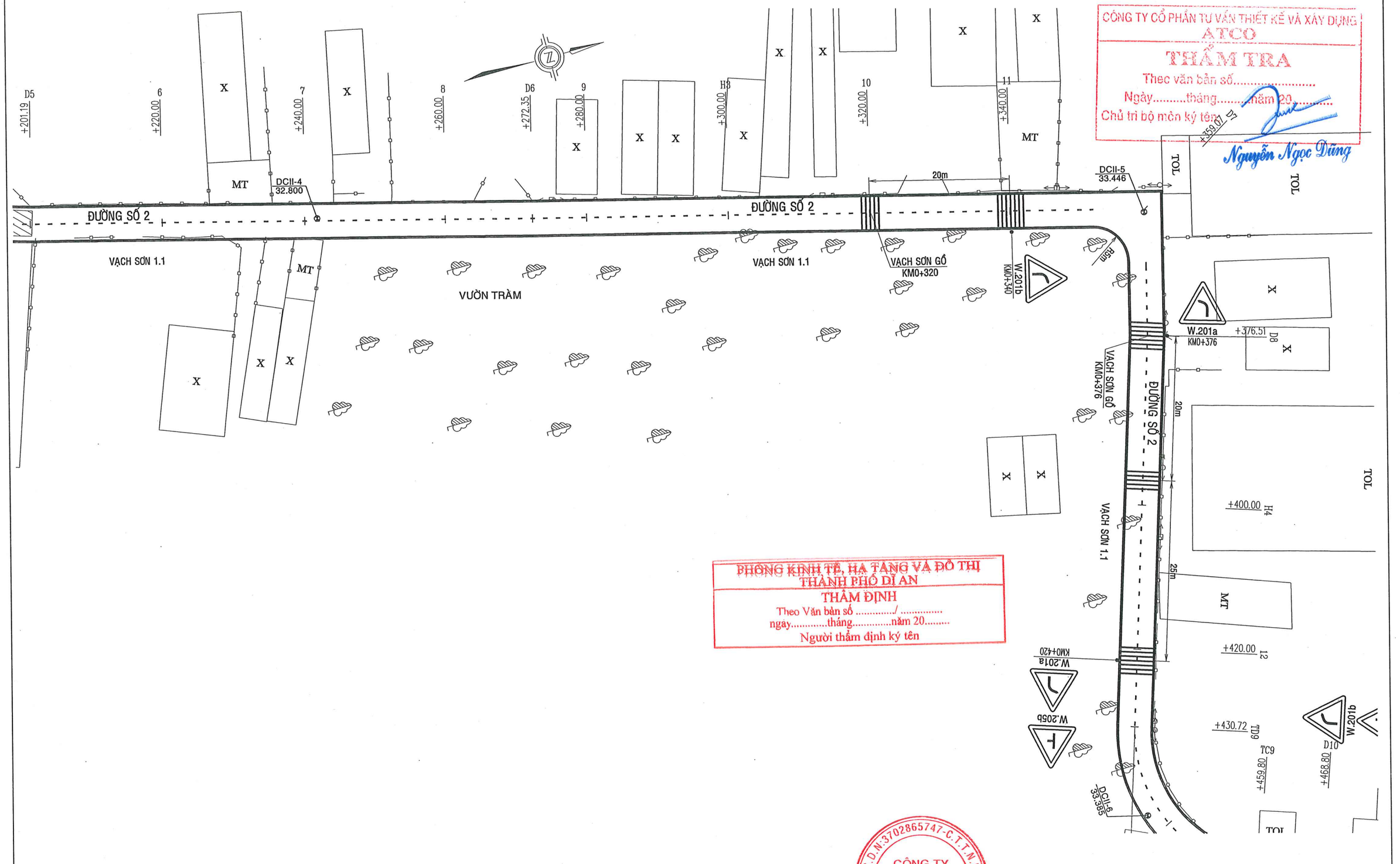

CÔNG TY CỔ PHẦN TƯ VẤN THIẾT KẾ VÀ XÂY DỰNG ATCO
THẨM TRA
Theo văn bản số.....
Ngày.....tháng.....năm 20.....
Chủ trì bộ môn ký tên
Nguyễn Ngọc Dũng

PHÒNG KINH TẾ, HẠ TẦNG VÀ ĐÔ THỊ
THÀNH PHỐ DĨ AN
THẨM ĐỊNH
Theo Văn bản số ...../.....
ngày.....tháng.....năm 20.....
Người thẩm định ký tên

CÔNG TY TNHH MỘT THÀNH VIÊN ĐÔNG TÂN HIỆP SỐ 24/4, NGUYỄN VĂN SIÊU, KP. ĐÔNG TÂN, P. DĨ AN, TP. DĨ AN, BÌNH DƯƠNG	ỦY BAN NHÂN DÂN PHƯỜNG BÌNH AN	CHỦ NHIỆM	KS. ĐẶNG BẢO DUY	GIÁM ĐỐC	BÁO CÁO KINH TẾ KỸ THUẬT ĐẦU TƯ XÂY DỰNG	
	CÔNG TRÌNH: NÂNG CẤP, MỞ RỘNG HẺM 185 VÀ HẺM 341 QUỐC LỘ 1K, KHU PHỐ NỘI HÓA 1 PHƯỜNG BÌNH AN, THÀNH PHỐ DĨ AN, TỈNH BÌNH DƯƠNG	CHỦ TRÌ	KS. ĐẶNG BẢO DUY		BÌNH ĐỒ SƠN ĐƯỜNG BIỂN BÁO ĐƯỜNG SỐ 2 (2/3)	
		THIẾT KẾ	KS. LƯƠNG HOÀI MỸ			
		KIỂM TRA	KS. ĐẶNG BẢO DUY	ĐẶNG BẢO DUY	NGÀY XUẤT:..../..../2025	TỈ LỆ: 1/50, 1/500 KÝ HIỆU:

CÔNG TY TNHH MTV ĐÔNG TÂN HIỆP
M.S.D.N: 3702865747-C.T.T.N.H.H
DĨ AN-T.BÌNH DƯƠNG

BÌNH ĐỒ SƠN ĐƯỜNG BIỂN BÁO ĐƯỜNG SỐ 2 (3/3)

TỈ LỆ : 1/500

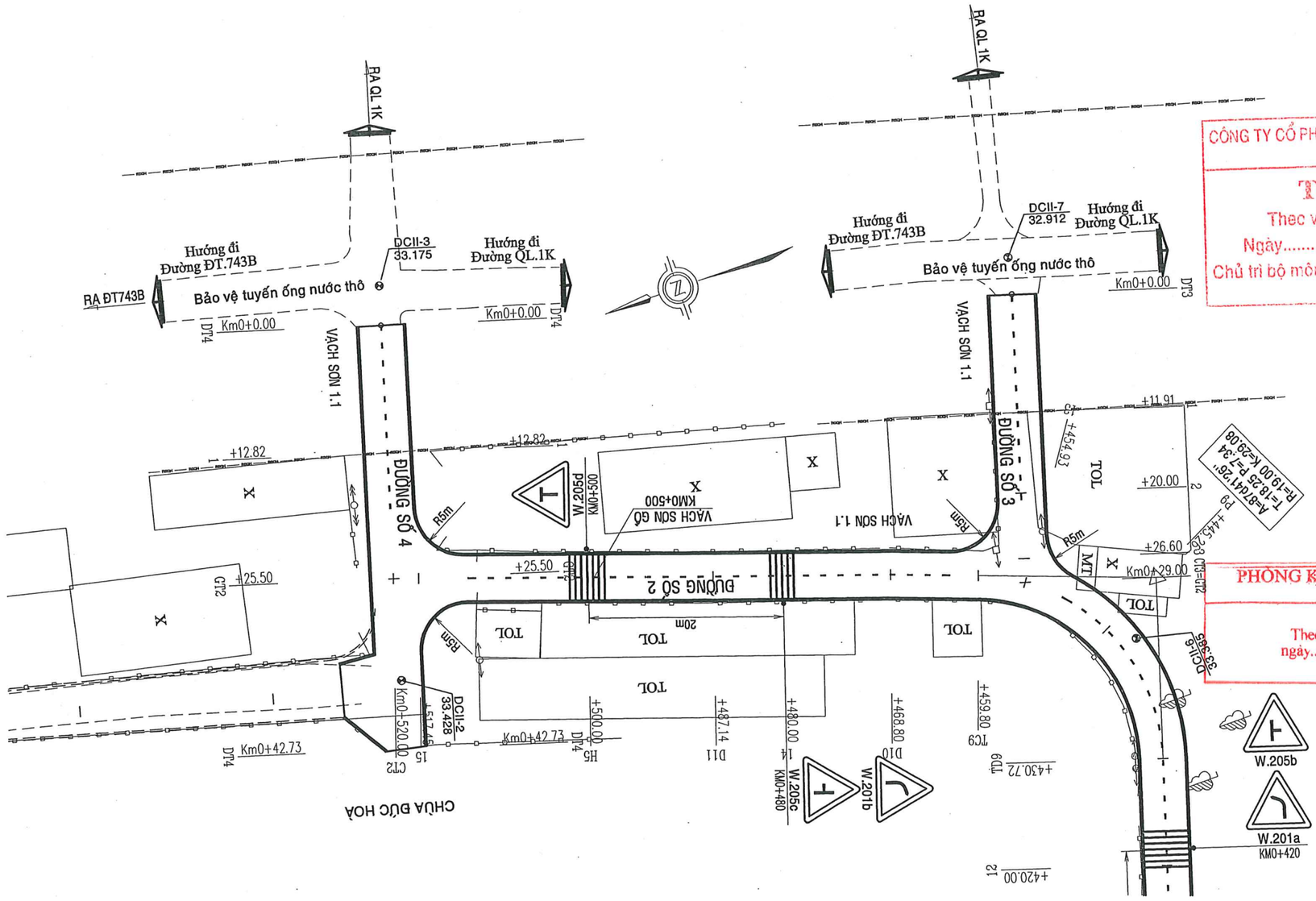

CÔNG TY CỔ PHẦN TƯ VẤN THIẾT KẾ VÀ XÂY DỰNG ATCO
THẨM TRA
Thec văn bản số.....
Ngày.....tháng.....năm 20.....
Chủ trì bộ môn ký tên:

Nguyễn Ngọc Dũng

PHÒNG KINH TẾ, HẠ TẦNG VÀ ĐÔ THỊ THÀNH PHỐ DĨ AN
THẨM ĐỊNH
Theo Văn bản số ...../.....
ngày.....tháng.....năm 20.....
Người thẩm định ký tên

CÔNG TY TNHH MỘT THÀNH VIÊN ĐÔNG TÂN HIỆP SỐ 24/4, NGUYỄN VĂN SIÊU, KP. ĐÔNG TÂN, P. DĨ AN, TP. DĨ AN, BÌNH DƯƠNG	ỦY BAN NHÂN DÂN PHƯỜNG BÌNH AN	CHỦ NHIỆM		KS. ĐẶNG BẢO DUY	GIÁM ĐỐC	BÁO CÁO KINH TẾ KỸ THUẬT ĐẦU TƯ XÂY DỰNG
	CÔNG TRÌNH: NÂNG CẤP, MỞ RỘNG HẺM 185 VÀ HẺM 341 QUỐC LỘ 1K, KHU PHỐ NỘI HÓA 1 PHƯỜNG BÌNH AN, THÀNH PHỐ DĨ AN, TỈNH BÌNH DƯƠNG	CHỦ TRÌ		KS. ĐẶNG BẢO DUY		BÌNH ĐỒ SƠN ĐƯỜNG BIỂN BÁO ĐƯỜNG SỐ 2 (3/3)
		THIẾT KẾ		KS. LƯƠNG HOÀI MỸ		
		KIỂM TRA		KS. ĐẶNG BẢO DUY	ĐẶNG BẢO DUY	NGÀY XUẤT:..../..../2025 · TỈ LỆ: 1/50, 1/500 · KÝ HIỆU:

CÔNG TY TNHH MTV ĐÔNG TÂN HIỆP
M.S.D.N: 3702865747-C.T.T.N.H.H
DĨ AN - T. BÌNH DƯƠNG

MẶT ĐỨNG TRỤ TRÒN (BB LOẠI 2)

D90, CAO 3.3m (TRỤ 2 BIỂN)

TỶ LỆ: 1/20

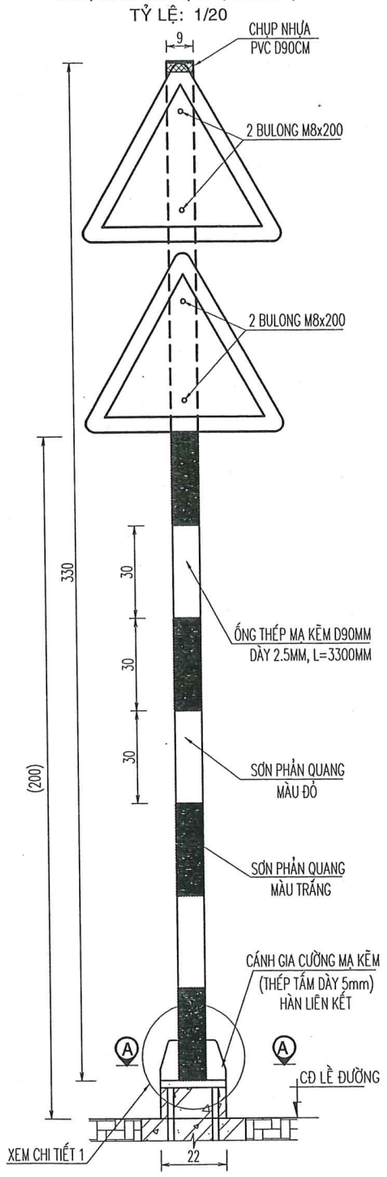

MẶT ĐỨNG TRỤ TRÒN (BB LOẠI 1)

D90, CAO 2.55m (TRỤ 1 BIỂN)

TỶ LỆ: 1/20

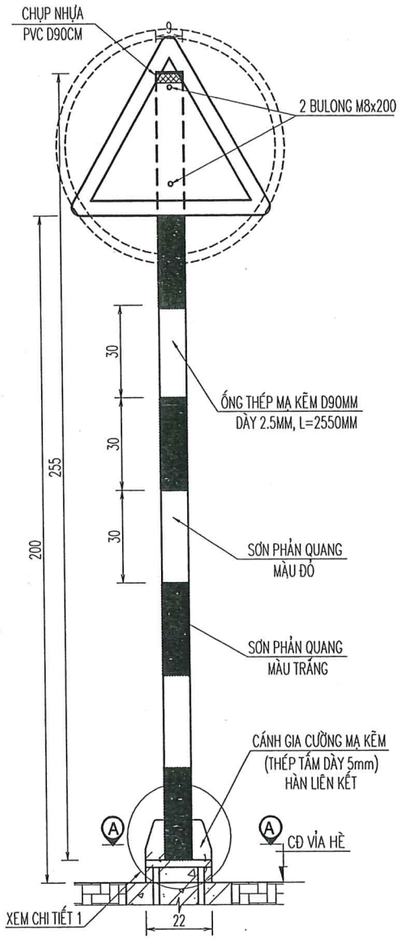

CHI TIẾT MÓNG TRỤ

(SỬ DỤNG CHO TRỤ Ø90)

TỶ LỆ: 1/20

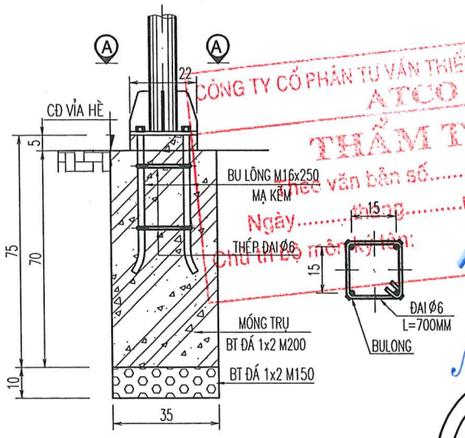

MẶT CẮT A-A

TỶ LỆ: 1/20

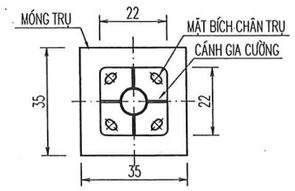

CHI TIẾT 1

TỶ LỆ: 1/10

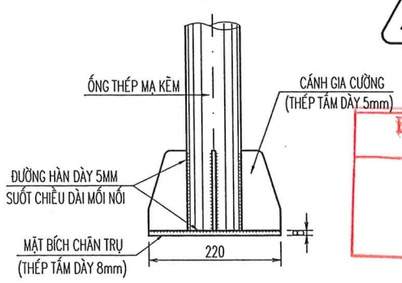

CHI TIẾT VẠCH SƠN

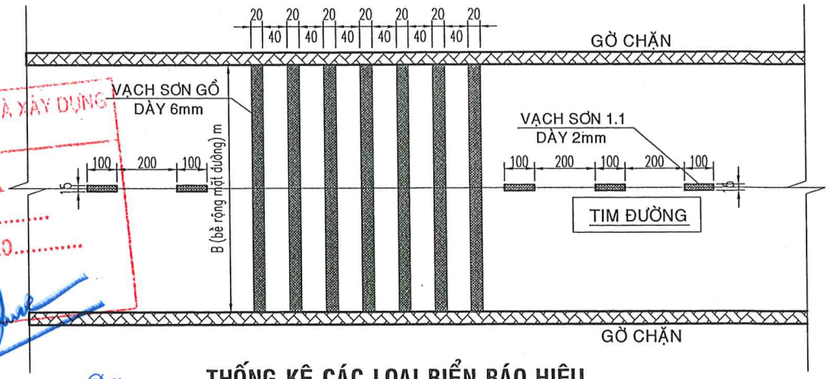

THỐNG KÊ CÁC LOẠI BIỂN BÁO HIỆU

P.115 HẠN CHẾ TẢI TRỌNG TOÀN BỘ XE

W.208 GIAO NHAU VỚI ĐƯỜNG ƯU TIÊN

W.201a CHỖ NGOẶT NGUY HIỂM

W.201b CHỖ NGOẶT NGUY HIỂM

W.205a ĐƯỜNG GIAO NHAU

W.205b ĐƯỜNG GIAO NHAU

W.205c ĐƯỜNG GIAO NHAU

W.205d ĐƯỜNG GIAO NHAU

KÍCH THƯỚC BIỂN BÁO

TỶ LỆ : 1/20

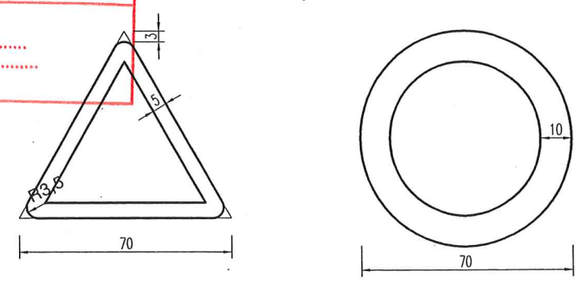

MẶT BÍCH CHÂN TRỤ

TỶ LỆ: 1/10

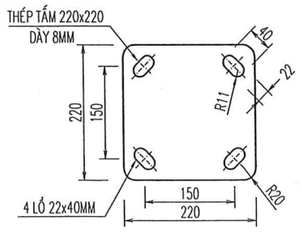

CÁNH GIA CƯỜNG

TỶ LỆ: 1/10

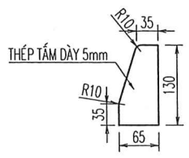

BẢNG THỐNG KÊ LOẠI VẬT TƯ LOẠI 2

STT	LOẠI VẬT TƯ – QUY CÁCH	ĐƠN VỊ	KHỐI LƯỢNG
1	THÉP ỐNG MẠ KẼM D90	kg	18.311
2	THÉP TẤM GIA CƯỜNG DÀY 5mm	kg	1.102
3	THÉP TẤM MẶT BÍCH DÀY 8mm	kg	3.040
4	BULONG M8x200	kg	4

BẢNG THỐNG KÊ VẬT TƯ TRỤ LOẠI 1

STT	LOẠI VẬT TƯ – QUY CÁCH	ĐƠN VỊ	SỐ LƯỢNG	KHỐI LƯỢNG
1	THÉP ỐNG MẠ KẼM D90	kg	1	14.149
2	THÉP TẤM GIA CƯỜNG DÀY 5mm	kg	4	1.102
3	THÉP TẤM MẶT BÍCH DÀY 8mm	kg	1	3.040
4	BULONG M8x200	cái	2	2

GHI CHÚ:

- Các kích thước ghi trên bản vẽ tính bằng cm, quy cách thép mm trừ các trường hợp ghi cụ thể.
- Thiết kế biển báo hiệu theo QC : 41/2024/BGTVT.
- Trụ biển báo bằng ống thép mạ kẽm D90mm dày 2.5mm, thân trụ sơn đỏ trắng xen kẽ song song mặt phẳng nằm ngang, bề rộng đoạn sơn là 30cm

CÔNG TY CỔ PHẦN TƯ VẤN THIẾT KẾ VÀ XÂY DỰNG ATCO
THẨM TRA
Theo văn bản số.....
Ngày.....tháng.....năm 20.....
Chủ trì ký tên:

Nguyễn Ngọc Dũng

PHÒNG KINH TẾ, HẠ TẦNG VÀ ĐÔ THỊ
THÀNH PHỐ DĨ AN
THẨM ĐỊNH
Theo Văn bản số ...../.....
ngày.....tháng.....năm 20.....
Người thẩm định ký tên

CÔNG TY TNHH MTV ĐÔNG TÂN HIỆP

CÔNG TY TNHH MỘT THÀNH VIÊN ĐÔNG TÂN HIỆP SỐ 24/4, NGUYỄN VĂN SIÊU, KP. ĐÔNG TÂN, P. DĨ AN, TP. DĨ AN, BÌNH DƯƠNG	ỦY BAN NHÂN DÂN PHƯỜNG BÌNH AN	CHỦ NHIỆM	KS. ĐẶNG BẢO DUY	GIÁM ĐỐC ĐẶNG BẢO DUY	BÁO CÁO KINH TẾ KỸ THUẬT ĐẦU TƯ XÂY DỰNG
	CÔNG TRÌNH: NÂNG CẤP, MỞ RỘNG HẺM 185 VÀ HẺM 341 QUỐC LỘ 1K, KHU PHỐ NỘI HÓA 1 PHƯỜNG BÌNH AN, THÀNH PHỐ DĨ AN, TỈNH BÌNH DƯƠNG	CHỦ TRÌ	KS. ĐẶNG BẢO DUY		CHI TIẾT SƠN ĐƯỜNG - TRỤ BIỂN BÁO
		THIẾT KẾ	KS. LƯƠNG HOÀI MỸ		
		KIỂM TRA	KS. ĐẶNG BẢO DUY		NGÀY XUẤT:..../..../2025 | TỈ LỆ: 1/10, 1/20 | KÝ HIỆU:

BỐ TRÍ CHUNG CỔNG HẠN CHẾ TẢI TRỌNG

TL: 1/50

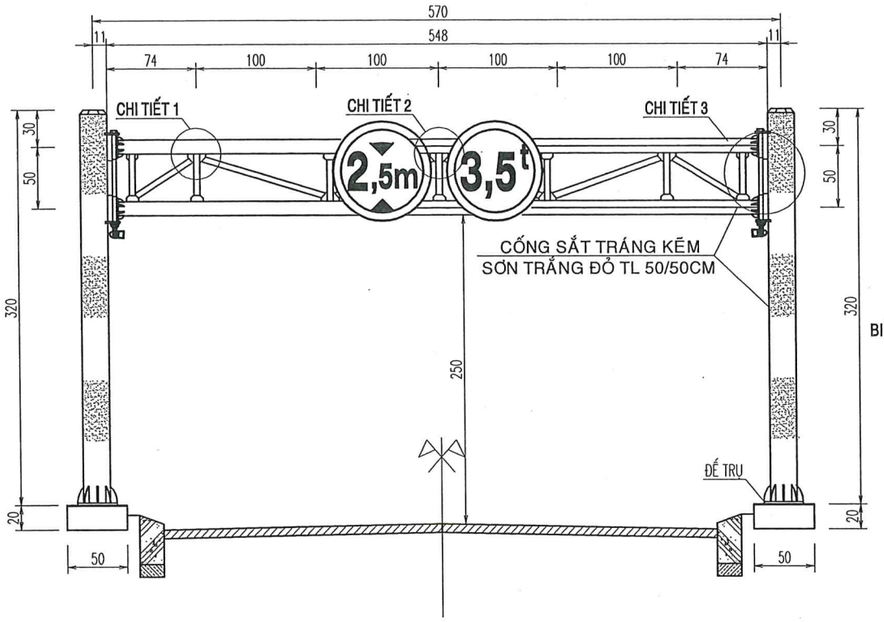

CHI TIẾT BIỂN BÁO

TL: 1/25

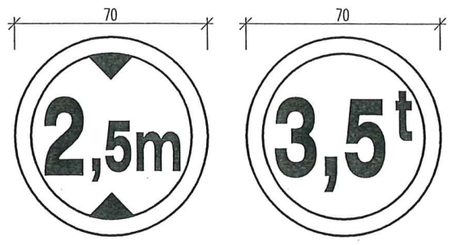

P.117
HẠN CHẾ CHIỀU CAO

P.115
HẠN CHẾ TẢI TRỌNG

BIỂN BÁO ĐẶT THEO CẢ 2 CHIỀU

BIỂN BÁO PHẢN QUANG TOL TRÁNG KẼM DÀY 2MM THEO QC 41/2024/BGTVT

CHI TIẾT 1

TL: 1/10

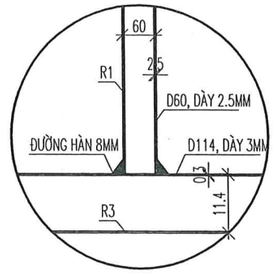

CHI TIẾT 2

TL: 1/10

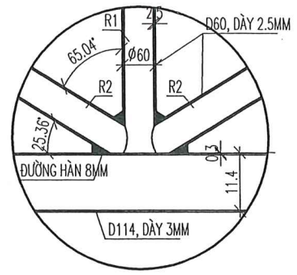

CHI TIẾT 3

TL: 1/10

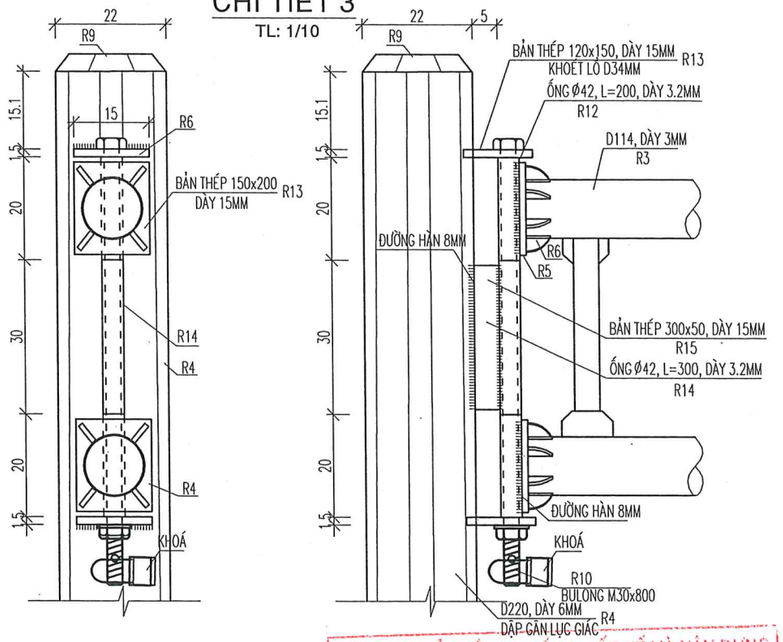

CHI TIẾT ĐẾ TRỤ

TL: 1/10

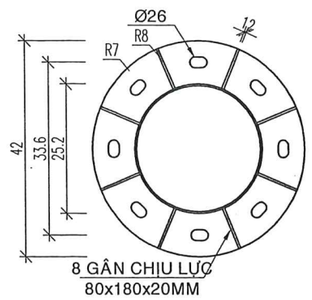

MÓNG TRỤ HẠN CHẾ TẢI TRỌNG

TL: 1/30

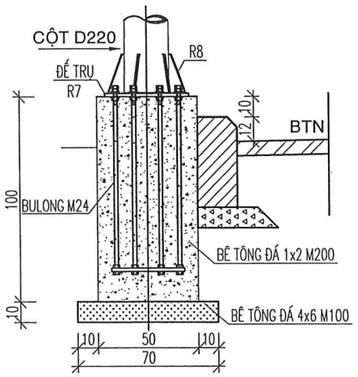

BU LÔNG M24

TL: 1/30

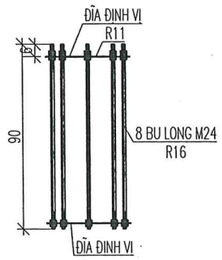

ĐĨA ĐỊNH VỊ

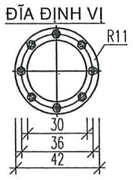

MẶT BẰNG

TL: 1/30

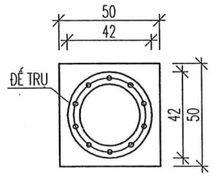

Lực kéo tối đa bu lông M24 là : 6,57 (KN)
Vật liệu làm đĩa định vị : Thép CT3
Các cấu kiện thép mạ kẽm nhúng nóng theo TC ASTM 123.
Thanh bu long móng bằng vật liệu : thép 45
Các cấu kiện thép bằng đường hàn 8mm hoặc bulong.
Toàn bộ thân trụ sơn trắng đỏ sơn tổng hợp 3 nước tỷ lệ 50/50cm

PHÒNG KINH TẾ, HẠ TẦNG VÀ ĐÔ THỊ
THÀNH PHỐ DĨ AN
THẨM ĐỊNH
Theo Văn bản số ...../ .....
ngày.....tháng.....năm 20.....
Người thẩm định ký tên

CÔNG TY CỔ PHẦN TƯ VẤN THIẾT KẾ VÀ XÂY DỰNG
ATCO
THẨM TRA
Theo văn bản số.....
Ngày.....tháng.....năm 20.....
Chủ trì bộ môn ký tên:
Nguyễn Ngọc Dũng

BẢNG THỐNG KÊ VỊ TRÍ BB CAO 2.5M

TỪ LÝ TRÌNH	GHI CHÚ
KM0+010	VỊ TRÍ ĐẶT CỔNG CÓ THỂ THAY ĐỔI CHO PHÙ HỢP THỰC TẾ THEO CĐT

CÔNG TY TNHH MTV ĐÔNG TÂN HIỆP
M.S.D.N: 3702865747-C.T.T.N.H.H
DĨ AN - T. BÌNH DƯƠNG

CÔNG TY TNHH MỘT THÀNH VIÊN ĐÔNG TÂN HIỆP SỐ 24/4, NGUYỄN VĂN SIÊU, KP. ĐÔNG TÂN, P. DĨ AN, TP. DĨ AN, BÌNH DƯƠNG	ỦY BAN NHÂN DÂN PHƯỜNG BÌNH AN	CHỦ NHIỆM	KS. ĐẶNG BẢO DUY	GIÁM ĐỐC	BÁO CÁO KINH TẾ KỸ THUẬT ĐẦU TƯ XÂY DỰNG
	CÔNG TRÌNH: NÂNG CẤP, MỞ RỘNG HẺM 185 VÀ HẺM 341 QUỐC LỘ 1K, KHU PHỐ NỘI HÓA 1 PHƯỜNG BÌNH AN, THÀNH PHỐ DĨ AN, TỈNH BÌNH DƯƠNG	CHỦ TRÌ	KS. ĐẶNG BẢO DUY		CHI TIẾT CỔNG HẠN CHẾ TẢI TRỌNG TẠI KM0+010
		THIẾT KẾ	KS. LƯƠNG HOÀI MỸ		
		KIỂM TRA	KS. ĐẶNG BẢO DUY	ĐẶNG BẢO DUY	NGÀY XUẤT:..../..../2025 · TỈ LỆ: NHƯ TRÊN · KÝ HIỆU:

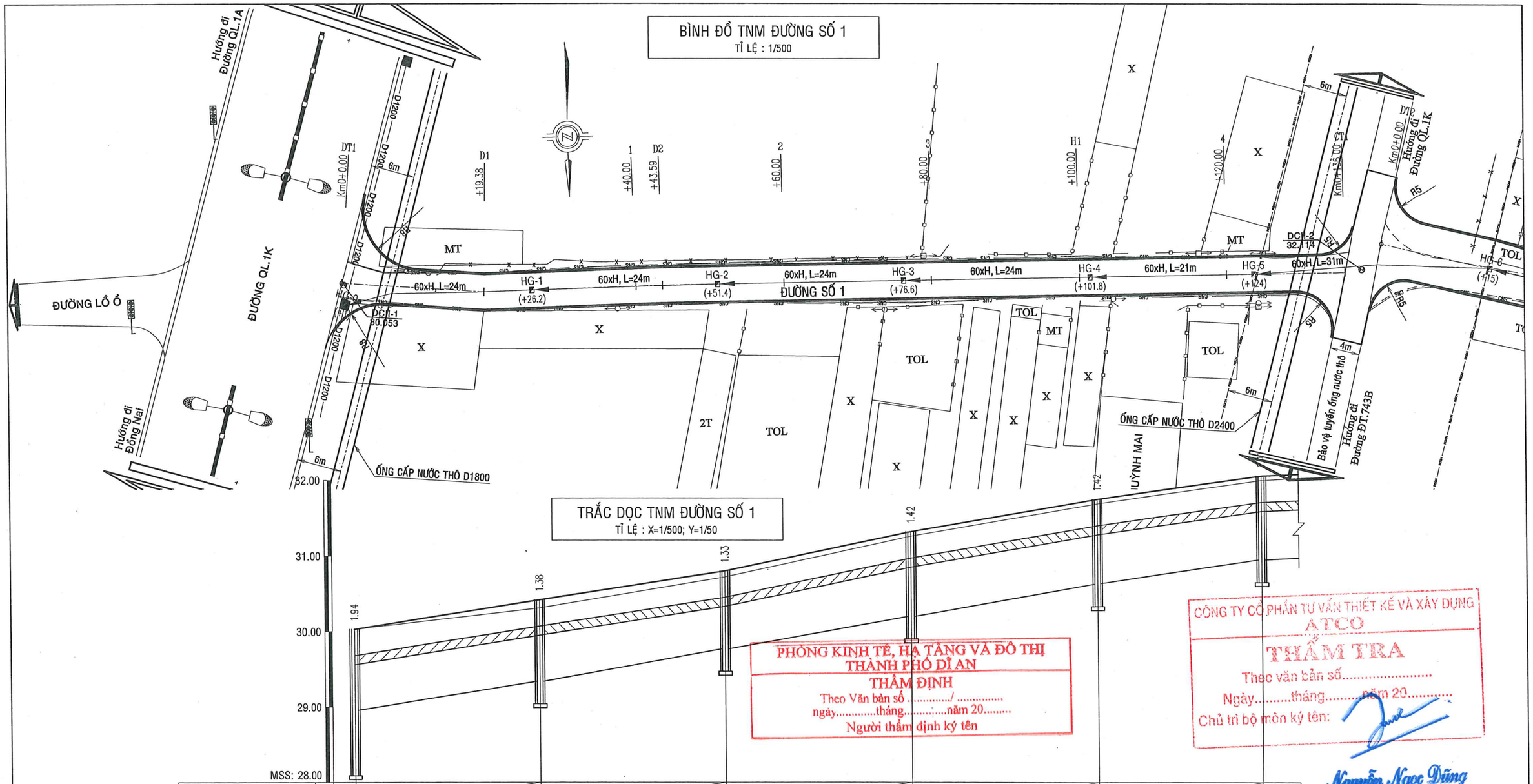

KHOẢNG CÁCH (M) / ĐỘ DỐC (%)	1	60xH,L=24m i=1.60%	60xH,L=24m i=1.80%	60xH,L=24m i=1.80%	60xH,L=24m i=1.80%	60xH,L=21m i=1.50%	
CAO ĐỘ ĐÁY CỐNG (M)	2	28.96	29.34	29.77	30.20	30.63	30.95
CAO ĐỘ ĐỈNH HỐ GA (M)	3	30.03	30.42	30.80	31.32	31.75	32.06
CAO ĐỘ ĐÁY HỐ GA (M)	4	28.09	29.04	29.47	29.90	30.33	30.65
CAO ĐỘ TỰ NHIÊN (M)	5	30.03	30.31	30.72	31.26	31.69	32.00
KHOẢNG CÁCH LẺ (M)	6	25.20	25.20	25.20	25.20	22.20	
KHOẢNG CÁCH CỘNG DỒN (M)	7	+1.0	+26.2	+51.4	+76.6	+101.8	+124.0
TÊN HỐ GA	8	HG-0	HG-1	HG-2	HG-3	HG-4	HG-5
GÓC CHUYỂN HƯỚNG CỐNG	9						

CÔNG TY TNHH MỘT THÀNH VIÊN ĐÔNG TÂN HIỆP SỐ 24/4, NGUYỄN VĂN SIÊU, KP. ĐÔNG TÂN, P. DĨ AN, TP. DĨ AN, BÌNH DƯƠNG	ỦY BAN NHÂN DÂN PHƯỜNG BÌNH AN	CHỦ NHIỆM	KS. ĐẶNG BẢO DUY	GIÁM ĐỐC	BÁO CÁO KINH TẾ KỸ THUẬT ĐẦU TƯ XÂY DỰNG
	CÔNG TRÌNH: NÂNG CẤP, MỞ RỘNG HẺM 185 VÀ HẺM 341 QUỐC LỘ 1K, KHU PHỐ NỘI HÓA 1 PHƯỜNG BÌNH AN, THÀNH PHỐ DĨ AN, TỈNH BÌNH DƯƠNG	CHỦ TRÌ	KS. ĐẶNG BẢO DUY		BÌNH ĐỒ - TRẮC DỌC TNM ĐƯỜNG SỐ 1
		THIẾT KẾ	KS. LƯƠNG HOÀI MỸ		
		KIỂM TRA	KS. ĐẶNG BẢO DUY	ĐẶNG BẢO DUY	NGÀY XUẤT:..../..../2025 | TỈ LỆ: 1/50, 1/500 | KÝ HIỆU:

CÔNG TY TNHH MTV ĐÔNG TÂN HIỆP
M.S.D.N: 3702865747-C.T.T.N.H.H
DĨ AN-T.BÌNH DƯƠNG

BÌNH ĐỒ TNM ĐƯỜNG SỐ 2 (1/4)
TỈ LỆ : 1/500

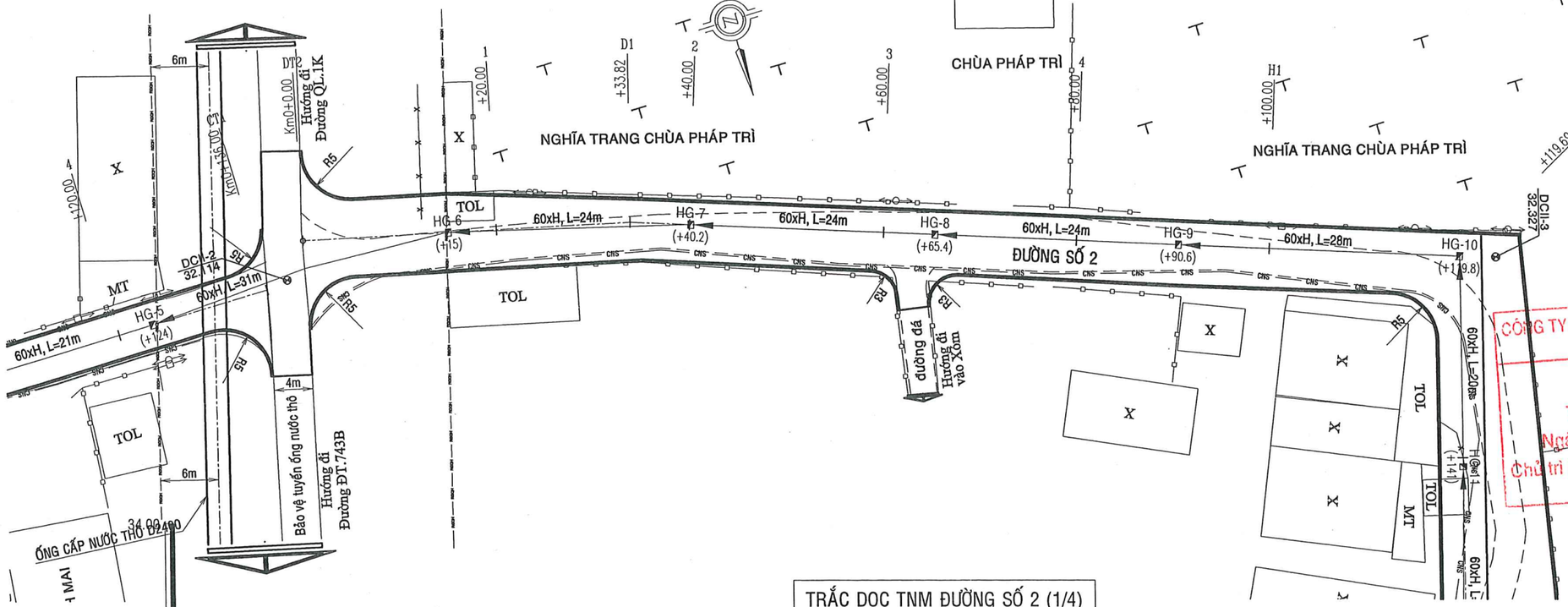

CÔNG TY CỔ PHẦN TƯ VẤN THIẾT KẾ VÀ XÂY DỰNG ATCO
THẨM TRA
Theo văn bản số.....
Ngày.....tháng.....năm 20.....
Chủ trì bộ môn ký tên:
Nguyễn Ngọc Dũng

TRẮC DỌC TNM ĐƯỜNG SỐ 2 (1/4)
TỈ LỆ : X=1/500; Y=1/50

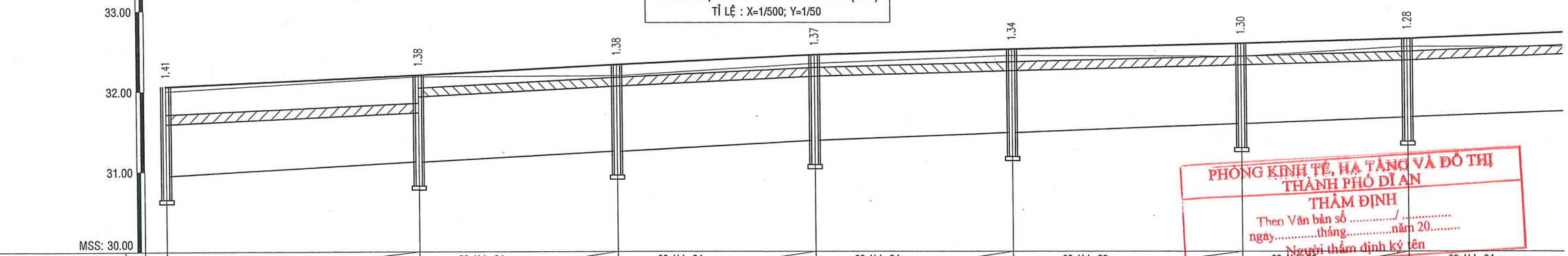

PHÒNG KINH TẾ, HẠ TẦNG VÀ ĐÔ THỊ
THÀNH PHỐ DĨ AN
THẨM ĐỊNH
Theo Văn bản số ...../.....
ngày.....tháng.....năm 20.....
Người thẩm định ký tên

KHOẢNG CÁCH (M) / ĐỘ DỐC (%)	1	60xH,L=31m i=0.55%	60xH,L=24m i=0.55%	60xH,L=24m i=0.55%	60xH,L=24m i=0.40%	60xH,L=28m i=0.40%	60xH,L=20m i=0.40%	60xH,L=24m i=0.40%
CAO ĐỘ ĐÁY CỐNG (M)	2	30.95	31.12	31.25	31.38	31.48	31.59	31.67
CAO ĐỘ ĐỈNH HỐ GA (M)	3	32.06	32.20	32.33	32.45	32.52	32.59	32.65
CAO ĐỘ ĐÁY HỐ GA (M)	4	30.65	30.82	30.95	31.08	31.18	31.29	31.37
CAO ĐỘ TỰ NHIÊN (M)	5	32.00	32.18	32.19	32.34	32.44	32.43	32.55
KHOẢNG CÁCH LẺ (M)	6	32.20	25.20	25.20	25.20	29.20	21.20	25.20
KHOẢNG CÁCH CỘNG DỒN (M)	7	-17.2	+15.0	+40.2	+65.4	+90.6	+119.8	+141.0
TÊN HỐ GA	8	HG-5	HG-6	HG-7	HG-8	HG-9	HG-10	HG-11
GÓC CHUYỂN HƯỚNG CỐNG	9							

CÔNG TY TNHH MỘT THÀNH VIÊN ĐÔNG TÂN HIỆP SỐ 24/4, NGUYỄN VĂN SIÊU, KP. ĐÔNG TÂN, P. DĨ AN, TP. DĨ AN, BÌNH DƯƠNG	ỦY BAN NHÂN DÂN PHƯỜNG BÌNH AN	CHỦ NHIỆM	KS. ĐẶNG BẢO DUY	GIÁM ĐỐC	BÁO CÁO KINH TẾ KỸ THUẬT ĐẦU TƯ XÂY DỰNG
	CÔNG TRÌNH: NÂNG CẤP, MỞ RỘNG HẺM 185 VÀ HẺM 341 QUỐC LỘ 1K, KHU PHỐ NỘI HÓA 1 PHƯỜNG BÌNH AN, THÀNH PHỐ DĨ AN, TỈNH BÌNH DƯƠNG	CHỦ TRÌ	KS. ĐẶNG BẢO DUY		BÌNH ĐỒ - TRẮC DỌC TNM ĐƯỜNG SỐ 2 (1/4)
		THIẾT KẾ	KS. LƯƠNG HOÀI MỸ		
		KIỂM TRA	KS. ĐẶNG BẢO DUY	ĐẶNG BẢO DUY	NGÀY XUẤT:..../..../2025 · TỈ LỆ: 1/50, 1/500 · KÝ HIỆU:

CÔNG TY TNHH MTV ĐÔNG TÂN HIỆP

BÌNH ĐỒ TNM ĐƯỜNG SỐ 2 (2/4)

TỈ LỆ : 1/500

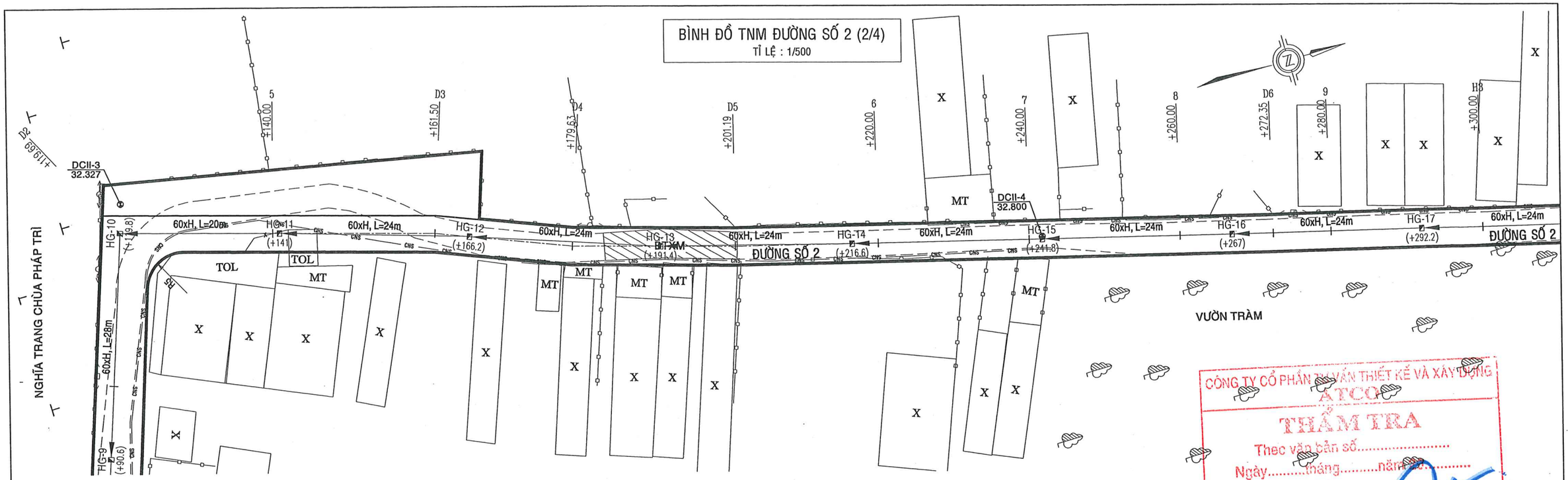

CÔNG TY CỔ PHẦN TƯ VẤN THIẾT KẾ VÀ XÂY DỰNG ATCO
THẨM TRA
Theo văn bản số.....
Ngày.....tháng.....năm.....
Chủ trì bộ môn ký tên:
Nguyễn Ngọc Dũng

TRẮC DỌC TNM ĐƯỜNG SỐ 2 (2/4)

TỈ LỆ : X=1/500; Y=1/50

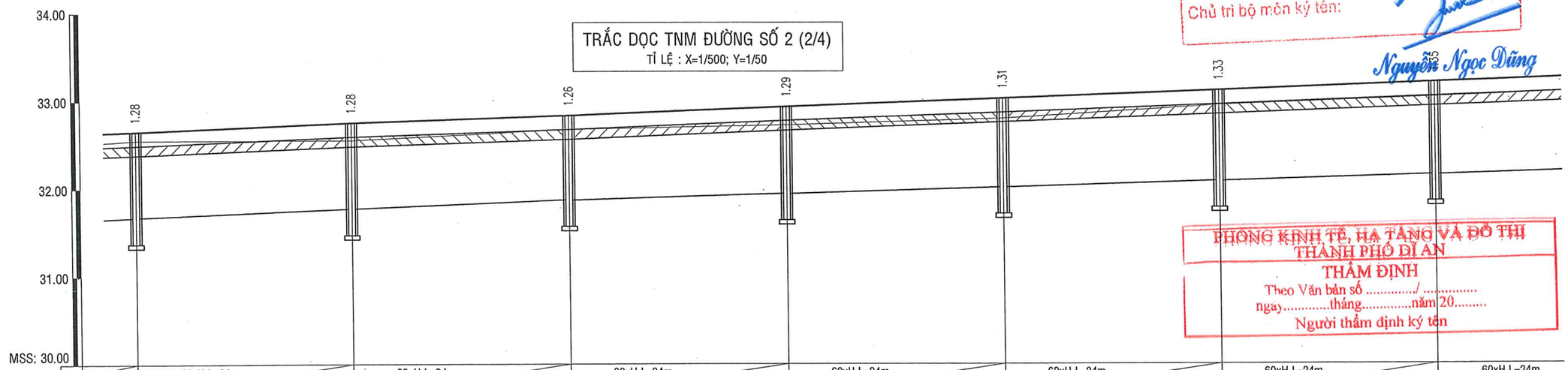

PHÒNG KINH TẾ, HẠ TẦNG VÀ ĐÔ THỊ
THÀNH PHỐ DĨ AN
THẨM ĐỊNH
Theo Văn bản số ...../.....
ngày.....tháng.....năm 20.....
Người thẩm định ký tên

1	60xH,L=24m i=0.40%	60xH,L=24m i=0.40%	60xH,L=24m i=0.30%	60xH,L=24m i=0.30%	60xH,L=24m i=0.30%	60xH,L=24m i=0.30%	60xH,L=24m	
2	31.67	31.77	31.87	31.94	32.01	32.08	32.15	
3	32.65	32.75	32.83	32.93	33.02	33.11	33.20	
4	31.37	31.47	31.57	31.64	31.71	31.78	31.85	
5	32.55	32.55	32.67	32.72	32.79	32.94	33.03	
6	25.20	25.20	25.20	25.20	25.20	25.20	25.20	
7	+141.0	+166.2	+191.4	+216.6	+241.8	+267.0	+292.2	
8	HG-11	HG-12	HG-13	HG-14	HG-15	HG-16	HG-17	
9								

CÔNG TY TNHH MỘT THÀNH VIÊN ĐÔNG TÂN HIỆP SỐ 24/4, NGUYỄN VĂN SIÊU, KP. ĐÔNG TÂN, P. DĨ AN, TP. DĨ AN, BÌNH DƯƠNG	ỦY BAN NHÂN DÂN PHƯỜNG BÌNH AN	CHỦ NHIỆM	KS. ĐẶNG BẢO DUY	CÔNG TY TNHH MTV ĐÔNG TÂN HIỆP GIÁM ĐỐC	BÁO CÁO KINH TẾ KỸ THUẬT ĐẦU TƯ XÂY DỰNG
	CÔNG TRÌNH: NÂNG CẤP, MỞ RỘNG HẺM 185 VÀ HẺM 341 QUỐC LỘ 1K, KHU PHỐ NỘI HÓA 1 PHƯỜNG BÌNH AN, THÀNH PHỐ DĨ AN, TỈNH BÌNH DƯƠNG	CHỦ TRÌ	KS. ĐẶNG BẢO DUY		BÌNH ĐỒ - TRẮC DỌC TNM ĐƯỜNG SỐ 2 (2/4)
		THIẾT KẾ	KS. LƯƠNG HOÀI MỸ		
		KIỂM TRA	KS. ĐẶNG BẢO DUY	ĐẶNG BẢO DUY	NGÀY XUẤT:..../..../2025 | TỈ LỆ: 1/50, 1/500 | KÝ HIỆU:

BÌNH ĐỒ TNM ĐƯỜNG SỐ 2 (3/4)

TỈ LỆ : 1/500

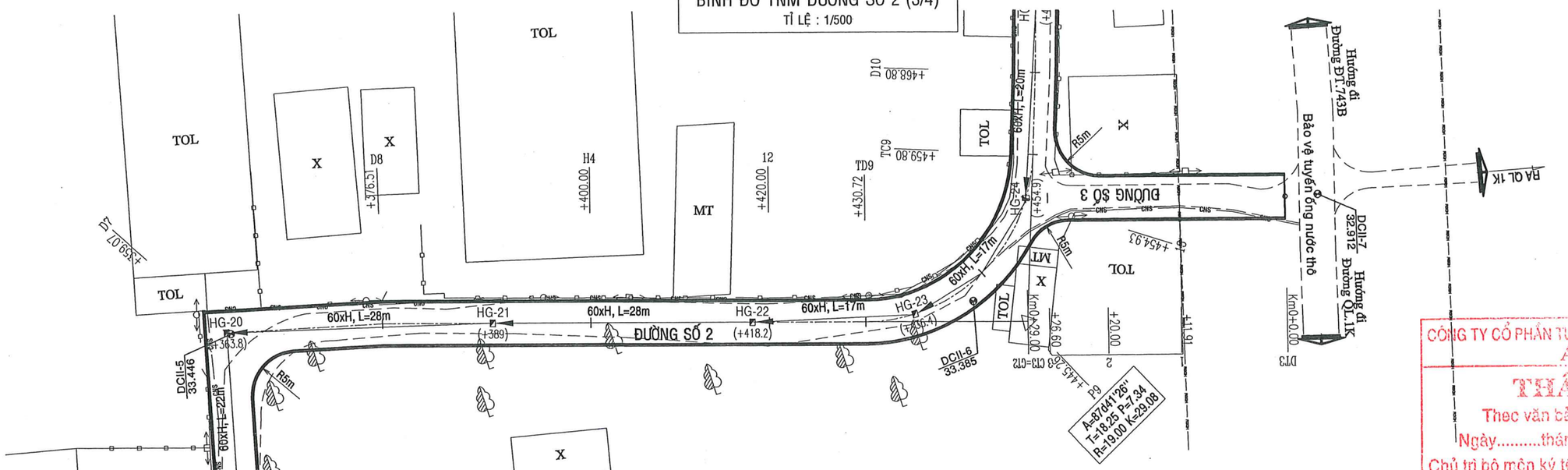

TRẮC DỌC TNM ĐƯỜNG SỐ 2 (3/4)

TỈ LỆ : X=1/500; Y=1/50

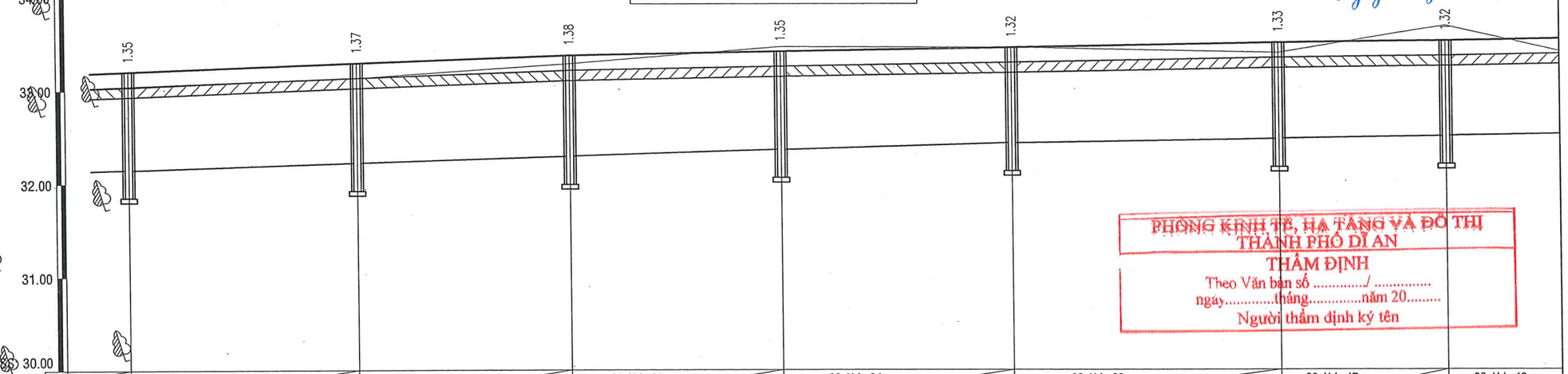

1	60xH,L=24m i=0.30%	60xH,L=22m i=0.30%	60xH,L=22m i=0.30%	60xH,L=24m i=0.30%	60xH,L=28m i=0.15%	60xH,L=17m i=0.15%	60xH,L=18m i=0.1
2	32.15	32.22	32.29	32.36	32.43	32.47	32.50
3	33.20	33.29	33.37	33.41	33.45	33.50	33.52
4	31.85	31.92	31.99	32.06	32.13	32.17	32.20
5	33.03	33.13	33.28	33.46	33.45	33.39	33.68
6	25.20	23.20	23.20	25.20	29.20	18.20	18.50
7	+292.2	+317.4	+340.6	+363.8	+389.0	+418.2	+436.4
8	HG-17	HG-18	HG-19	HG-20	HG-21	HG-22	HG-23
9							

CÔNG TY CỔ PHẦN TƯ VẤN THIẾT KẾ VÀ XÂY DỰNG ATCO
THẨM TRA
Theo văn bản số.....
Ngày.....tháng.....năm 20.....
Chủ trì bộ môn ký tên:
Nguyễn Ngọc Dũng

PHÒNG KINH TẾ, HẠ TẦNG VÀ ĐÔ THỊ
THÀNH PHỐ DĨ AN
THẨM ĐỊNH
Theo Văn bản số ...../.....
ngày.....tháng.....năm 20.....
Người thẩm định ký tên

CÔNG TY TNHH MỘT THÀNH VIÊN ĐÔNG TÂN HIỆP SỐ 24/4, NGUYỄN VĂN SIÊU, KP. ĐÔNG TÂN, P. DĨ AN, TP. DĨ AN, BÌNH DƯƠNG	ỦY BAN NHÂN DÂN PHƯỜNG BÌNH AN	CHỦ NHIỆM	KS. ĐẶNG BẢO DUY	GIÁM ĐỐC	BÁO CÁO KINH TẾ KỸ THUẬT ĐẦU TƯ XÂY DỰNG
	CÔNG TRÌNH: NÂNG CẤP, MỞ RỘNG HẺM 185 VÀ HẺM 341 QUỐC LỘ 1K, KHU PHỐ NỘI HÓA 1 PHƯỜNG BÌNH AN, THÀNH PHỐ DĨ AN, TỈNH BÌNH DƯƠNG	CHỦ TRÌ	KS. ĐẶNG BẢO DUY		BÌNH ĐỒ - TRẮC DỌC TNM ĐƯỜNG SỐ 2 (3/4)
		THIẾT KẾ	KS. LƯƠNG HOÀI MỸ		
		KIỂM TRA	KS. ĐẶNG BẢO DUY	ĐẶNG BẢO DUY	NGÀY XUẤT:..../..../2025 | TỈ LỆ: 1/50, 1/500 | KÝ HIỆU:

CÔNG TY TNHH MTV ĐÔNG TÂN HIỆP
MS.D.N:3702865747-C.T.T.N.H.H
DĨ AN-T.BÌNH DƯƠNG

BÌNH ĐỒ TNM ĐƯỜNG SỐ 2 (4/4)
TỈ LỆ : 1/500

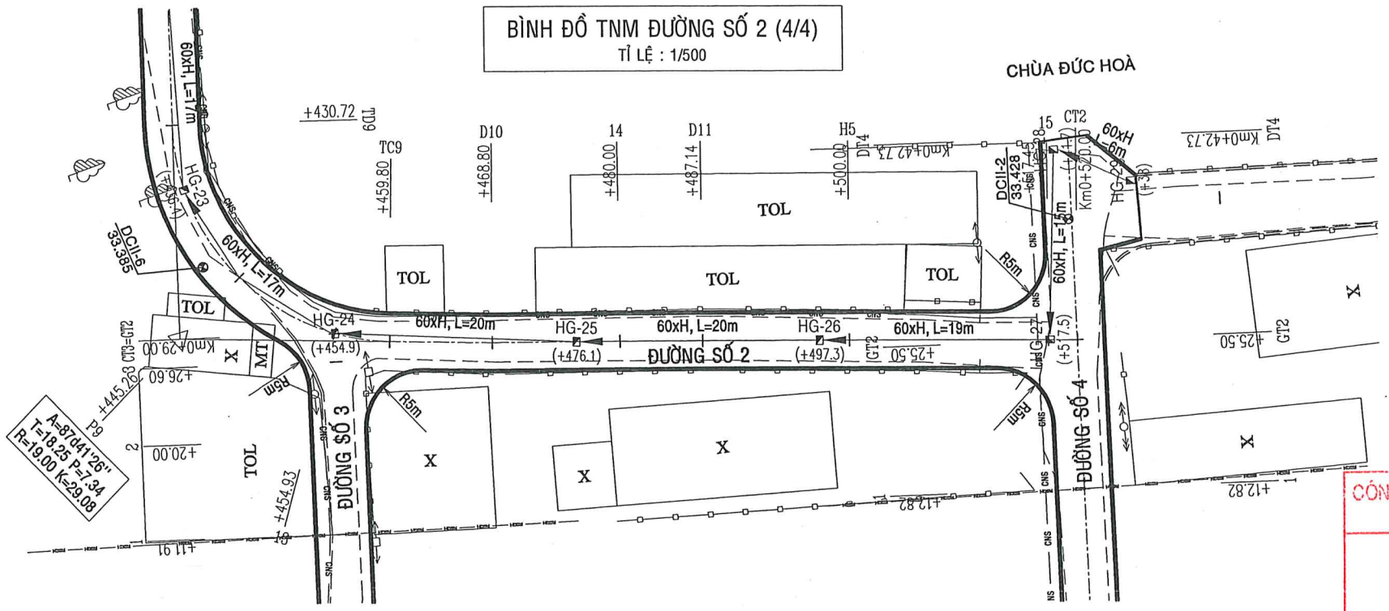

TRẮC DỌC TNM ĐƯỜNG SỐ 2 (4/4)
TỈ LỆ : X=1/500; Y=1/50

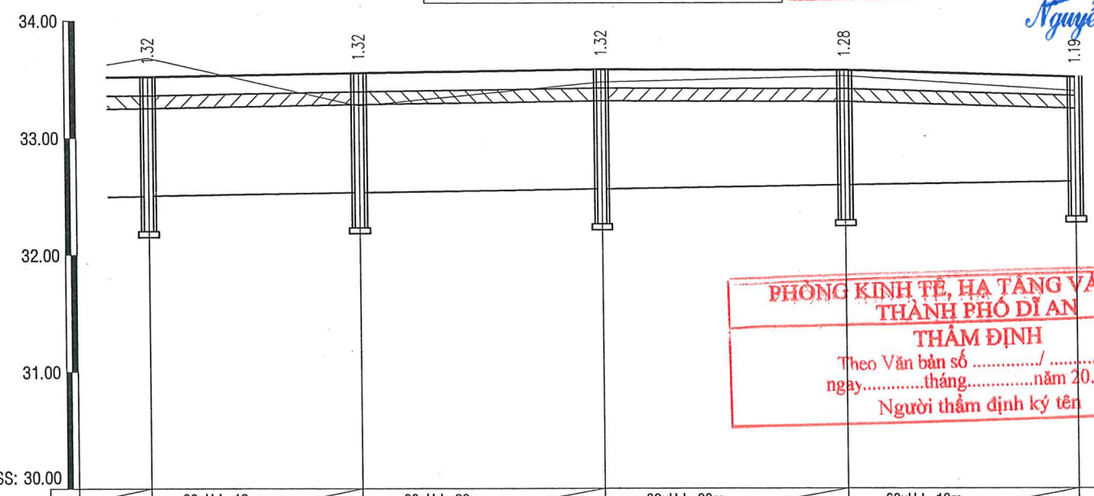

1	60xH,L=18m i=0.15%	60xH,L=20m i=0.15%	60xH,L=20m i=0.15%	60xH,L=19m i=0.15%		
2	32.50	32.53	32.56	32.59	32.62	
3	33.52	33.55	33.58	33.57	33.51	
4	32.20	32.23	32.26	32.29	32.32	
5	33.68	33.27	33.47	33.52	33.39	
6	18.50	21.20	21.20	20.20		
7	+436.4	+454.9	+476.1	+497.3	+517.5	
8	HG-23	HG-24	HG-25	HG-26	HG-27	
9						

TRẮC DỌC TNM ĐƯỜNG SỐ 4
TỈ LỆ : X=1/500; Y=1/50

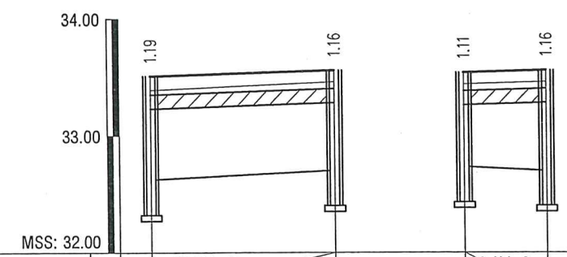

KHOẢNG CÁCH (M) / ĐỘ DỐC (%)	1	60xH,L=15m i=0.50%		60xH,L=6m i=0.50%	
CAO ĐỘ ĐÁY CỐNG (M)	2	32.62	32.70	32.73	32.70
CAO ĐỘ ĐỈNH HỐ GA (M)	3	33.51	33.56	33.54	33.56
CAO ĐỘ ĐÁY HỐ GA (M)	4	32.32	32.40	32.43	32.40
CAO ĐỘ TỰ NHIÊN (M)	5	33.39	33.46	33.44	33.46
KHOẢNG CÁCH LẺ (M)	6	16.20		7.20	
KHOẢNG CÁCH CỘNG DỒN (M)	7	+25.5	+41.7	+38.0	+41.7
TÊN HỐ GA	8	HG-27	HG-28	HG-29	HG-28
GÓC CHUYỂN HƯỚNG CỐNG	9				

CÔNG TY CỔ PHẦN TƯ VẤN THIẾT KẾ VÀ XÂY DỰNG ATCO
THẨM TRA
Theo văn bản số.....
Ngày.....tháng.....năm 20.....
Chủ trì bộ môn ký tên:
Nguyễn Ngọc Dũng

PHÒNG KINH TẾ, HẠ TẦNG VÀ ĐÔ THỊ THÀNH PHỐ DĨ AN
THẨM ĐỊNH
Theo Văn bản số ...../.....
ngày.....tháng.....năm 20.....
Người thẩm định ký tên

CÔNG TY TNHH MỘT THÀNH VIÊN ĐÔNG TÂN HIỆP SỐ 24/4, NGUYỄN VĂN SIÊU, KP. ĐÔNG TÂN, P. DĨ AN, TP. DĨ AN, BÌNH DƯƠNG	ỦY BAN NHÂN DÂN PHƯỜNG BÌNH AN CÔNG TRÌNH: NÂNG CẤP, MỞ RỘNG HẺM 185 VÀ HẺM 341 QUỐC LỘ 1K, KHU PHỐ NỘI HÓA 1 PHƯỜNG BÌNH AN, THÀNH PHỐ DĨ AN, TỈNH BÌNH DƯƠNG	CHỦ NHIỆM	KS. ĐẶNG BẢO DUY	GIÁM ĐỐC	BÁO CÁO KINH TẾ KỸ THUẬT ĐẦU TƯ XÂY DỰNG
		CHỦ TRÌ	KS. ĐẶNG BẢO DUY		BÌNH ĐỒ - TRẮC DỌC TNM ĐƯỜNG SỐ 2 (4/4) VÀ ĐƯỜNG SỐ 4
		THIẾT KẾ	KS. LƯƠNG HOÀI MỸ		
		KIỂM TRA	KS. ĐẶNG BẢO DUY	ĐẶNG BẢO DUY	NGÀY XUẤT:..../..../2025 · TỈ LỆ: 1/50, 1/500 · KÝ HIỆU:

CÔNG TY TNHH MTV ĐÔNG TÂN HIỆP
M.S.D.N: 3702865747-C.T.T.N.H.H
TP. DĨ AN-T. BÌNH DƯƠNG

HỐ GA NỐI CỐNG HỘP 60xH - 60xH (HG-1 ÷ HG-5)

TỶ LỆ: 1/30

MẶT CẮT DỌC

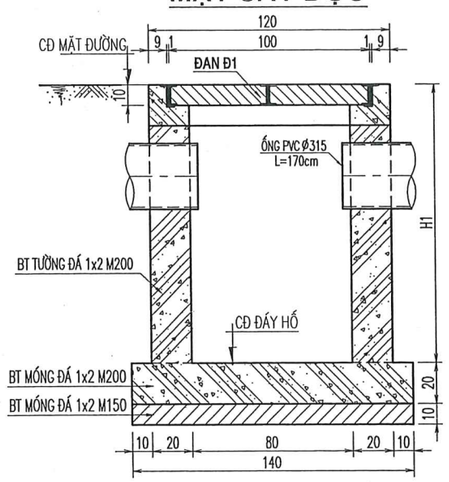

MẶT CẮT NGANG

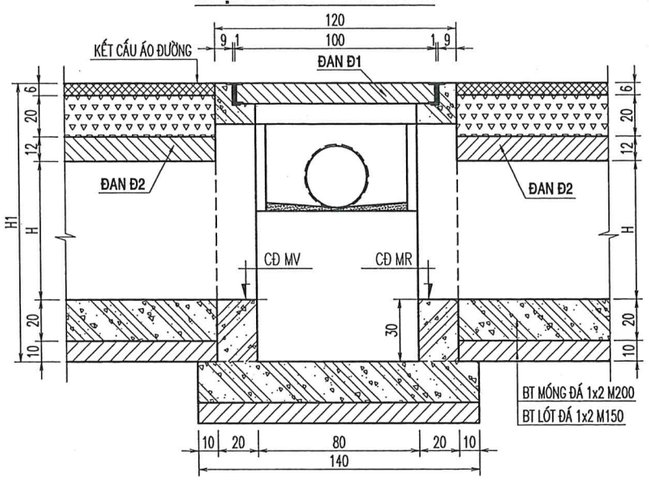

MẶT CẮT NGANG MƯƠNG 60xH

TL : 1/30

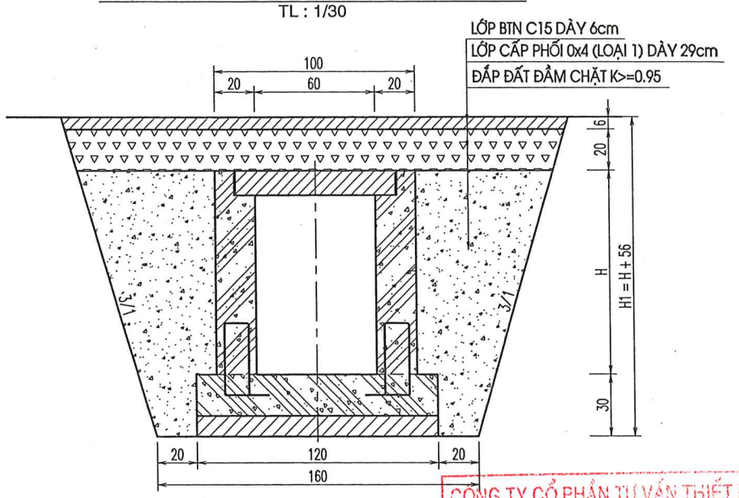

MẶT BẰNG

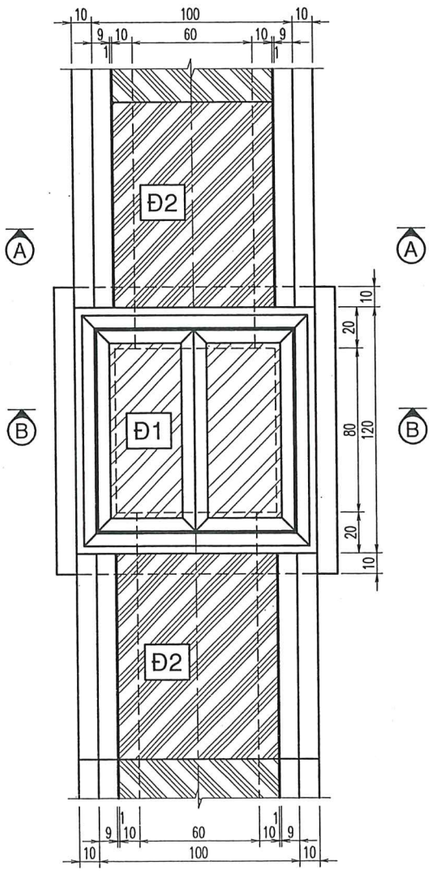

MẶT CẮT A-A

TL : 1/30

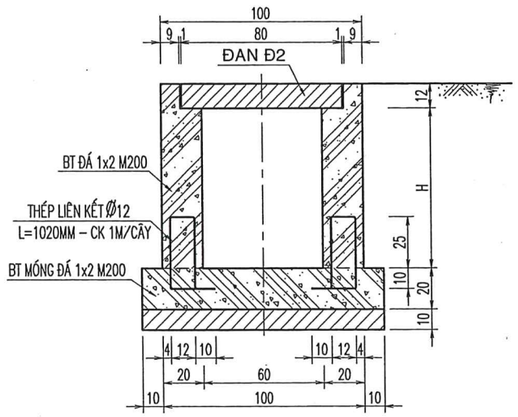

MẶT CẮT B-B

TL : 1/30

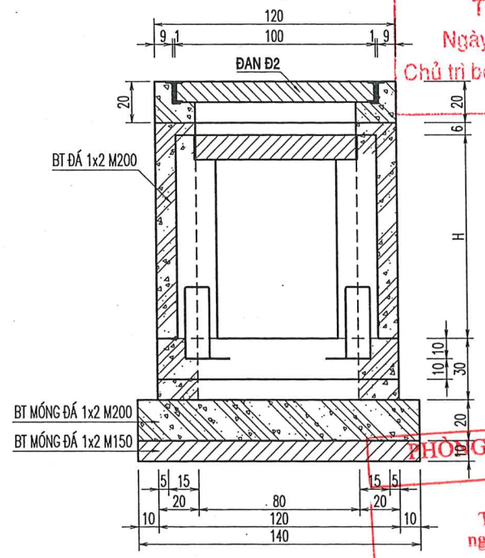

CÔNG TY CỔ PHẦN TƯ VẤN THIẾT KẾ VÀ XÂY DỰNG ATCO
THẨM TRA
Theo văn bản số.....
Ngày.....tháng.....năm 20.....
Chủ trì bộ môn ký tên:
Nguyễn Ngọc Dũng

BẢNG KHỐI LƯỢNG

LOẠI HỐ GA		120x120
HẠNG MỤC	ĐƠN VỊ	
TẤM ĐAN Đ1	TẤM	2
MÓNG HỐ GA	M3	0.392
DIỆN TÍCH MẶT CẮT NGANG THÂN HỐ	M2	0.800

GHI CHÚ:

+ Kích thước bản vẽ ghi bằng centimet. trừ trường hợp ghi cụ thể.
+ Chi tiết đan Đ1 xem bản vẽ "KHUÔN HỐ GA LOẠI 1".
+ H1: Chiều cao hố ga. H1=H+56cm.

PHÒNG KINH TẾ, HẠ TẦNG VÀ ĐÔ THỊ THÀNH PHỐ DĨ AN
THẨM ĐỊNH
Theo Văn bản số ...../.....
ngày.....tháng.....năm 20.....
Người thẩm định ký tên

CÔNG TY TNHH MTV ĐÔNG TÂN HIỆP
M.S.D.N: 3702865747-C.T.T.N.H.H
DĨ AN - T. BÌNH DƯƠNG

CÔNG TY TNHH MỘT THÀNH VIÊN ĐÔNG TÂN HIỆP SỐ 24/4, NGUYỄN VĂN SIÊU, KP. ĐÔNG TÂN, P. DĨ AN, TP. DĨ AN, BÌNH DƯƠNG	ỦY BAN NHÂN DÂN PHƯỜNG BÌNH AN	CHỦ NHIỆM		KS. ĐẶNG BẢO DUY	GIÁM ĐỐC	BÁO CÁO KINH TẾ KỸ THUẬT ĐẦU TƯ XÂY DỰNG	
	CÔNG TRÌNH: NÂNG CẤP, MỞ RỘNG HẺM 185 VÀ HẺM 341 QUỐC LỘ 1K, KHU PHỐ NỘI HÓA 1 PHƯỜNG BÌNH AN, THÀNH PHỐ DĨ AN, TỈNH BÌNH DƯƠNG	CHỦ TRÌ		KS. ĐẶNG BẢO DUY		HỐ GA NỐI CỐNG 60xH - 60xH (HG-1 ÷ HG-5)	
		THIẾT KẾ		KS. LƯƠNG HOÀI MỸ			
		KIỂM TRA		KS. ĐẶNG BẢO DUY	ĐẶNG BẢO DUY	NGÀY XUẤT:..../..../2025	TỈ LỆ: 1/30 KÝ HIỆU:

HỐ GA NỐI CỐNG 60xH TRÊN QUỐC LỘ 1K (HG-0)

TỶ LỆ: 1/35

MẶT CẮT DỌC

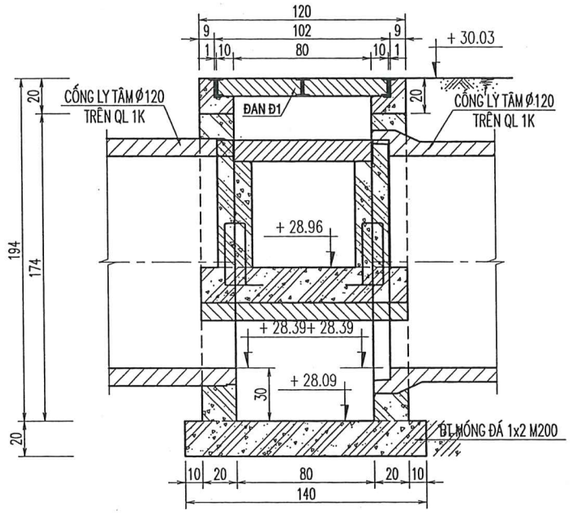

MẶT CẮT NGANG

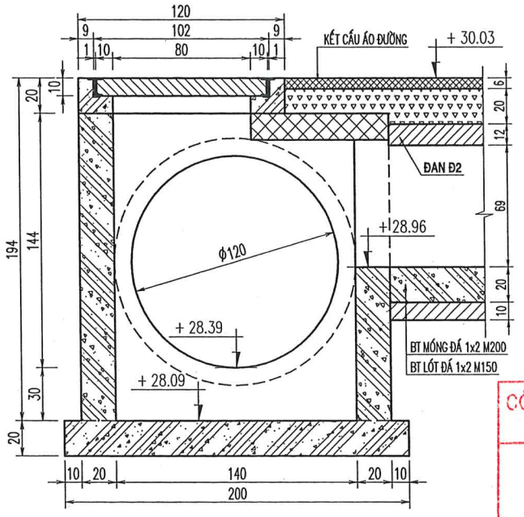

MẶT BẰNG

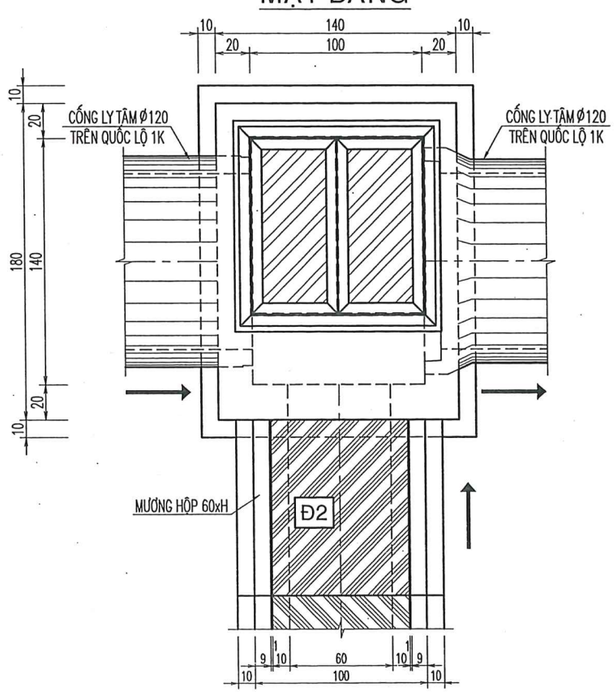

CÔNG TY CỔ PHẦN TƯ VẤN THIẾT KẾ VÀ XÂY DỰNG
ATCO
THẨM TRA
Theo văn bản số.....
Ngày.....tháng.....năm 20.....
Chủ trì bộ môn ký tên:
Nguyễn Ngọc Dũng

PHÒNG KINH TẾ, HẠ TẦNG VÀ ĐÔ THỊ
THÀNH PHỐ DĨ AN
THẨM ĐỊNH
Theo Văn bản số ...../.....
ngày.....tháng.....năm 20.....
Người thẩm định ký tên

CÔNG TY TNHH MỘT THÀNH VIÊN ĐÔNG TÂN HIỆP SỐ 24/4, NGUYỄN VĂN SIÊU, KP. ĐÔNG TÂN, P. DĨ AN, TP. DĨ AN, BÌNH DƯƠNG	ỦY BAN NHÂN DÂN PHƯỜNG BÌNH AN	CHỦ NHIỆM		KS. ĐẶNG BẢO DUY	GIÁM ĐỐC	BÁO CÁO KINH TẾ KỸ THUẬT ĐẦU TƯ XÂY DỰNG		
	CÔNG TRÌNH: NÂNG CẤP, MỞ RỘNG HẺM 185 VÀ HẺM 341 QUỐC LỘ 1K, KHU PHỐ NỘI HÓA 1 PHƯỜNG BÌNH AN, THÀNH PHỐ DĨ AN, TỈNH BÌNH DƯƠNG	CHỦ TRÌ		KS. ĐẶNG BẢO DUY		HỐ GA NỐI CỐNG 60xH TRÊN QUỐC LỘ 1K (HG-0)		
		THIẾT KẾ		KS. LƯƠNG HOÀI MỸ				
		KIỂM TRA		KS. ĐẶNG BẢO DUY	ĐẶNG BẢO DUY	NGÀY XUẤT:..../..../2025	TỈ LỆ: 1/35	KÝ HIỆU:

CÔNG TY TNHH MTV ĐÔNG TÂN HIỆP
M.S.D.N: 3702865747-C.T.T.N.H.H
DĨ AN - T. BÌNH DƯƠNG

HỐ GA NỐI CỐNG HỘP 60xH - 60xH (ĐƯỜNG SỐ 2)

TỶ LỆ: 1/30

MẶT CẮT DỌC

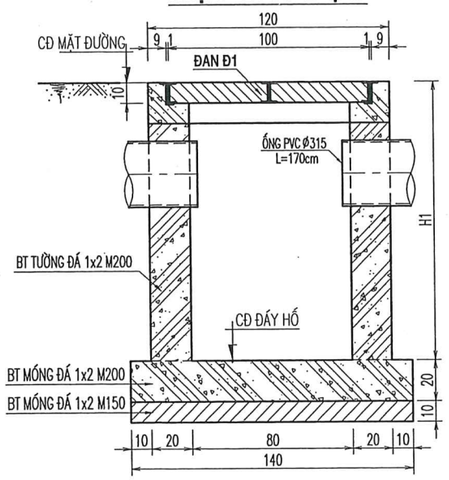

MẶT CẮT NGANG

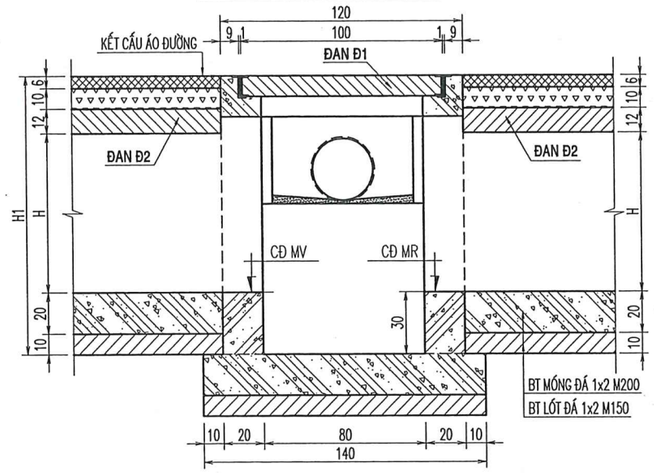

MẶT BẰNG

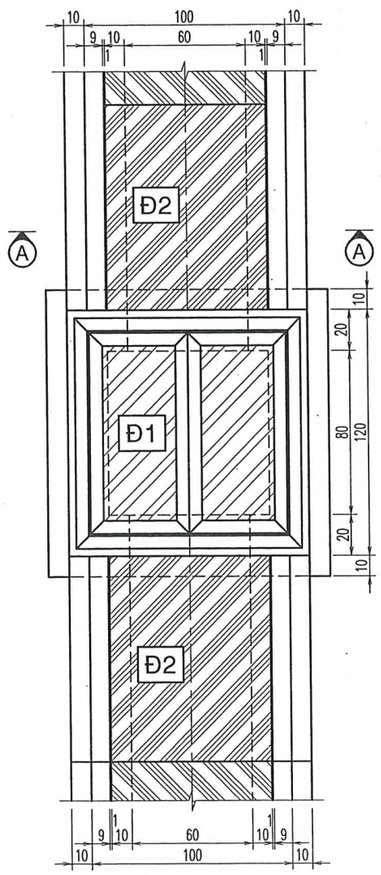

MẶT CẮT A-A

TL : 1/30

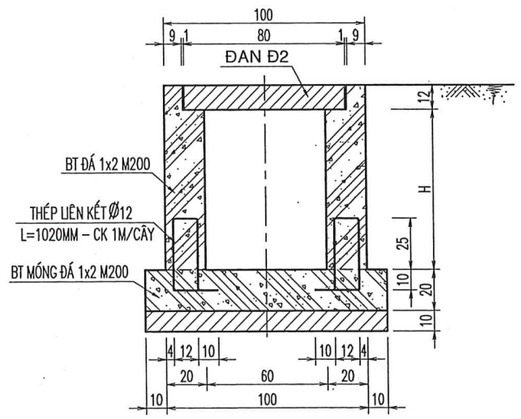

BẢNG KHỐI LƯỢNG

LOẠI HỐ GA		120x120
HẠNG MỤC	ĐƠN VỊ	
TẤM ĐAN Đ1	TẤM	2
MÓNG HỐ GA	M3	0.392
DIỆN TÍCH MẶT CẮT NGANG THÂN HỐ	M2	0.800

HỐ GA NỐI CỐNG HỘP 60xH (ĐƯỜNG SỐ 2)

TỶ LỆ: 1/30

MẶT CẮT DỌC

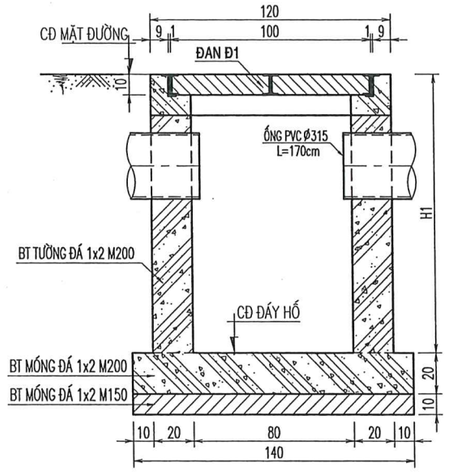

MẶT CẮT NGANG

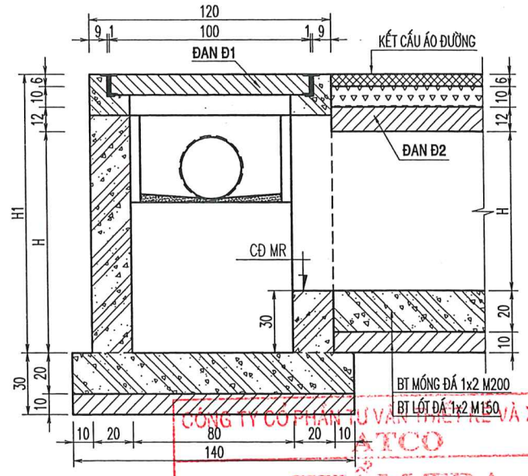

CÔNG TY CỔ PHẦN TƯ VẤN THIẾT KẾ VÀ XÂY DỰNG ATCO
THẨM TRA
Theo văn bản số.....
Ngày.....tháng.....năm 20.....
Chủ trì bộ môn ký tên:
Nguyễn Ngọc Dũng

MẶT BẰNG

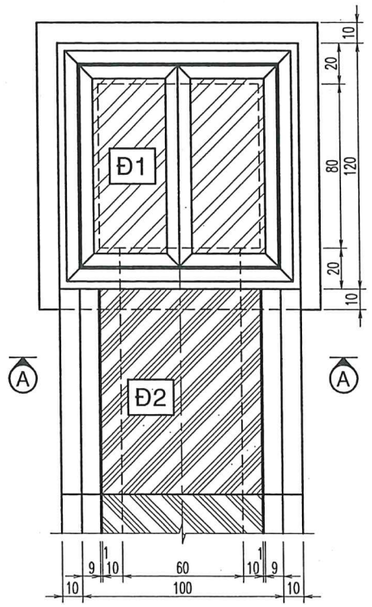

MẶT CẮT NGANG MƯƠNG 60xH

TL : 1/30

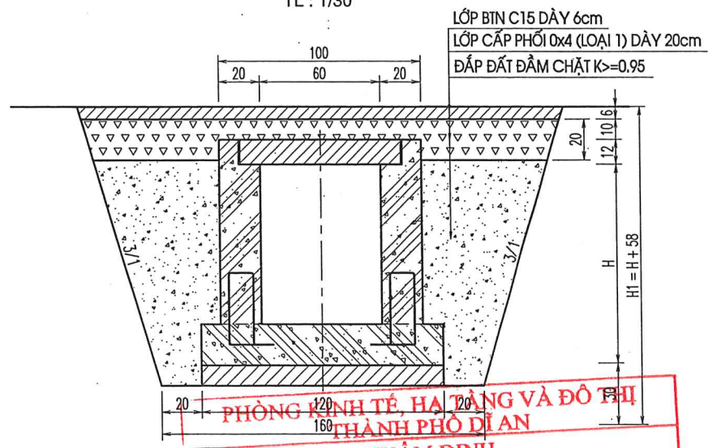

PHÒNG KINH TẾ, HẠ TẦNG VÀ ĐÔ THỊ
THÀNH PHỐ DĨ AN
THẨM ĐỊNH
Theo Văn bản số ...../.....
ngày.....tháng.....năm 20.....
Người thẩm định ký tên

GHI CHÚ:

+ Kích thước bản vẽ ghi bằng centimet. trừ trường hợp ghi cụ thể.
+ Chi tiết đan Đ1 xem bản vẽ "KHUÔN HỐ GA LOẠI 1".
+ H1: Chiều cao hố ga. H1=H+58cm.

CÔNG TY TNHH MỘT THÀNH VIÊN ĐÔNG TÂN HIỆP SỐ 24/4, NGUYỄN VĂN SIÊU, KP. ĐÔNG TÂN, P. DĨ AN, TP. DĨ AN, BÌNH DƯƠNG	ỦY BAN NHÂN DÂN PHƯỜNG BÌNH AN	CHỦ NHIỆM		KS. ĐẶNG BẢO DUY	GIÁM ĐỐC	BÁO CÁO KINH TẾ KỸ THUẬT ĐẦU TƯ XÂY DỰNG	
	CÔNG TRÌNH: NÂNG CẤP, MỞ RỘNG HẺM 185 VÀ HẺM 341 QUỐC LỘ 1K, KHU PHỐ NỘI HÓA 1 PHƯỜNG BÌNH AN, THÀNH PHỐ DĨ AN, TỈNH BÌNH DƯƠNG	CHỦ TRÌ		KS. ĐẶNG BẢO DUY	CÔNG TY TNHH MTV ĐÔNG TÂN HIỆP	HỐ GA NỐI CỐNG HỘP 60xH - 60xH (ĐƯỜNG SỐ 2)	
		THIẾT KẾ		KS. LƯƠNG HOÀI MỸ			
		KIỂM TRA		KS. ĐẶNG BẢO DUY	ĐẶNG BẢO DUY	NGÀY XUẤT:..../..../2025	TỈ LỆ: 1/30 KÝ HIỆU:

HỐ GA NỐI CỐNG HỘP 60xH - 60xH (ĐƯỜNG SỐ 2)

TỶ LỆ: 1/30

MẶT CẮT DỌC

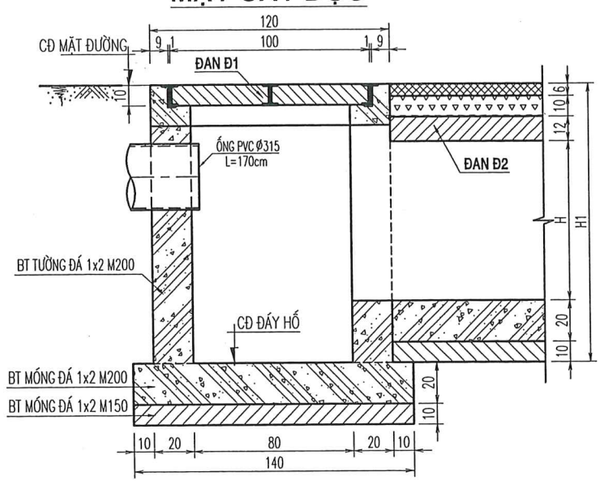

MẶT CẮT NGANG

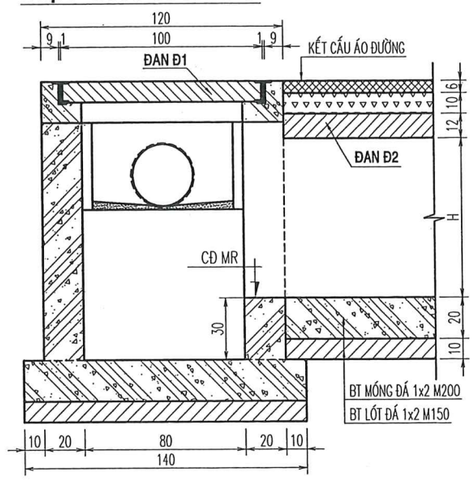

CHI TIẾT CỐT THÉP TẤM ĐAN Đ2

TL : 1/20

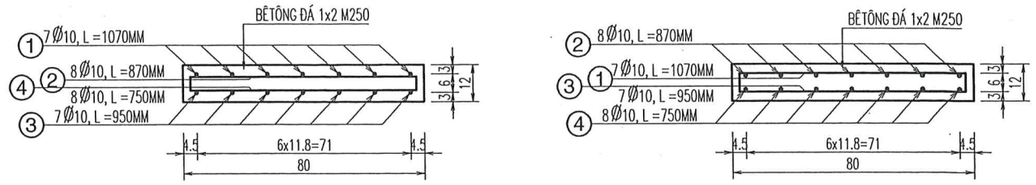

THÉP LỚP TRÊN

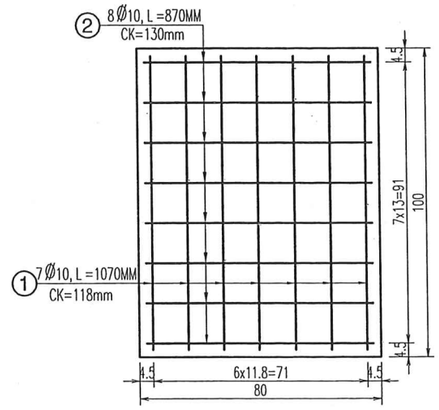

THÉP LỚP DƯỚI

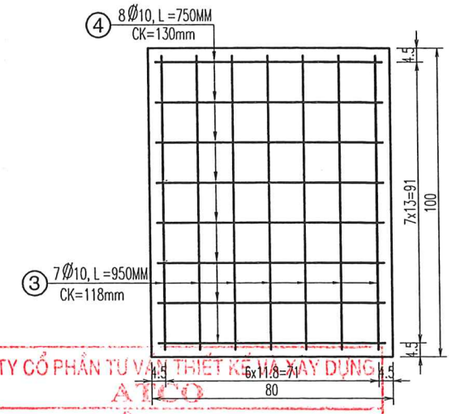

MẶT BẰNG

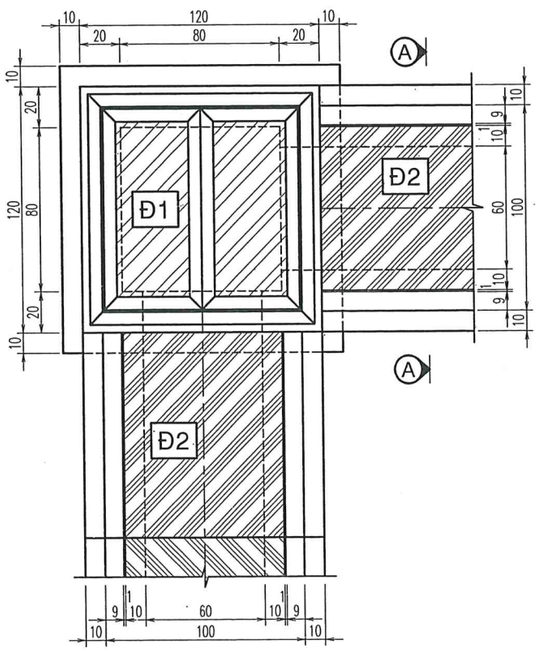

MẶT CẮT A-A

TL : 1/30

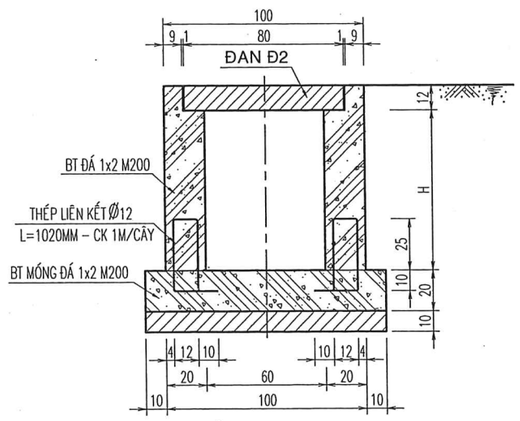

BẢNG THỐNG KÊ QUI CÁCH CỐT THÉP CHO 1 ĐƠN VỊ

HẠNG MỤC	KÝ HIỆU	ĐƯỜNG KÍNH (MM)	CH.DÀI THANH (M)	SỐ THANH	TỔNG DÀI (M)	TRỌNG LƯỢNG (KG/M)	KHỐI LƯỢNG (KG)	QUI CÁCH UỐN CỐT THÉP (MM)
TẤM ĐAN Đ2 80x100x12	①	Ø10	1.070	7	7.490	0.617	4.621	① 950 (60, 60)
	②	Ø10	0.870	8	6.960	0.617	4.294	② 750 (60, 60)
	③	Ø10	0.950	7	6.650	0.617	4.103	③ 950
	④	Ø10	0.750	8	6.000	0.617	3.702	④ 750
	KHỐI LƯỢNG BÊ TÔNG ĐÁ 1x2M250 ĐAN: 0.096 M3							
THÉP LIÊN KẾT TƯỜNG MƯƠNG (TÍNH CHO 1 CÂY)		Ø12	1.020	1	1.020	0.888	0.906	120; 350; 350; 100; 100

BẢNG KHỐI LƯỢNG

LOẠI HỐ GA		120x120
HẠNG MỤC	ĐƠN VỊ	
TẤM ĐAN Đ1	TẤM	2
MÓNG HỐ GA	M3	0.392
DIỆN TÍCH MẶT CẮT NGANG THÂN HỐ	M2	0.800

CÔNG TY CỔ PHẦN TƯ VẤN THIẾT KẾ VÀ XÂY DỰNG ATCO
THẨM TRA
Theo văn bản số.....
Ngày.....tháng.....năm 20.....
Chủ trị bộ môn ký tên:
Nguyễn Ngọc Dũng

PHÒNG KINH TẾ, HẠ TẦNG VÀ ĐÔ THỊ
THÀNH PHỐ DĨ AN
THẨM ĐỊNH
Theo Văn bản số ...../.....
ngày.....tháng.....năm 20.....
Người thẩm định ký tên

GHI CHÚ:

+ Kích thước bản vẽ ghi bằng centimet, trừ trường hợp ghi cụ thể.
+ Cốt thép tròn trơn AI (kí hiệu ϕ) cường độ Ra = 2400kG/cm2.
+ Cốt thép tròn gân AII (kí hiệu Ø) cường độ Ra = 3000kG/cm2.

CÔNG TY TNHH MTV ĐÔNG TÂN HIỆP
M.S.D.N: 3702865747-C.T.T.N.H.H
P. BÌNH AN - T. BÌNH DƯƠNG

CÔNG TY TNHH MỘT THÀNH VIÊN ĐÔNG TÂN HIỆP SỐ 24/4, NGUYỄN VĂN SIÊU, KP. ĐÔNG TÂN, P. DĨ AN, TP. DĨ AN, BÌNH DƯƠNG	ỦY BAN NHÂN DÂN PHƯỜNG BÌNH AN	CHỦ NHIỆM	KS. ĐẶNG BẢO DUY	GIÁM ĐỐC	BÁO CÁO KINH TẾ KỸ THUẬT ĐẦU TƯ XÂY DỰNG	
	CÔNG TRÌNH: NÂNG CẤP, MỞ RỘNG HẺM 185 VÀ HẺM 341 QUỐC LỘ 1K, KHU PHỐ NỘI HÓA 1 PHƯỜNG BÌNH AN, THÀNH PHỐ DĨ AN, TỈNH BÌNH DƯƠNG	CHỦ TRÌ	KS. ĐẶNG BẢO DUY		HỐ GA NỐI CỐNG HỘP 60xH - 60xH (ĐƯỜNG SỐ 2) VÀ CHI TIẾT ĐAN Đ2	
		THIẾT KẾ	KS. LƯƠNG HOÀI MỸ			
		KIỂM TRA	KS. ĐẶNG BẢO DUY	ĐẶNG BẢO DUY	NGÀY XUẤT:..../..../2025	TỈ LỆ: 1/30 KÝ HIỆU:

CHI TIẾT KHUÔN HỐ GA LOẠI 1

TỶ LỆ: 1/25

MẶT BẰNG

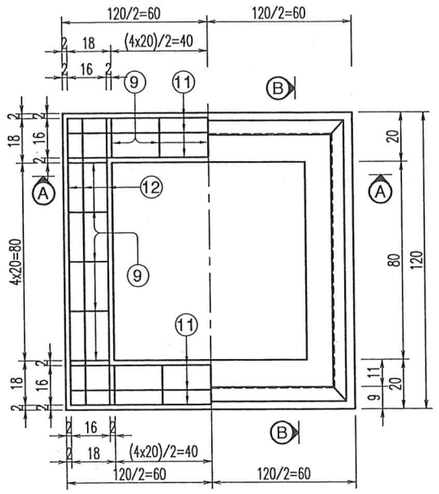

MẶT CẮT B-B

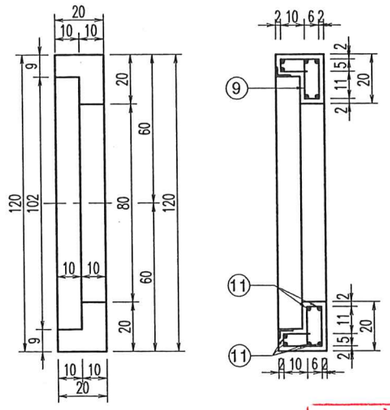

MẶT CẮT A-A

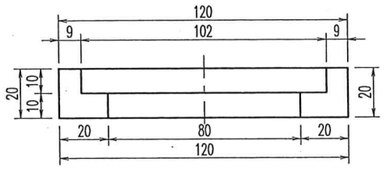

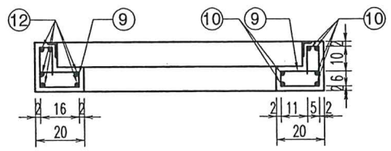

CHI TIẾT NEO THÉP KHUÔN - ĐAN HỐ GA

TỶ LỆ: 1/15

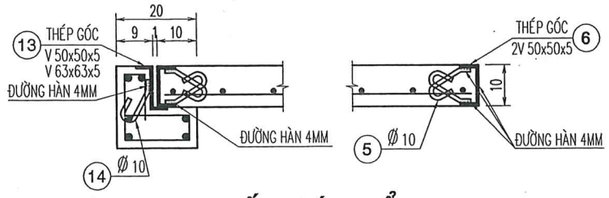

CHI TIẾT MÓC CẨU

TL : 1/15

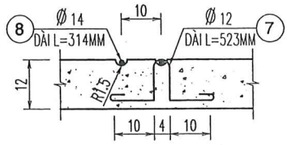

CHI TIẾT ĐAN Đ1

TỶ LỆ : 1/25

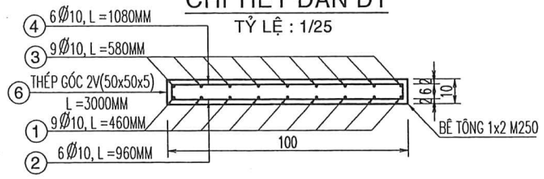

LƯỚI THÉP LỚP DƯỚI ĐAN Đ1

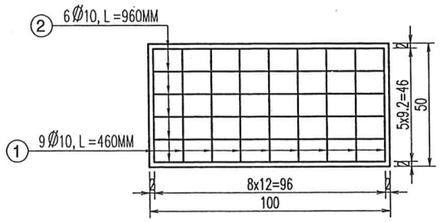

LƯỚI THÉP LỚP TRÊN ĐAN Đ1

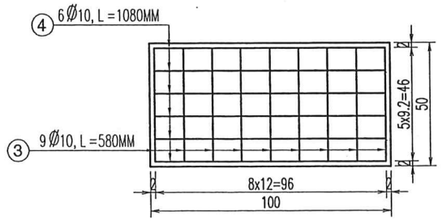

PHÒNG KINH TẾ, HẠ TẦNG VÀ ĐÔ THỊ
THÀNH PHỐ DĨ AN
THẨM ĐỊNH
Theo Văn bản số ...../.....
ngày.....tháng.....năm 20.....
Người thẩm định ký tên

BẢNG THỐNG KÊ QUI CÁCH CỐT THÉP CHO 1 ĐƠN VỊ

HẠNG MỤC	KÝ HIỆU	ĐƯỜNG KÍNH (MM)	CH.DÀI THANH (M)	SỐ THANH	TỔNG DÀI (M)	TRỌNG LƯỢNG (KG/M)	KHỐI LƯỢNG (KG)
TẤM ĐAN Đ1 50x100x10	1	Ø10	0.460	9	4.140	0.617	2.554
	2	Ø10	0.960	6	5.760	0.617	3.554
	3	Ø10	0.580	9	5.220	0.617	3.221
	4	Ø10	1.080	6	6.480	0.617	3.998
	5	Ø10	0.200	12	2.400	0.617	1.481
	6	THÉP GÓC V 50x50x5, HÀN ĐIỂM △=16 ĐIỂM			6.000	3.770	22.620
	7	Ø12	0.523	1	0.523	0.888	0.464
	8	Ø14	0.314	1	0.314	1.208	0.379
	KHỐI LƯỢNG BÊ TÔNG ĐÁ 1x2M250 ĐAN HỐ GA: 0.05M3						
KHUÔN HỐ GA (LOẠI 1)	9	Ø6	0.710	20	14.200	0.222	3.152
	10	Ø10	1.160	6	6.960	0.617	4.294
	11	Ø10	1.160	12	13.920	0.617	8.589
	12	Ø10	1.160	6	6.960	0.617	4.294
	13	THÉP GÓC V 50x50x5, HÀN ĐIỂM △=8 ĐIỂM THÉP GÓC V 63x63x5, HÀN ĐIỂM △=8 ĐIỂM			4.480 4.080	3.770 4.810	16.890 19.625
	14	Ø10	0.200	16	3.200	0.617	1.974
	KHỐI LƯỢNG BÊ TÔNG 1 KHUÔN HỐ GA: 0.122M3						

QUI CÁCH UỐN CỐT THÉP (MM)

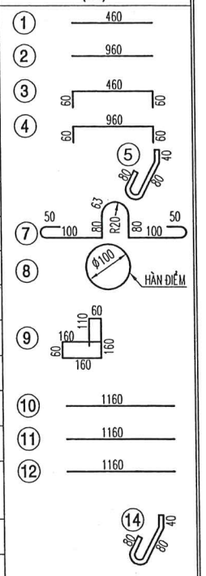

GHI CHÚ:

+ Kích thước bản vẽ ghi bằng centimet, trừ trường hợp ghi cụ thể.
+ Cốt thép tròn trơn AI (kí hiệu) cường độ Ra = 2400kG/cm2.
+ Cốt thép tròn gân AII (kí hiệu Ø) cường độ Ra = 3000kG/cm2.
+ Bản vẽ thể hiện chi tiết kết cấu khuôn hố ga loại 1.
+ Thay mới 07 khuôn và đan hố ga HG-1 -:- HG-7.

CHI TIẾT THÉP GÓC VIỀN KHUÔN HỐ GA

TỶ LỆ: 1/15

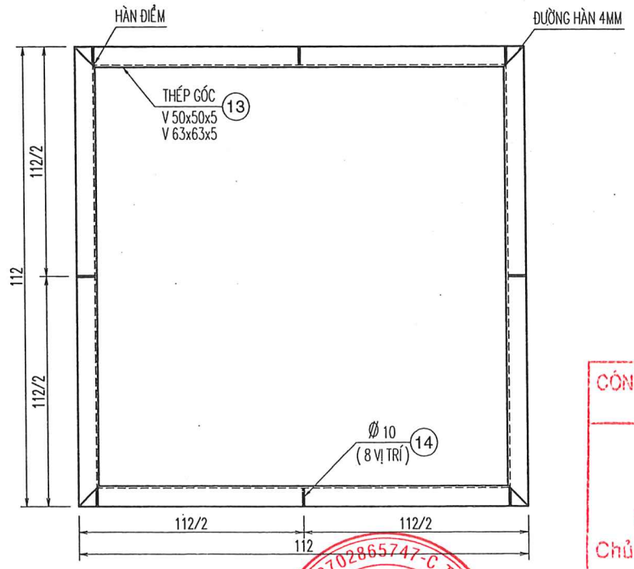

CHI TIẾT THÉP GÓC VIỀN ĐAN HỐ GA

TỶ LỆ: 1/15

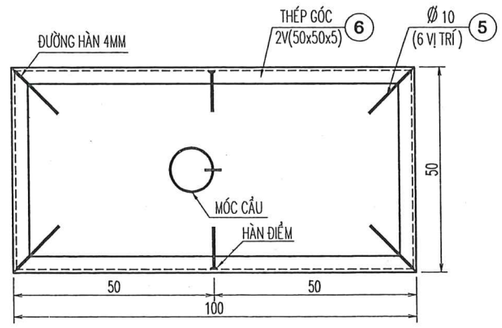

CÔNG TY CỔ PHẦN TƯ VẤN THIẾT KẾ VÀ XÂY DỰNG
ATCO
THẨM TRA
Theo văn bản số.....
Ngày.....tháng.....năm 20.....
Chủ trì bộ môn ký tên:
Nguyễn Ngọc Dũng

CÔNG TY TNHH MỘT THÀNH VIÊN ĐÔNG TÂN HIỆP SỐ 24/4, NGUYỄN VĂN SIÊU, KP. ĐÔNG TÂN, P. DĨ AN, TP. DĨ AN, BÌNH DƯƠNG	ỦY BAN NHÂN DÂN PHƯỜNG BÌNH AN	CHỦ NHIỆM		KS. ĐẶNG BẢO DUY	GIÁM ĐỐC	BÁO CÁO KINH TẾ KỸ THUẬT ĐẦU TƯ XÂY DỰNG
	CÔNG TRÌNH: NÂNG CẤP, MỞ RỘNG HẺM 185 VÀ HẺM 341 QUỐC LỘ 1K, KHU PHỐ NỘI HÓA 1 PHƯỜNG BÌNH AN, THÀNH PHỐ DĨ AN, TỈNH BÌNH DƯƠNG	CHỦ TRÌ		KS. ĐẶNG BẢO DUY		KHUÔN HỐ GA LOẠI 1, ĐAN Đ1
		THIẾT KẾ		KS. LƯƠNG HOÀI MỸ		
		KIỂM TRA		KS. ĐẶNG BẢO DUY	ĐẶNG BẢO DUY	NGÀY XUẤT:..../..../2025 | TỈ LỆ: 1/5 - 1/25 | KÝ HIỆU:

CÔNG TY TNHH MTV ĐÔNG TÂN HIỆP
M.S.D.N: 3702865747-C.T.T.N.H.H
DĨ AN - T. BÌNH DƯƠNG

MẶT ĐỨNG
TL: 1/20

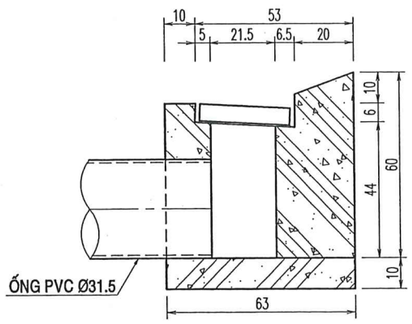

MẶT CẮT
TL: 1/20

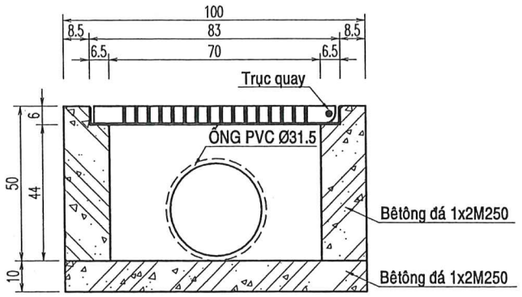

MẶT BẰNG
TL: 1/20

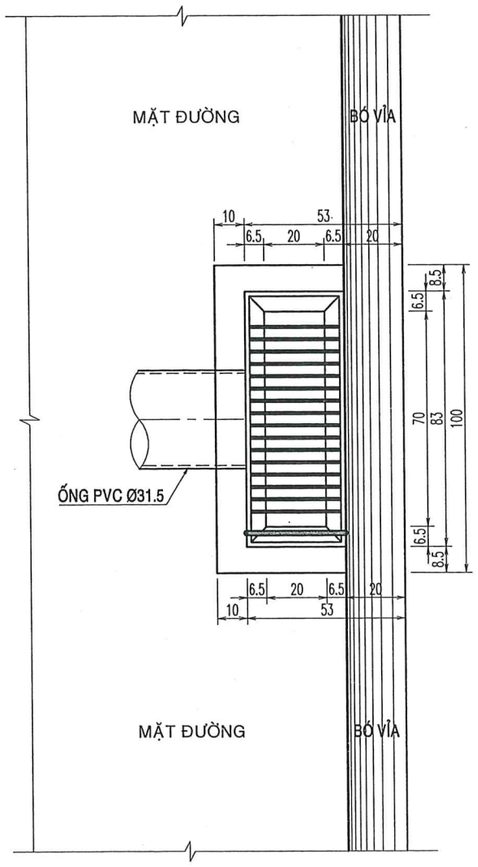

CHI TIẾT LƯỚI CHẮN RÁC
TL: 1/10

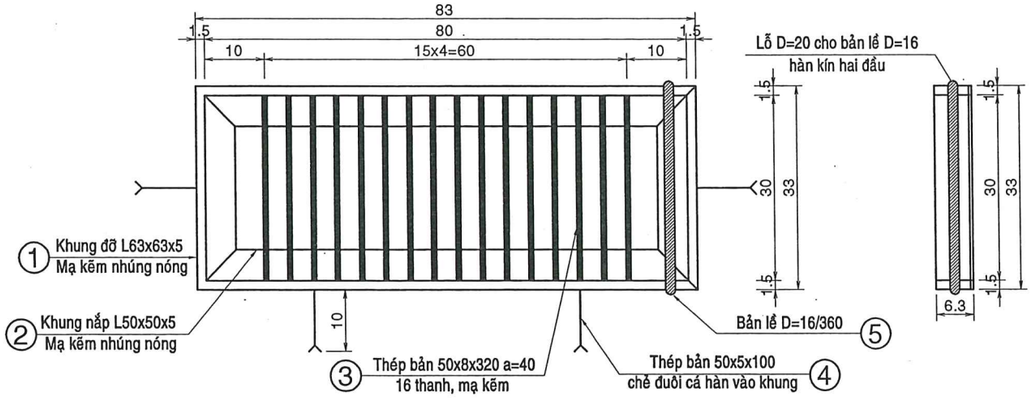

CÔNG TY CỔ PHẦN TƯ VẤN THIẾT KẾ VÀ XÂY DỰNG ATCO
THẨM TRA
Theo văn bản số.....
Ngày.....tháng.....năm 20.....
Chủ trì bộ môn ký tên:
Nguyễn Ngọc Dũng

BẢNG KHỐI LƯỢNG ĐƠN VỊ HỐ THU NƯỚC

STT	HẠNG MỤC CÔNG TÁC	ĐƠN VỊ	kHỐI LƯỢNG
1	Đào đất thi công hố thu	m^3	0.378
2	Bê tông hố thu đá 1x2M250	m^3	0.215
3	Ván khuôn hố thu	m^2	1.833
4	Thép góc L63x63x5mm, làm khung đỡ (1)	Kg	11.159
5	Thép góc L50x50x5mm, làm khung nắp (2)	Kg	8.294
6	Thép bản □50x8x290mm (16 thanh) (3)	Kg	14.570
7	Thép bản □50x5x100mm (4 thanh) (4)	Kg	0.785
8	Thép TC5 Ø16 dài 340mm (5)	Kg	0.537
9	Mạ kẽm	kg	32.597

PHÒNG KINH TẾ, HẠ TẦNG VÀ ĐÔ THỊ
THÀNH PHỐ DĨ AN
THẨM ĐỊNH
Theo Văn bản số ...../.....
ngày.....tháng.....năm 20.....
Người thẩm định ký tên

GHI CHÚ:
- Thép Ø16 được xuyên qua khung nắp, hai đầu hàn với khung ngoài
- Liên kết giữa các thanh thép là liên kết hàn.
- Kích thước bản vẽ ghi cm, trừ trường hợp ghi cụ thể.
- Lưới chắn rác mạ kẽm nhúng nóng.

M.S.D.N:3702865747-C.T.T.N.H.H
CÔNG TY TNHH MTV ĐÔNG TÂN HIỆP
DĨ AN-T.BÌNH DƯƠNG

CÔNG TY TNHH MỘT THÀNH VIÊN ĐÔNG TÂN HIỆP SỐ 24/4, NGUYỄN VĂN SIÊU, KP. ĐÔNG TÂN, P. DĨ AN, TP. DĨ AN, BÌNH DƯƠNG	ỦY BAN NHÂN DÂN PHƯỜNG BÌNH AN	CHỦ NHIỆM		KS. ĐẶNG BẢO DUY	GIÁM ĐỐC	BÁO CÁO KINH TẾ KỸ THUẬT ĐẦU TƯ XÂY DỰNG	
	CÔNG TRÌNH: NÂNG CẤP, MỞ RỘNG HẺM 185 VÀ HẺM 341 QUỐC LỘ 1K, KHU PHỐ NỘI HÓA 1 PHƯỜNG BÌNH AN, THÀNH PHỐ DĨ AN, TỈNH BÌNH DƯƠNG	CHỦ TRÌ		KS. ĐẶNG BẢO DUY		CHI TIẾT HỐ THU - LƯỚI CHẮN RÁC	
		THIẾT KẾ		KS. LƯƠNG HOÀI MỸ			
		KIỂM TRA		KS. ĐẶNG BẢO DUY	ĐẶNG BẢO DUY	NGÀY XUẤT:..../..../2025	TỈ LỆ: 1/10 - 1/20 KÝ HIỆU:

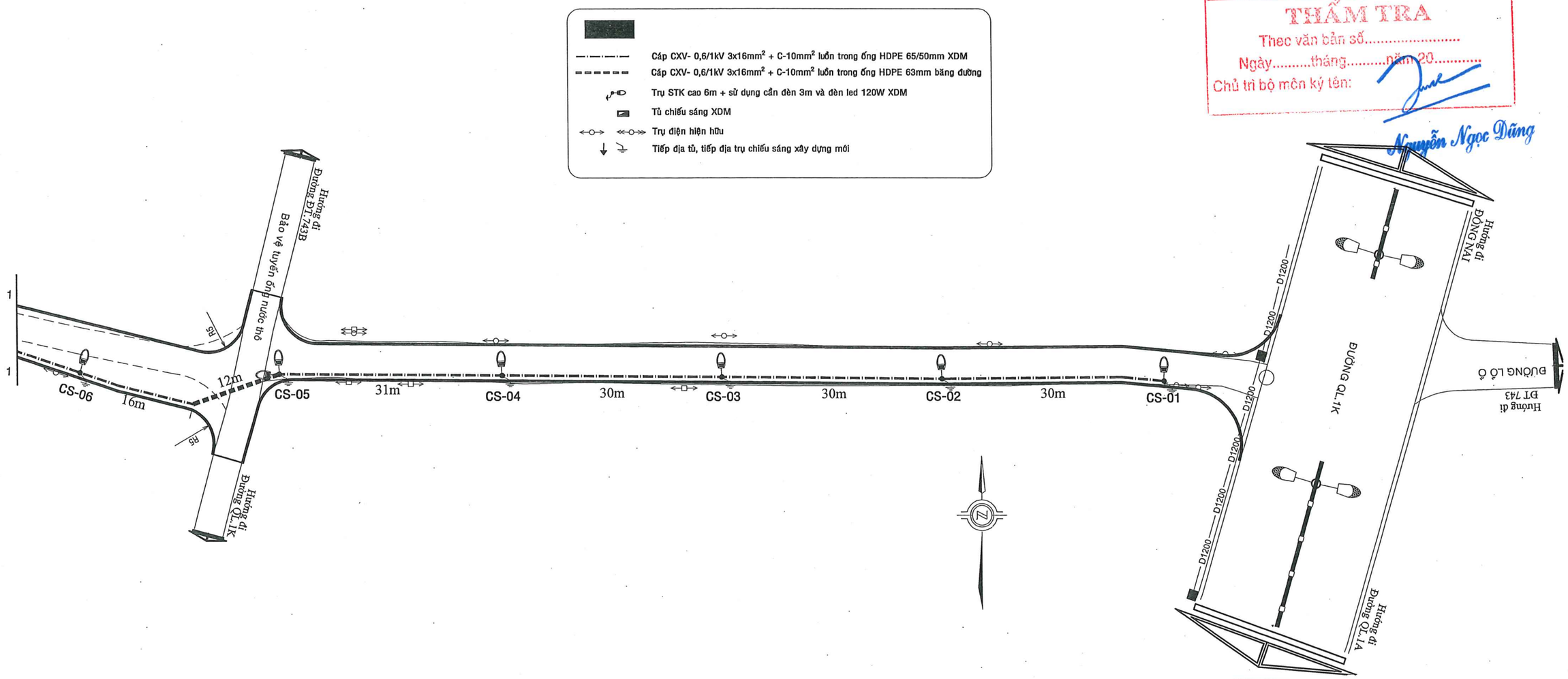

CÔNG TY CỔ PHẦN TƯ VẤN THIẾT KẾ VÀ XÂY DỰNG ATCO
THẨM TRA
Theo văn bản số.....
Ngày.....tháng.....năm 20.....
Chủ trì bộ môn ký tên:
Nguyễn Ngọc Dũng

PHÒNG KINH TẾ, HẠ TẦNG VÀ ĐÔ THỊ THÀNH PHỐ DĨ AN
THẨM ĐỊNH
Theo Văn bản số ...../ .....
ngày.....tháng.....năm 20.....
Người thẩm định ký tên

CÔNG TY TNHH MỘT THÀNH VIÊN ĐÔNG TÂN HIỆP SỐ 24/4, NGUYỄN VĂN SIÊU, KP. ĐÔNG TÂN, P. DĨ AN, TP. DĨ AN, BÌNH DƯƠNG	ỦY BAN NHÂN NHÂN PHƯỜNG BÌNH AN	CHỦ NHIỆM		KS. HÀ VĂN HƯƠNG	GIÁM ĐỐC	THIẾT KẾ BẢN VẼ THI CÔNG			
	CÔNG TRÌNH: NÂNG CẤP, MỞ RỘNG HẺM 185 VÀ HẺM 341 QUỐC LỘ 1K, KHU PHỐ NỘI HÓA 1 PHƯỜNG BÌNH AN, THÀNH PHỐ DĨ AN, TỈNH BÌNH DƯƠNG	CHỦ TRÌ		KS. HÀ VĂN HƯƠNG		MẶT BẰNG CHIẾU SÁNG			
		THIẾT KẾ		KS. HÀ VĂN HƯƠNG					
		KIỂM TRA		KS. ĐẶNG BẢO DUY	ĐẶNG BẢO DUY	NGÀY XUẤT:..../..../2025	TỶ LỆ: 1/500	KÝ HIỆU:	02

CÔNG TY TNHH MTV ĐÔNG TÂN HIỆP
M.S.D.N: 3702865747-C.T.T.N.H.H
DĨ AN - T. BÌNH DƯƠNG

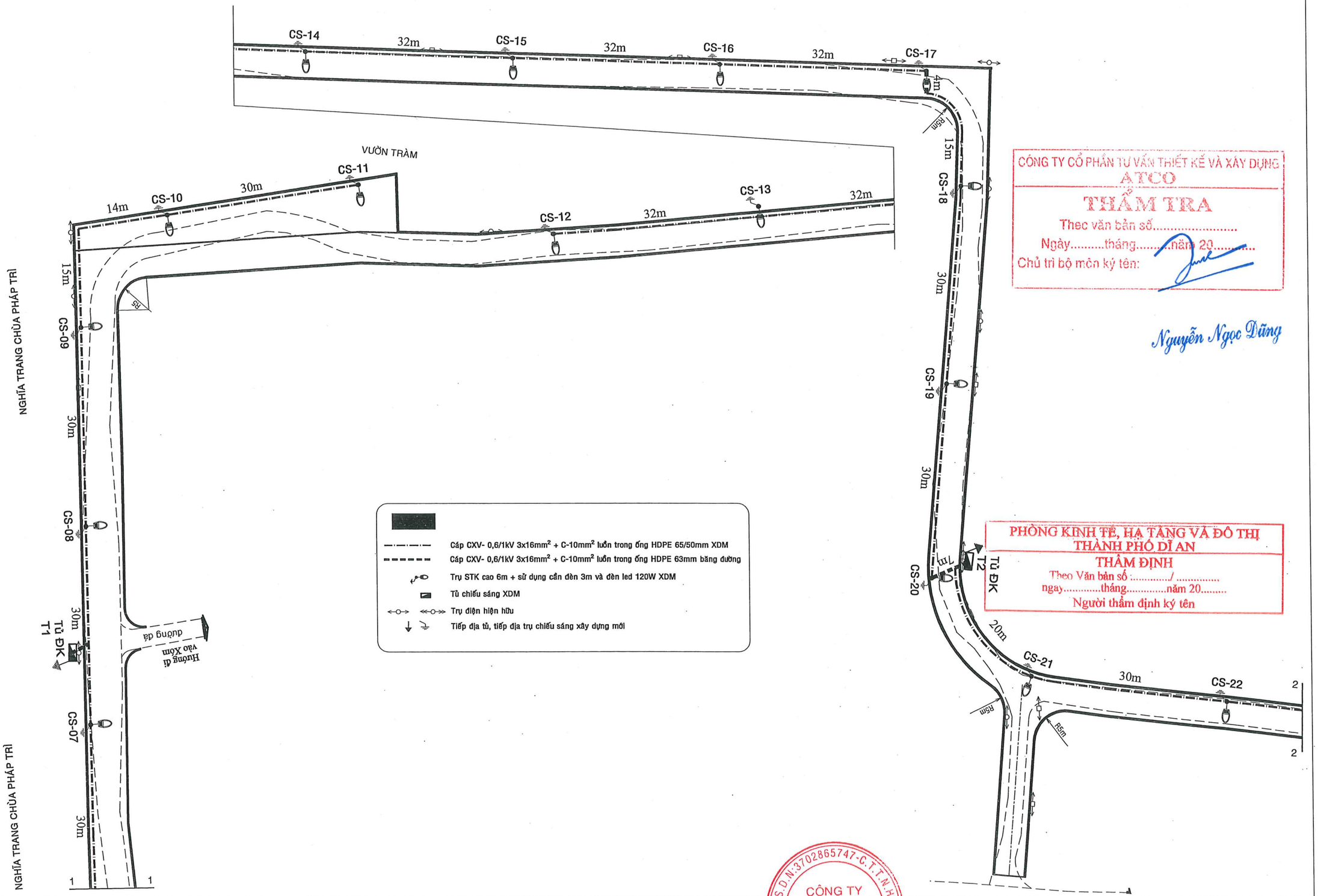

CÔNG TY CỔ PHẦN TƯ VẤN THIẾT KẾ VÀ XÂY DỰNG ATCO
THẨM TRA
Thec văn bản số.....
Ngày.....tháng.....năm 20.....
Chủ trì bộ môn ký tên:

Nguyễn Ngọc Dũng

PHÒNG KINH TẾ, HẠ TẦNG VÀ ĐÔ THỊ THÀNH PHỐ DĨ AN
THẨM ĐỊNH
Theo Văn bản số ...../ .....
ngay.....tháng.....năm 20.....
Người thẩm định ký tên

CÔNG TY TNHH MỘT THÀNH VIÊN ĐÔNG TÂN HIỆP SỐ 24/4, NGUYỄN VĂN SIÊU, KP. ĐÔNG TÂN, P. DĨ AN, TP. DĨ AN, BÌNH DƯƠNG	ỦY BAN NHÂN NHÂN PHƯỜNG BÌNH AN	CHỦ NHIỆM		KS. HÀ VĂN HƯƠNG	GIÁM ĐỐC	THIẾT KẾ BẢN VẼ THI CÔNG	
	CÔNG TRÌNH: NÂNG CẤP, MỞ RỘNG HẺM 185 VÀ HẺM 341 QUỐC LỘ 1K, KHU PHỐ NỘI HÓA 1 PHƯỜNG BÌNH AN, THÀNH PHỐ DĨ AN, TỈNH BÌNH DƯƠNG	CHỦ TRÌ		KS. HÀ VĂN HƯƠNG		MẶT BẰNG CHIẾU SÁNG	
		THIẾT KẾ		KS. HÀ VĂN HƯƠNG			
		KIỂM TRA		KS. ĐẶNG BẢO DUY	ĐẶNG BẢO DUY	NGÀY XUẤT:..../..../2025	TỶ LỆ: 1/500 KÝ HIỆU: 02

CÔNG TY TNHH MTV ĐÔNG TÂN HIỆP
M.S.D.N: 3702865747-C.T.T.N.H.H
TP. DĨ AN - T. BÌNH DƯƠNG

CÔNG TY CỔ PHẦN TƯ VẤN THIẾT KẾ VÀ XÂY DỰNG
ATCO
THẨM TRA
Theo văn bản số.....
Ngày.....tháng.....năm 20.....
Chủ trì bộ môn ký tên:
Nguyễn Ngọc Dũng

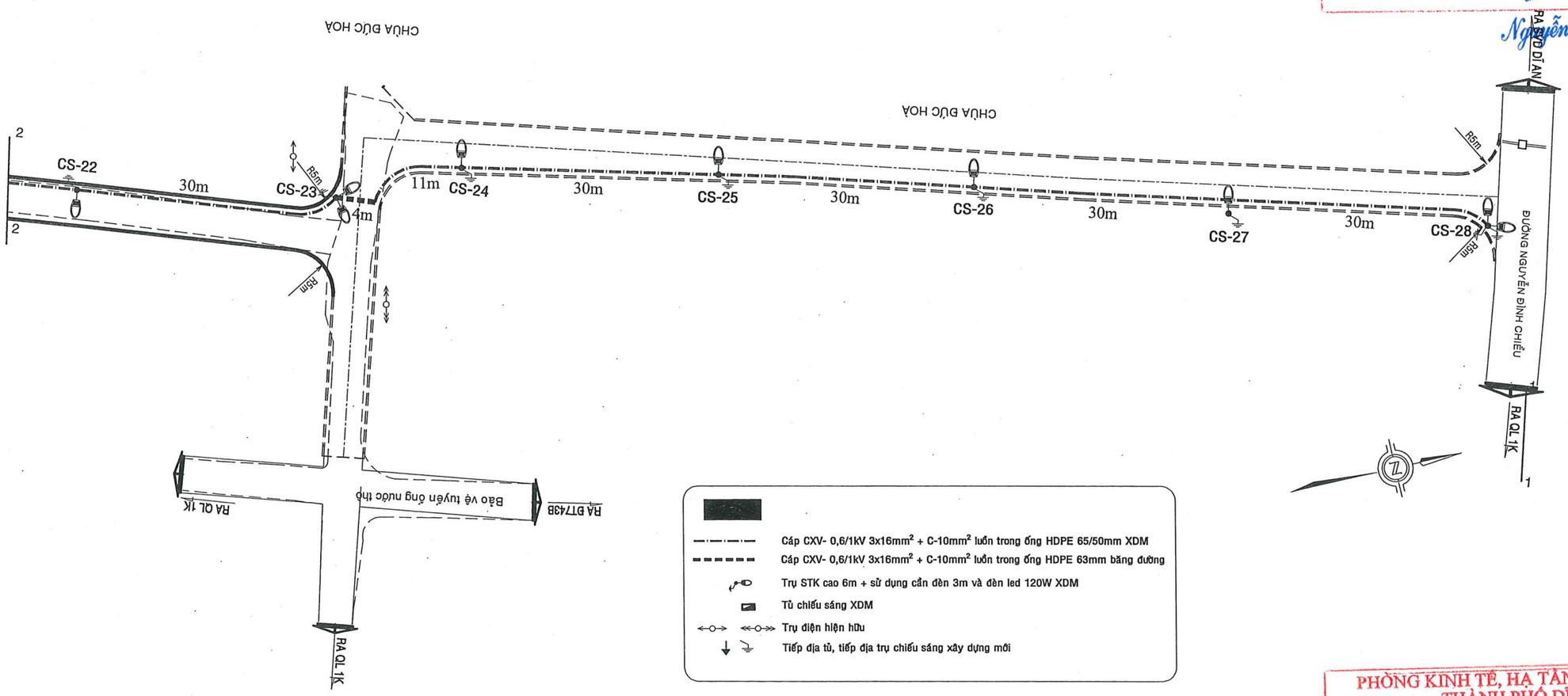

Cáp CXV- 0,6/1kV 3x16mm² + C-10mm² luồn trong ống HDPE 65/50mm XDM
Cáp CXV- 0,6/1kV 3x16mm² + C-10mm² luồn trong ống HDPE 63mm băng đường
Trụ STK cao 6m + sử dụng cần đèn 3m và đèn led 120W XDM
Tủ chiếu sáng XDM
Trụ điện hiện hữu
Tiếp địa tủ, tiếp địa trụ chiếu sáng xây dựng mới

PHÒNG KINH TẾ, HẠ TẦNG VÀ ĐÔ THỊ
THÀNH PHỐ DĨ AN
THẨM ĐỊNH
Theo Văn bản số ...../ .....
ngày.....tháng.....năm 20.....
Người thẩm định ký tên

CÔNG TY TNHH MỘT THÀNH VIÊN ĐÔNG TÂN HIỆP SỐ 24/4, NGUYỄN VĂN SIÊU, KP. ĐÔNG TÂN, P. DĨ AN, TP. DĨ AN, BÌNH DƯƠNG	ỦY BAN NHÂN NHÂN PHƯỜNG BÌNH AN	CHỦ NHIỆM		KS. HÀ VĂN HƯƠNG	GIÁM ĐỐC	THIẾT KẾ BẢN VẼ THI CÔNG			
	CÔNG TRÌNH: NÂNG CẤP, MỞ RỘNG HẺM 185 VÀ HẺM 341 QUỐC LỘ 1K, KHU PHỐ NỘI HÓA 1 PHƯỜNG BÌNH AN, THÀNH PHỐ DĨ AN, TỈNH BÌNH DƯƠNG	CHỦ TRÌ		KS. HÀ VĂN HƯƠNG		MẶT BẰNG CHIẾU SÁNG			
		THIẾT KẾ		KS. HÀ VĂN HƯƠNG					
		KIỂM TRA		KS. ĐẶNG BẢO DUY	ĐẶNG BẢO DUY	NGÀY XUẤT:..../..../2025	TỶ LỆ: 1/500	KÝ HIỆU:	02

CÔNG TY TNHH MTV ĐÔNG TÂN HIỆP
M.S.D.N: 3702865747-C.T.T.N.H.H
TP. DĨ AN - T. BÌNH DƯƠNG

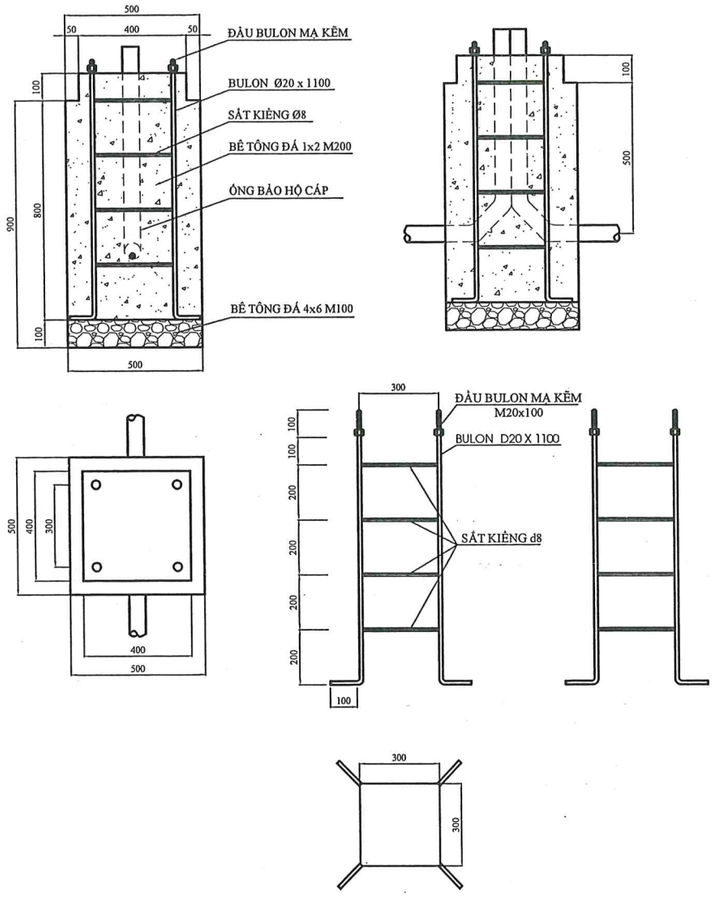

BULON MÓNG TRỤ VÀ MÓNG TRỤ ĐÈN CHIẾU SÁNG 7M

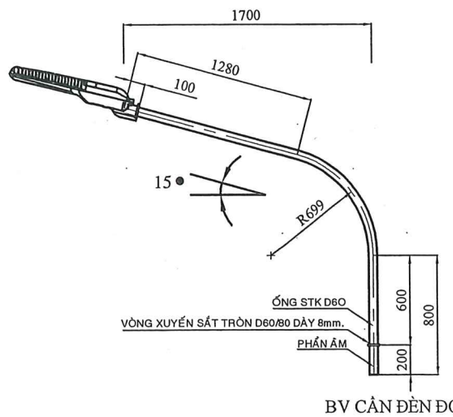

BV CẦN ĐÈN ĐƠN

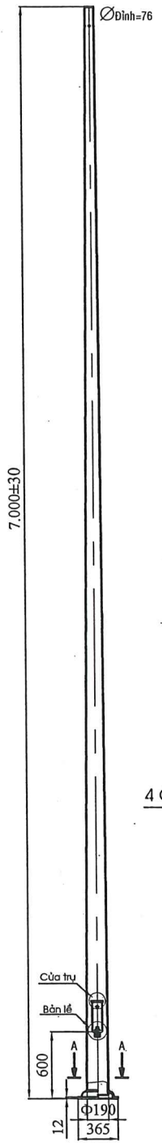

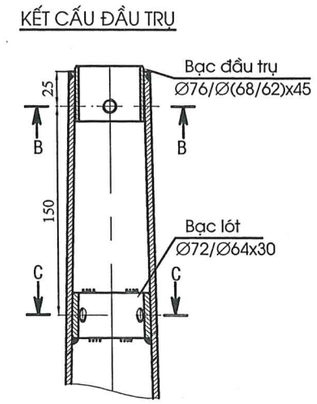

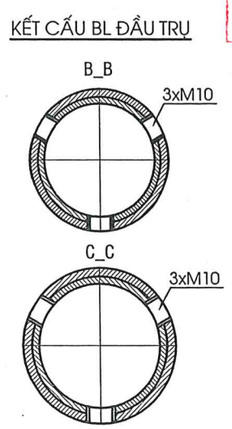

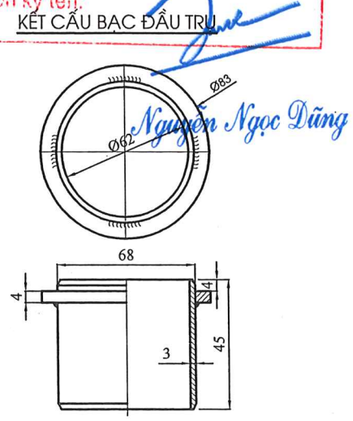

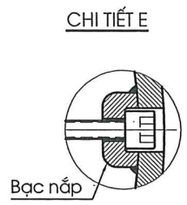

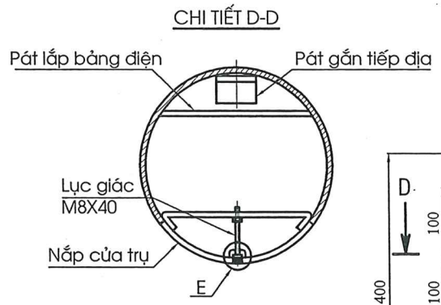

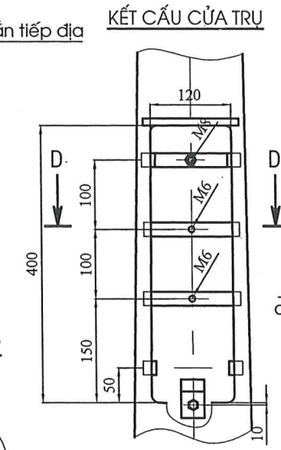

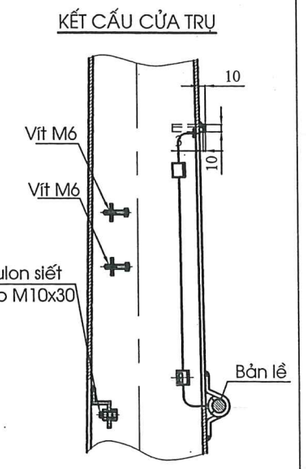

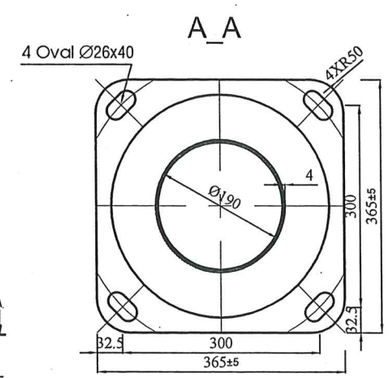

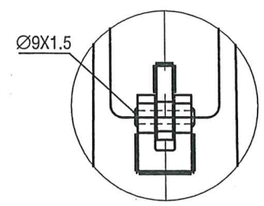

TRỤ ĐÈN CHIẾU SÁNG 7M

CÔNG TY CỔ PHẦN TƯ VẤN THIẾT KẾ VÀ XÂY DỰNG ATCO
THẨM TRA
Theo văn bản số.....
Ngày.....tháng.....năm 20.....
Chủ trì bộ môn ký tên:
Nguyễn Ngọc Dũng

PHÒNG KINH TẾ, HẠ TẦNG VÀ ĐÔ THỊ THÀNH PHỐ DĨ AN
THẨM ĐỊNH
Theo Văn bản số ...../.....
ngày.....tháng.....năm 20.....
Người thẩm định ký tên

CÔNG TY TNHH MỘT THÀNH VIÊN ĐÔNG TÂN HIỆP SỐ 24/4, NGUYỄN VĂN SIÊU, KP. ĐÔNG TÂN, P. DĨ AN, TP. DĨ AN, BÌNH DƯƠNG	ỦY BAN NHÂN NHÂN PHƯỜNG BÌNH AN	CHỦ NHIỆM		KS. HÀ VĂN HƯƠNG	GIÁM ĐỐC	THIẾT KẾ BẢN VẼ THI CÔNG			
	CÔNG TRÌNH: NÂNG CẤP, MỞ RỘNG HẺM 185 VÀ HẺM 341 QUỐC LỘ 1K, KHU PHỐ NỘI HÓA 1 PHƯỜNG BÌNH AN, THÀNH PHỐ DĨ AN, TỈNH BÌNH DƯƠNG	CHỦ TRÌ		KS. HÀ VĂN HƯƠNG		MẶT BẰNG CHIẾU SÁNG			
		THIẾT KẾ		KS. HÀ VĂN HƯƠNG					
		KIỂM TRA		KS. ĐẶNG BẢO DUY	ĐẶNG BẢO DUY	NGÀY XUẤT:..../..../2025	TỶ LỆ:	KÝ HIỆU:	02

CÔNG TY TNHH MTV ĐÔNG TÂN HIỆP

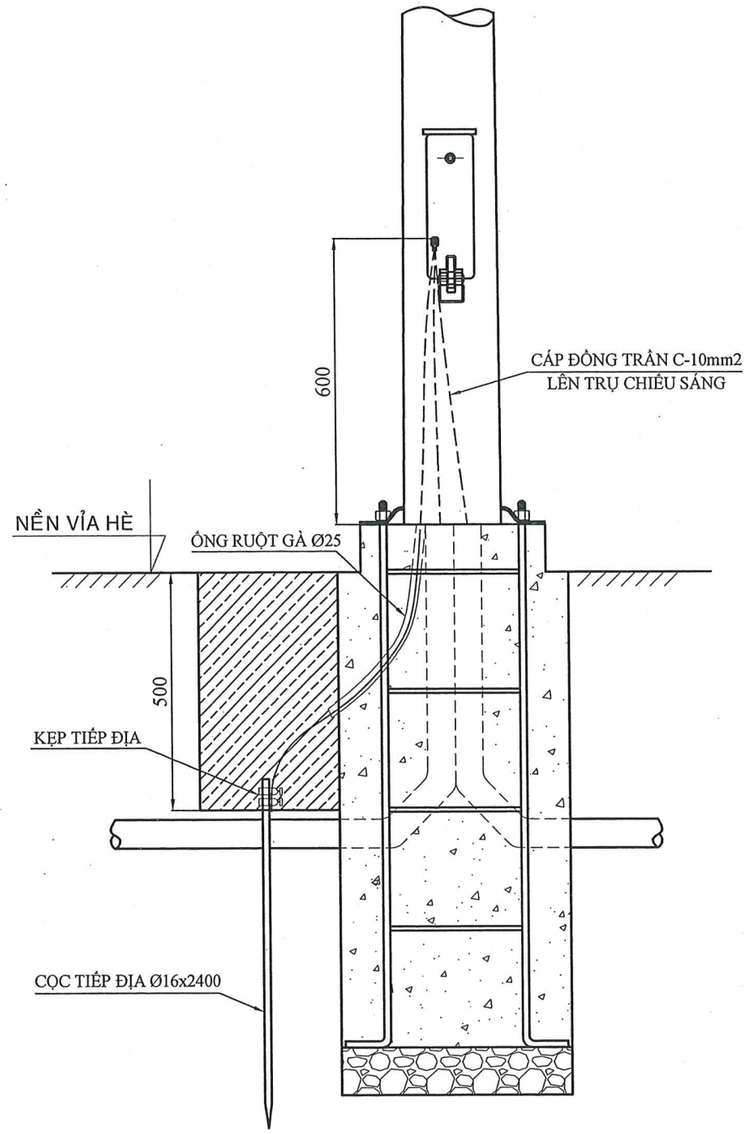

HÌNH THỨC TIẾP ĐỊA TẠI TRỤ CHIẾU SÁNG

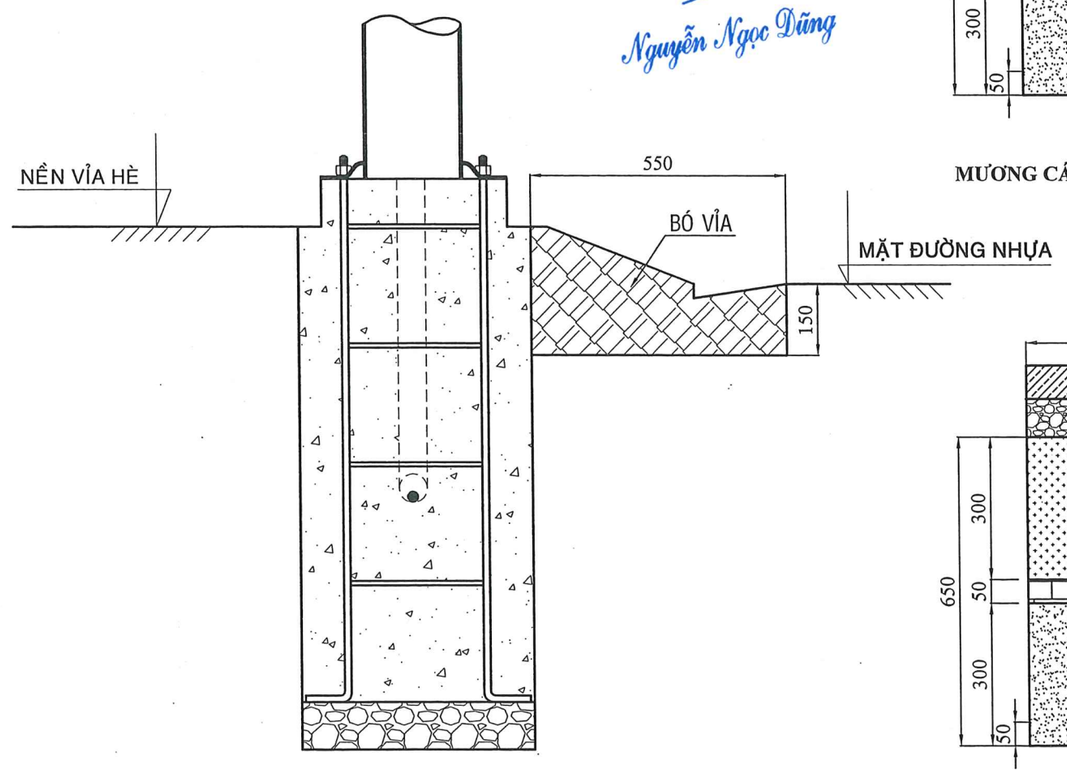

VỊ TRÍ XÂY DỰNG TRỤ CHIẾU SÁNG

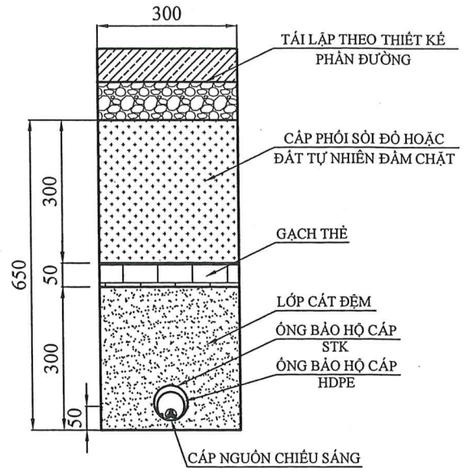

MƯƠNG CÁP TRÊN NỀN ĐƯỜNG

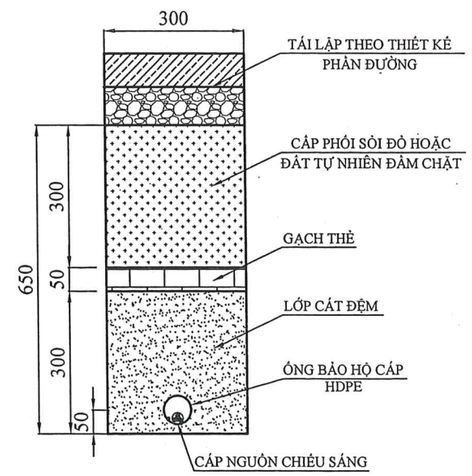

MƯƠNG CÁP TRÊN VỈA HÈ

CÔNG TY CỔ PHẦN TƯ VẤN THIẾT KẾ VÀ XÂY DỰNG ATCO
THẨM TRA
Theo văn bản số.....
Ngày.....tháng.....năm 20.....
Chủ trì bộ môn ký tên:
Nguyễn Ngọc Dũng

PHÒNG KINH TẾ, HẠ TẦNG VÀ ĐÔ THỊ THÀNH PHỐ DĨ AN
THẨM ĐỊNH
Theo Văn bản số ...../.....
ngày.....tháng.....năm 20.....
Người thẩm định ký tên

CÔNG TY TNHH MỘT THÀNH VIÊN ĐÔNG TÂN HIỆP SỐ 24/4, NGUYỄN VĂN SIÊU, KP. ĐÔNG TÂN, P. DĨ AN, TP. DĨ AN, BÌNH DƯƠNG	ỦY BAN NHÂN NHÂN PHƯỜNG BÌNH AN	CHỦ NHIỆM		KS. HÀ VĂN HƯƠNG	GIÁM ĐỐC	THIẾT KẾ BẢN VẼ THI CÔNG			
	CÔNG TRÌNH: NÂNG CẤP, MỞ RỘNG HẺM 185 VÀ HẺM 341 QUỐC LỘ 1K, KHU PHỐ NỘI HÓA 1 PHƯỜNG BÌNH AN, THÀNH PHỐ DĨ AN, TỈNH BÌNH DƯƠNG	CHỦ TRÌ		KS. HÀ VĂN HƯƠNG		MẶT BẰNG CHIẾU SÁNG			
		THIẾT KẾ		KS. HÀ VĂN HƯƠNG					
		KIỂM TRA		KS. ĐẶNG BẢO DUY	ĐẶNG BẢO DUY	NGÀY XUẤT:..../..../2025	TỶ LỆ:	KÝ HIỆU:	02

CÔNG TY TNHH MTV ĐÔNG TÂN HIỆP
M.S.D.N: 3702865747-C.T.T.N.H.H
TP. DĨ AN-T. BÌNH DƯƠNG

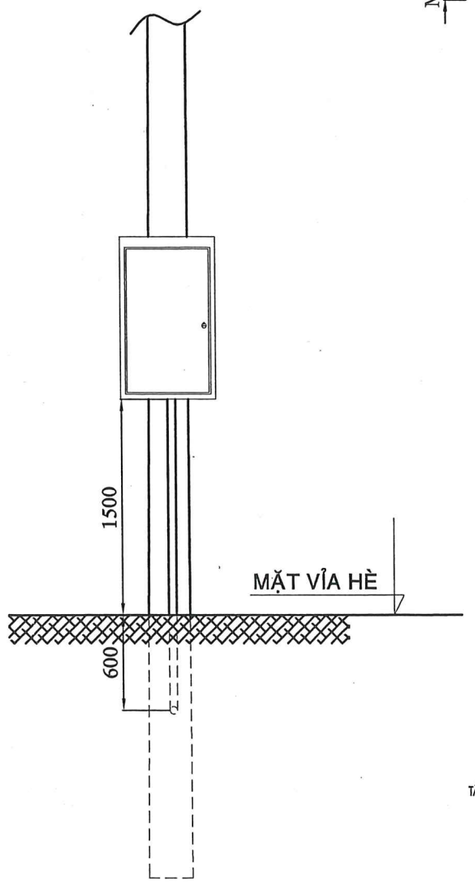

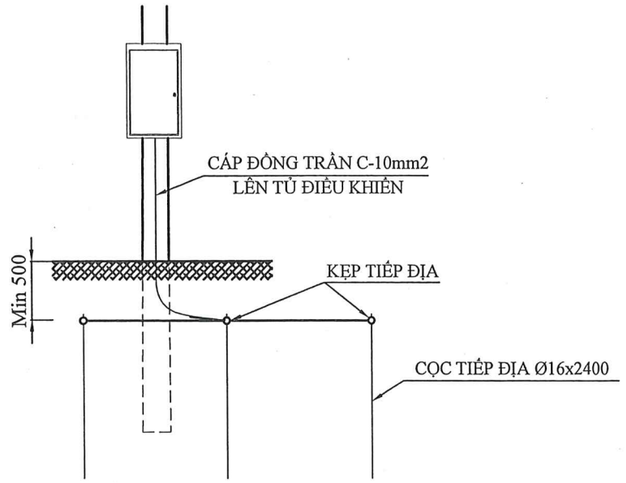

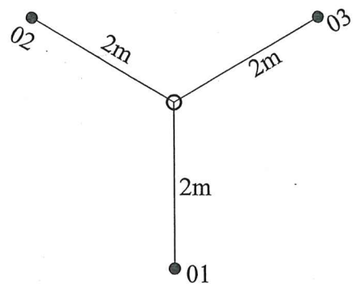

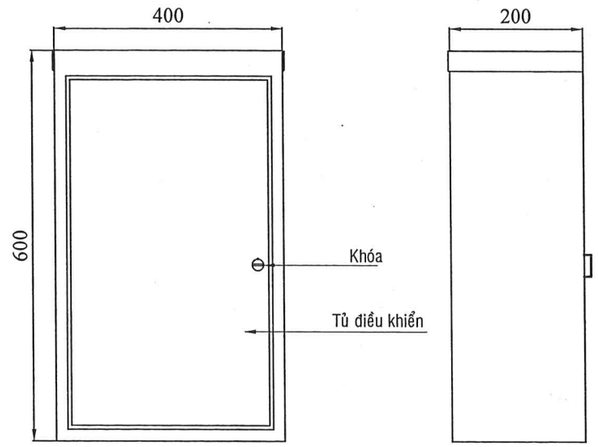

HÌNH THỨC TỦ ĐIỀU KHIỂN

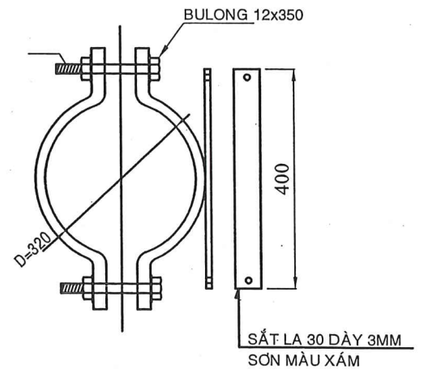

QUY CÁCH CODE
BẮT TỦ ĐIỀU KHIỂN

GHI CHÚ:

1. Kích thước tủ tính theo mm
2. Vỏ tủ được nối vào hệ thống tiếp địa liên hoàn bằng dây đồng C-10mm2
3. Có thể quay mặt tủ tùy theo đường cáp vào - ra thực tế.

HỘP ĐẤU CÁP TRONG THÂN TRỤ ĐÈN
(VỊ TRÍ 1LỘ)

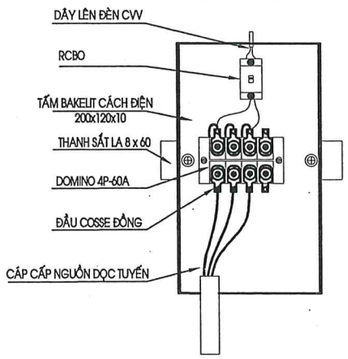

HÌNH THỨC LẮP ĐẶT TỦ
ĐIỀU KHIỂN

CÔNG TY CỔ PHẦN TƯ VẤN THIẾT KẾ VÀ XÂY DỰNG
ATCO
THẨM TRA
Theo văn bản số.....
Ngày.....tháng.....năm 20.....
Chủ trì bộ môn ký tên:
Nguyễn Ngọc Dũng

PHÒNG KINH TẾ, HẠ TẦNG VÀ ĐÔ THỊ
THÀNH PHỐ DĨ AN
THẨM ĐỊNH
Theo Văn bản số ...../.....
ngày.....tháng.....năm 20.....
Người thẩm định ký tên

CÔNG TY TNHH MỘT THÀNH VIÊN ĐÔNG TÂN HIỆP SỐ 24/4, NGUYỄN VĂN SIÊU, KP. ĐÔNG TÂN, P. DĨ AN, TP. DĨ AN, BÌNH DƯƠNG	ỦY BAN NHÂN NHÂN PHƯỜNG BÌNH AN	CHỦ NHIỆM		KS. HÀ VĂN HƯƠNG	GIÁM ĐỐC	THIẾT KẾ BẢN VẼ THI CÔNG			
	CÔNG TRÌNH: NÂNG CẤP, MỞ RỘNG HẺM 185 VÀ HẺM 341 QUỐC LỘ 1K, KHU PHỐ NỘI HÓA 1 PHƯỜNG BÌNH AN, THÀNH PHỐ DĨ AN, TỈNH BÌNH DƯƠNG	CHỦ TRÌ		KS. HÀ VĂN HƯƠNG		MẶT BẰNG CHIẾU SÁNG			
		THIẾT KẾ		KS. HÀ VĂN HƯƠNG					
		KIỂM TRA		KS. ĐẶNG BẢO DUY	ĐẶNG BẢO DUY	NGÀY XUẤT:..../..../2025	TỶ LỆ:	KÝ HIỆU:	02

CÔNG TY TNHH MTV ĐÔNG TÂN HIỆP
M.S.D.N: 3702865747-C.T.T.N.H.H
TP. DĨ AN - T. BÌNH DƯƠNG

SƠ ĐỒ NGUYÊN LÝ
ĐẤU NỐI TỦ ĐK CHIẾU SÁNG

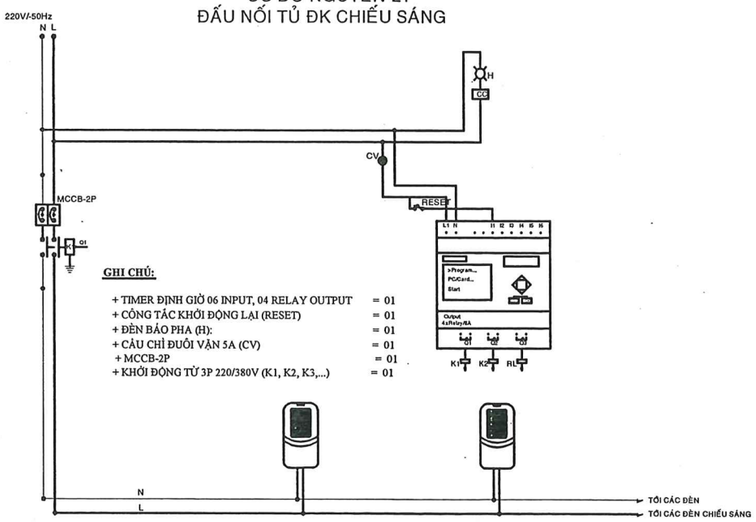

GHI CHÚ:

+ TIMER ĐỊNH GIỜ 06 INPUT, 04 RELAY OUTPUT	= 01
+ CÔNG TẮC KHỞI ĐỘNG LẠI (RESET)	= 01
+ ĐÈN BÁO PHA (H):	= 01
+ CẦU CHÌ ĐUÔI VẶN 5A (CV)	= 01
+ MCCB-2P	= 01
+ KHỞI ĐỘNG TỪ 3P 220/380V (K1, K2, K3,...)	= 01

**** YÊU CẦU VỀ KIỂU DÁNG VÀ KẾT CẤU:***

Để đảm bảo tính thẩm mỹ, cân đối với trụ đèn và hài hòa với cảnh quan xung quanh đề nghị sử dụng đèn LED có kiểu dáng và kết cấu như sau:

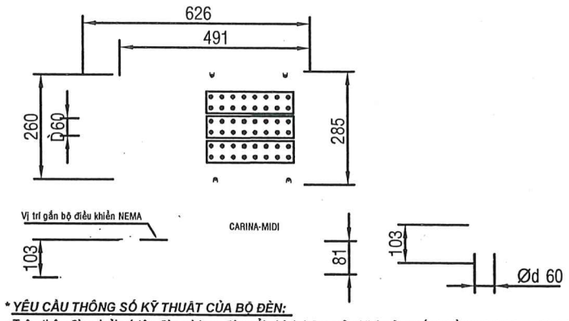

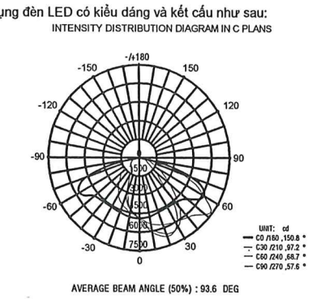

**** YÊU CẦU THÔNG SỐ KỸ THUẬT CỦA BỘ ĐÈN:***

- Trên thân đèn phải có tên đèn và logo đúc nổi chính hãng của Nhà sản xuất (nhằm tránh hàng giả, hàng nhái kém chất lượng).
-Đầu đèn phải **có cơ cấu điều chỉnh độ ngẩng** góc chiếu từ -30°đến +30° để phù hợp nhiều loại đường, các vị trí đường giao cắt và các loại cần đèn.
-Thân đèn bằng **nhôm đúc áp lực cao nguyên khối có nhiều cánh tản nhiệt** , giúp module LED tản nhiệt trực tiếp trên toàn bộ thân đèn. Bề mặt sơn tĩnh điện chất lượng cao loại chuyên dụng ngoài trời chịu tia UV và yếu tố thời tiết khắc nghiệt, chống bám bụi (màu ghi xám).
-Ngăn linh kiện phải thiết kế thêm vị trí để gắn thiết bị điều khiển thông minh NEMA để đèn từng đèn.
-Thấu kính quang học bằng nhựa PC chuyên dụng chống lão hoá, góc chiếu bán rộng.
-Cụm quang học **phải có chụp kính bảo vệ** bằng thủy tinh cường lực an toàn, chịu nhiệt, để ngăn côn trùng và bụi bẩn bám vào bề mặt module LED và Lens.
-Zoăng đèn bằng Silicon tổng hợp chất lượng cao, chịu nhiệt chống lão hoá, bền theo thời gian, đảm bảo độ kín khít của bộ phận quang học và ngăn linh kiện.
-Đèn có tính năng **Dimming 5 cấp** công suất tại đèn và có cổng 0-10V/ 1-10V/ DALI để chờ kết nối điều khiển thông minh từ Trung tâm điều khiển chiếu sáng.
-Driver lập trình NFC quét không dây, tích hợp tính năng CLO duy trì quang thông không đổi trong suốt quá trình vận hành của bộ đèn.
-Sử dụng chíp LED siêu sáng hiệu suất cao **Ultra High Power 5050 tuổi thọ 120.000h** , công nghệ LED SMD, có tính năng tự bảo vệ ngắt mạch khi bị quá nhiệt, quá áp, quá dòng.
-Hiệu suất phát quang của bộ đèn **≥140 lumen/W** (4000K), theo QCVN 07-7:2016/BXD.
-Nhiệt độ màu **4000K ± 3%** (ánh sáng trắng tự nhiên NW) theo QCVN 07-7:2016/BXD.
-Chỉ số hiện thị màu **Ra ≥ 70**, TCVN 10485:2015 (IEC 62717:2014).
-Nhiệt độ môi trường vận hành của đèn: -40°C đến 55°C.
-Nhiệt độ bề mặt vỏ bộ đèn < 60°C (sau thời gian tối thiểu 30 phút kể từ khi đèn hoạt động).
-Điện áp đầu vào: 185~265VAC/ 50Hz theo TCVN 10485:2015 (IEC 62717:2014).
-**Độ kín của khối quang học và ngăn linh kiện: ≥ IP66** có khả năng chống bụi, chống nước cao.
-Chỉ số IK (độ chịu va đập) **≥ IK08** theo TCVN 7722-2-3:2007 (IEC 60598-2-3:2002).
-Có bộ bảo vệ chống xung điện áp **SPD ≥ 20kV 10kA** theo TCVN 7590-1:2006 (IEC 61347-1:2003).
-Cấp bảo vệ: Cấp 1 theo TCVN 7722-2-3:2007 (IEC 60598-2-3:2002).
-Đèn phải có dây nối đất đạt chuẩn để đảm bảo chống sét hiệu quả, theo TCVN 7722-2-3:2007 (IEC 60598-2-3:2002).
-Hệ số công suất **≥ 0,97** tại công suất định mức ban đầu và > 0,90 tại các mức tiết giảm công suất.
-Tuổi thọ của bộ đèn ≥ 100.000h ở nhiệt độ Ta = 25°C, theo TCVN 10885-2-1:2015/ IEC 72722-2-1:2014.
-Hệ số duy trì quang thông của LED ≥ 0,9 (**L90, 120.000h**) theo TCVN 10485:2015 (IEC 62717:2014).
-Đèn được cài đặt công suất như sau: khi bật đèn hoạt động 100% công suất, sau 4 tiếng Dim xuống 70%, sau 6 tiếng Dim xuống 50%, sau 10 tiếng tăng lên 70%, sau 11 tiếng tăng lên lại 90% cho đến khi trời sáng và tắt đèn (hoặc cài đặt theo yêu cầu của Chủ đầu tư).
-Bộ đèn được lắp ráp tại Việt Nam, sử dụng linh kiện **module LED tuổi thọ ≥ 120.000h (L90)** , **Driver cùng SPD có tuổi thọ ≥ 100.000h** của các hãng có thương hiệu uy tín và chất lượng cao từ các nước G7, Châu Âu hoặc tương đương. Các linh kiện phải có giấy chứng nhận sản phẩm chính hãng trực tiếp của nhà sản xuất, kèm C/O và C/Q của lô hàng.

****ĐỂ ĐẢM BẢO SẢN PHẨM CÓ CHẤT LƯỢNG ĐẠT CHUẨN, YÊU CẦU BỘ ĐÈN PHẢI CÓ CÁC CHỨNG CHỈ VÀ CHỨNG NHẬN NHƯ SAU:***

-Bộ đèn có **Giấy chứng nhận IEC** đạt tiêu chuẩn Quốc tế IEC60598-1:2020, IEC 60598-2-3:2002, IEC 60598-2-3:2002/AMD1:2011 ở cỡ bản Test Report cấp bởi các Tổ chức quốc tế đạt chuẩn ISO/IEC 17025:2005 (DEKRA, NVLAP, TUV, BELAC, ILAC-MRA, ...) có link website xác thực.
-Bộ đèn có **Giấy chứng nhận CE** đạt tiêu chuẩn Châu âu EN IEC 55015:2019+A11:2020, EN 61547:2009, EN IEC 61000-3-2:2019+A1:2021, EN 61000-3-3:2013+A1:2019+A2:2021, EN 60598-2-3:2003+A1:2011, EN IEC 60598-1:2021+A11:2022, EN 62493:2015+A1:2022 cấp bởi các Tổ chức quốc tế đạt chuẩn ISO/IEC 17025:2005 (DEKRA, NVLAP, TUV, BELAC, ILAC-MRA) .
-Bộ đèn có **Chứng chỉ ENEC** đáp ứng tiêu chuẩn EN 60598-2-3, EN 60598-2-3:2023/A1:2011 ở kiểm tra nhà máy theo CENELEC CIG 021 cấp bởi các Tổ chức quốc tế đạt chuẩn ISO/IEC 17025:2005 (DEKRA, NVLAP, TUV, BELAC, ILAC-MRA, ...).
-Bộ đèn có bản **Test Report tương thích điện từ EMC** đáp ứng các tiêu chuẩn EN IEC 55015:2019+A11:2020, EN 61547:2009, EN IEC 61000-3-2:2019+A1:2021, EN 61000-3-3:2013+A1:2019+A2:2021 cấp bởi các Tổ chức quốc tế đạt chuẩn ISO/IEC 17025:2005 (DEKRA, NVLAP, TUV, BELAC, ILAC-MRA, ...).
-Bộ đèn có bản **Test Report đáp ứng việc tuân thủ tiêu chuẩn RoHS 2011/65/EU và EU2015/863** về việc hạn chế sử dụng một số chất độc hại trong thiết bị điện và điện tử, cấp bởi các Tổ chức quốc tế đạt chuẩn ISO/IEC 17025:2005 (DEKRA, NVLAP, TUV, BELAC, ILAC-MRA, ...).
-Nhà sản xuất sản phẩm phải có Giấy chứng nhận **ISO 9001:2015, ISO 14001:2015, ISO 50001:2018, ISO 45001:2018** .
-Bộ đèn có **Giấy chứng nhận hợp chuẩn** theo TCVN 7722-1:2017 (IEC 60598:2014) và TCVN 7722-2-3:2019 (IEC60598-2-3:2002) theo Điều 28, Mục 02, Chương III của Luật Chất lượng Sản phẩm, Hàng hóa số 05/2007/QH12 ngày 21 tháng 11 năm 2007 và theo Thông tư số 28/2012/TT-BKHCN ngày 12/12/2012 và Thông tư số 02/2017/TT-BKHCN ngày 31/3/2017 của Bộ Khoa học và Công nghệ (có ghi rõ model và công suất của bộ đèn).
-Bộ đèn có **Giấy chứng nhận hợp quy** phù hợp Quy chuẩn kỹ thuật quốc gia QCVN 19:2019/BKHCN theo Thông tư 02/2017/TT-BKHCN ngày 31/03/2017 và Thông tư 06/2020/TT-BKHCN ngày 10/12/2020 của Bộ Khoa học và Công nghệ (có ghi rõ model và công suất của bộ đèn).
-Bộ đèn có **file IES bảng dữ liệu về phân bố cường độ sáng** trong không gian để làm cơ sở tính toán và kiểm tra trên phần mềm chiếu sáng quốc tế DIALUX theo quy định tại Mục 5.2 của Quy chuẩn kỹ thuật quốc gia **QCVN 07-7:2016/BXD** về các công trình hạ tầng kỹ thuật công trình chiếu sáng.
-Bộ đèn phải có Giấy chứng nhận bảng dữ liệu về phân bố cường độ sáng **LM79-2008 Test Report** bởi các phòng LAB đạt chuẩn.
-Các module LED sử dụng cho bộ đèn phải có giấy chứng nhận đạt tiêu chuẩn **IEC 62031:2018, EN IEC 62031:2020, IEC/EN 60825:2020** theo đúng mã hàng trên module; phải có bản **Test Report LM80-08 TM21 L90** của chíp LED (tại 85 độ C sau **120.000h hệ số duy trì quang thông còn ≥ 90%**) và có **Test Report LM82-12** của khối LED.
-Bộ đèn phải được **Công bố hiệu suất năng lượng** và dán nhãn năng lượng theo Quyết định số 4889/QĐ-BCT ngày 27/12/2018 của Bộ công thương.
-Bộ đèn phải có Kết quả thử nghiệm **Quatest** của Tổng cục tiêu chuẩn đo lường chất lượng Việt Nam.

CÔNG TY CỔ PHẦN TƯ VẤN THIẾT KẾ VÀ XÂY DỰNG ATCO
THẨM TRA
Theo văn bản số.....
Ngày.....tháng.....năm 20.....
Chủ trì bộ môn ký tên:
Nguyễn Ngọc Dũng

SỞ KINH TẾ, HẠ TẦNG VÀ ĐÔ THỊ THÀNH PHỐ DĨ AN
THẨM ĐỊNH
Theo Văn bản số ...../.....
Ngày.....tháng.....năm 20.....
Người thẩm định ký tên

CÔNG TY TNHH MỘT THÀNH VIÊN ĐÔNG TÂN HIỆP SỐ 24/4, NGUYỄN VĂN SIÊU, KP. ĐÔNG TÂN, P. DĨ AN, TP. DĨ AN, BÌNH DƯƠNG	ỦY BAN NHÂN NHÂN PHƯỜNG BÌNH AN	CHỦ NHIỆM		KS. HÀ VĂN HƯƠNG	GIÁM ĐỐC	THIẾT KẾ BẢN VẼ THI CÔNG			
	CÔNG TRÌNH: NÂNG CẤP, MỞ RỘNG HẺM 185 VÀ HẺM 341 QUỐC LỘ 1K, KHU PHỐ NỘI HÓA 1 PHƯỜNG BÌNH AN, THÀNH PHỐ DĨ AN, TỈNH BÌNH DƯƠNG	CHỦ TRÌ		KS. HÀ VĂN HƯƠNG		MẶT BẰNG CHIẾU SÁNG			
		THIẾT KẾ		KS. HÀ VĂN HƯƠNG					
		KIỂM TRA		KS. ĐẶNG BẢO DUY	ĐẶNG BẢO DUY	NGÀY XUẤT:..../..../2025	TỶ LỆ:	KÝ HIỆU:	02

CÔNG TY TNHH MTV ĐÔNG TÂN HIỆP