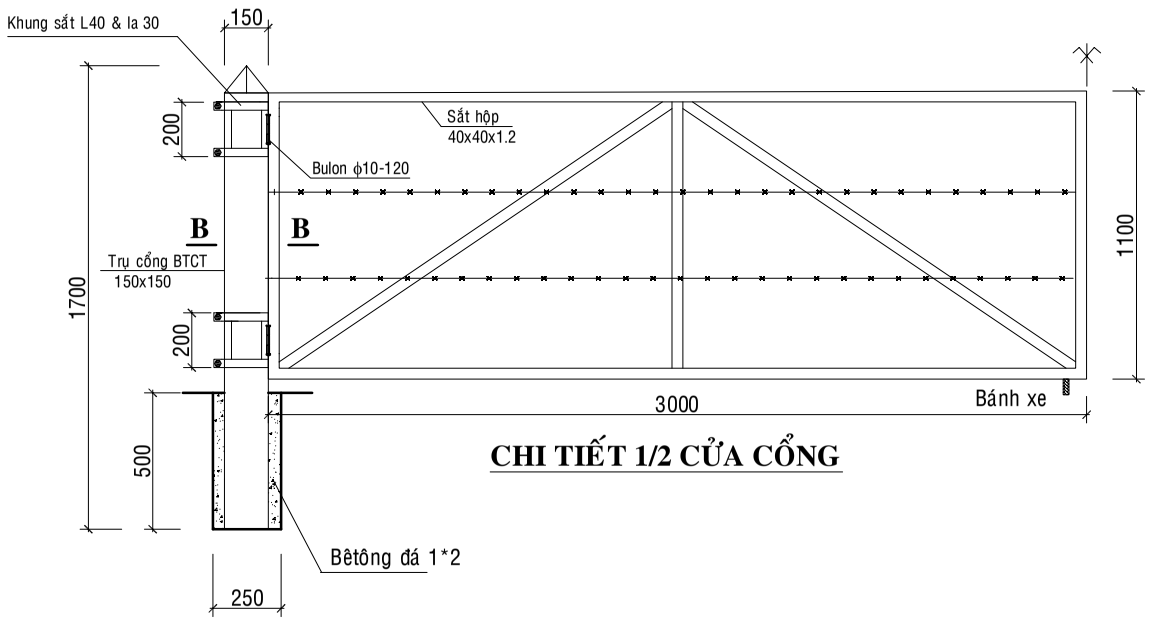

CHI TIẾT 1/2 CỬA CỔNG

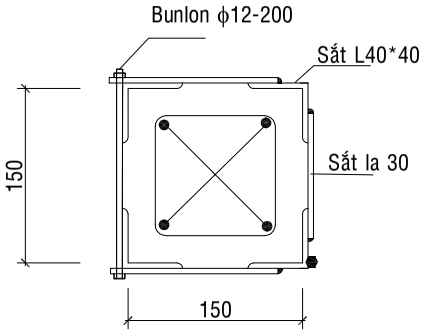

CHI TIẾT BẢN LỀ CỬA

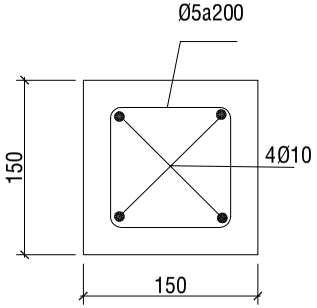

MẶT CẮT B-B