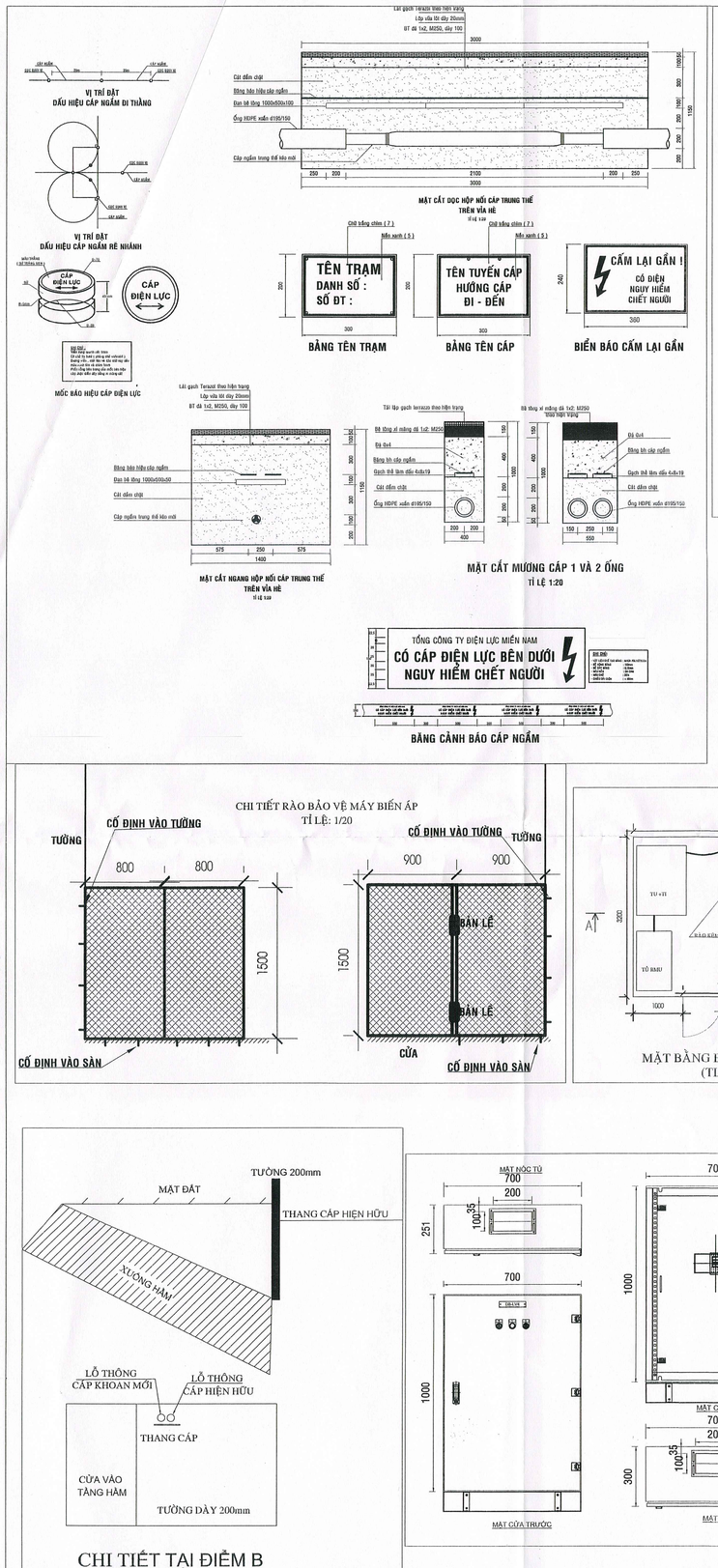

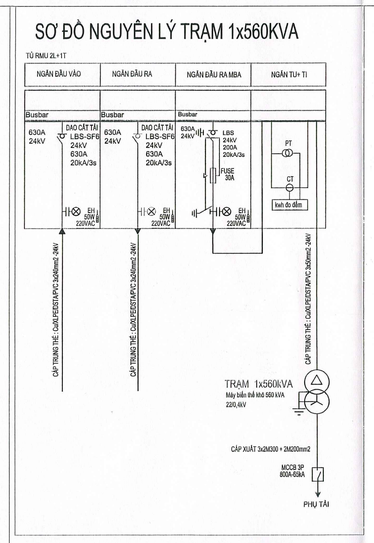

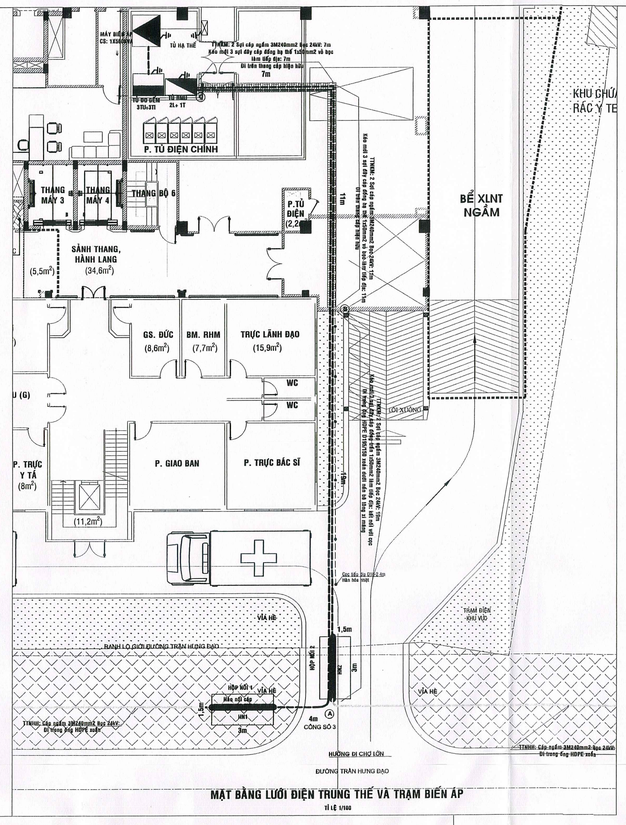

MẶT BẰNG LƯỚI ĐIỆN TRUNG THẾ VÀ TRẠM BIẾN ÁP
TỈ LỆ 1/100

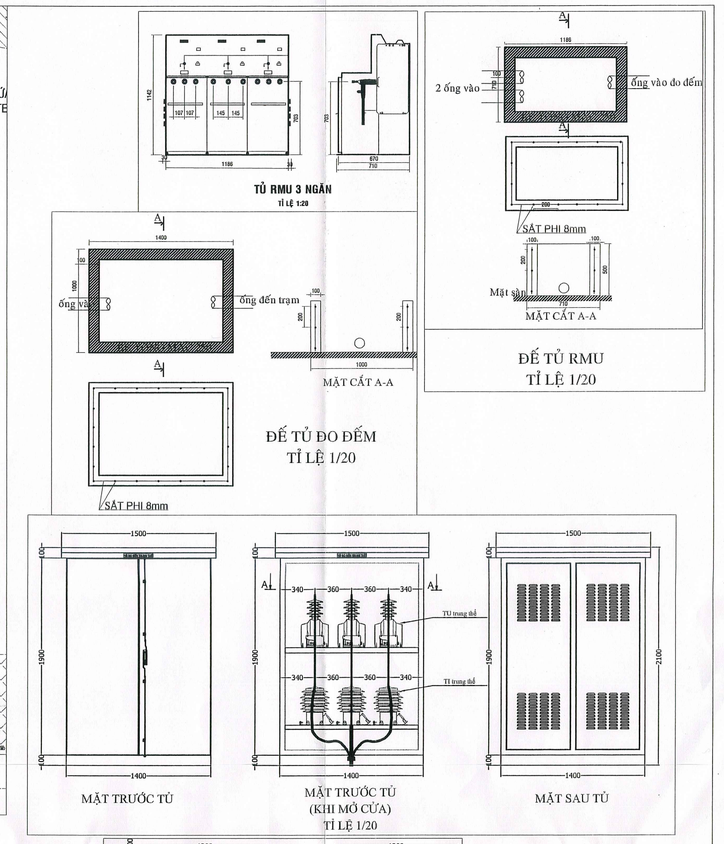

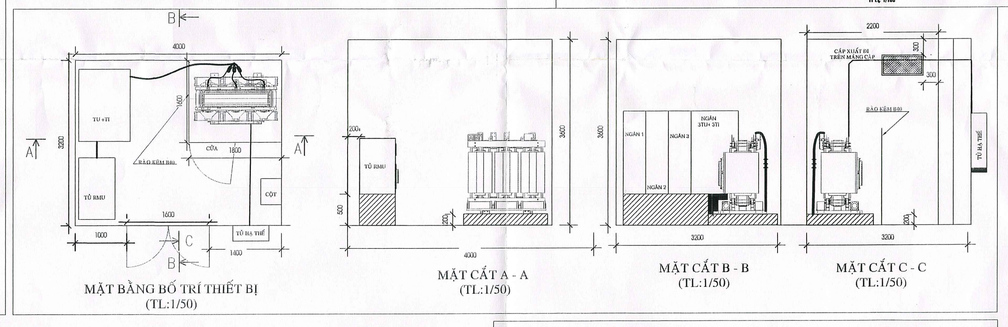

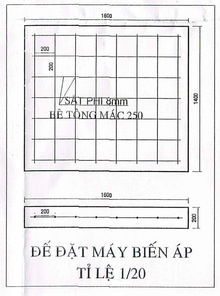

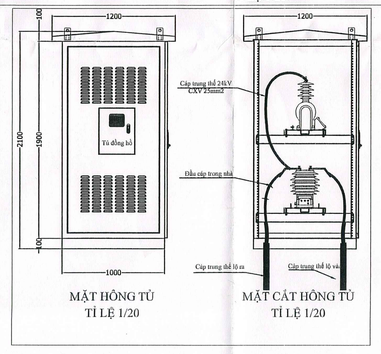

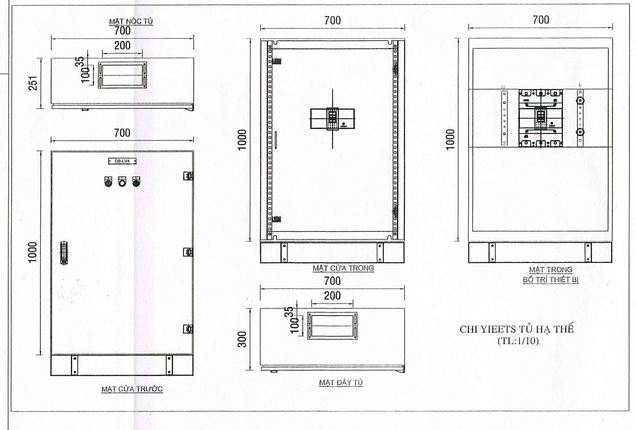

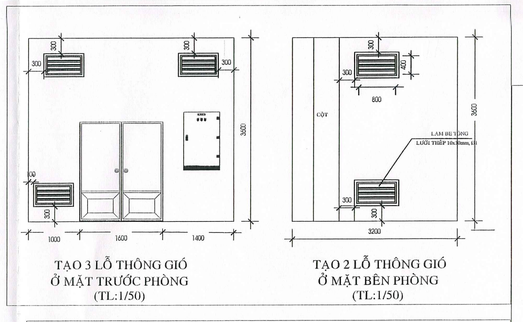

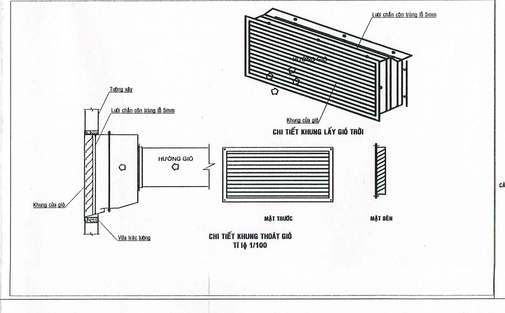

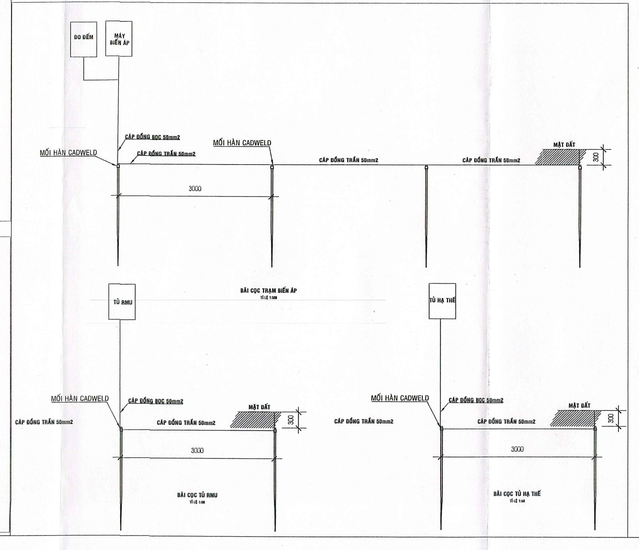

CÔNG TY TNHH JETCO ASIA
THẨM TRA
Theo văn bản số: 2..../BCTT
Ngày: 24...tháng: 2 năm 2026
Ký Tên:
Phạm Đức Lập

CHỦ ĐẦU TƯ
BỆNH VIỆN RĂNG HÀM MẶT
THÀNH PHỐ HỒ CHÍ MINH
GIÁM ĐỐC
Nguyễn Đức Minh

CÔNG TY TNHH TƯ VẤN XÂY DỰNG ĐIỆN LỰC

GIÁM ĐỐC	PHAN-CHÍ TÂM
CHỦ NHIỆM TK	LÊ HUỲNH HOÀ
THIẾT KẾ	LÊ HUỲNH HOÀ
VẼ	NGUYỄN BẢO QUỐC

CÔNG TRÌNH: CÔNG TRÌNH: LẮP ĐẶT MÁY BIẾN ÁP 560kVA VÀ ĐƯỜNG DÂY CÁP NGẦM TẠI BỆNH VIỆN RĂNG HÀM MẶT THÀNH PHỐ HỒ CHÍ MINH

MẶT BẰNG
ĐẦU TRỤ; CHI TIẾT KHÁC

HS-BCKTKT	2/2026	SỐ HỌA ĐỒ: 1/1
TỈ LỆ:	ĐÃ GHI	