CÔNG TY TNHH XÂY DỰNG TÂN PHÁT PHÚ THỌ

* * * * *

HỒ SƠ ĐIỀU CHỈNH THIẾT KẾ THI CÔNG

CÔNG TRÌNH: NHÀ LỚP HỌC 2 TẦNG 4 PHÒNG VÀ CÁC HẠNG MỤC PHỤ TRỢ TRƯỜNG THCS ĐÔNG THÀNH

CHỦ ĐẦU TƯ : TRUNG TÂM DỊCH VỤ SỰ NGHIỆP CÔNG XÃ ĐÔNG THÀNH

ĐỊA ĐIỂM XD : XÃ ĐÔNG THÀNH- TỈNH PHÚ THỌ

ĐƠN VỊ TƯ VẤN

CÔNG TY CỔ PHẦN KIẾN TRÚC XÂY DỰNG
VÀ ĐẦU TƯ KHÁNH CHI

VIỆT TRÌ, NĂM 2025

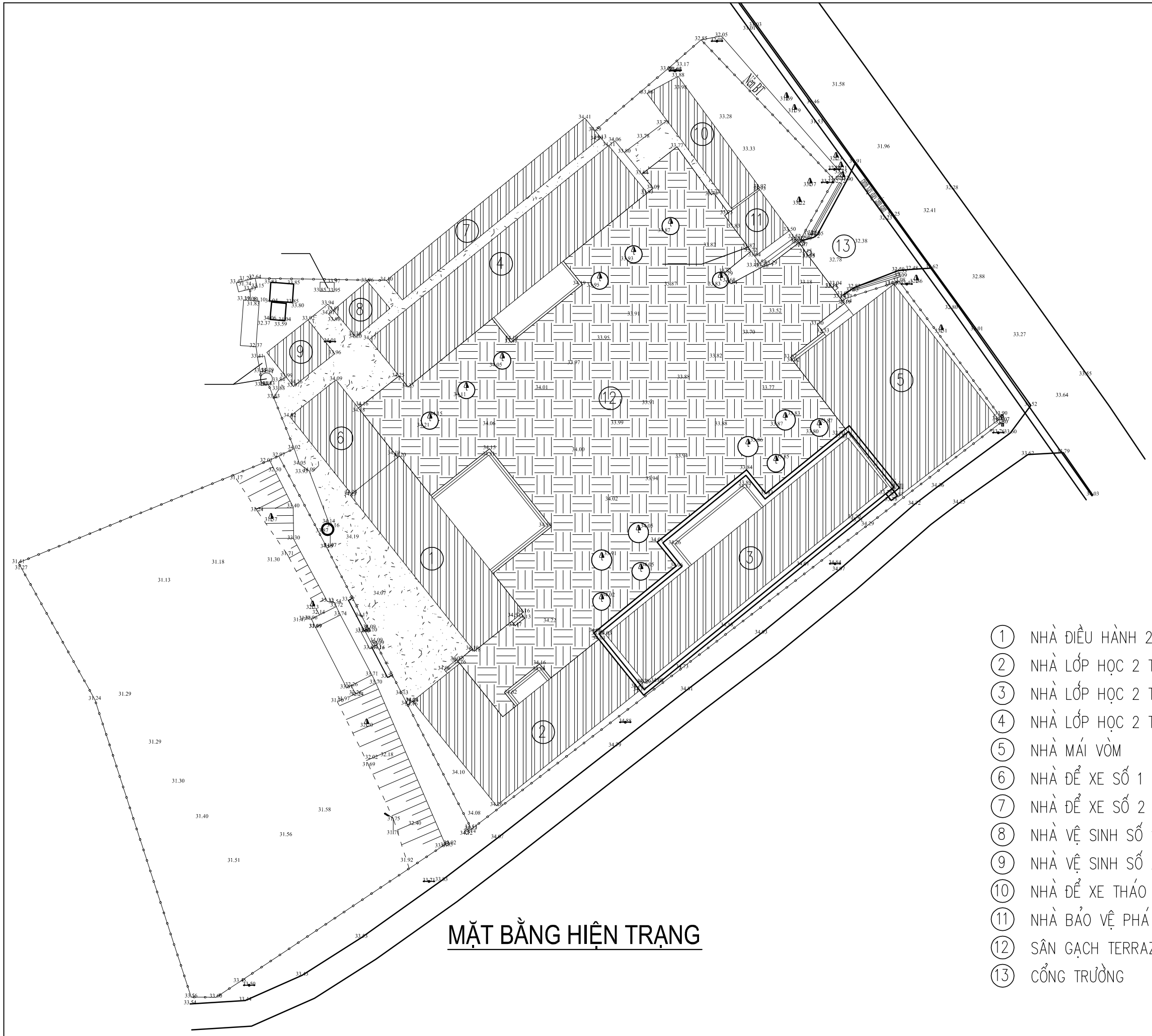

MẶT BẰNG HIỆN TRẠNG

1. NHÀ ĐIỀU HÀNH 2 TẦNG
2. NHÀ LỚP HỌC 2 TẦNG 6 PHÒNG
3. NHÀ LỚP HỌC 2 TẦNG 8 PHÒNG SỐ 2
4. NHÀ LỚP HỌC 2 TẦNG 8 PHÒNG SỐ 1
5. NHÀ MÁI VÒM
6. NHÀ ĐỂ XE SỐ 1
7. NHÀ ĐỂ XE SỐ 2
8. NHÀ VỆ SINH SỐ 1
9. NHÀ VỆ SINH SỐ 2
10. NHÀ ĐỂ XE THÁO DỠ
11. NHÀ BẢO VỆ PHÁ DỠ
12. SÂN GẠCH TERRAZZO PHÁ DỠ
13. CỔNG TRƯỜNG

CHỦ ĐẦU TƯ

TRUNG TÂM DỊCH VỤ SỰ NGHIỆP CÔNG XÃ ĐÔNG THÀNH

CÔNG TRÌNH

NHÀ LỚP HỌC 2 TẦNG 4 PHÒNG VÀ CÁC HẠNG MỤC PHỤ TRỢ TRƯỜNG THCS ĐÔNG THÀNH

ĐỊA ĐIỂM: XÃ ĐÔNG THÀNH, TỈNH PHÚ THỌ

ĐƠN VỊ TƯ VẤN THIẾT KẾ

CÔNG TY CỔ PHẦN KIẾN TRÚC XÂY DỰNG & ĐẦU TƯ KHÁNH CHI

TRỤ SỞ: SỐ 75 - ĐƯỜNG LĂNG CẨM - PHƯỜNG VIỆT TRÌ, TỈNH PHÚ THỌ

MOBILE: 0985444166 - MAIL: KIENTRUCKC66@GMAIL.COM

GIÁM ĐỐC

NGUYỄN KHÁNH TƯỜNG

CHỦ TRÌ THIẾT KẾ

KTS PHẠM NGỌC SƠN

THIẾT KẾ KIẾN TRÚC

KTS PHẠM NGỌC SƠN

KIỂM TRA BẢN VẼ

KS TRẦN MẠNH HÙNG

HẠNG MỤC:

NHÀ LỚP HỌC 2 TẦNG 4 PHÒNG

NGÀY	12/2025	TỶ LỆ SCALE

TÊN BẢN VẼ:

MẶT BẰNG HIỆN TRẠNG

BẢN VẼ SỐ: **HT-01**

MẶT BẰNG TỔNG THỂ CÔNG TRÌNH

1. NHÀ ĐIỀU HÀNH 2 TẦNG
2. NHÀ LỚP HỌC 2 TẦNG 6 PHÒNG
3. NHÀ LỚP HỌC 2 TẦNG 8 PHÒNG SỐ 2
4. NHÀ LỚP HỌC 2 TẦNG 8 PHÒNG SỐ 1
5. NHÀ MÁI VÒM
6. NHÀ ĐỂ XE SỐ 1
7. NHÀ ĐỂ XE SỐ 2
8. NHÀ VỆ SINH SỐ 1
9. NHÀ VỆ SINH SỐ 2
10. NHÀ LỚP HỌC 2 TẦNG 4 PHÒNG XÂY MỚI
11. NHÀ BẢO VỆ XÂY MỚI
12. NHÀ ĐỂ XE LÀM MỚI
13. SÂN GẠCH TERRAZZO LÀM MỚI
14. CỔNG TRƯỜNG

CHỦ ĐẦU TƯ

TRUNG TÂM DỊCH VỤ SỰ NGHIỆP CÔNG XÃ ĐÔNG THÀNH

CÔNG TRÌNH

NHÀ LỚP HỌC 2 TẦNG 4 PHÒNG VÀ CÁC HẠNG MỤC PHỤ TRỢ TRƯỜNG THCS ĐÔNG THÀNH

ĐỊA ĐIỂM: XÃ ĐÔNG THÀNH, TỈNH PHÚ THỌ

ĐƠN VỊ TƯ VẤN THIẾT KẾ

CÔNG TY CỔ PHẦN KIẾN TRÚC XÂY DỰNG & ĐẦU TƯ KHÁNH CHI

TRỤ SỞ: SỐ 75 - ĐƯỜNG LĂNG CẨM - PHƯỜNG VIỆT TRÌ, TỈNH PHÚ THỌ

MOBILE: 0985444166 - MAIL: KIENTRUCKC66@GMAIL.COM

GIÁM ĐỐC

NGUYỄN KHÁNH TƯỜNG

CHỦ TRÌ THIẾT KẾ

KTS PHẠM NGỌC SƠN

THIẾT KẾ KIẾN TRÚC

KTS PHẠM NGỌC SƠN

KIỂM TRA BẢN VẼ

KS TRẦN MẠNH HÙNG

HẠNG MỤC:

NHÀ LỚP HỌC 2 TẦNG 4 PHÒNG

NGÀY	12/2025	TỶ LỆ SCALE

TÊN BẢN VẼ:

MẶT BẰNG TỔNG THỂ CÔNG TRÌNH

BẢN VẼ SỐ **QH-01**

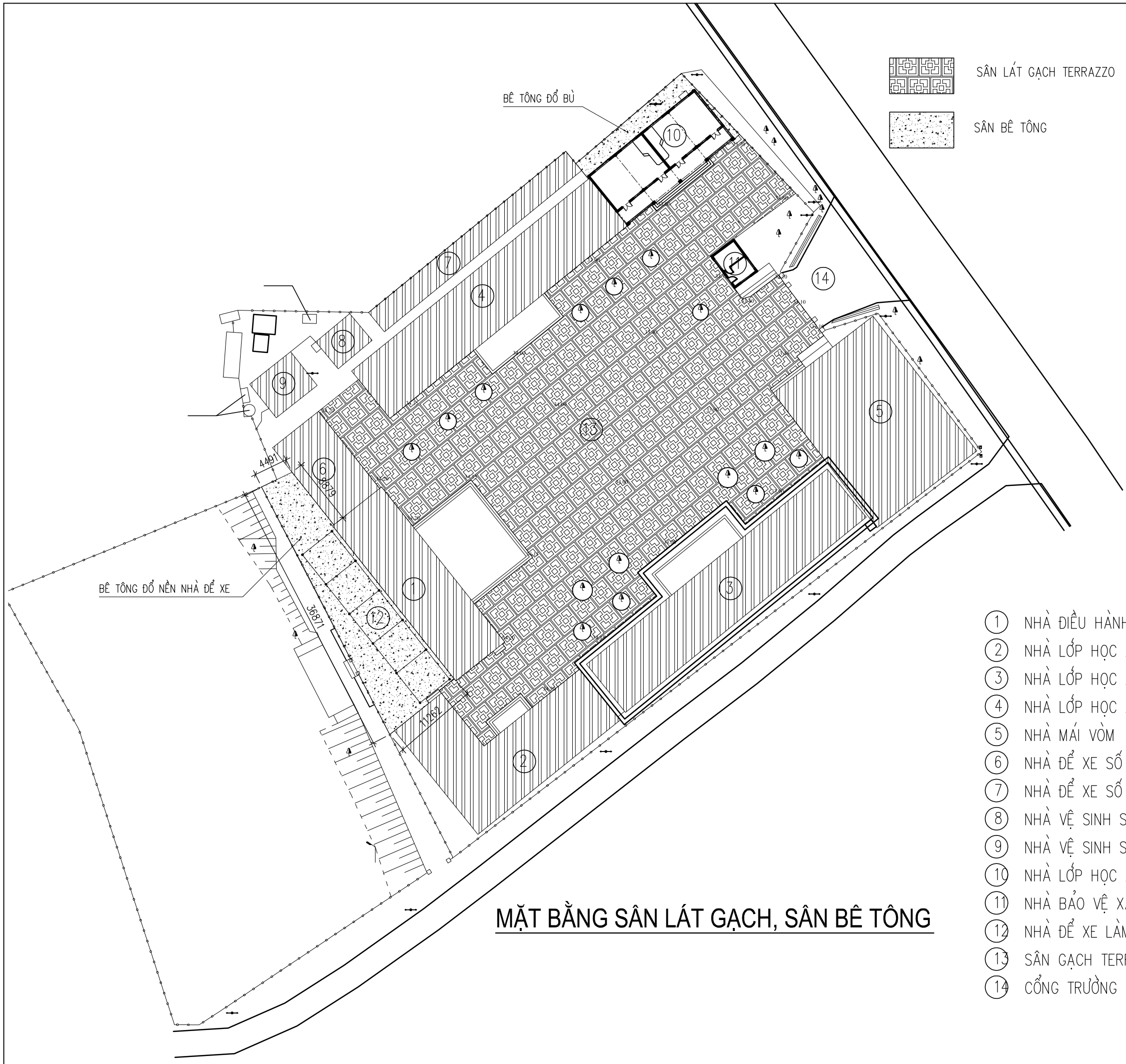

SÂN LÁT GẠCH TERRAZZO

SÂN BÊ TÔNG

SÂN LÁT GACH TERRAZZO 400X400X30
BÊ TÔNG DÀY 100 MÁC 150#
LỚP ĐỆM CÁT NÂNG NỀN SÂN TRUNG BÌNH DÀY 50

CẤU TẠO SÂN LÁT GẠCH TERRAZZO

S= 2107 M2

NỀN BÊ TÔNG ĐÁNH MẶT
BÊ TÔNG DÀY 100 MÁC 250#
LỚP ĐỆM CÁT BÌNH DÀY 100
ĐÀO NỀN CAO TB=100

CẤU TẠO SÂN BÊ TÔNG

S= 327 M2

MẶT BẰNG SÂN LÁT GẠCH, SÂN BÊ TÔNG

1. NHÀ ĐIỀU HÀNH 2 TẦNG
2. NHÀ LỚP HỌC 2 TẦNG 6 PHÒNG
3. NHÀ LỚP HỌC 2 TẦNG 8 PHÒNG SỐ 2
4. NHÀ LỚP HỌC 2 TẦNG 8 PHÒNG SỐ 1
5. NHÀ MÁI VÒM
6. NHÀ ĐỂ XE SỐ 1
7. NHÀ ĐỂ XE SỐ 2
8. NHÀ VỆ SINH SỐ 1
9. NHÀ VỆ SINH SỐ 2
10. NHÀ LỚP HỌC 2 TẦNG 4 PHÒNG XÂY MỚI
11. NHÀ BẢO VỆ XÂY MỚI
12. NHÀ ĐỂ XE LÀM MỚI
13. SÂN GẠCH TERRAZZO LÀM MỚI
14. CỔNG TRƯỜNG

CHỦ ĐẦU TƯ

TRUNG TÂM DỊCH VỤ SỰ NGHIỆP CÔNG XÃ ĐÔNG THÀNH

CÔNG TRÌNH

NHÀ LỚP HỌC 2 TẦNG 4 PHÒNG VÀ CÁC HẠNG MỤC PHỤ TRỢ TRƯỜNG THCS ĐÔNG THÀNH

ĐỊA ĐIỂM: XÃ ĐÔNG THÀNH, TỈNH PHÚ THỌ

ĐƠN VỊ TƯ VẤN THIẾT KẾ

CÔNG TY CỔ PHẦN KIẾN TRÚC XÂY DỰNG & ĐẦU TƯ KHÁNH CHI

TRỤ SỞ: SỐ 75 - ĐƯỜNG LĂNG CẨM - PHƯỜNG VIỆT TRÌ, TỈNH PHÚ THỌ

MOBILE: 0985444166 - MAIL: KIENTRUCKC66@GMAIL.COM

GIÁM ĐỐC

NGUYỄN KHÁNH TƯỜNG

CHỦ TRÌ THIẾT KẾ

KTS PHẠM NGỌC SƠN

THIẾT KẾ KIẾN TRÚC

KTS PHẠM NGỌC SƠN

KIỂM TRA BẢN VẼ

KS TRẦN MẠNH HÙNG

HẠNG MỤC:

NHÀ LỚP HỌC 2 TẦNG 4 PHÒNG

NGÀY	12/2025	TỶ LỆ SCALE

TÊN BẢN VẼ:

MẶT BẰNG SÂN LÁT GẠCH, SÂN BÊ TÔNG

BẢN VẼ SỐ

QH-02

HẠNG MỤC NHÀ LỚP HỌC 2 TẦNG 4 PHÒNG

PHẦN KIẾN TRÚC

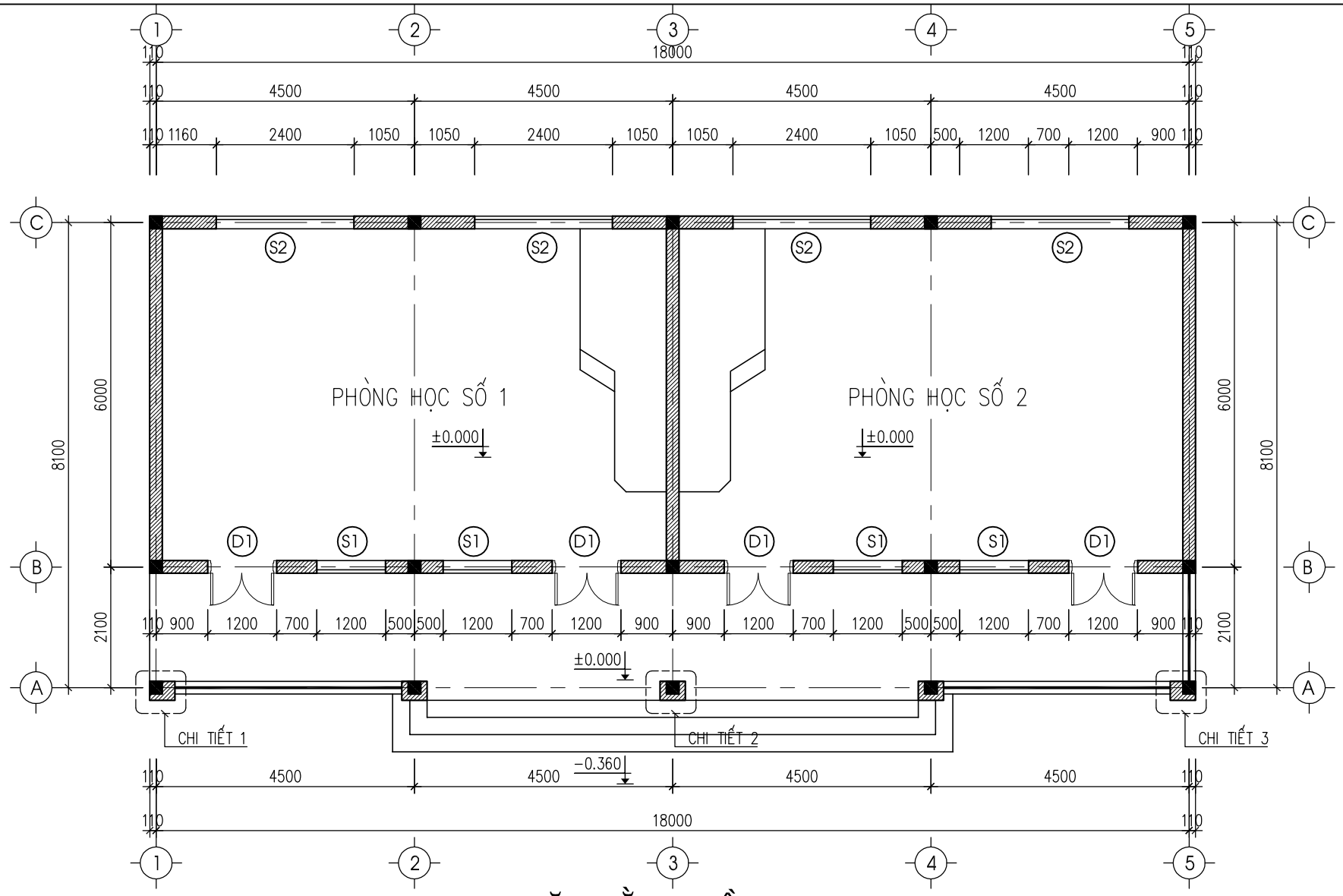

MẶT BẰNG TẦNG 1

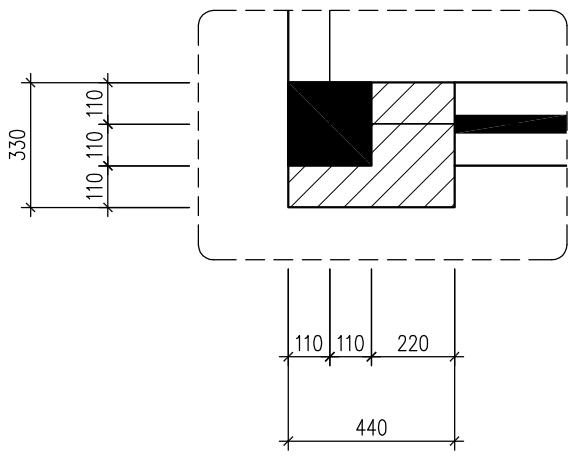

CHI TIẾT 1

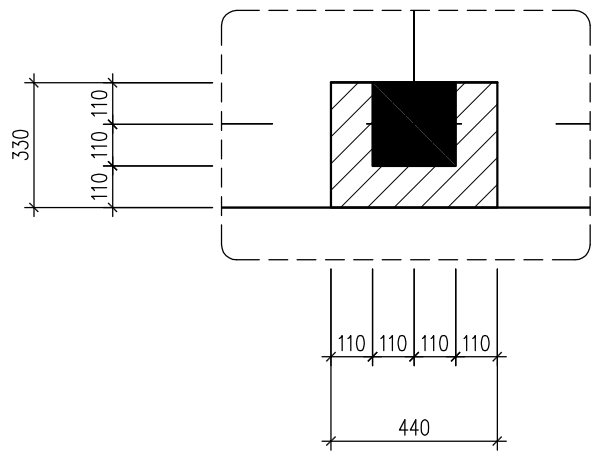

CHI TIẾT 2

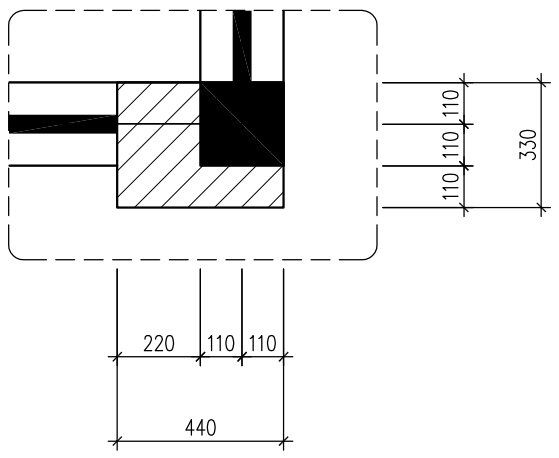

CHI TIẾT 3

CHỦ ĐẦU TƯ

TRUNG TÂM DỊCH VỤ SỰ NGHIỆP CÔNG XÃ ĐÔNG THÀNH

CÔNG TRÌNH

NHÀ LỚP HỌC 2 TẦNG 4 PHÒNG VÀ CÁC HẠNG MỤC PHỤ TRỢ TRƯỜNG THCS ĐÔNG THÀNH

ĐỊA ĐIỂM: XÃ ĐÔNG THÀNH, TỈNH PHÚ THỌ

ĐƠN VỊ TƯ VẤN THIẾT KẾ

CÔNG TY CỔ PHẦN KIẾN TRÚC XÂY DỰNG & ĐẦU TƯ KHÁNH CHI

TRỤ SỞ: SỐ 75 - ĐƯỜNG LĂNG CẨM - PHƯỜNG VIỆT TRÌ, TỈNH PHÚ THỌ

MOBILE: 0985444166 - MAIL: KIENTRUCKC66@GMAIL.COM

GIÁM ĐỐC

NGUYỄN KHÁNH TƯỜNG

CHỦ TRÌ THIẾT KẾ

KTS PHẠM NGỌC SƠN

THIẾT KẾ KIẾN TRÚC

KTS PHẠM NGỌC SƠN

KIỂM TRA BẢN VẼ

KS TRẦN MẠNH HÙNG

HẠNG MỤC:

NHÀ LỚP HỌC 2 TẦNG 4 PHÒNG

NGÀY	12/2025	TỶ LỆ SCALE

TÊN BẢN VẼ:

MẶT BẰNG TẦNG 1

BẢN VẼ SỐ: **KT-01**

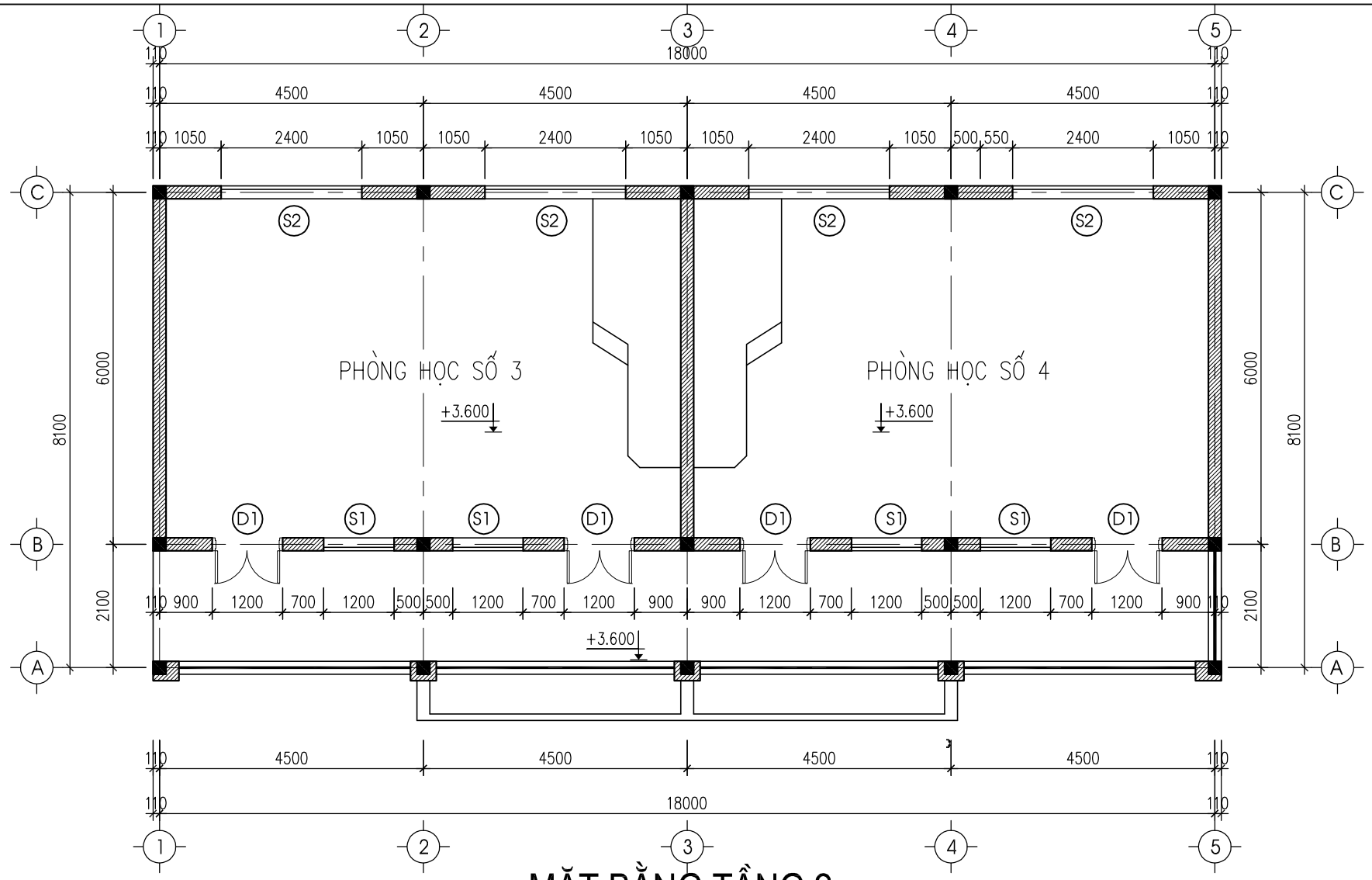

MẶT BẰNG TẦNG 2

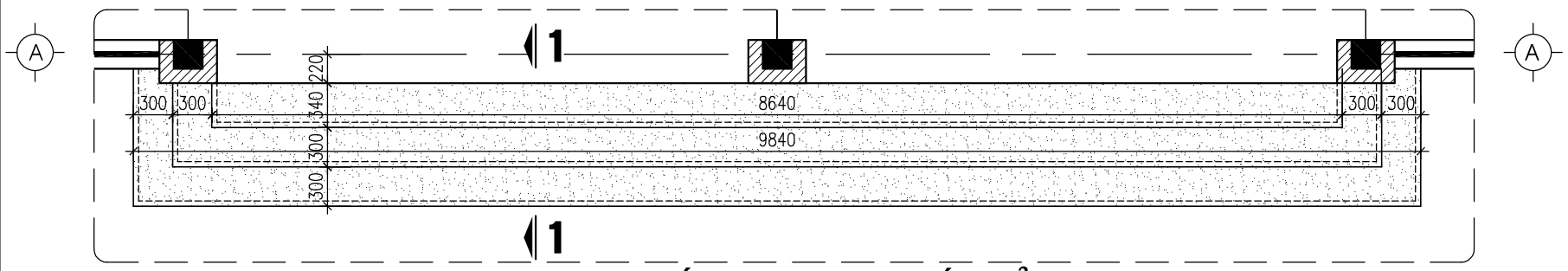

CHI TIẾT BẬC TAM CẤP SẢNH

TC

- MẶT BẬC, CỔ BẬC ỐP ĐÁ GRANITE DÀY 20 MẦU ĐỎ
- VỮA LÓT MÁC 75 DÀY 15
- BẬC XÂY GẠCH VỮA XM MÁC 75
- BÊ TÔNG ĐÁ 4X6 DÀY 100 MÁC 100

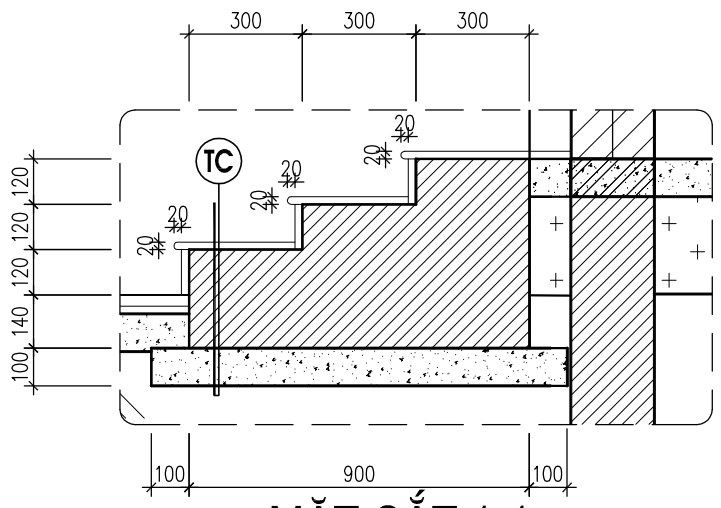

MẶT CẮT 1-1

CHỦ ĐẦU TƯ

TRUNG TÂM DỊCH VỤ SỰ NGHIỆP CÔNG XÃ ĐÔNG THÀNH

CÔNG TRÌNH

NHÀ LỚP HỌC 2 TẦNG 4 PHÒNG VÀ CÁC HẠNG MỤC PHỤ TRỢ TRƯỜNG THCS ĐÔNG THÀNH

ĐỊA ĐIỂM: XÃ ĐÔNG THÀNH, TỈNH PHÚ THỌ

ĐƠN VỊ TƯ VẤN THIẾT KẾ

CÔNG TY CỔ PHẦN KIẾN TRÚC XÂY DỰNG & ĐẦU TƯ KHÁNH CHI

TRỤ SỞ: SỐ 75 - ĐƯỜNG LĂNG CẨM - PHƯỜNG VIỆT TRÌ, TỈNH PHÚ THỌ

MOBILE: 0985444166 - MAIL: KIENTRUCKC66@GMAIL.COM

GIÁM ĐỐC

NGUYỄN KHÁNH TƯỜNG

CHỦ TRÌ THIẾT KẾ

KTS PHẠM NGỌC SƠN

THIẾT KẾ KIẾN TRÚC

KTS PHẠM NGỌC SƠN

KIỂM TRA BẢN VẼ

KS TRẦN MẠNH HÙNG

HẠNG MỤC:

NHÀ LỚP HỌC 2 TẦNG 4 PHÒNG

NGÀY	12/2025	TỶ LỆ SCALE

TÊN BẢN VẼ:

MẶT BẰNG TẦNG 2

BẢN VẼ SỐ: KT-02

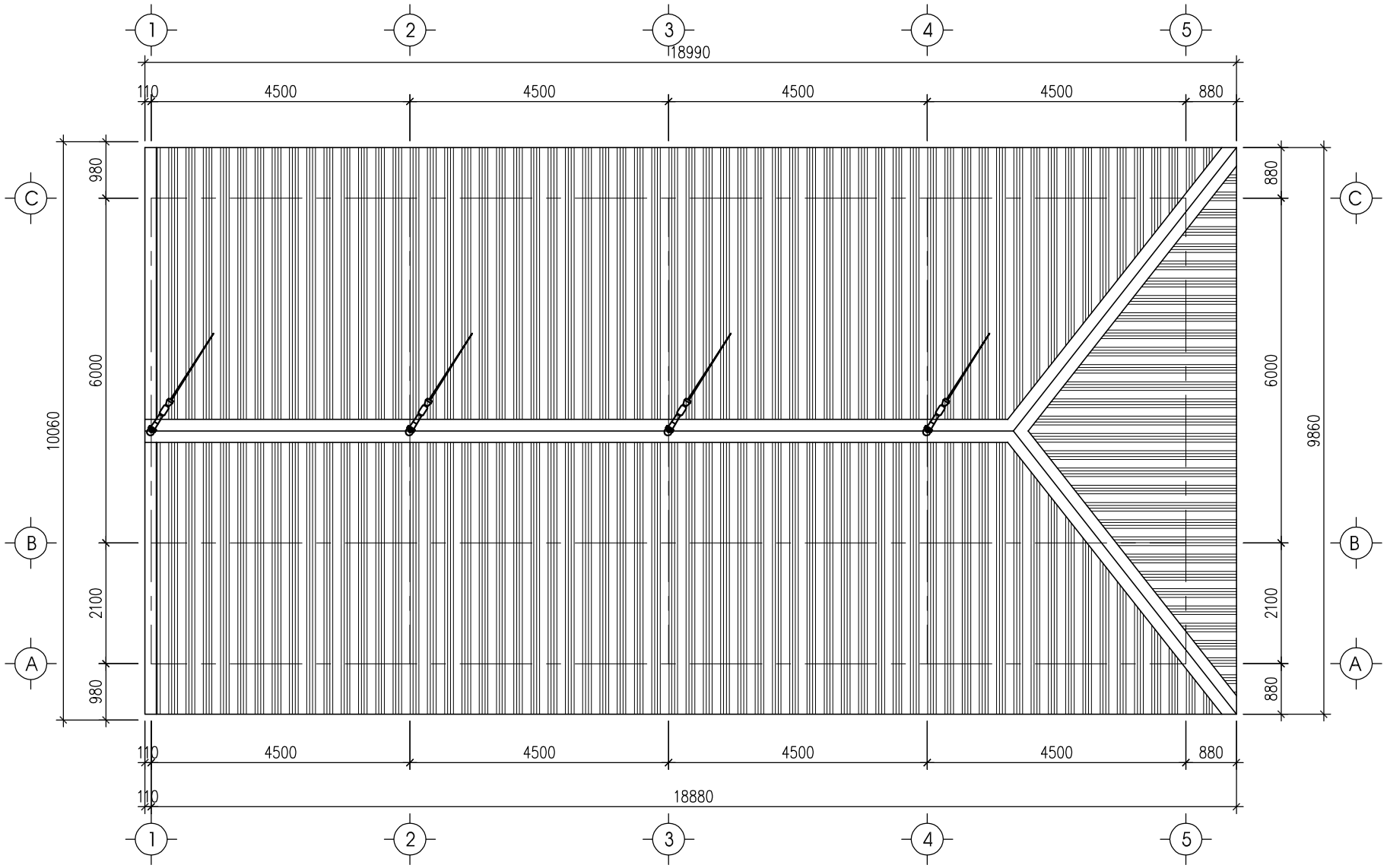

MẶT BẰNG MÁI

CHỦ ĐẦU TƯ

TRUNG TÂM DỊCH VỤ SỰ NGHIỆP CÔNG
XÃ ĐÔNG THÀNH

CÔNG TRÌNH

NHÀ LỚP HỌC 2 TẦNG 4 PHÒNG
VÀ CÁC HẠNG MỤC PHỤ TRỢ
TRƯỜNG THCS ĐÔNG THÀNH

ĐỊA ĐIỂM: XÃ ĐÔNG THÀNH, TỈNH PHÚ THỌ

ĐƠN VỊ TƯ VẤN THIẾT KẾ

CÔNG TY CỔ PHẦN
KIẾN TRÚC XÂY DỰNG & ĐẦU TƯ KHÁNH CHI

TRỤ SỞ: SỐ 75 - ĐƯỜNG LĂNG CẨM -
PHƯỜNG VIỆT TRÌ, TỈNH PHÚ THỌ

MOBILE: 0985444166 - MAIL: KIENTRUCKC66@GMAIL.COM

GIÁM ĐỐC

NGUYỄN KHÁNH TƯỜNG

CHỦ TRÌ THIẾT KẾ

KTS PHẠM NGỌC SƠN

THIẾT KẾ KIẾN TRÚC

KTS PHẠM NGỌC SƠN

KIỂM TRA BẢN VẼ

KS TRẦN MẠNH HÙNG

HẠNG MỤC:

NHÀ LỚP HỌC 2 TẦNG 4 PHÒNG

NGÀY	12/2025	TỶ LỆ SCALE

TÊN BẢN VẼ:

MẶT BẰNG MÁI

BẢN VẼ SỐ

KT-03

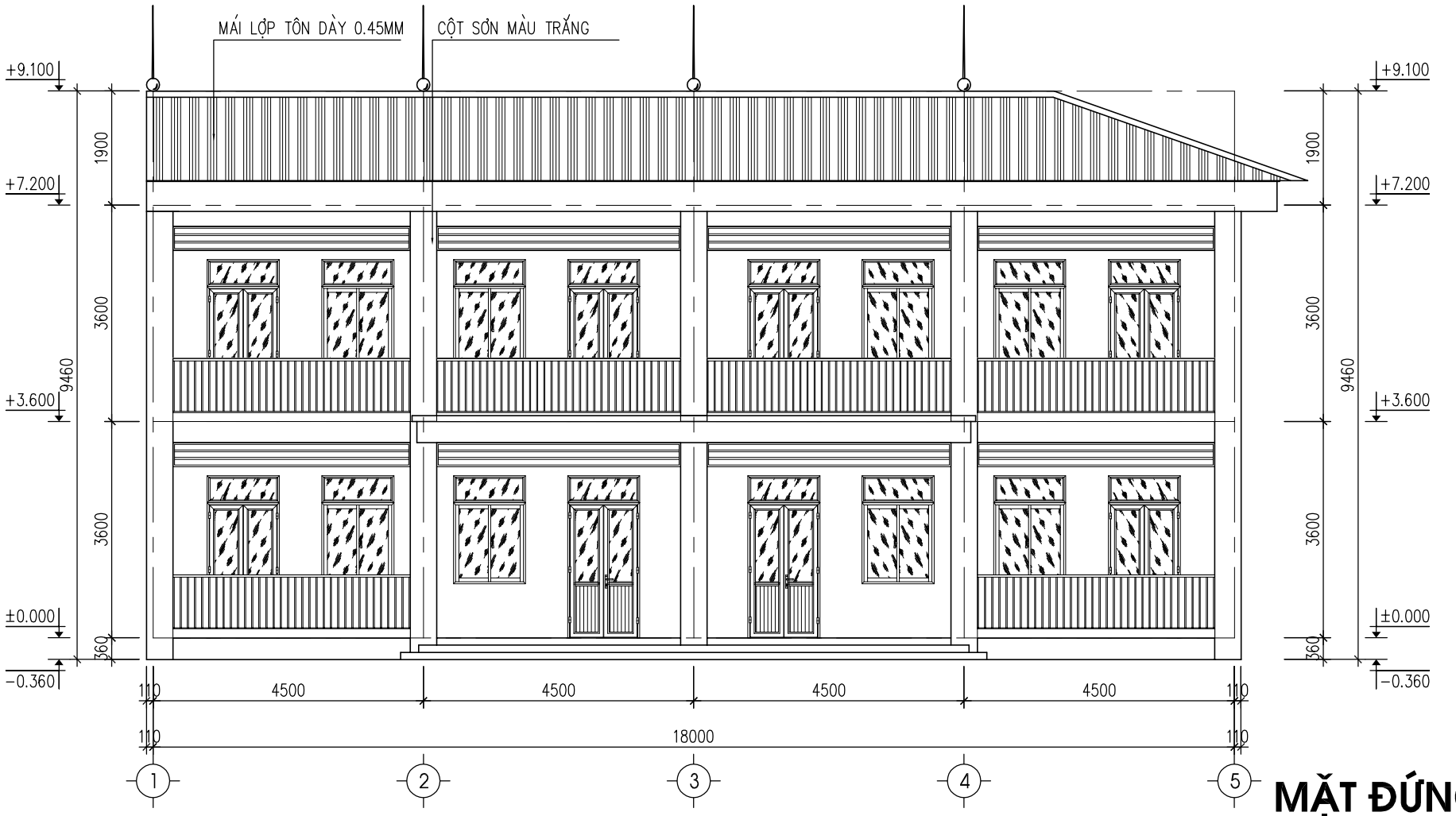

MẶT ĐỨNG TRỤC 1-5

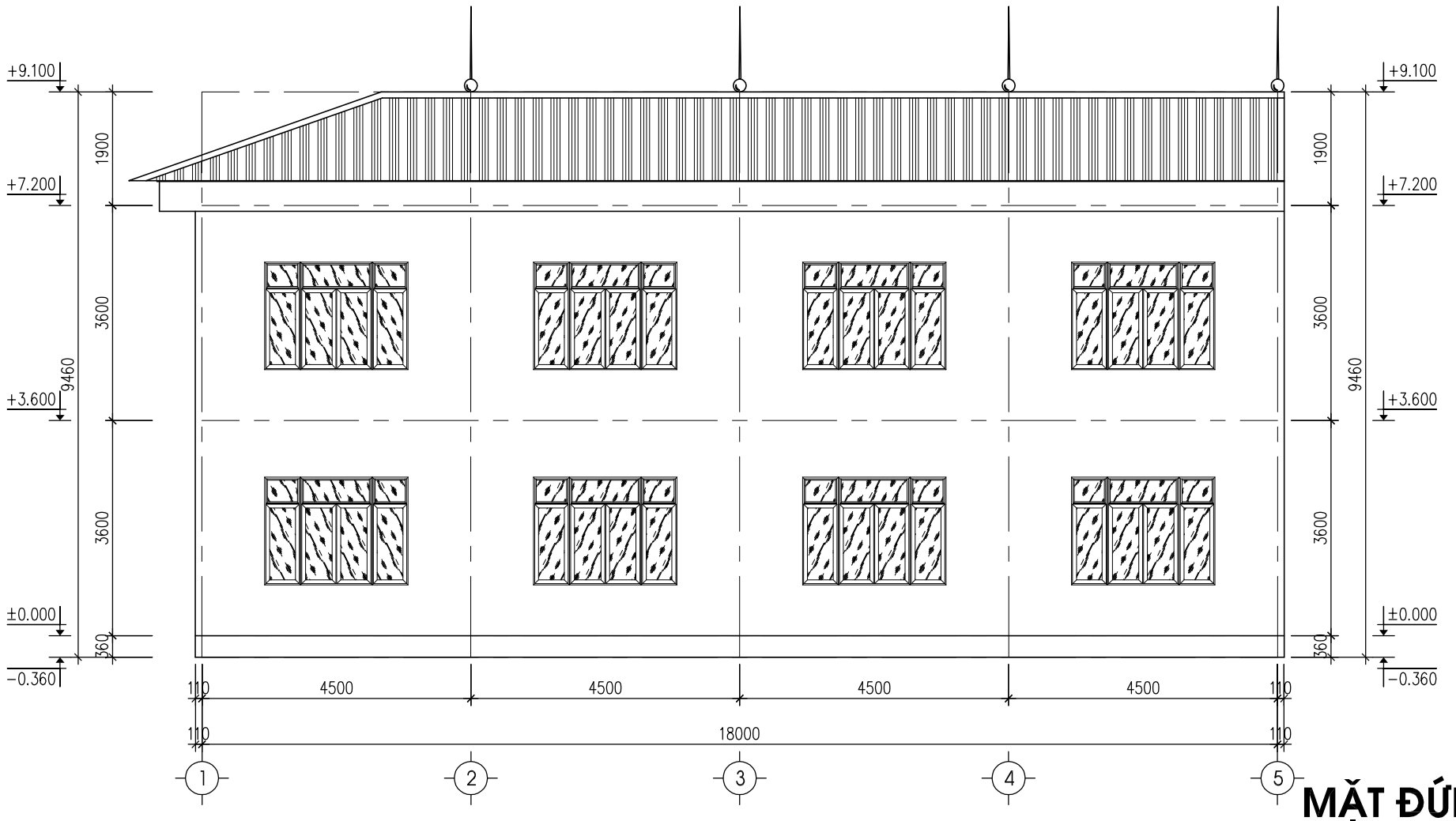

MẶT ĐỨNG TRỤC 5-1

CHỦ ĐẦU TƯ

TRUNG TÂM DỊCH VỤ SỰ NGHIỆP CÔNG
XÃ ĐÔNG THÀNH

CÔNG TRÌNH

NHÀ LỚP HỌC 2 TẦNG 4 PHÒNG
VÀ CÁC HẠNG MỤC PHỤ TRỢ
TRƯỜNG THCS ĐÔNG THÀNH

ĐỊA ĐIỂM: XÃ ĐÔNG THÀNH, TỈNH PHÚ THỌ

ĐƠN VỊ TƯ VẤN THIẾT KẾ

CÔNG TY CỔ PHẦN
KIẾN TRÚC XÂY DỰNG & ĐẦU TƯ KHÁNH CHI

TRỤ SỞ: SỐ 75 - ĐƯỜNG LĂNG CẨM - PHƯỜNG VIỆT TRÌ, TỈNH PHÚ THỌ

MOBILE: 0985444166 - MAIL: KIENTRUCKC66@GMAIL.COM

GIÁM ĐỐC

NGUYỄN KHÁNH TƯỜNG

CHỦ TRÌ THIẾT KẾ

KTS PHẠM NGỌC SƠN

THIẾT KẾ KIẾN TRÚC

KTS PHẠM NGỌC SƠN

KIỂM TRA BẢN VẼ

KS TRẦN MẠNH HÙNG

HẠNG MỤC:

NHÀ LỚP HỌC 2 TẦNG 4 PHÒNG

NGÀY	12/2025	TỶ LỆ SCALE

TÊN BẢN VẼ:

MẶT ĐỨNG TRỤC 1-5
MẶT ĐỨNG TRỤC 5-1

BẢN VẼ SỐ	KT-04

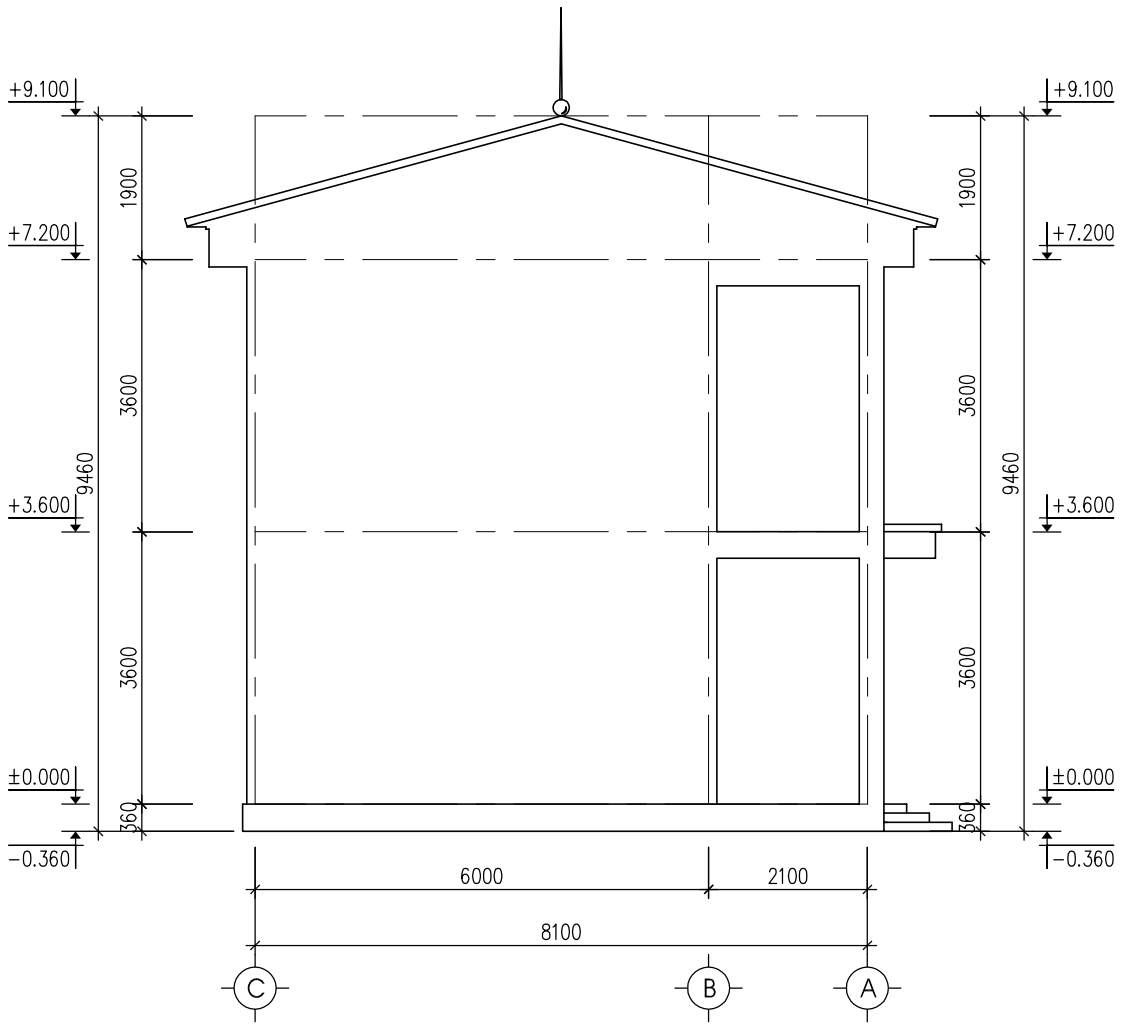

MẶT ĐỨNG TRỤC C-A

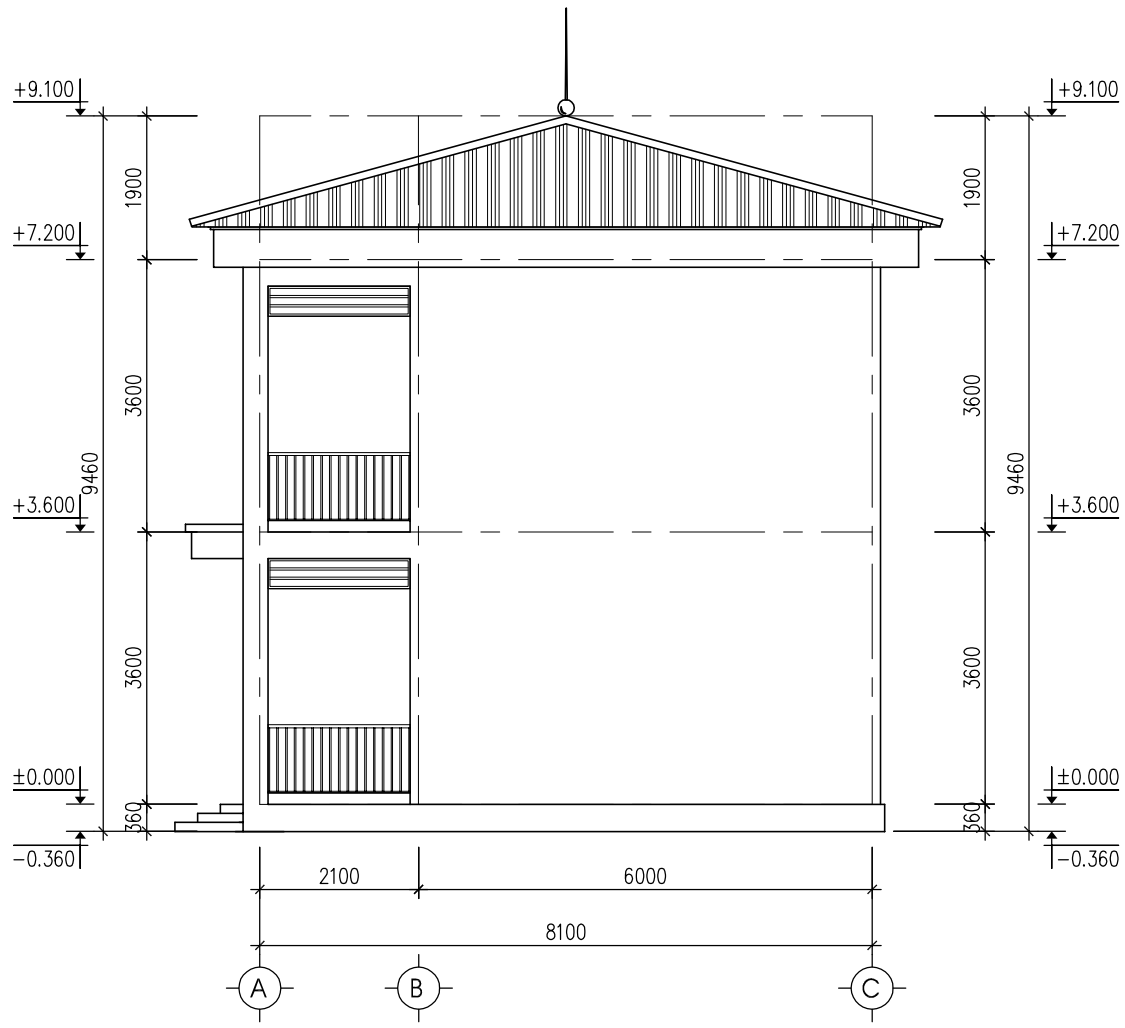

MẶT ĐỨNG TRỤC A-C

CHỦ ĐẦU TƯ

TRUNG TÂM DỊCH VỤ SỰ NGHIỆP CÔNG XÃ ĐÔNG THÀNH

CÔNG TRÌNH

NHÀ LỚP HỌC 2 TẦNG 4 PHÒNG VÀ CÁC HẠNG MỤC PHỤ TRỢ TRƯỜNG THCS ĐÔNG THÀNH

ĐỊA ĐIỂM: XÃ ĐÔNG THÀNH, TỈNH PHÚ THỌ

ĐƠN VỊ TƯ VẤN THIẾT KẾ

CÔNG TY CỔ PHẦN KIẾN TRÚC XÂY DỰNG & ĐẦU TƯ KHÁNH CHI

TRỤ SỞ: SỐ 75 - ĐƯỜNG LĂNG CẨM - PHƯỜNG VIỆT TRÌ, TỈNH PHÚ THỌ

MOBILE: 0985444166 - MAIL: KIENTRUCKC66@GMAIL.COM

GIÁM ĐỐC

NGUYỄN KHÁNH TƯỜNG

CHỦ TRÌ THIẾT KẾ

KTS PHẠM NGỌC SƠN

THIẾT KẾ KIẾN TRÚC

KTS PHẠM NGỌC SƠN

KIỂM TRA BẢN VẼ

KS TRẦN MẠNH HÙNG

HẠNG MỤC:

NHÀ LỚP HỌC 2 TẦNG 4 PHÒNG

NGÀY	12/2026	TỶ LỆ SCALE

TÊN BẢN VẼ:

MẶT ĐỨNG TRỤC C-A
MẶT ĐỨNG TRỤC A-C

BẢN VẼ SỐ	KT-05

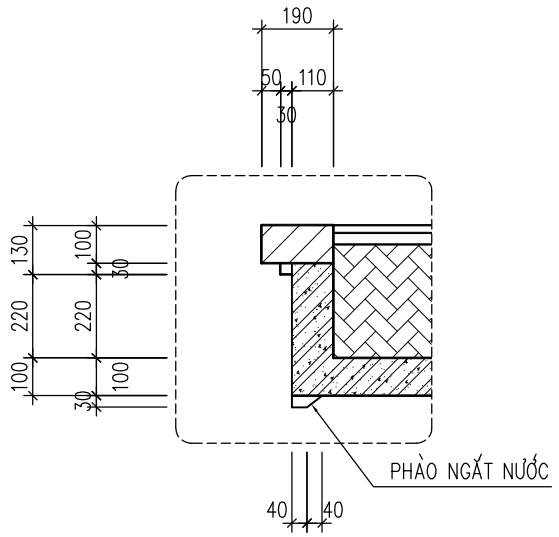

CHI TIẾT 1

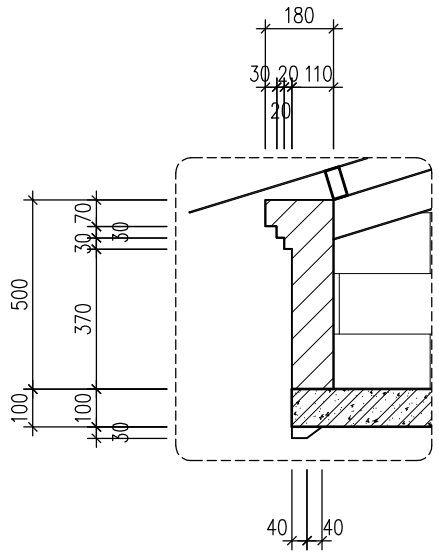

CHI TIẾT 2

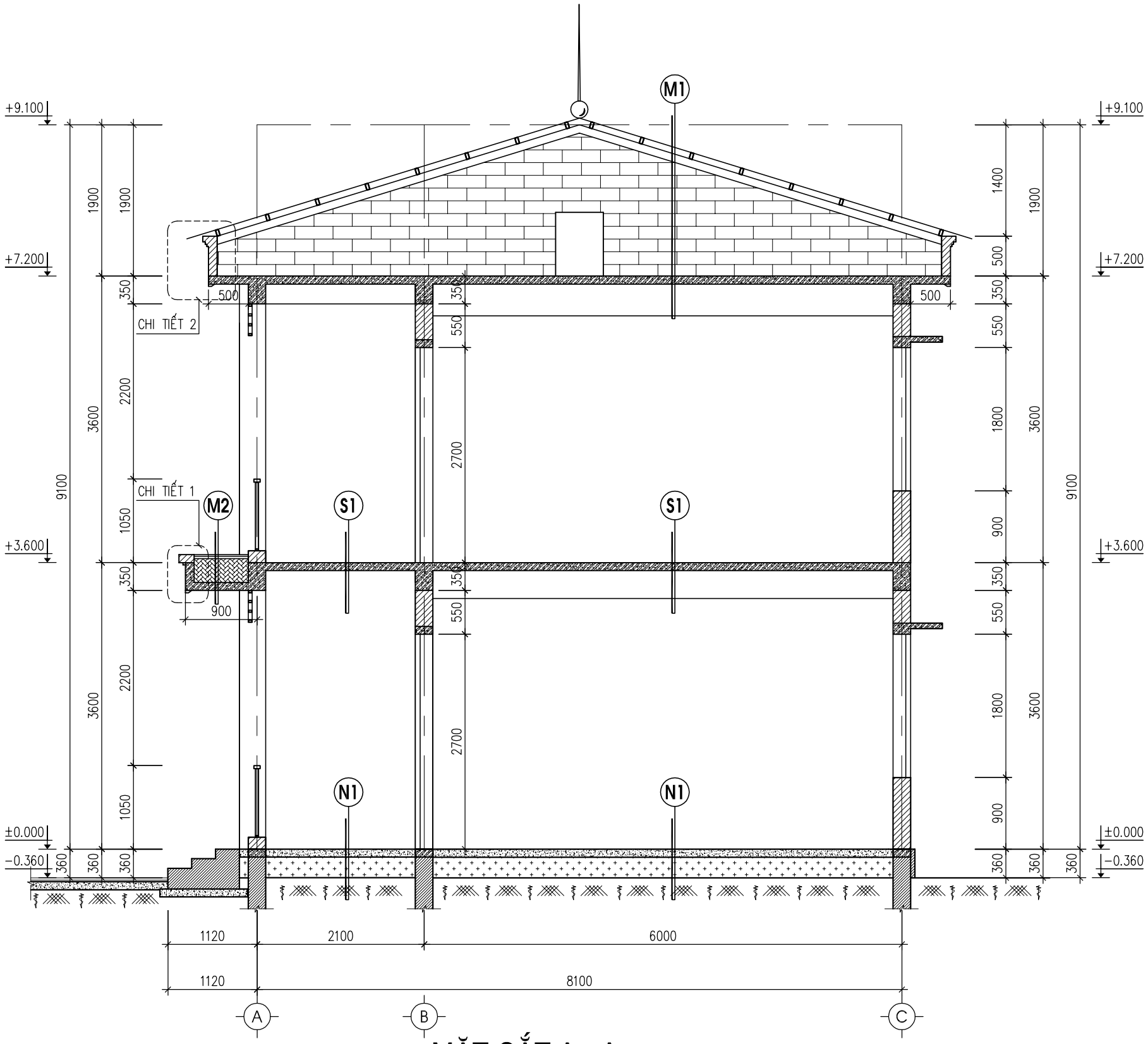

MẶT CẮT A - A

M1	S1	N1	M2
_ MÁI LỢP TÔN LD MÀU ĐỎ DÀY 0.45MM	_ LÁT GẠCH PORCELAIN MEN SUGAR 600X600MM	_ LÁT GẠCH PORCELAIN MEN SUGAR 600X600MM	_ LÁT GẠCH COTTO KT 400X400MM
_ LỚP XÀ GỒ THÉP HỘP	_ LỚP VXM M75# DÀY 20MM	_ LỚP VXM M75# DÀY 20MM	_ XÂY GẠCH 6 LỖ KT10X15X22MM
_ TƯỜNG THU HỒI	_ SÀN BTCT MÁC 250# DÀY 100 ĐỔ TẠI CHỖ	_ BT LÓT NỀN MÁC 150# DÀY 100 ĐỔ TẠI CHỖ	_ LÁNG VXM M100# DÀY 30MM
_ SÀN BTCT MÁC 250# DÀY 100	_ LỚP VỮA TRÁT TRẦN MÁC 75#, DÀY 1,5CM	_ LỚP ĐẤT ĐẮP ĐẦM CHẶT K=0,85	_ CHỐNG THẤM FLINKOTE 3 NƯỚC
_ LỚP VỮA TRÁT TRẦN MÁC 75#, DÀY 1,5CM	_ LỚP SƠN HOÀN THIỆN MÀU TRẮNG	_ ĐẤT TỰ NHIÊN	_ BẢN SÀN BTCT MÁC 250#, DÀY 100MM
_ LỚP SƠN HOÀN THIỆN MÀU TRẮNG			_ LỚP VỮA TRÁT TRẦN MÁC 75#
			_ LỚP SƠN HOÀN THIỆN MÀU TRẮNG

CHỦ ĐẦU TƯ

TRUNG TÂM DỊCH VỤ SỰ NGHIỆP CÔNG
XÃ ĐỒNG THÀNH

CÔNG TRÌNH

NHÀ LỚP HỌC 2 TẦNG 4 PHÒNG
VÀ CÁC HẠNG MỤC PHỤ TRỢ
TRƯỜNG THCS ĐỒNG THÀNH

ĐỊA ĐIỂM: XÃ ĐỒNG THÀNH, TỈNH PHÚ THỌ

ĐƠN VỊ TƯ VẤN THIẾT KẾ

CÔNG TY CỔ PHẦN
KIẾN TRÚC XÂY DỰNG & ĐẦU TƯ KHÁNH CHI

TRỤ SỞ: SỐ 75 - ĐƯỜNG LĂNG CẨM - PHƯỜNG VIỆT TRÌ, TỈNH PHÚ THỌ

MOBILE: 0985444166 - MAIL: KIENTRUCKC66@GMAIL.COM

GIÁM ĐỐC

NGUYỄN KHÁNH TƯỜNG

CHỦ TRÌ THIẾT KẾ

KTS PHẠM NGỌC SƠN

THIẾT KẾ KIẾN TRÚC

KTS PHẠM NGỌC SƠN

KIỂM TRA BẢN VẼ

KS TRẦN MẠNH HÙNG

HẠNG MỤC:

NHÀ LỚP HỌC 2 TẦNG 4 PHÒNG

NGÀY	12/2025	TỶ LỆ SCALE

TÊN BẢN VẼ:

MẶT CẮT A - A

BẢN VẼ SỐ

KT-06

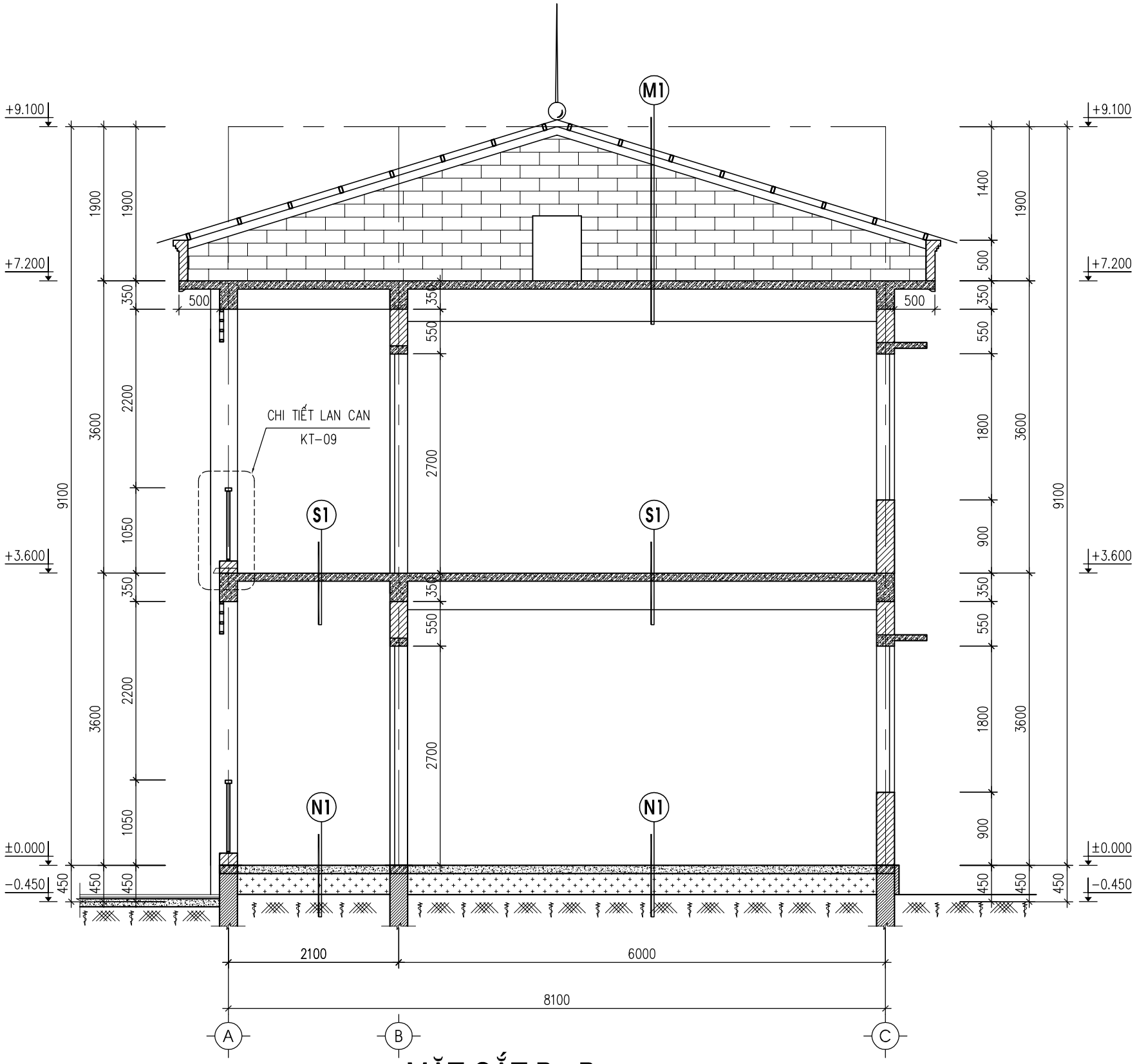

MẶT CẮT B - B

M1	S1	N1	M2
_ MÁI LỢP TÔN LD MÀU ĐỎ DÀY 0.45MM	_ LÁT GẠCH PORCELAIN MEN SUGAR 600X600MM	_ LÁT GẠCH PORCELAIN MEN SUGAR 600X600MM	_ LÁT GẠCH COTTO KT 400X400MM
_ LỚP XÀ GỒ THÉP HỘP	_ LỚP VXM M75# DÀY 20MM	_ LỚP VXM M75# DÀY 20MM	_ XÂY GẠCH 6 LỖ KT10X15X22MM
_ TƯỜNG THU HỒI	_ SÀN BTCT MÁC 250# DÀY 100 ĐỔ TẠI CHỖ	_ BT LÓT NỀN MÁC 150# DÀY 100 ĐỔ TẠI CHỖ	_ LÁNG VXM M100# DÀY 30MM
_ SÀN BTCT MÁC 250# DÀY 100	_ LỚP VỮA TRÁT TRẦN MÁC 75#, DÀY 1,5CM	_ LỚP ĐẤT ĐẮP ĐẦM CHẶT K=0,85	_ CHỐNG THẤM FLINKOTE 3 NƯỚC
_ LỚP VỮA TRÁT TRẦN MÁC 75#, DÀY 1,5CM	_ LỚP SƠN HOÀN THIỆN MÀU TRẮNG	_ ĐẤT TỰ NHIÊN	_ BẢN SÀN BTCT MÁC 250#, DÀY 100MM
_ LỚP SƠN HOÀN THIỆN MÀU TRẮNG			_ LỚP VỮA TRÁT TRẦN MÁC 75#
			_ LỚP SƠN HOÀN THIỆN MÀU TRẮNG

CHỦ ĐẦU TƯ

TRUNG TÂM DỊCH VỤ SỰ NGHIỆP CÔNG
XÃ ĐÔNG THÀNH

CÔNG TRÌNH

NHÀ LỚP HỌC 2 TẦNG 4 PHÒNG
VÀ CÁC HẠNG MỤC PHỤ TRỢ
TRƯỜNG THCS ĐÔNG THÀNH

ĐỊA ĐIỂM: XÃ ĐÔNG THÀNH, TỈNH PHÚ THỌ

ĐƠN VỊ TƯ VẤN THIẾT KẾ

CÔNG TY CỔ PHẦN
KIẾN TRÚC XÂY DỰNG & ĐẦU TƯ KHÁNH CHI

TRỤ SỞ: SỐ 75 - ĐƯỜNG LĂNG CẨM - PHƯỜNG VIỆT TRÌ, TỈNH PHÚ THỌ

MOBILE: 0985444166 - MAIL: KIENTRUCKC66@GMAIL.COM

GIÁM ĐỐC

NGUYỄN KHÁNH TƯỜNG

CHỦ TRÌ THIẾT KẾ

KTS PHẠM NGỌC SƠN

THIẾT KẾ KIẾN TRÚC

KTS PHẠM NGỌC SƠN

KIỂM TRA BẢN VẼ

KS TRẦN MẠNH HÙNG

HẠNG MỤC:

NHÀ LỚP HỌC 2 TẦNG 4 PHÒNG

NGÀY	12/2025	TỶ LỆ SCALE

TÊN BẢN VẼ:

MẶT CẮT B - B

BẢN VẼ SỐ

KT-07

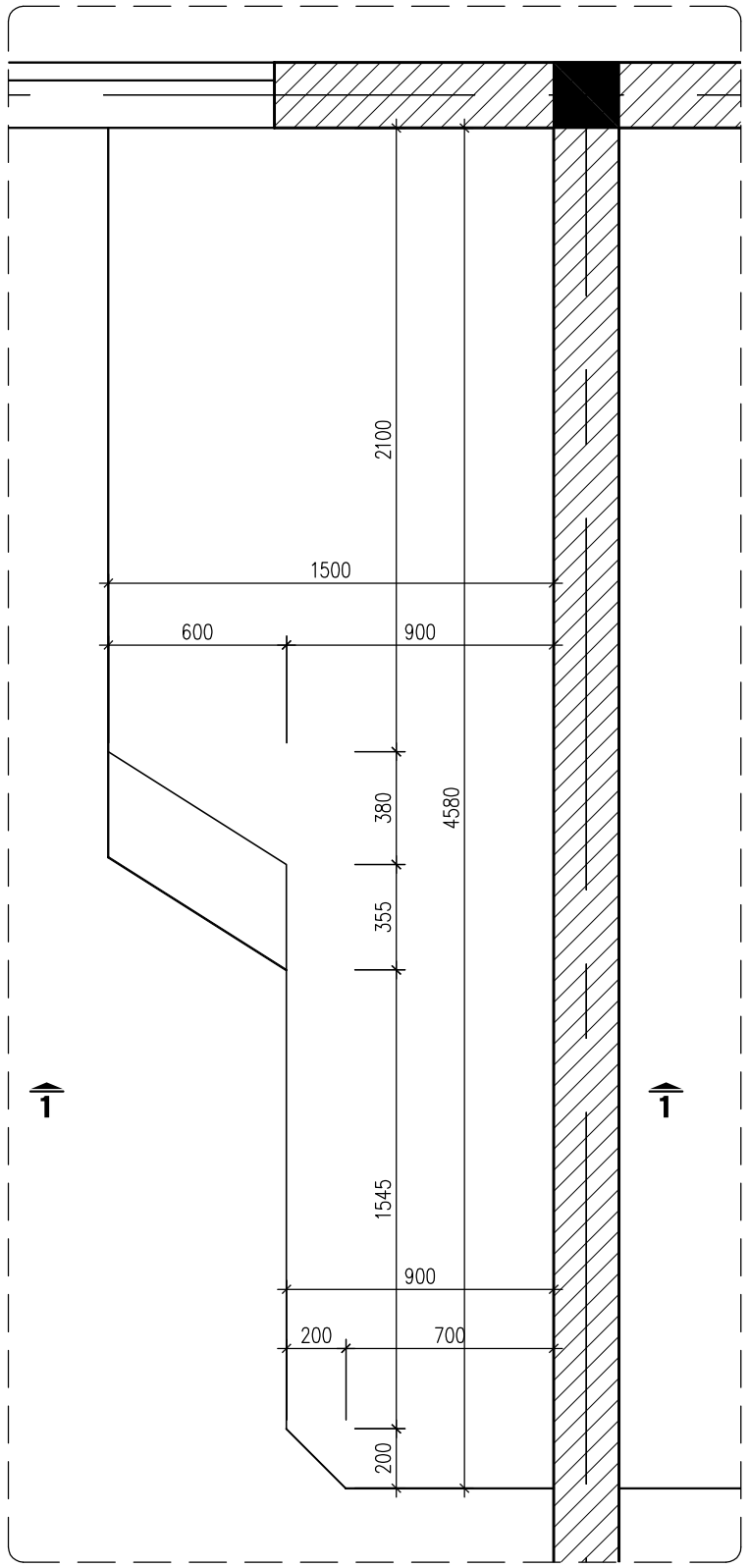

CHI TIẾT BỤC GIẢNG (SL=04 CK)

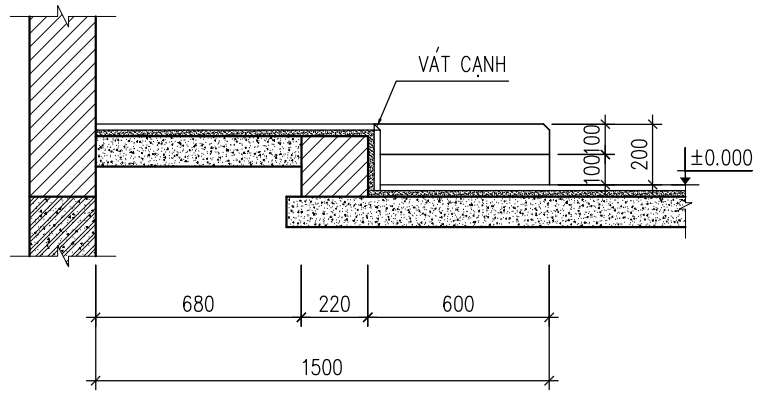

MẶT CẮT 1 - 1 (COS ±0.000)

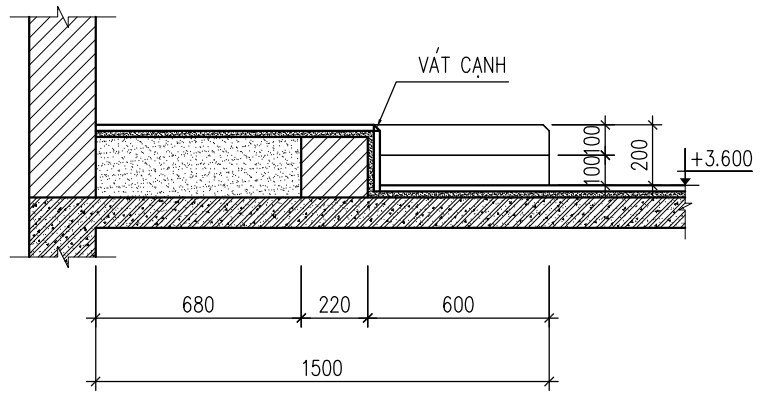

MẶT CẮT 1 - 1 (COS +3.600)

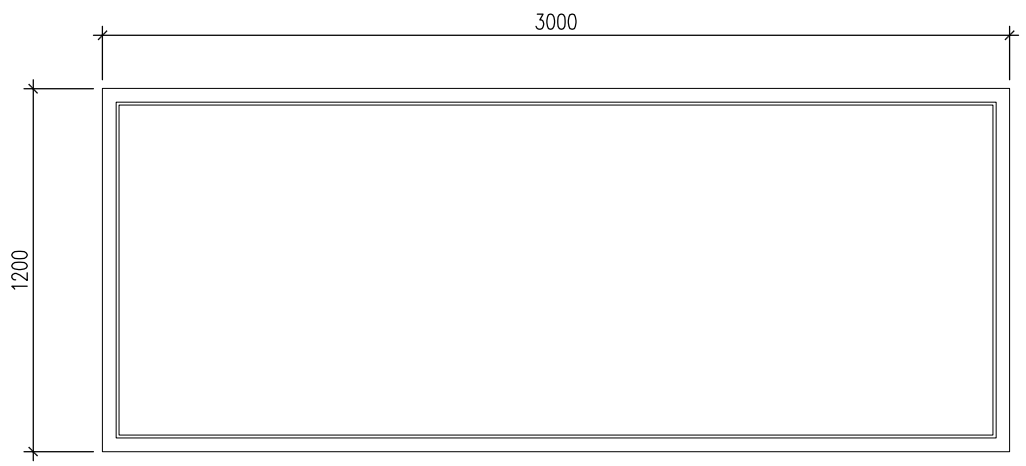

CHI TIẾT BẢNG TỪ (SL=04 CK)

CHỦ ĐẦU TƯ

TRUNG TÂM DỊCH VỤ SỰ NGHIỆP CÔNG
XÃ ĐÔNG THÀNH

CÔNG TRÌNH

NHÀ LỚP HỌC 2 TẦNG 4 PHÒNG
VÀ CÁC HẠNG MỤC PHỤ TRỢ
TRƯỜNG THCS ĐÔNG THÀNH

ĐỊA ĐIỂM: XÃ ĐÔNG THÀNH, TỈNH PHÚ THỌ

ĐƠN VỊ TƯ VẤN THIẾT KẾ

CÔNG TY CỔ PHẦN
KIẾN TRÚC XÂY DỰNG & ĐẦU TƯ KHÁNH CHI

TRỤ SỞ: SỐ 75 - ĐƯỜNG LĂNG CẨM - PHƯỜNG VIỆT TRÌ, TỈNH PHÚ THỌ

MOBILE: 0985444166 - MAIL: KIENTRUCKC66@GMAIL.COM

GIÁM ĐỐC

NGUYỄN KHÁNH TƯỜNG

CHỦ TRÌ THIẾT KẾ

KTS PHẠM NGỌC SƠN

THIẾT KẾ KIẾN TRÚC

KTS PHẠM NGỌC SƠN

KIỂM TRA BẢN VẼ

KS TRẦN MẠNH HÙNG

HẠNG MỤC:

NHÀ LỚP HỌC 2 TẦNG 4 PHÒNG

NGÀY	12/2026	TỶ LỆ SCALE

TÊN BẢN VẼ:

CHI TIẾT BỤC GIẢNG

BẢN VẼ SỐ: KT-08

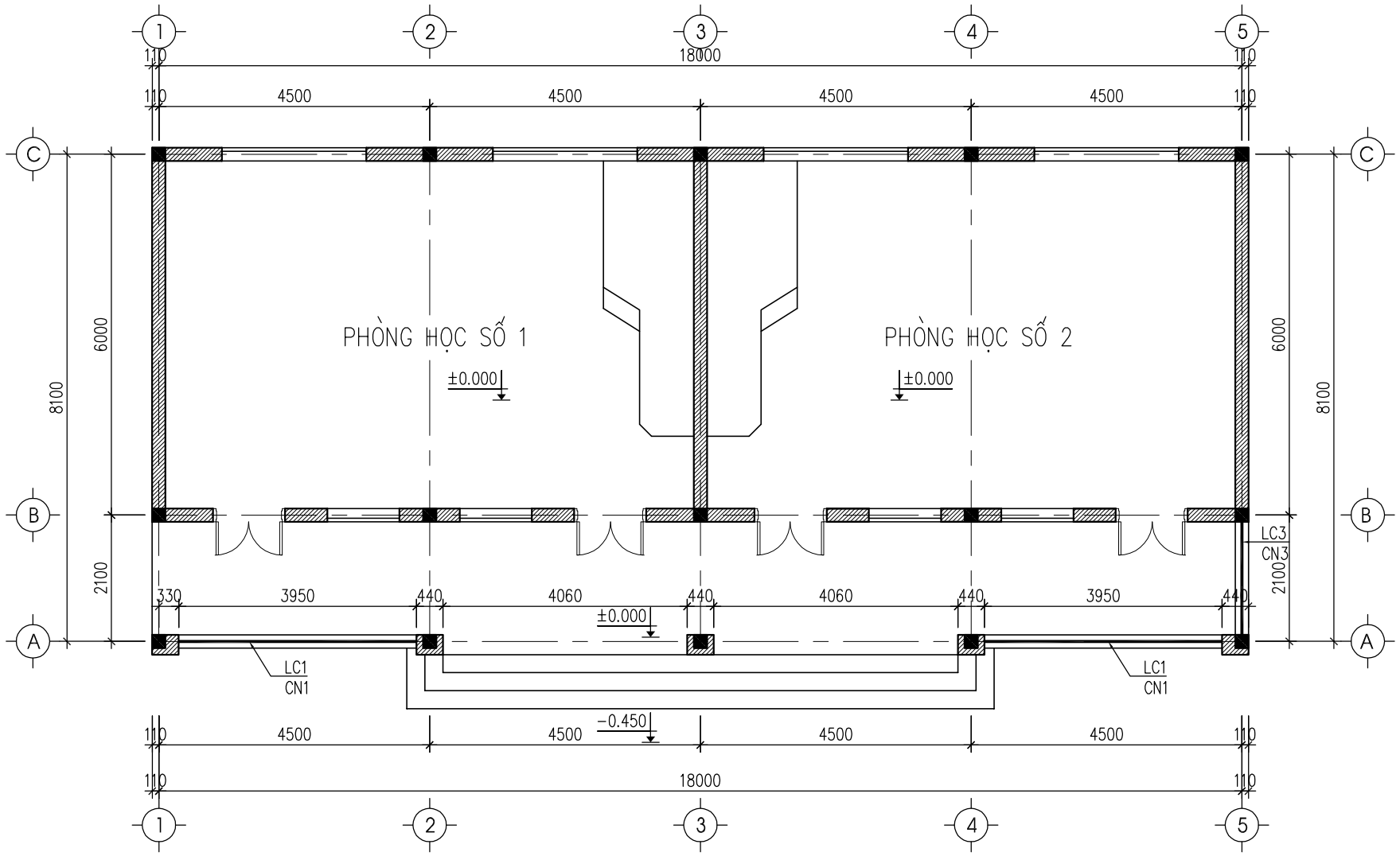

MẶT BẰNG LAN CAN, CHỚP NẮNG TẦNG 1

CHỦ ĐẦU TƯ

TRUNG TÂM DỊCH VỤ SỰ NGHIỆP CÔNG
XÃ ĐÔNG THÀNH

CÔNG TRÌNH

NHÀ LỚP HỌC 2 TẦNG 4 PHÒNG
VÀ CÁC HẠNG MỤC PHỤ TRỢ
TRƯỜNG THCS ĐÔNG THÀNH

ĐỊA ĐIỂM: XÃ ĐÔNG THÀNH, TỈNH PHÚ THỌ

ĐƠN VỊ TƯ VẤN THIẾT KẾ

CÔNG TY CỔ PHẦN
KIẾN TRÚC XÂY DỰNG & ĐẦU TƯ KHÁNH CHI

TRỤ SỞ: SỐ 75 - ĐƯỜNG LĂNG CẨM - PHƯỜNG VIỆT TRÌ, TỈNH PHÚ THỌ

MOBILE: 0985444166 - MAIL: KIENTRUCKC66@GMAIL.COM

GIÁM ĐỐC

NGUYỄN KHÁNH TƯỜNG

CHỦ TRÌ THIẾT KẾ

KTS PHẠM NGỌC SƠN

THIẾT KẾ KIẾN TRÚC

KTS PHẠM NGỌC SƠN

KIỂM TRA BẢN VẼ

KS TRẦN MẠNH HÙNG

HẠNG MỤC:

NHÀ LỚP HỌC 2 TẦNG 4 PHÒNG

NGÀY	12/2025	TỶ LỆ SCALE

TÊN BẢN VẼ:

MB LAN CAN, CHỚP NẮNG TẦNG 1

BẢN VẼ SỐ	KT-09

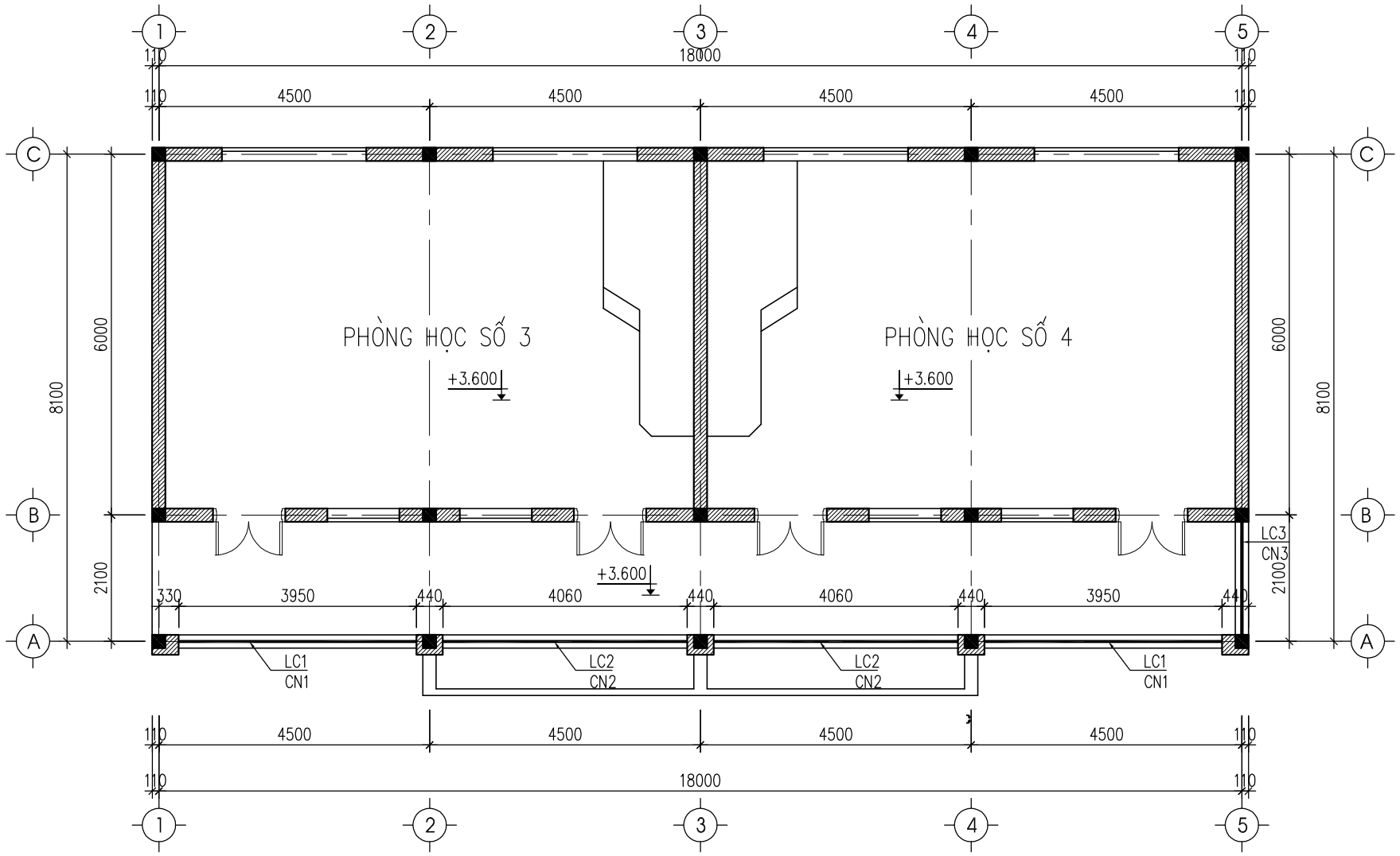

MẶT BẰNG LAN CAN, CHỚP NẮNG TẦNG 2

CHỦ ĐẦU TƯ

TRUNG TÂM DỊCH VỤ SỰ NGHIỆP CÔNG
XÃ ĐÔNG THÀNH

CÔNG TRÌNH

NHÀ LỚP HỌC 2 TẦNG 4 PHÒNG
VÀ CÁC HẠNG MỤC PHỤ TRỢ
TRƯỜNG THCS ĐÔNG THÀNH

ĐỊA ĐIỂM: XÃ ĐÔNG THÀNH, TỈNH PHÚ THỌ

ĐƠN VỊ TƯ VẤN THIẾT KẾ

CÔNG TY CỔ PHẦN
KIẾN TRÚC XÂY DỰNG & ĐẦU TƯ KHÁNH CHI

TRỤ SỞ: SỐ 75 - ĐƯỜNG LĂNG CẨM - PHƯỜNG VIỆT TRÌ, TỈNH PHÚ THỌ

MOBILE: 0985444166 - MAIL: KIENTRUCKC66@GMAIL.COM

GIÁM ĐỐC

NGUYỄN KHÁNH TƯỜNG

CHỦ TRÌ THIẾT KẾ

KTS PHẠM NGỌC SƠN

THIẾT KẾ KIẾN TRÚC

KTS PHẠM NGỌC SƠN

KIỂM TRA BẢN VẼ

KS TRẦN MẠNH HÙNG

HẠNG MỤC:

NHÀ LỚP HỌC 2 TẦNG 4 PHÒNG

NGÀY	12/2025	TỶ LỆ SCALE

TÊN BẢN VẼ:

MB LAN CAN, CHỚP NẮNG TẦNG 2

BẢN VẼ SỐ	KT-10

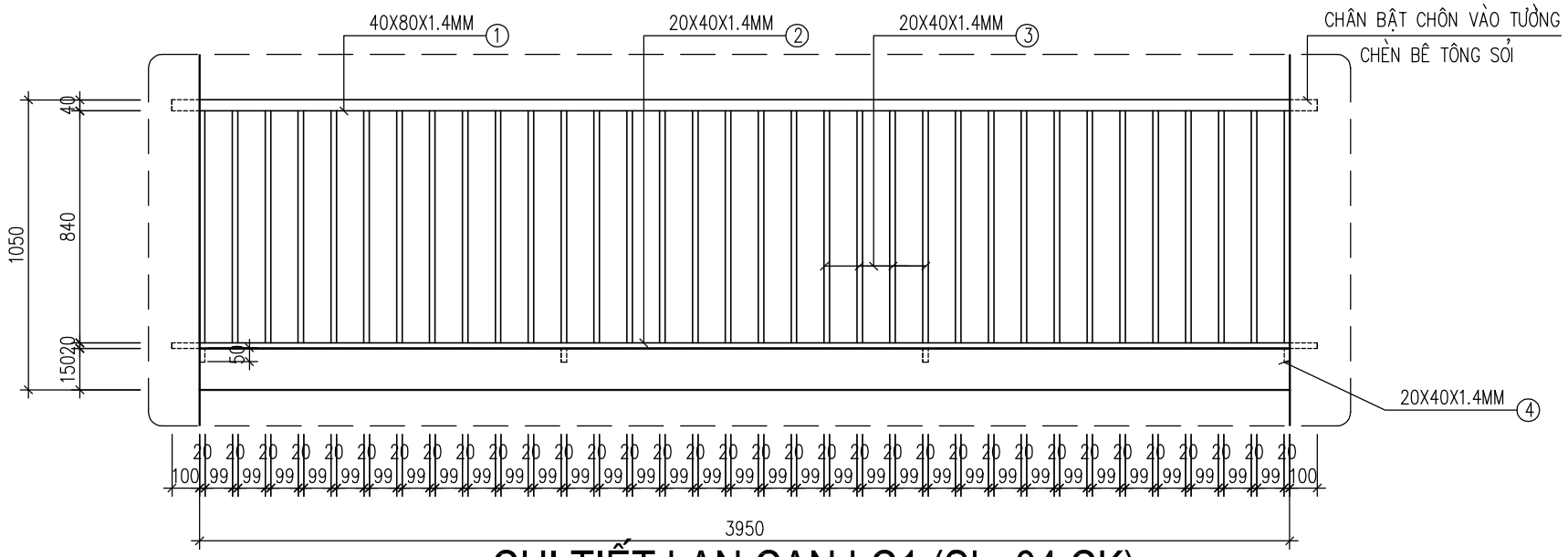

CHI TIẾT LAN CAN LC1 (SL=04 CK)

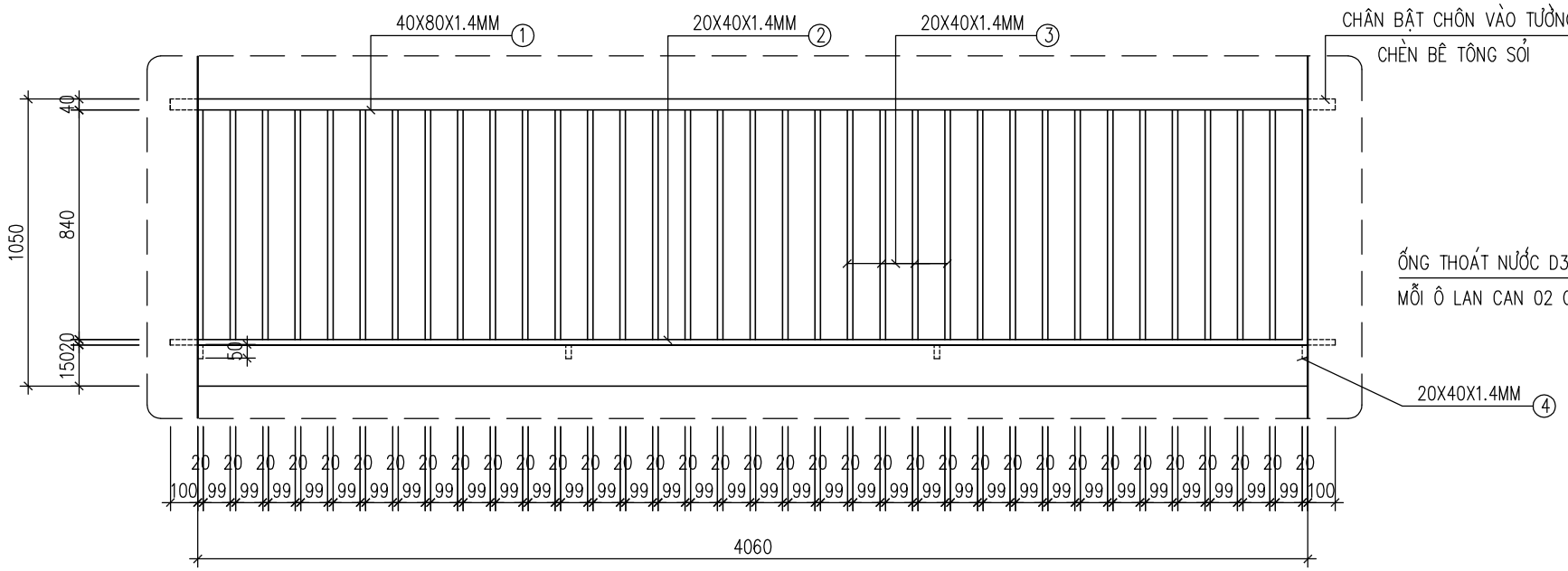

CHI TIẾT LAN CAN LC2 (SL=02 CK)

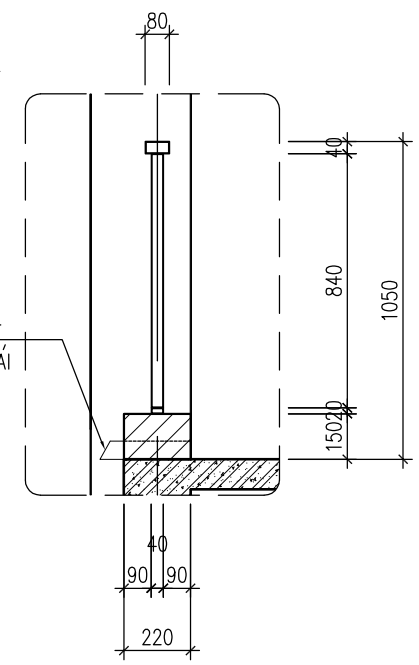

CHI TIẾT LAN CAN

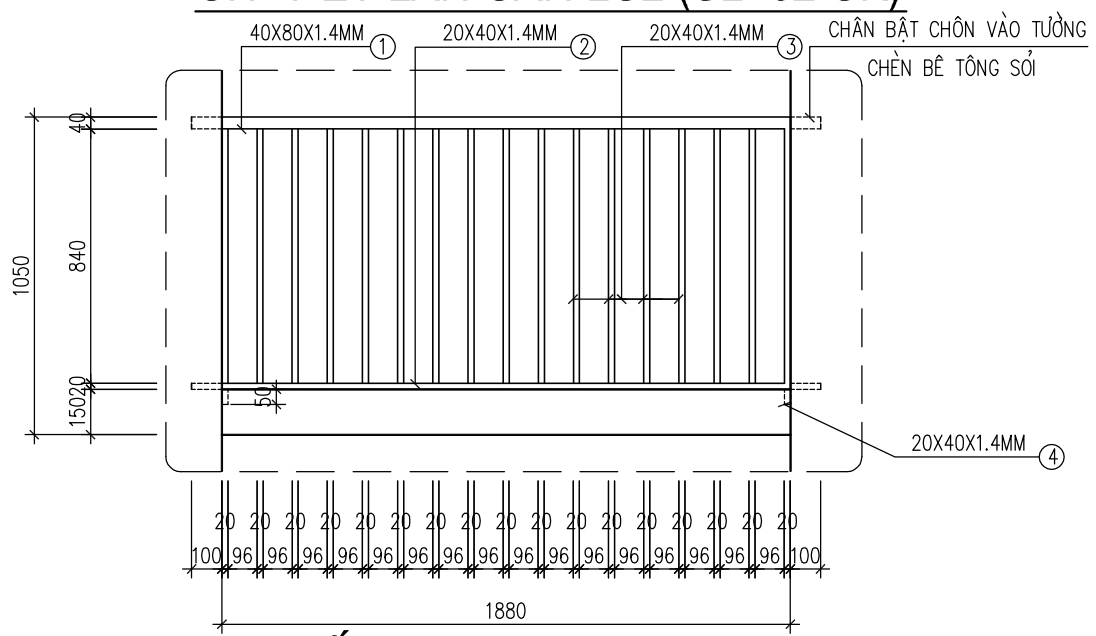

CHI TIẾT LAN CAN LC3 (SL=02 CK)

GHI CHÚ:

- LAN CAN LÀM BẰNG THÉP HỘP
- TOÀN BỘ LAN CAN SƠN TĨNH ĐIỆN MÀU CÀ PHÊ

CHỦ ĐẦU TƯ

TRUNG TÂM DỊCH VỤ SỰ NGHIỆP CÔNG XÃ ĐÔNG THÀNH

CÔNG TRÌNH

NHÀ LỚP HỌC 2 TẦNG 4 PHÒNG VÀ CÁC HẠNG MỤC PHỤ TRỢ TRƯỜNG THCS ĐÔNG THÀNH

ĐỊA ĐIỂM: XÃ ĐÔNG THÀNH, TỈNH PHÚ THỌ

ĐƠN VỊ TƯ VẤN THIẾT KẾ

CÔNG TY CỔ PHẦN KIẾN TRÚC XÂY DỰNG & ĐẦU TƯ KHÁNH CHI

TRỤ SỞ: SỐ 75 - ĐƯỜNG LĂNG CẨM - PHƯỜNG VIỆT TRÌ, TỈNH PHÚ THỌ

MOBILE: 0985444166 - MAIL: KIENTRUCKC66@GMAIL.COM

GIÁM ĐỐC

NGUYỄN KHÁNH TƯỜNG

CHỦ TRÌ THIẾT KẾ

KTS PHẠM NGỌC SƠN

THIẾT KẾ KIẾN TRÚC

KTS PHẠM NGỌC SƠN

KIỂM TRA BẢN VẼ

KS TRẦN MẠNH HÙNG

HẠNG MỤC:

NHÀ LỚP HỌC 2 TẦNG 4 PHÒNG

NGÀY	12/2025	TỶ LỆ SCALE

TÊN BẢN VẼ:

CHI TIẾT LAN CAN

BẢN VẼ SỐ: KT-11

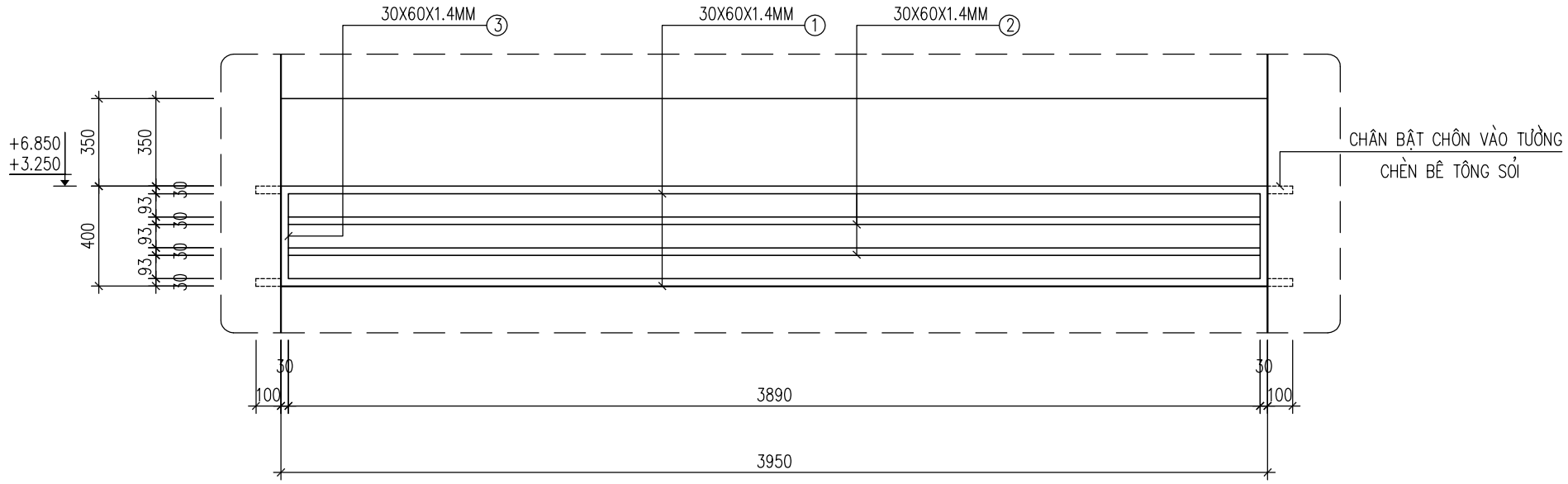

CHI TIẾT CHỚP NẮNG CN1 (SL=04 CK)

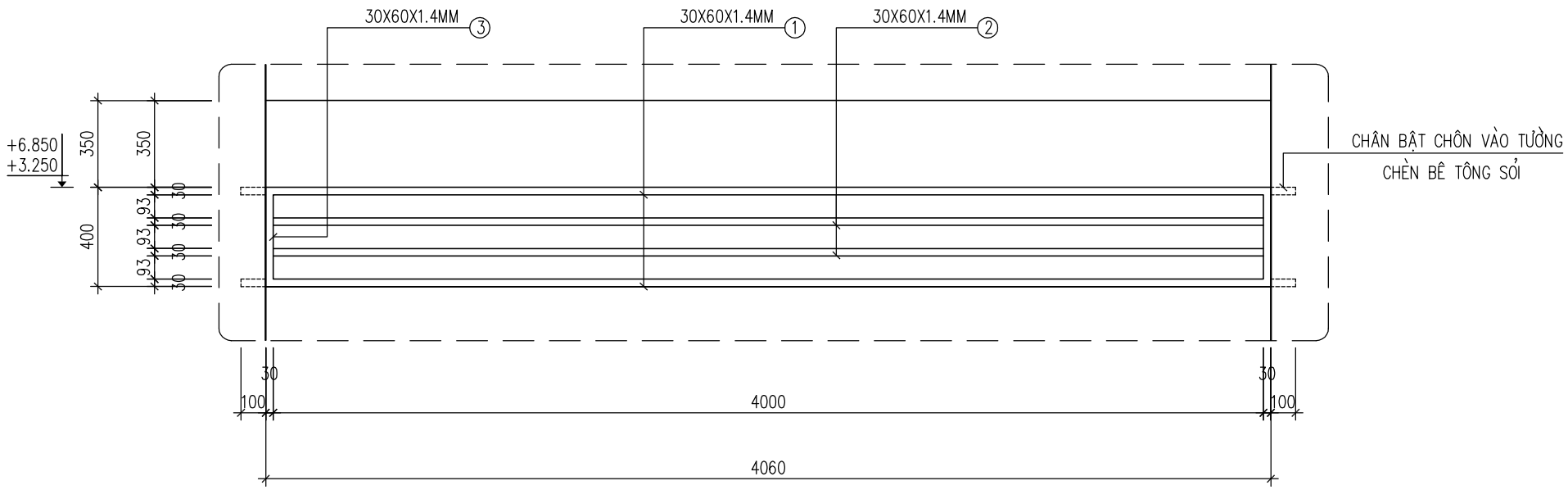

CHI TIẾT CHỚP NẮNG CN2 (SL=02 CK)

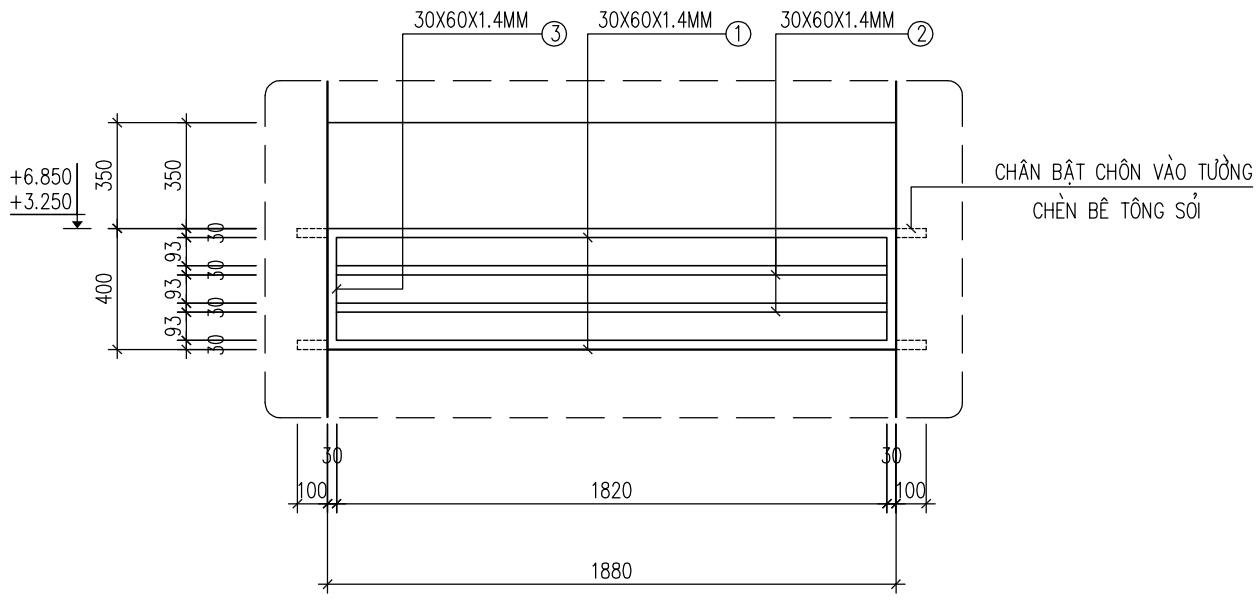

CHI TIẾT CHỚP NẮNG CN3 (SL=02 CK)

GHI CHÚ:

- CHỚP NẮNG LÀM BẰNG THÉP HỘP
- TOÀN BỘ CHỚP NẮNG SƠN TĨNH ĐIỆN MÀU CÀ PHÊ

CHỦ ĐẦU TƯ

TRUNG TÂM DỊCH VỤ SỰ NGHIỆP CÔNG XÃ ĐỒNG THÀNH

CÔNG TRÌNH

NHÀ LỚP HỌC 2 TẦNG 4 PHÒNG VÀ CÁC HẠNG MỤC PHỤ TRỢ TRƯỜNG THCS ĐỒNG THÀNH

ĐỊA ĐIỂM: XÃ ĐỒNG THÀNH, TỈNH PHÚ THỌ

ĐƠN VỊ TƯ VẤN THIẾT KẾ

CÔNG TY CỔ PHẦN KIẾN TRÚC XÂY DỰNG & ĐẦU TƯ KHÁNH CHI

TRỤ SỞ: SỐ 75 - ĐƯỜNG LĂNG CẨM - PHƯỜNG VIỆT TRÌ, TỈNH PHÚ THỌ

MOBILE: 0985444166 - MAIL: KIENTRUCKC66@GMAIL.COM

GIÁM ĐỐC

NGUYỄN KHÁNH TƯỜNG

CHỦ TRÌ THIẾT KẾ

KTS PHẠM NGỌC SƠN

THIẾT KẾ KIẾN TRÚC

KTS PHẠM NGỌC SƠN

KIỂM TRA BẢN VẼ

KS TRẦN MẠNH HÙNG

HẠNG MỤC:

NHÀ LỚP HỌC 2 TẦNG 4 PHÒNG

NGÀY	12/2025	TỶ LỆ SCALE

TÊN BẢN VẼ:

CHI TIẾT CHỚP NẮNG

BẢN VẼ SỐ: KT-12

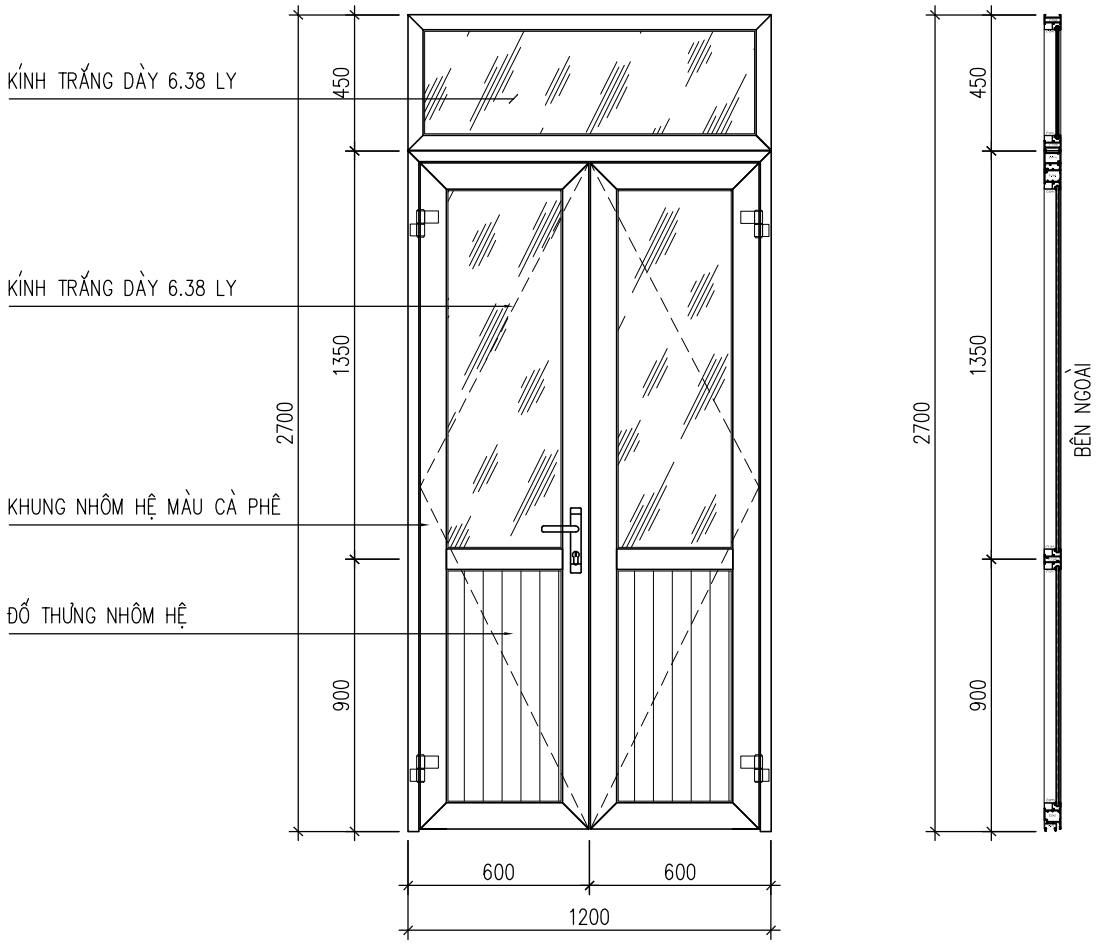

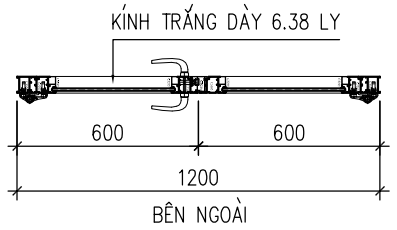

CHI TIẾT CỬA ĐI D1 (SL=08 BỘ)

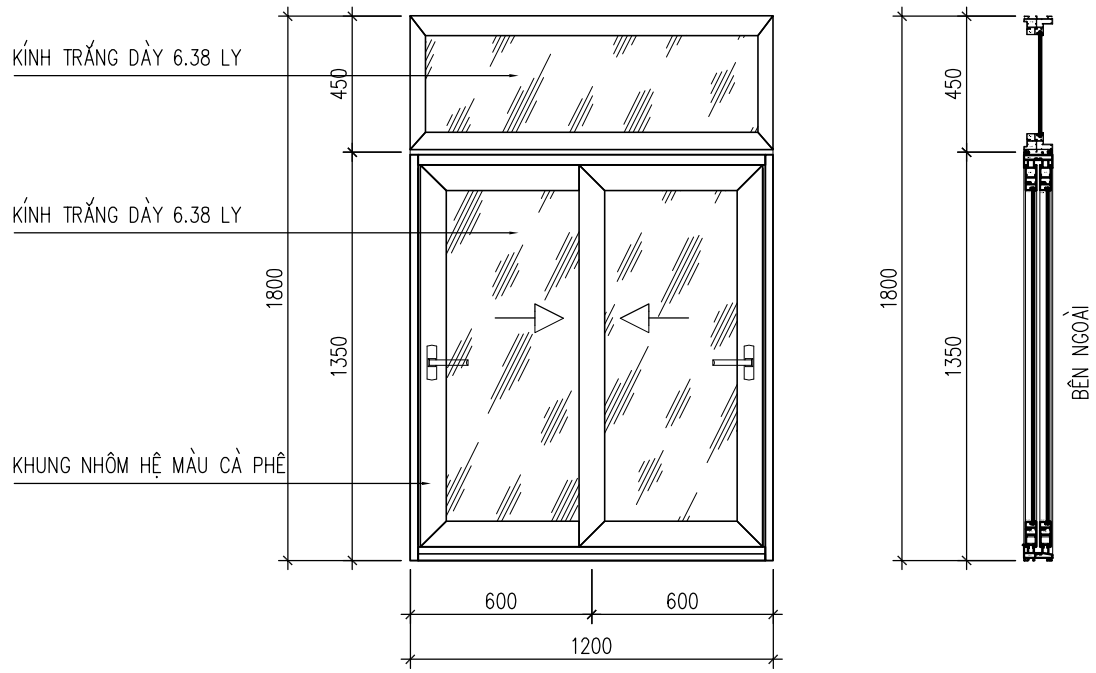

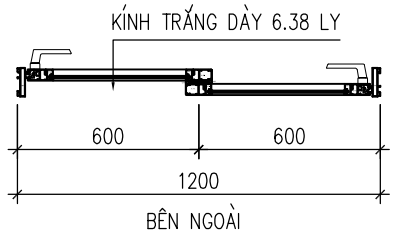

CHI TIẾT CỬA SỔ S1 (SL=08 BỘ)

GHI CHÚ:

- CỬA ĐI NHÔM HỆ, SƠN TĨNH ĐIỆN MÀU CÀ PHÊ
- CỬA SỔ NHÔM HỆ, SƠN TĨNH ĐIỆN MÀU CÀ PHÊ
- KÍNH AN TOÀN DÀY 6.38LY

CHỦ ĐẦU TƯ

TRUNG TÂM DỊCH VỤ SỰ NGHIỆP CÔNG XÃ ĐÔNG THÀNH

CÔNG TRÌNH

NHÀ LỚP HỌC 2 TẦNG 4 PHÒNG VÀ CÁC HẠNG MỤC PHỤ TRỢ TRƯỜNG THCS ĐÔNG THÀNH

ĐỊA ĐIỂM: XÃ ĐÔNG THÀNH, TỈNH PHÚ THỌ

ĐƠN VỊ TƯ VẤN THIẾT KẾ

CÔNG TY CỔ PHẦN KIẾN TRÚC XÂY DỰNG & ĐẦU TƯ KHÁNH CHI

TRỤ SỞ: SỐ 75 - ĐƯỜNG LĂNG CẨM - PHƯỜNG VIỆT TRÌ, TỈNH PHÚ THỌ

MOBILE: 0985444166 - MAIL: KIENTRUCKC66@GMAIL.COM

GIÁM ĐỐC

NGUYỄN KHÁNH TƯỜNG

CHỦ TRÌ THIẾT KẾ

KTS PHẠM NGỌC SƠN

THIẾT KẾ KIẾN TRÚC

KTS PHẠM NGỌC SƠN

KIỂM TRA BẢN VẼ

KS TRẦN MẠNH HÙNG

HẠNG MỤC:

NHÀ LỚP HỌC 2 TẦNG 4 PHÒNG

NGÀY	12/2025	TỶ LỆ SCALE

TÊN BẢN VẼ:

CHI TIẾT CỬA

BẢN VẼ SỐ: KT-13

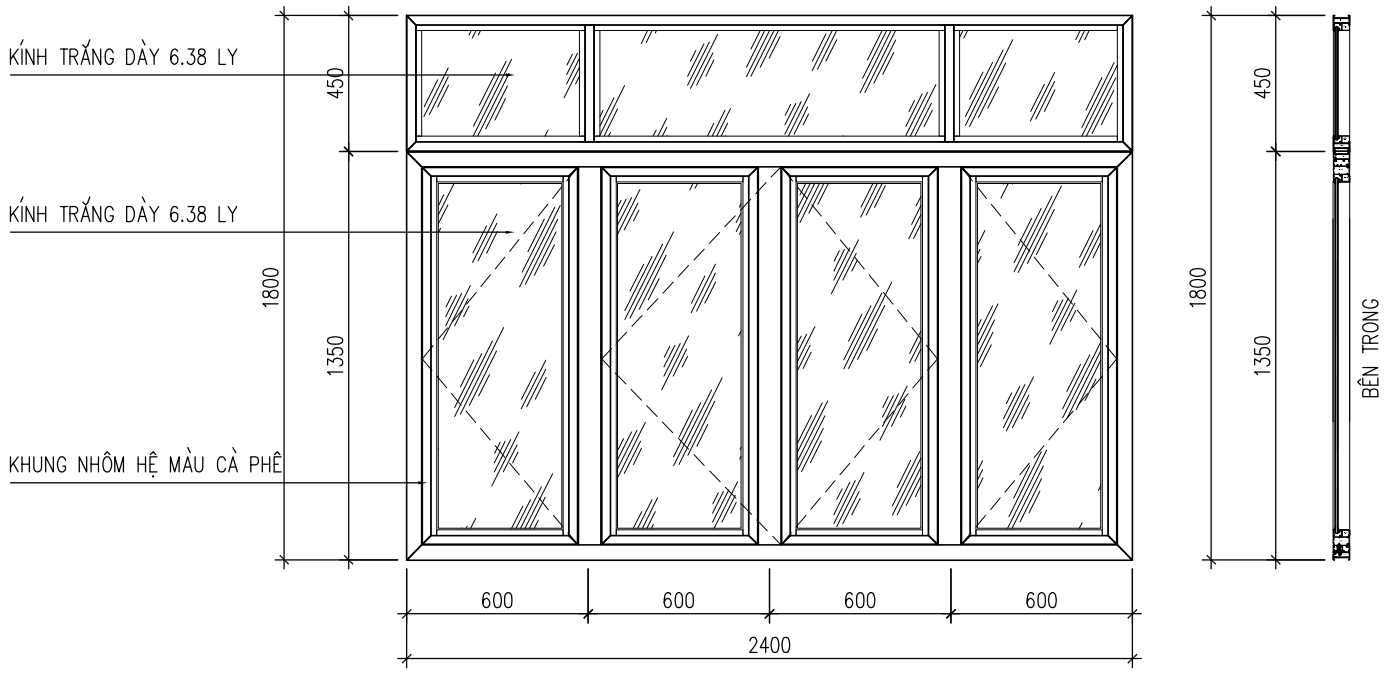

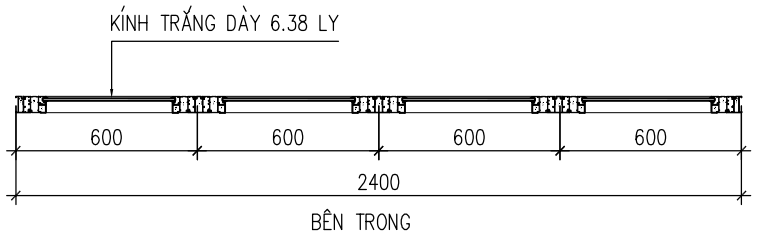

CHI TIẾT CỬA SỔ S3 (SL=08 BỘ)

GHI CHÚ:

- CỬA ĐI NHÔM HỆ, SƠN TĨNH ĐIỆN MÀU CÀ PHÊ
- CỬA SỔ NHÔM HỆ, SƠN TĨNH ĐIỆN MÀU CÀ PHÊ
- KÍNH TRẮNG DÀY 6.38LY

THỐNG KÊ CỬA

STT	KH	QUY CÁCH CỬA	RỘNG	CAO	TOÀN BỘ
1	D1	CỬA ĐI 2 CÁNH KÍNH DÀY 6.38MM	1200	2700	08 BỘ
2	S1	CỬA SỔ 2 CÁNH MỞ TRƯỢT	1200	1800	08 BỘ
3	S2	CỬA SỔ 4 CÁNH MỞ QUAY	2400	1800	08 BỘ
- TOÀN BỘ CỬA ĐI, CỬA SỔ DÙNG NHÔM HỆ					

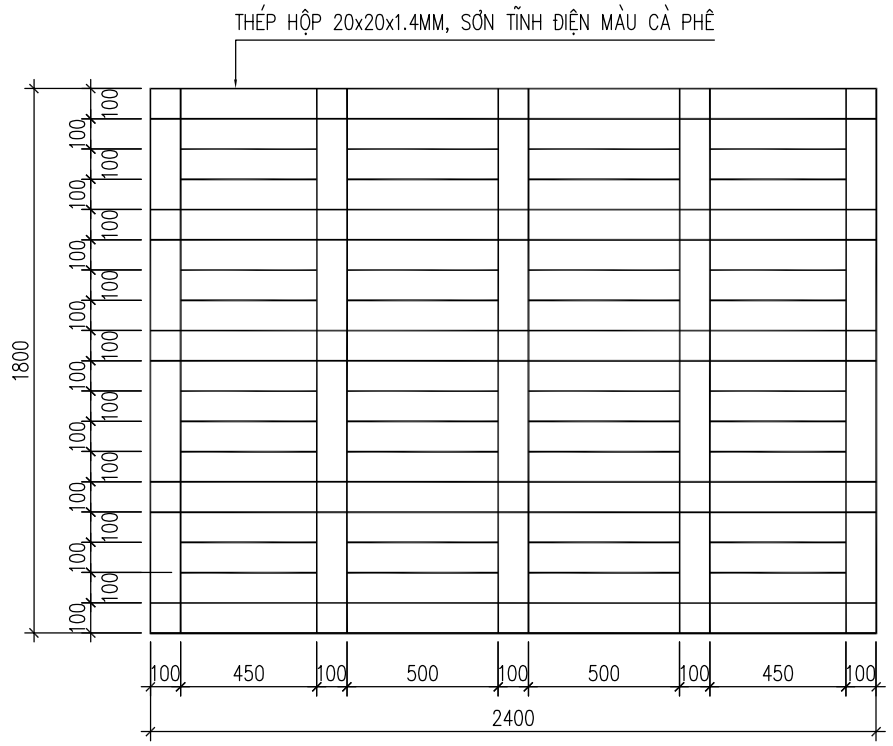

HOA SẮT CỬA SỔ S2 (SL=08 BỘ)

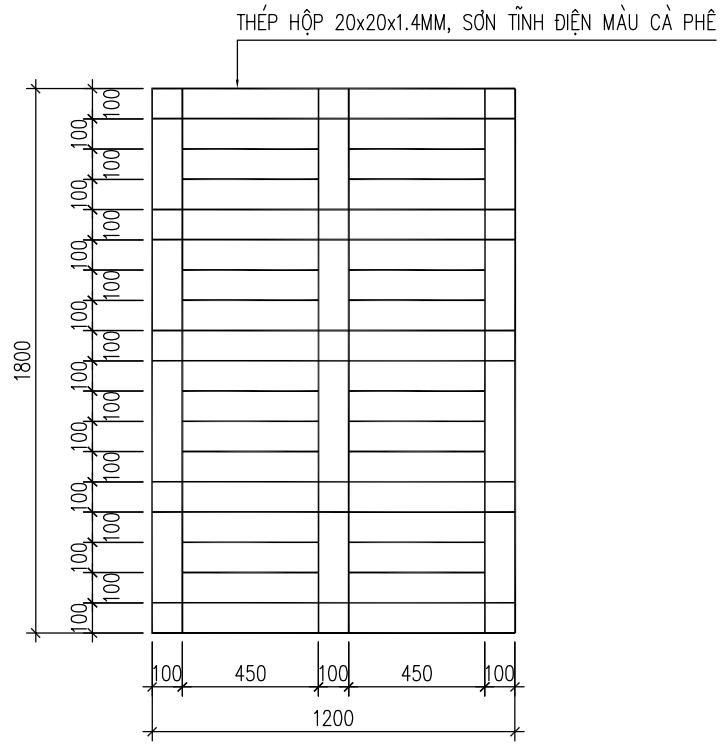

HOA SẮT CỬA SỔ S1 (SL=08 BỘ)

GHI CHÚ:

- TOÀN BỘ HOA SẮT LÀM BẰNG THÉP HỘP KT 20x20x1.4MM
- SƠN TĨNH ĐIỆN MÀU CÀ PHÊ

CHỦ ĐẦU TƯ

TRUNG TÂM DỊCH VỤ SỰ NGHIỆP CÔNG
XÃ ĐÔNG THÀNH

CÔNG TRÌNH

NHÀ LỚP HỌC 2 TẦNG 4 PHÒNG
VÀ CÁC HẠNG MỤC PHỤ TRỢ
TRƯỜNG THCS ĐÔNG THÀNH

ĐỊA ĐIỂM: XÃ ĐÔNG THÀNH, TỈNH PHÚ THỌ

ĐƠN VỊ TƯ VẤN THIẾT KẾ

CÔNG TY CỔ PHẦN
KIẾN TRÚC XÂY DỰNG & ĐẦU TƯ KHÁNH CHI

TRỤ SỞ: SỐ 75 - ĐƯỜNG LĂNG CẨM - PHƯỜNG VIỆT TRÌ, TỈNH PHÚ THỌ

MOBILE: 0985444166 - MAIL: KIENTRUCKC66@GMAIL.COM

GIÁM ĐỐC

NGUYỄN KHÁNH TƯỜNG

CHỦ TRÌ THIẾT KẾ

KTS PHẠM NGỌC SƠN

THIẾT KẾ KIẾN TRÚC

KTS PHẠM NGỌC SƠN

KIỂM TRA BẢN VẼ

KS TRẦN MẠNH HÙNG

HẠNG MỤC:

NHÀ LỚP HỌC 2 TẦNG 4 PHÒNG

NGÀY	12/2025	TỶ LỆ SCALE

TÊN BẢN VẼ:

CHI TIẾT CỬA, HOA SẮT CỬA SỔ

BẢN VẼ SỐ: KT-14

BẢNG THỐNG KÊ THÉP

CẤU KIỆN	SỐ HIỆU	CHỦNG LOẠI	CHIỀU DÀI (MM)	SỐ THANH/ 1CK	SỐ LƯỢNG CK	TỔNG CHIỀU DÀI (M)	TRỌNG LƯỢNG RIÊNG (KG/M)	TỔNG KHỐI LƯỢNG (KG)
LAN CAN 1	1	THÉP HỘP 40x80x1,4MM	4150	1	4	16,6	2,62	43,49
	2	THÉP HỘP 20x40x1,4MM	4150	1	4	16,6	1,3	21,58
	3	THÉP HỘP 20x40x1,4MM	840	34	4	114,24	1,3	148,51
	4	THÉP HỘP 20x40x1,4MM	50	4	4	0,8	1,3	1,04
LAN CAN 2	1	THÉP HỘP 40x80x1,4MM	4260	1	2	8,52	2,62	22,32
	2	THÉP HỘP 20x40x1,4MM	4260	1	2	8,52	1,3	11,08
	3	THÉP HỘP 20x40x1,4MM	840	35	2	58,8	1,3	76,44
	4	THÉP HỘP 20x40x1,4MM	50	4	2	0,4	1,3	0,52
LAN CAN 3	1	THÉP HỘP 40x80x1,4MM	2080	1	2	4,16	2,62	10,90
	2	THÉP HỘP 20x40x1,4MM	2080	1	2	4,16	1,3	5,41
	3	THÉP HỘP 20x40x1,4MM	840	17	2	28,56	1,3	37,13
	4	THÉP HỘP 20x40x1,4MM	50	2	2	0,2	1,3	0,26
CHỚP NẮNG 1	1	THÉP HỘP 30x60x1,4MM	4150	2	4	33,2	1,41	46,81
	2	THÉP HỘP 30x60x1,4MM	3890	2	4	31,12	1,41	43,88
	3	THÉP HỘP 30x60x1,4MM	340	2	4	2,72	1,41	3,84
CHỚP NẮNG 2	1	THÉP HỘP 30x60x1,4MM	4260	2	2	17,04	1,41	24,03
	2	THÉP HỘP 30x60x1,4MM	4000	2	2	16	1,41	22,56
	3	THÉP HỘP 30x60x1,4MM	340	2	2	1,36	1,41	1,92
CHỚP NẮNG 3	1	THÉP HỘP 30x60x1,4MM	2080	2	2	8,32	1,41	11,73
	2	THÉP HỘP 30x60x1,4MM	1820	2	2	7,28	1,41	10,26
	3	THÉP HỘP 30x60x1,4MM	340	2	2	1,36	1,41	1,92
HOA SẮT S1	1	THÉP HỘP 20x20x1,4MM	1200	10	8	96	0,813	78,05
	2	THÉP HỘP 20x20x1,4MM	1800	6	8	86,4	0,813	70,24
	3	THÉP HỘP 20x20x1,4MM	450	18	8	64,8	0,813	52,68
HOA SẮT S2	1	THÉP HỘP 20x20x1,4MM	2400	10	8	192	0,813	156,10
	2	THÉP HỘP 20x20x1,4MM	1800	10	8	144	0,813	117,07
	3	THÉP HỘP 20x20x1,4MM	450	18	8	64,8	0,813	52,68
	4	THÉP HỘP 20x20x1,4MM	500	18	8	72	0,813	58,54

CHỦ ĐẦU TƯ

TRUNG TÂM DỊCH VỤ SỰ NGHIỆP CÔNG
XÃ ĐÔNG THÀNH

CÔNG TRÌNH

NHÀ LỚP HỌC 2 TẦNG 4 PHÒNG
VÀ CÁC HẠNG MỤC PHỤ TRỢ
TRƯỜNG THCS ĐÔNG THÀNH

ĐỊA ĐIỂM: XÃ ĐÔNG THÀNH, TỈNH PHÚ THỌ

ĐƠN VỊ TƯ VẤN THIẾT KẾ

CÔNG TY CỔ PHẦN
KIẾN TRÚC XÂY DỰNG & ĐẦU TƯ KHÁNH CHI

TRỤ SỞ: SỐ 75 - ĐƯỜNG LĂNG CẨM - PHƯỜNG VIỆT TRÌ, TỈNH PHÚ THỌ

MOBILE: 0985444166 - MAIL: KIENTRUCKC66@GMAIL.COM

GIÁM ĐỐC

NGUYỄN KHÁNH TƯỜNG

CHỦ TRÌ THIẾT KẾ

KTS PHẠM NGỌC SƠN

THIẾT KẾ KIẾN TRÚC

KTS PHẠM NGỌC SƠN

KIỂM TRA BẢN VẼ

KS TRẦN MẠNH HÙNG

HẠNG MỤC:

NHÀ LỚP HỌC 2 TẦNG 4 PHÒNG

NGÀY	12/2025	TỶ LỆ SCALE

TÊN BẢN VẼ:

THỐNG KÊ THÉP

BẢN VẼ SỐ: KT-15

PHẦN KẾT CẤU

GHI CHÚ CHUNG

A. LỚP BẢO VỆ THÉP TRONG BÊ TÔNG

1. MÓNG

– LỚP BÊ TÔNG BẢO VỆ THÉP DÀY:
a = 50 MM
b = 100 MM ĐỐI VỚI CỌC ÉP VÀ ĐÓNG
b' = 50 MM
ø LÀ ĐƯỜNG KÍNH CỐT THÉP

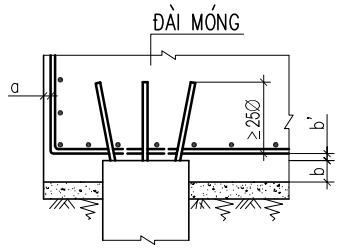

2. DẦM MÓNG VÀ DẦM SÀN TẦNG HẦM

– LỚP BÊ TÔNG BẢO VỆ CỐT THÉP DÀY:
a = 25 MM

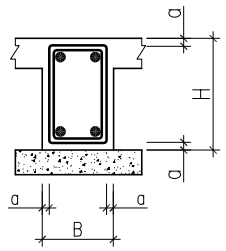

3. CỘT VÀ VÁCH

– LỚP BÊ TÔNG BẢO VỆ CỐT THÉP CHỊU LỰC:
a >=25 MM VÀ a >= d
d LÀ ĐƯỜNG KÍNH THÉP CHỊU LỰC LỚP NHẤT

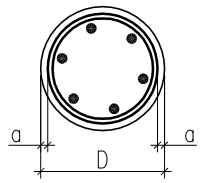

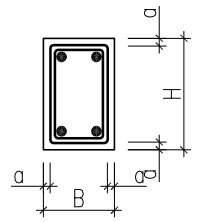

4. DẦM

– LỚP BÊ TÔNG BẢO VỆ CỐT THÉP CHỊU LỰC:
a >= 25 MM VÀ a >= d
d LÀ ĐƯỜNG KÍNH THÉP CHỊU LỰC LỚP NHẤT

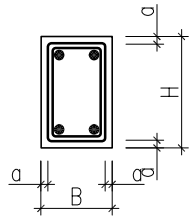

5. SÀN

– LỚP BÊ TÔNG BẢO VỆ CỐT THÉP DÀY:
a =15 MM KHI H>=10 CM
a =10 MM KHI H<10 CM
d LÀ ĐƯỜNG KÍNH THÉP CHỊU LỰC LỚP NHẤT
H LÀ CHIỀU DÀY SÀN

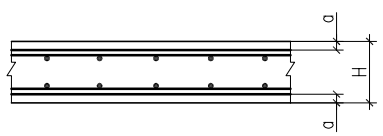

B. MÓC THÉP CHỊU LỰC

1. ĐỐI VỚI THÉP GAI (AII VÀ AIII) KHÔNG CẦN BẺ MÓC
2. ĐỐI VỚI THÉP TRƠN PHẢI BẺ MÓC THEO QUY ĐỊNH

– BẺ CONG VÒNG TRÒN

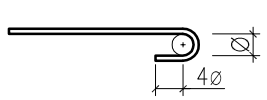

– BẺ CONG MỘT GÓC 45 ĐỘ

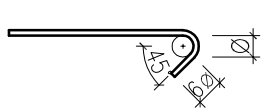

– BẺ CONG MỘT GÓC 90 ĐỘ

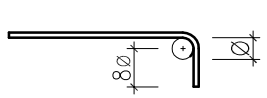

C. KHOẢNG CÁCH THÉP CHỊU LỰC CỦA DẦM

– KHOẢNG CÁCH GIỮA CÁC CỐT THÉP CHỊU LỰC TỐI THIỂU

$$\begin{cases} d >= 25 & b >= 25 \\ d >= 1.5ø & a = 25 \end{cases}$$

d LÀ KHOẢNG CÁCH GIỮA CÁC CỐT THÉP DỌC CHỊU LỰC

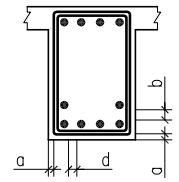

D. CHIỀU DÀI NỐI THÉP TRONG BÊ TÔNG

– ĐỐI VỚI THÉP GAI (CB300 VÀ CB400)
Lng >=40ø CHO THÉP KÉO
Lng >=30ø CHO THÉP NÉN

– CÁC VỊ TRÍ NỐI THÉP NẰM TRONG CÙNG MỘT MẶT CẮT KHÔNG ĐƯỢC QUÁ 50% MÀ PHẢI NỐI XEN KẼ (XEM HÌNH MINH HỌA)

– MINH HỌA NỐI THÉP

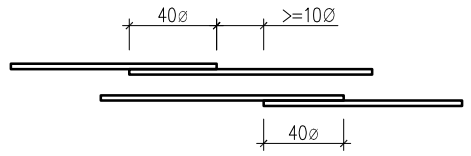

– VỊ TRÍ NỐI THÉP DỌC CỦA DẦM PHẢI NẰM TRONG PHẠM VI VÙNG CHỊU NÉN

E. CẤU TẠO ĐAI CỘT VÀ DẦM

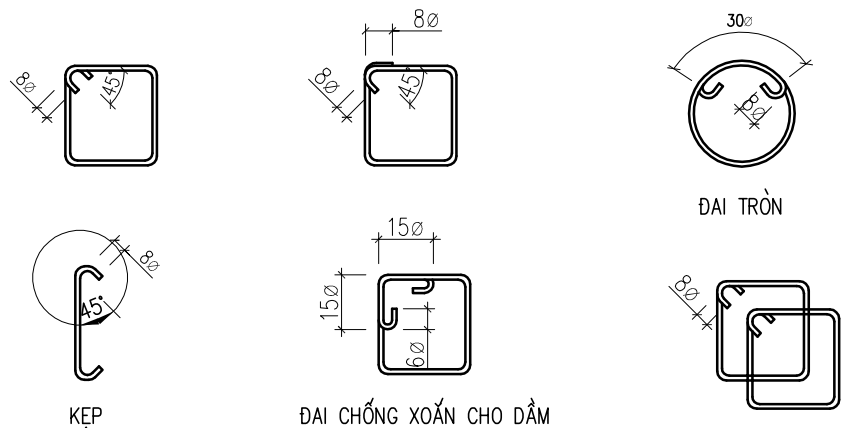

F. CHI TIẾT LIÊN KẾT RÂU THÉP CỘT BIÊN VÀ TƯỜNG

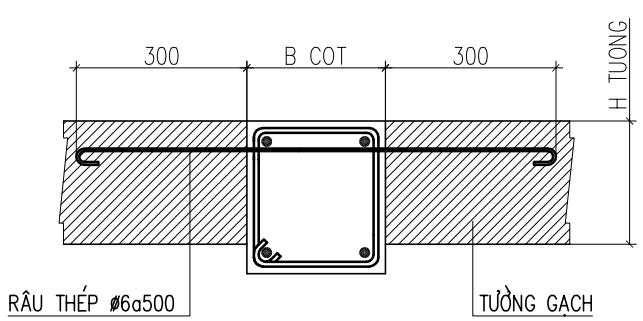

CHỦ ĐẦU TƯ
TRUNG TÂM DỊCH VỤ SỰ NGHIỆP CÔNG XÃ ĐÔNG THÀNH

CÔNG TRÌNH
NHÀ LỚP HỌC 2 TẦNG 4 PHÒNG VÀ CÁC HẠNG MỤC PHỤ TRỢ TRƯỜNG THCS ĐÔNG THÀNH
ĐỊA ĐIỂM: XÃ ĐÔNG THÀNH, TỈNH PHÚ THỌ

ĐƠN VỊ TƯ VẤN THIẾT KẾ
CÔNG TY CỔ PHẦN KIẾN TRÚC XÂY DỰNG & ĐẦU TƯ KHÁNH CHI
TRỤ SỞ: SỐ 75 - ĐƯỜNG LĂNG CẨM - PHƯỜNG VIỆT TRÌ, TỈNH PHÚ THỌ
MOBILE: 0985444166 - MAIL: KIENTRUCKC66@GMAIL.COM

GIÁM ĐỐC
NGUYỄN KHÁNH TƯỜNG

CHỦ TRÌ THIẾT KẾ
KS NGUYỄN NGỌC SƠN

THIẾT KẾ KẾT CẤU
KS NGUYỄN NGỌC SƠN

KIỂM TRA BẢN VẼ
CHECK DRAWING
KS TRẦN MẠNH HÙNG

HẠNG MỤC:
NHÀ LỚP HỌC 2 TẦNG 4 PHÒNG

NGÀY	12/2025	TỶ LỆ SCALE

TÊN BẢN VẼ:
QUY ĐỊNH CHUNG

BẢN VẼ SỐ: QĐC-01

GHI CHÚ CHUNG

I. CHI TIẾT GIA CƯỜNG DẦM TẠI VỊ TRÍ CỘT CHỐNG LÊN DẦM CHÍNH

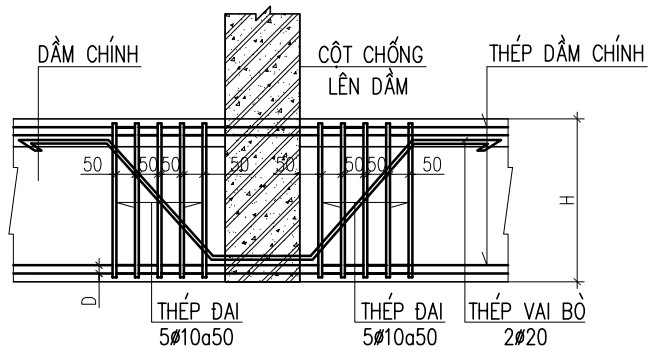

J. CHI TIẾT CẤU TẠO NÚT KHUNG

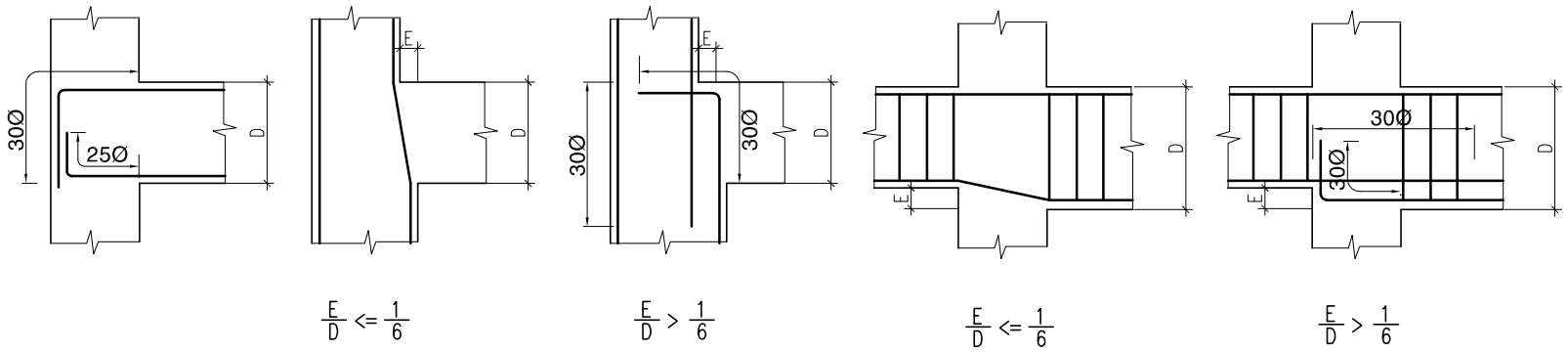

$\frac{E}{D} <= \frac{1}{6}$ $\frac{E}{D} > \frac{1}{6}$ $\frac{E}{D} <= \frac{1}{6}$ $\frac{E}{D} > \frac{1}{6}$

K. CHI TIẾT LIÊN KẾT THÉP SÀN VÀ VÁCH BÊ TÔNG

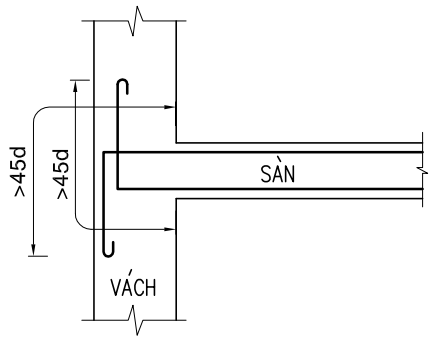

M. QUY ĐỊNH VỀ XÂY TƯỜNG

CÁC TƯỜNG BAO CHE, TƯỜNG LAN CAN, TƯỜNG NGĂN DÀI TRÊN 4M ĐỐI VỚI TƯỜNG 110MM VÀ 6M ĐỐI VỚI TƯỜNG 220MM PHẢI BỔ TRỤ BÊ TÔNG LIÊN KẾT. CHI TIẾT TRỤ NHƯ SAU:

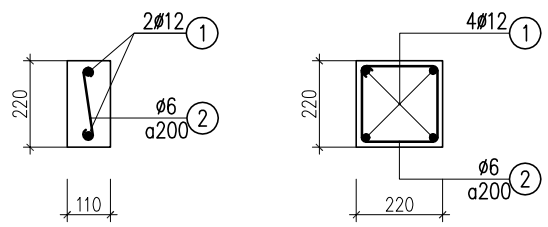

ĐỐI VỚI TƯỜNG XÂY 110MM ĐỐI VỚI TƯỜNG XÂY 220MM

N. CHI TIẾT LIÊN KẾT VÁCH BÊ TÔNG CỐT THÉP

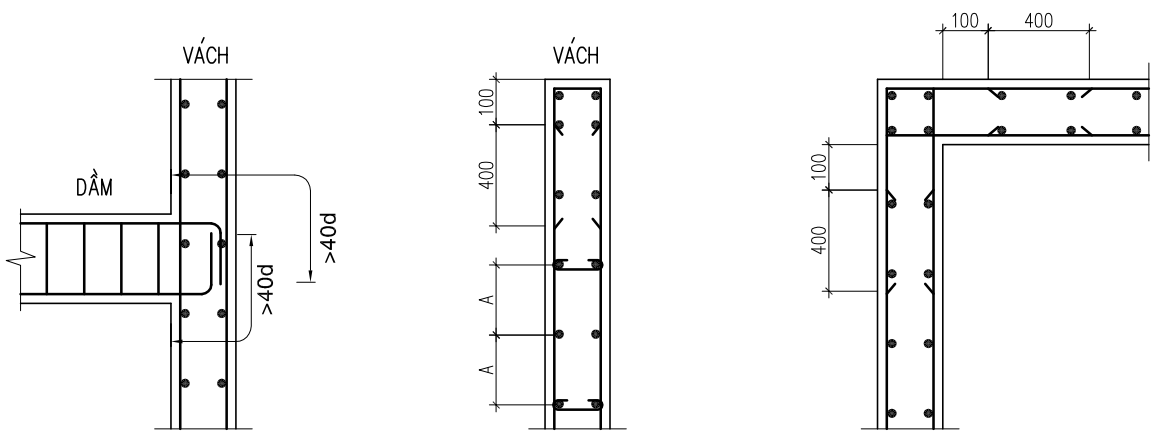

TẠI DẦM ĐẦU TƯỜNG TẠI GÓC

G. CHI TIẾT THÉP GIA CƯỜNG LỖ

1. LỖ KỸ THUẬT TRÊN SÀN 200<=L<=1000

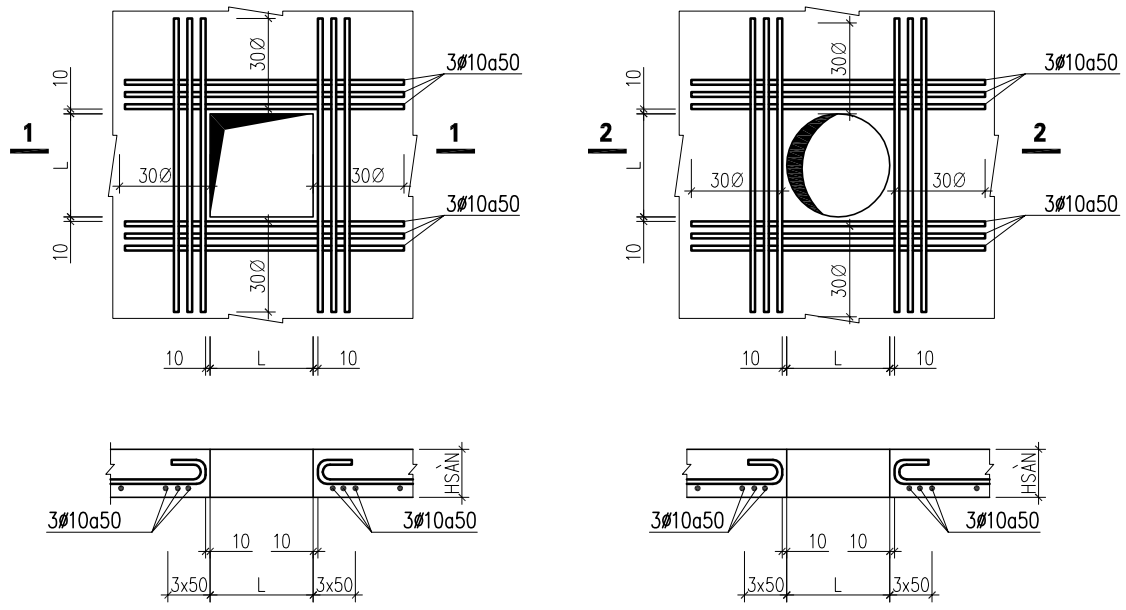

1–1 2–2

H. CHI TIẾT GIA CƯỜNG DẦM TẠI VỊ TRÍ GIAO NHAU

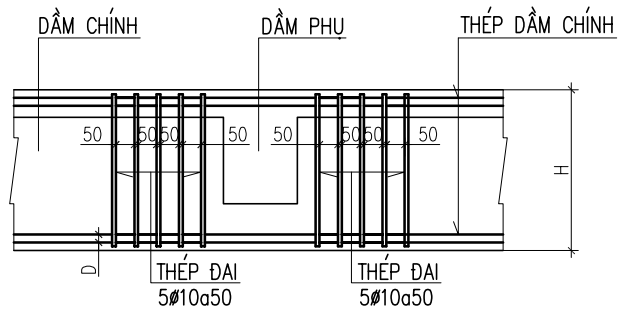

CHỦ ĐẦU TƯ

TRUNG TÂM DỊCH VỤ SỰ NGHIỆP CÔNG XÃ ĐÔNG THÀNH

CÔNG TRÌNH

NHÀ LỚP HỌC 2 TẦNG 4 PHÒNG VÀ CÁC HẠNG MỤC PHỤ TRỢ TRƯỜNG THCS ĐÔNG THÀNH

ĐỊA ĐIỂM: XÃ ĐÔNG THÀNH, TỈNH PHÚ THỌ

ĐƠN VỊ TƯ VẤN THIẾT KẾ

CÔNG TY CỔ PHẦN KIẾN TRÚC XÂY DỰNG & ĐẦU TƯ KHÁNH CHI

TRỤ SỞ: SỐ 75 - ĐƯỜNG LĂNG CẨM - PHƯỜNG VIỆT TRÌ, TỈNH PHÚ THỌ

MOBILE: 0985444166 - MAIL: KIENTRUCKC66@GMAIL.COM

GIÁM ĐỐC

NGUYỄN KHÁNH TƯỜNG

CHỦ TRÌ THIẾT KẾ

KS NGUYỄN NGỌC SƠN

THIẾT KẾ KẾT CẤU

KS NGUYỄN NGỌC SƠN

KIỂM TRA BẢN VẼ
CHECK DRAWING

KS TRẦN MẠNH HÙNG

HẠNG MỤC:

NHÀ LỚP HỌC 2 TẦNG 4 PHÒNG

NGÀY	12/2025	TỶ LỆ SCALE

TÊN BẢN VẼ:

QUY ĐỊNH CHUNG

BẢN VẼ SỐ

QĐC-02

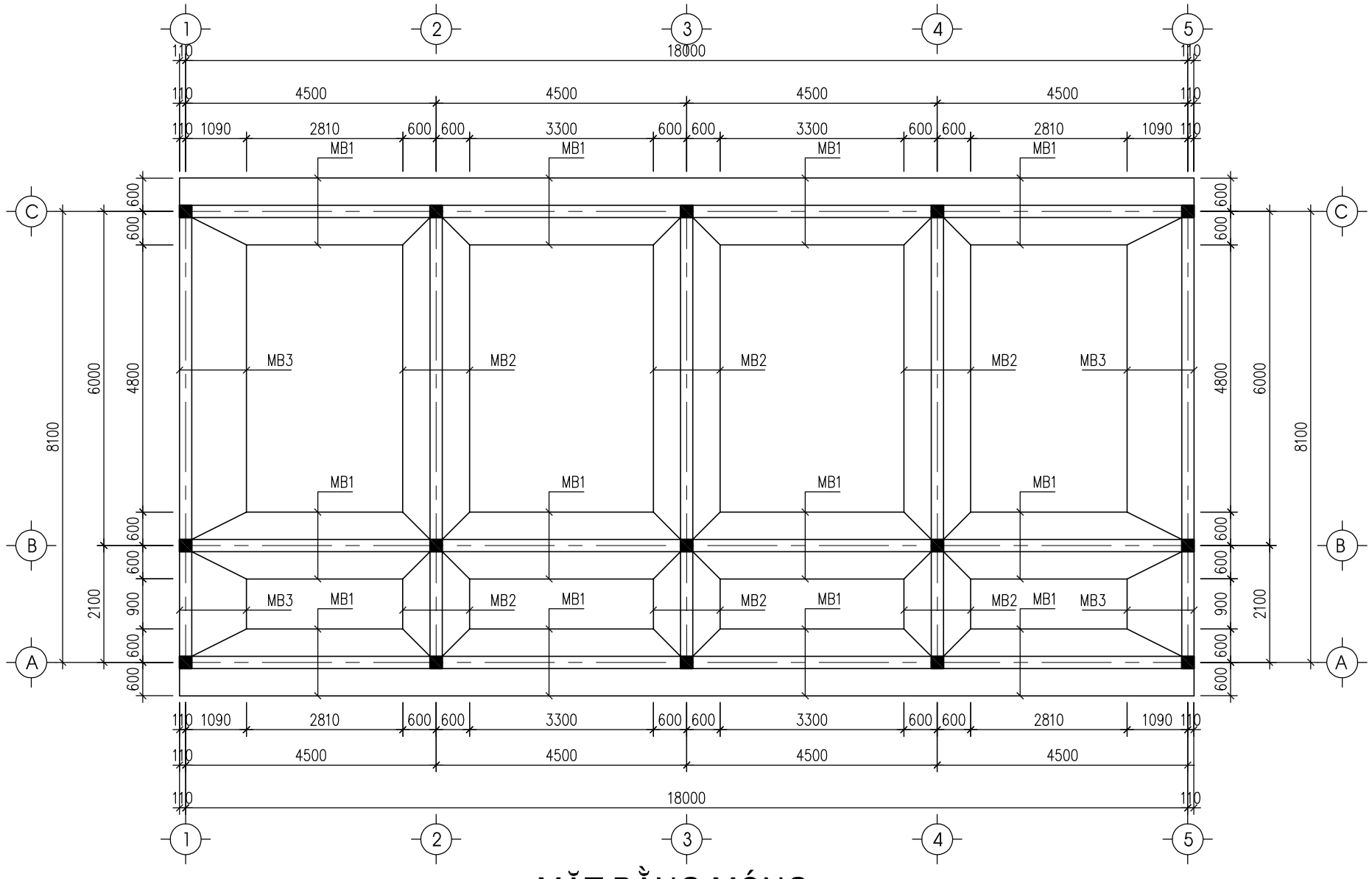

MẶT BẰNG MÓNG

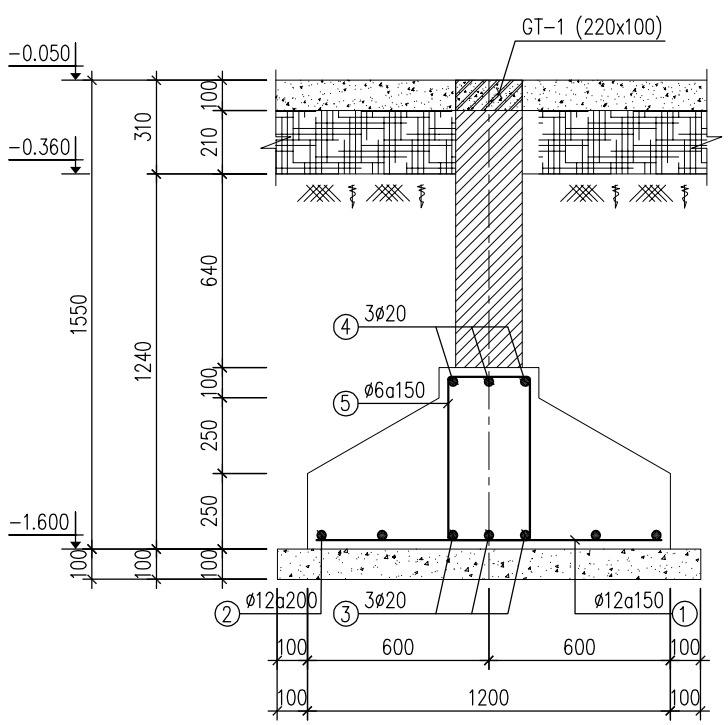

MÓNG MB1 (L=18,22M; SL=03CK)

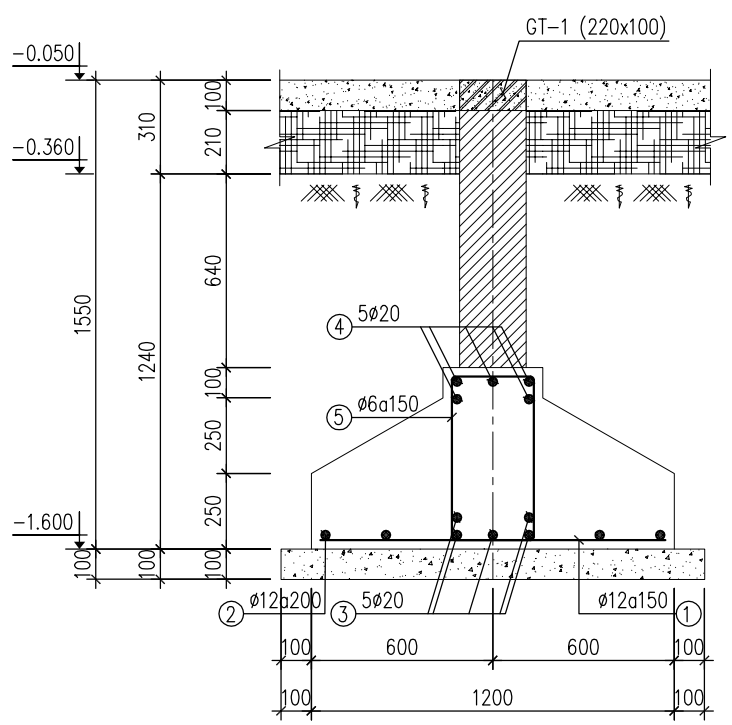

MÓNG MB2 (L=9,3M; SL=03CK)

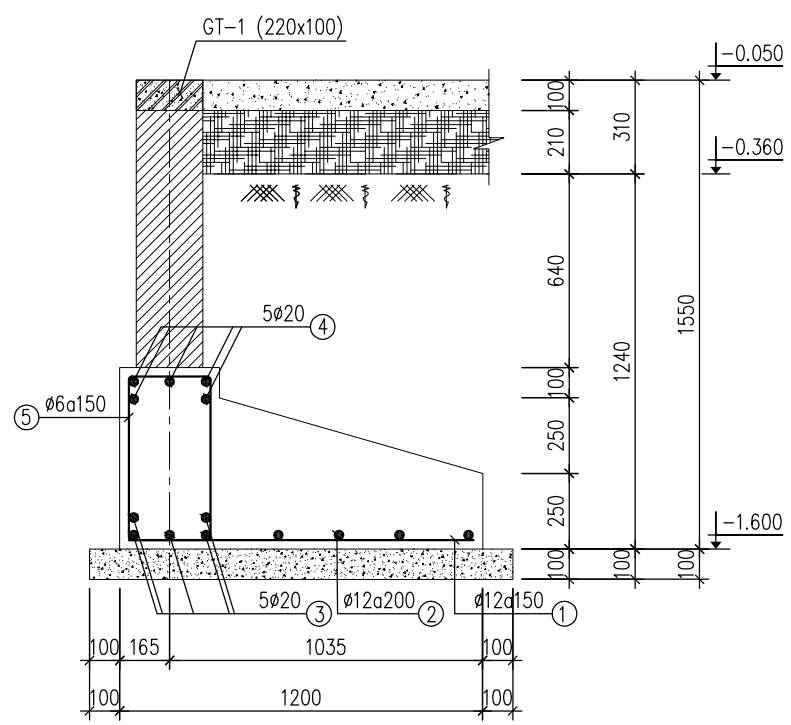

MÓNG MB3 (L=9,3M; SL=02CK)

CHỦ ĐẦU TƯ

TRUNG TÂM DỊCH VỤ SỰ NGHIỆP CÔNG XÃ ĐÔNG THÀNH

CÔNG TRÌNH

NHÀ LỚP HỌC 2 TẦNG 4 PHÒNG VÀ CÁC HẠNG MỤC PHỤ TRỢ TRƯỜNG THCS ĐÔNG THÀNH

ĐỊA ĐIỂM: XÃ ĐÔNG THÀNH, TỈNH PHÚ THỌ

ĐƠN VỊ TƯ VẤN THIẾT KẾ

CÔNG TY CỔ PHẦN KIẾN TRÚC XÂY DỰNG & ĐẦU TƯ KHÁNH CHI

TRỤ SỞ: SỐ 75 - ĐƯỜNG LĂNG CẨM - PHƯỜNG VIỆT TRÌ, TỈNH PHÚ THỌ

MOBILE: 0985444166 - MAIL: KIENTRUCKC66@GMAIL.COM

GIÁM ĐỐC

NGUYỄN KHÁNH TƯỜNG

CHỦ TRÌ THIẾT KẾ

KS NGUYỄN NGỌC SƠN

THIẾT KẾ KẾT CẤU

KS NGUYỄN NGỌC SƠN

KIỂM TRA BẢN VẼ
CHECK DRAWING

KS TRẦN MẠNH HÙNG

HẠNG MỤC:

NHÀ LỚP HỌC 2 TẦNG 4 PHÒNG

NGÀY	12/2025	TỶ LỆ SCALE

TÊN BẢN VẼ:

MẶT BẰNG MÓNG
CHI TIẾT MÓNG

BẢN VẼ SỐ	KC-01

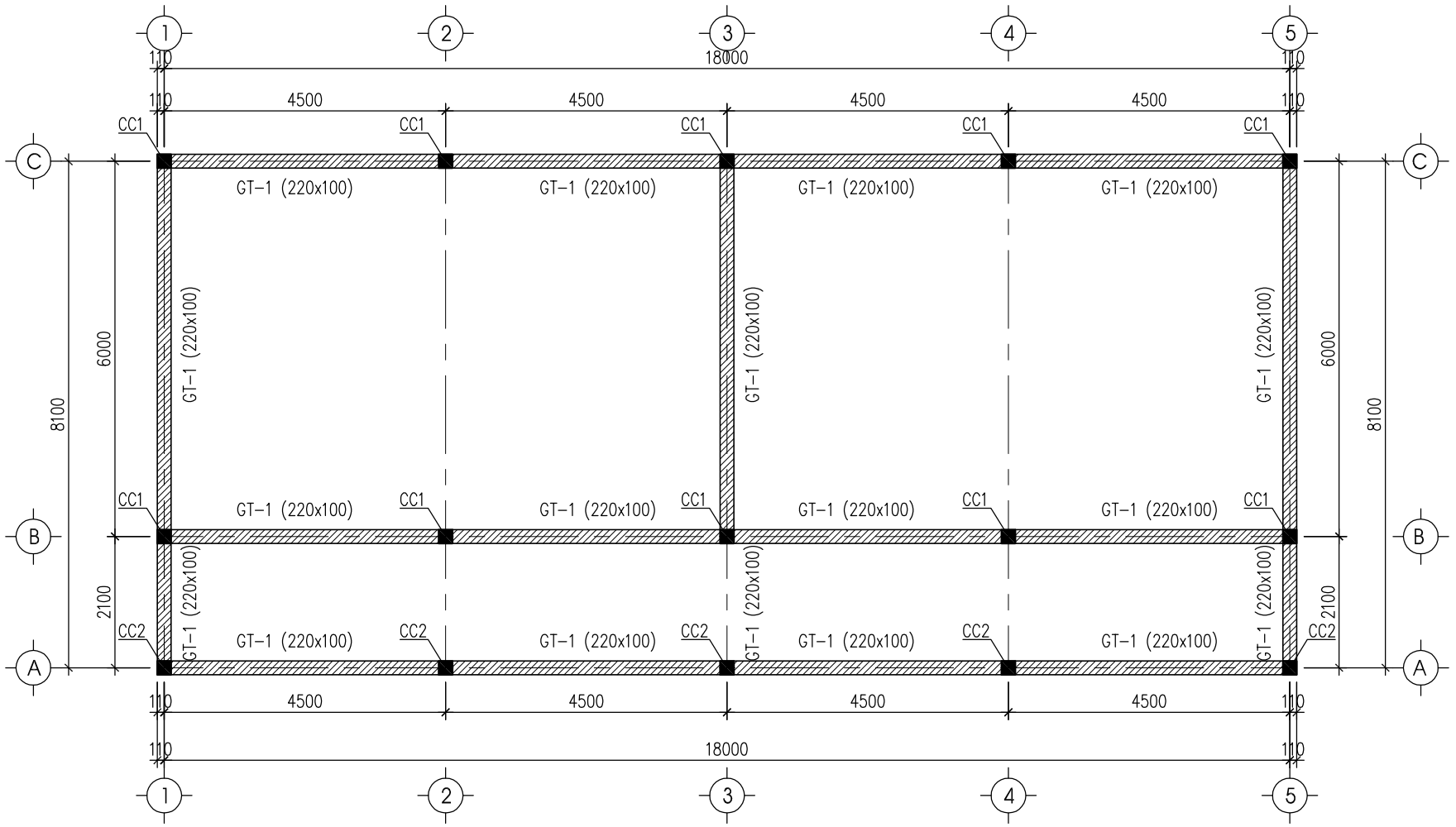

MẶT BẰNG CỔ CỘT, GIẰNG TƯỜNG, TƯỜNG MÓNG

CHỦ ĐẦU TƯ

TRUNG TÂM DỊCH VỤ SỰ NGHIỆP CÔNG XÃ ĐÔNG THÀNH

CÔNG TRÌNH

NHÀ LỚP HỌC 2 TẦNG 4 PHÒNG VÀ CÁC HẠNG MỤC PHỤ TRỢ TRƯỜNG THCS ĐÔNG THÀNH

ĐỊA ĐIỂM: XÃ ĐÔNG THÀNH, TỈNH PHÚ THỌ

ĐƠN VỊ TƯ VẤN THIẾT KẾ

CÔNG TY CỔ PHẦN KIẾN TRÚC XÂY DỰNG & ĐẦU TƯ KHÁNH CHI

TRỤ SỞ: SỐ 75 - ĐƯỜNG LĂNG CẨM - PHƯỜNG VIỆT TRÌ, TỈNH PHÚ THỌ

MOBILE: 0985444166 - MAIL: KIENTRUCKC66@GMAIL.COM

GIÁM ĐỐC

NGUYỄN KHÁNH TƯỜNG

CHỦ TRÌ THIẾT KẾ

KS NGUYỄN NGỌC SƠN

THIẾT KẾ KẾT CẤU

KS NGUYỄN NGỌC SƠN

KIỂM TRA BẢN VẼ
CHECK DRAWING

KS TRẦN MẠNH HÙNG

HẠNG MỤC:

NHÀ LỚP HỌC 2 TẦNG 4 PHÒNG

NGÀY	12/2026	TỶ LỆ SCALE

TÊN BẢN VẼ:

MẶT BẰNG CỔ CỘT, GIẰNG TƯỜNG, TƯỜNG MÓNG

BẢN VẼ SỐ	KC-02

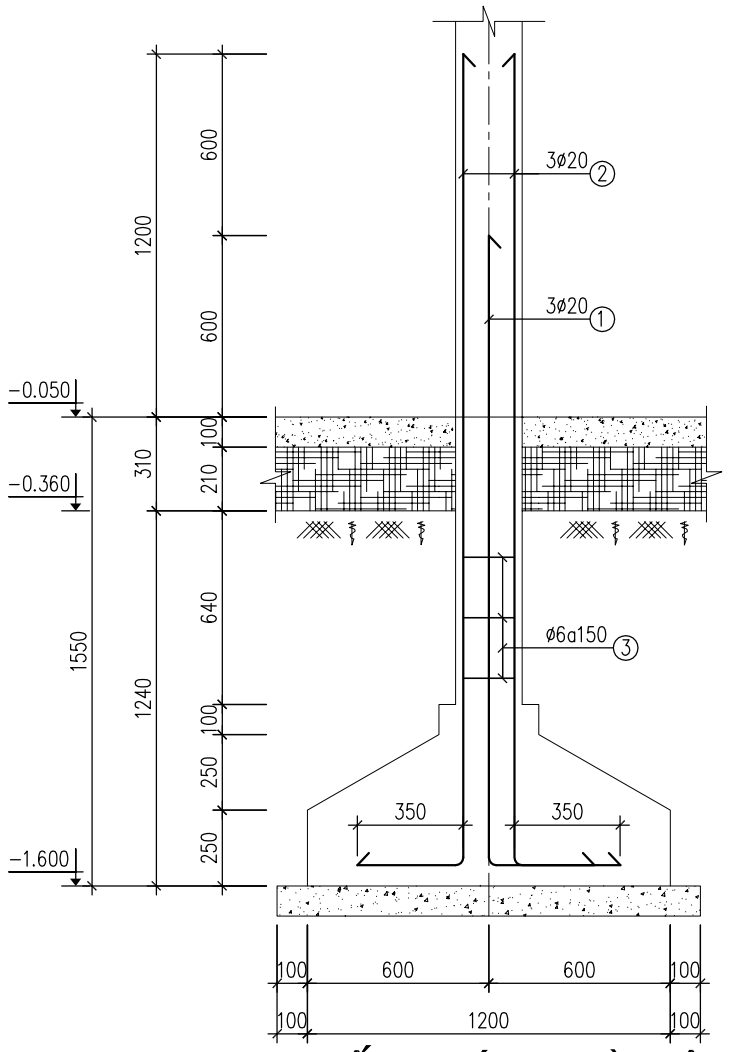

CHI TIẾT THÉP CHỜ CỘT

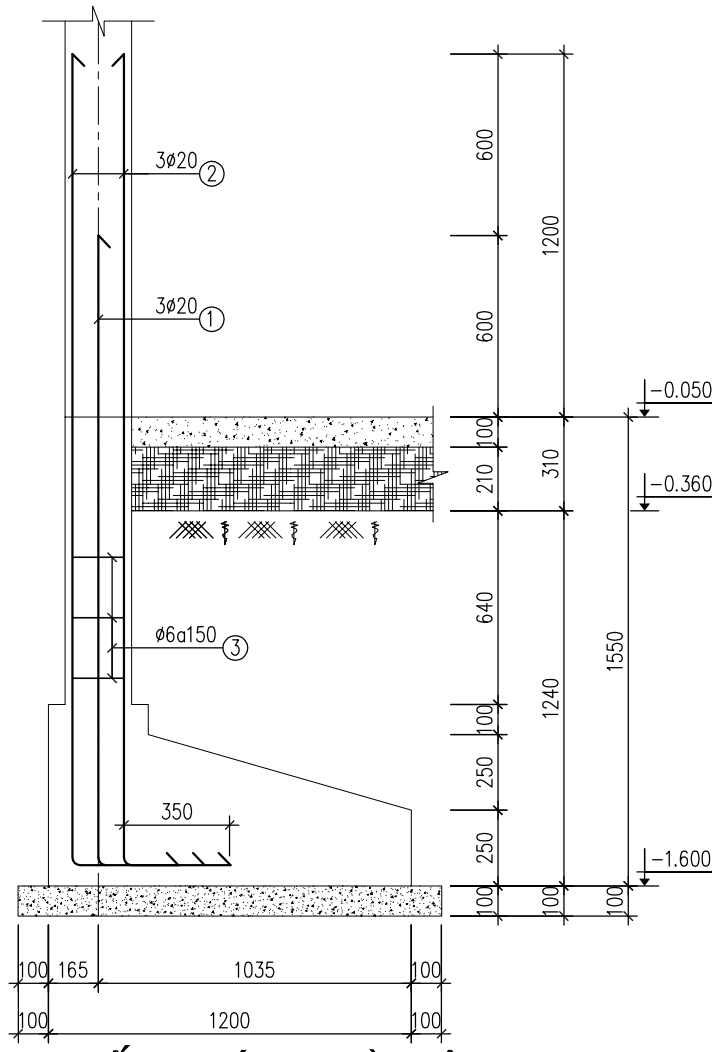

CHI TIẾT THÉP CHỜ CỘT

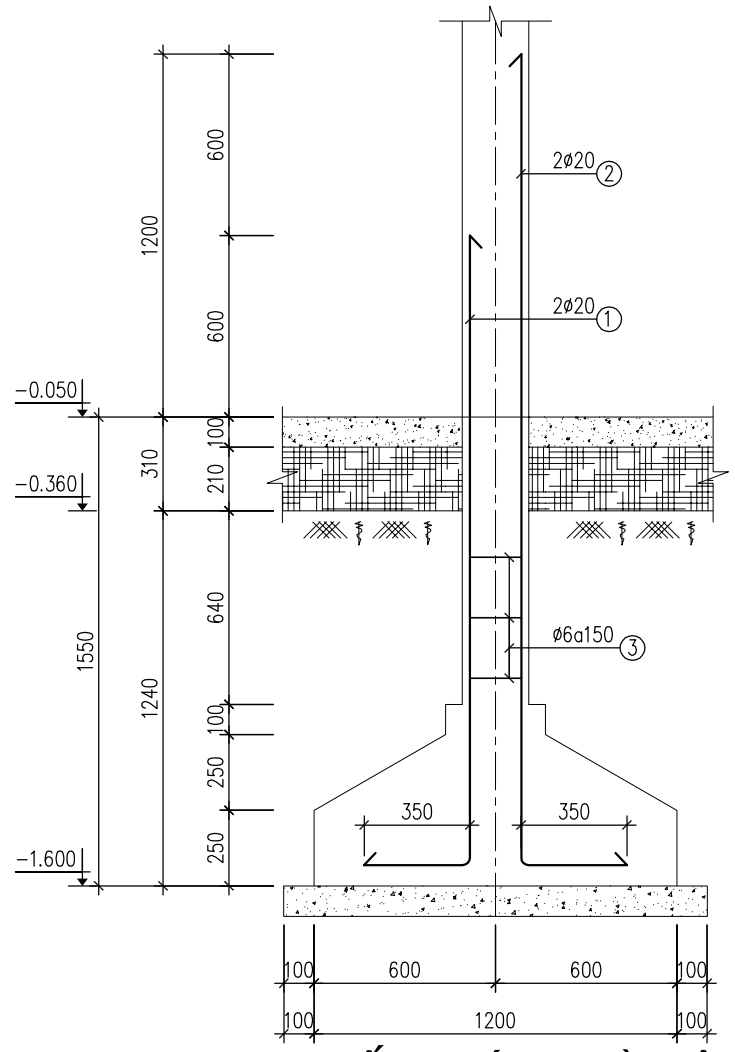

CHI TIẾT THÉP CHỜ CỘT

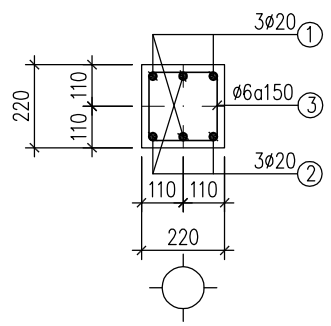

CỔ CỘT CC1 (SL=10 CK)

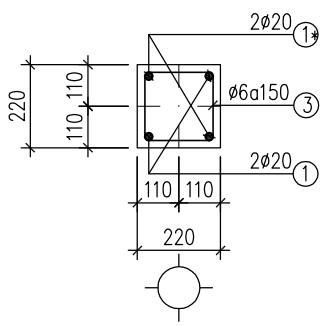

CỔ CỘT CC2 (SL=05 CK)

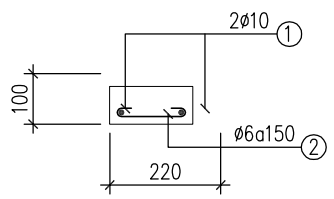

CHI TIẾT GT-1 (220X100), L=77.52M

GHI CHÚ:

- BÊ TÔNG MÁC 250# ĐÁ DĂM 1X2, Rn = 110 kG/cm2
- CỐT THÉP ø=<10 LOẠI CB240-T. R=2100 kG/cm2
- CỐT THÉP 18>=ø>10 LOẠI CB300. R=2600 kG/cm2
- CỐT THÉP ø>18 LOẠI CB400. R=3500 kG/cm2
- NỐI CỐT THÉP THEO QUY PHẠM: L >=30D.
- KHI NỐI CỐT THÉP TRÒN TRƠN PHẢI UỐN MÓC.
- TRƯỚC KHI GIA CÔNG CỐT THÉP KIỂM TRA KÍCH THƯỚC THỰC TẾ TRƯỚC KHI THI CÔNG.
- KHI THI CÔNG PHẢI ĐẶT RÂU THÉP LIÊN KẾT GIỮA TƯỜNG VÀ CỘT.

CHỦ ĐẦU TƯ

TRUNG TÂM DỊCH VỤ SỰ NGHIỆP CÔNG
XÃ ĐÔNG THÀNH

CÔNG TRÌNH

NHÀ LỚP HỌC 2 TẦNG 4 PHÒNG
VÀ CÁC HẠNG MỤC PHỤ TRỢ
TRƯỜNG THCS ĐÔNG THÀNH

ĐỊA ĐIỂM: XÃ ĐÔNG THÀNH, TỈNH PHÚ THỌ

ĐƠN VỊ TƯ VẤN THIẾT KẾ

CÔNG TY CỔ PHẦN
KIẾN TRÚC XÂY DỰNG & ĐẦU TƯ KHÁNH CHI

TRỤ SỞ: SỐ 75 - ĐƯỜNG LĂNG CẨM - PHƯỜNG VIỆT TRÌ, TỈNH PHÚ THỌ

MOBILE: 0985444166 - MAIL: KIENTRUCKC66@GMAIL.COM

GIÁM ĐỐC

NGUYỄN KHÁNH TƯỜNG

CHỦ TRÌ THIẾT KẾ

KS NGUYỄN NGỌC SƠN

THIẾT KẾ KẾT CẤU

KS NGUYỄN NGỌC SƠN

KIỂM TRA BẢN VẼ
CHECK DRAWING

KS TRẦN MẠNH HÙNG

HẠNG MỤC:

NHÀ LỚP HỌC 2 TẦNG 4 PHÒNG

NGÀY	12/2025	TỶ LỆ SCALE

TÊN BẢN VẼ:

CHI TIẾT CỔ CỘT, THÉP CHỜ CỘT

BẢN VẼ SỐ: KC-03

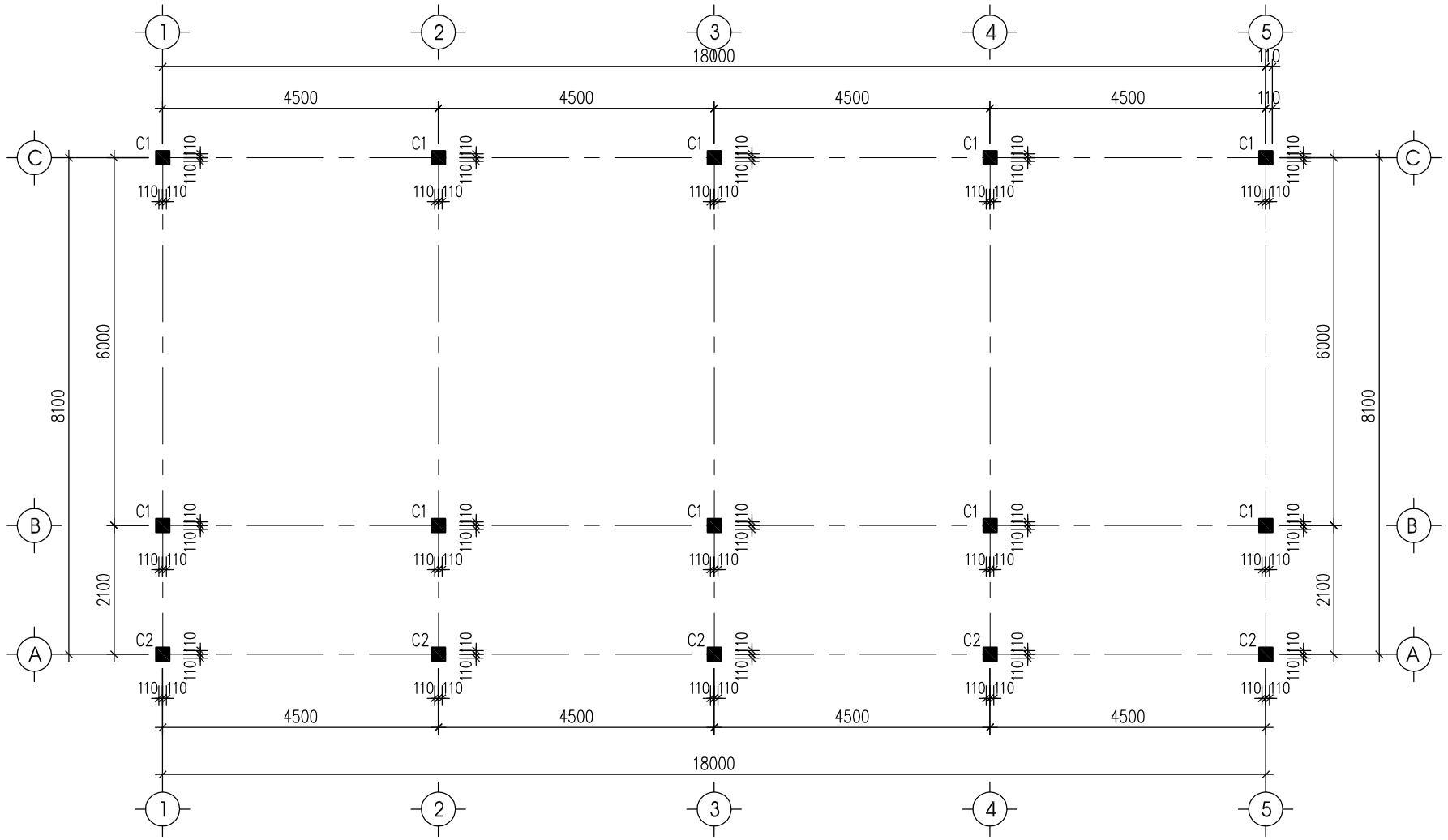

MẶT BẰNG ĐỊNH VỊ CỘT

CHỦ ĐẦU TƯ

TRUNG TÂM DỊCH VỤ SỰ NGHIỆP CÔNG
XÃ ĐÔNG THÀNH

CÔNG TRÌNH

NHÀ LỚP HỌC 2 TẦNG 4 PHÒNG
VÀ CÁC HẠNG MỤC PHỤ TRỢ
TRƯỜNG THCS ĐÔNG THÀNH

ĐỊA ĐIỂM: XÃ ĐÔNG THÀNH, TỈNH PHÚ THỌ

ĐƠN VỊ TƯ VẤN THIẾT KẾ

CÔNG TY CỔ PHẦN
KIẾN TRÚC XÂY DỰNG & ĐẦU TƯ KHÁNH CHI

TRỤ SỞ: SỐ 75 - ĐƯỜNG LĂNG CẨM - PHƯỜNG VIỆT TRÌ, TỈNH PHÚ THỌ

MOBILE: 0985444166 - MAIL: KIENTRUCKC66@GMAIL.COM

GIÁM ĐỐC

NGUYỄN KHÁNH TƯỜNG

CHỦ TRÌ THIẾT KẾ

KS NGUYỄN NGỌC SƠN

THIẾT KẾ KẾT CẤU

KS NGUYỄN NGỌC SƠN

KIỂM TRA BẢN VẼ
CHECK DRAWING

KS TRẦN MẠNH HÙNG

HẠNG MỤC:

NHÀ LỚP HỌC 2 TẦNG 4 PHÒNG

NGÀY	12/2025	TỶ LỆ SCALE

TÊN BẢN VẼ:

MẶT BẰNG ĐỊNH VỊ CỘT

BẢN VẼ SỐ: KC-04

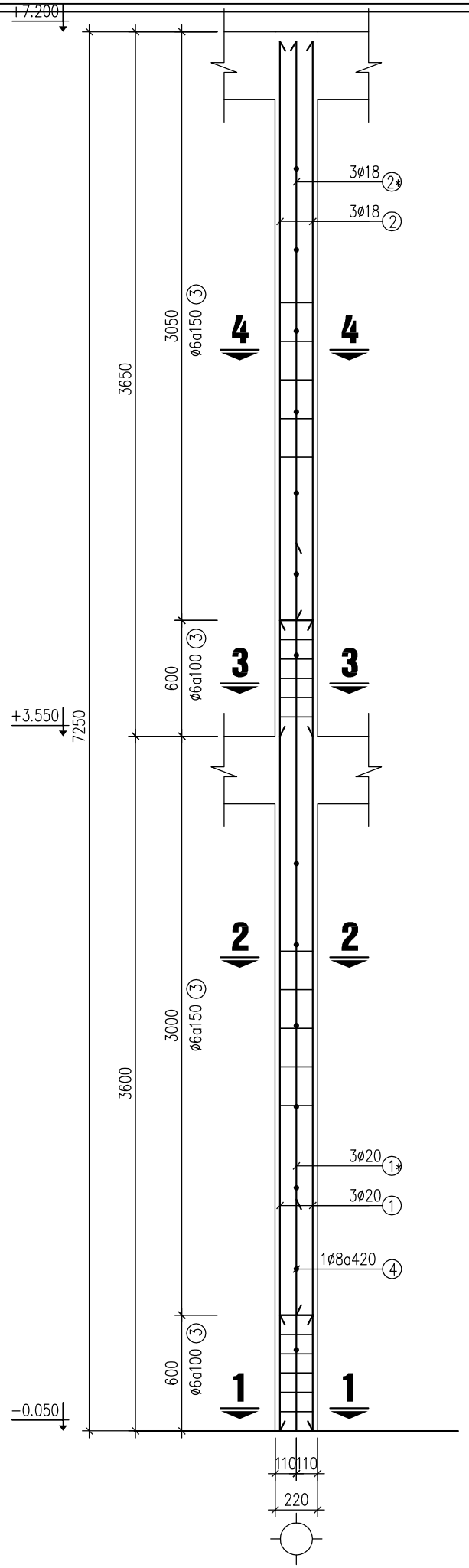

CỘT C1 (SL=10 CK)

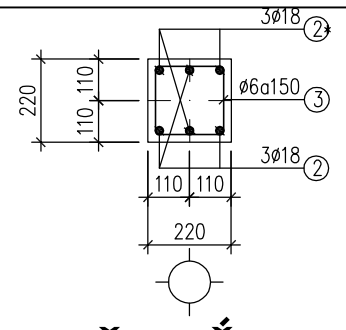

MẶT CẮT 4-4

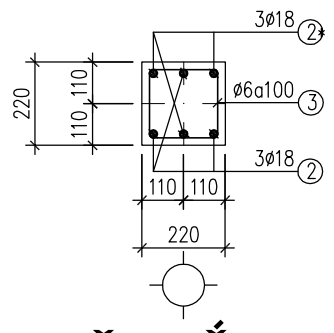

MẶT CẮT 3-3

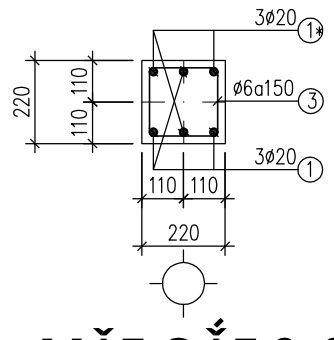

MẶT CẮT 2-2

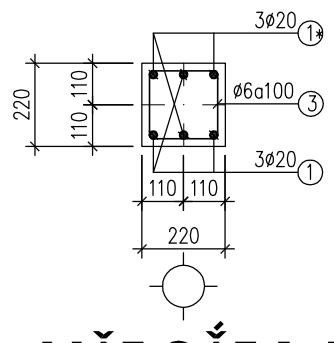

MẶT CẮT 1-1

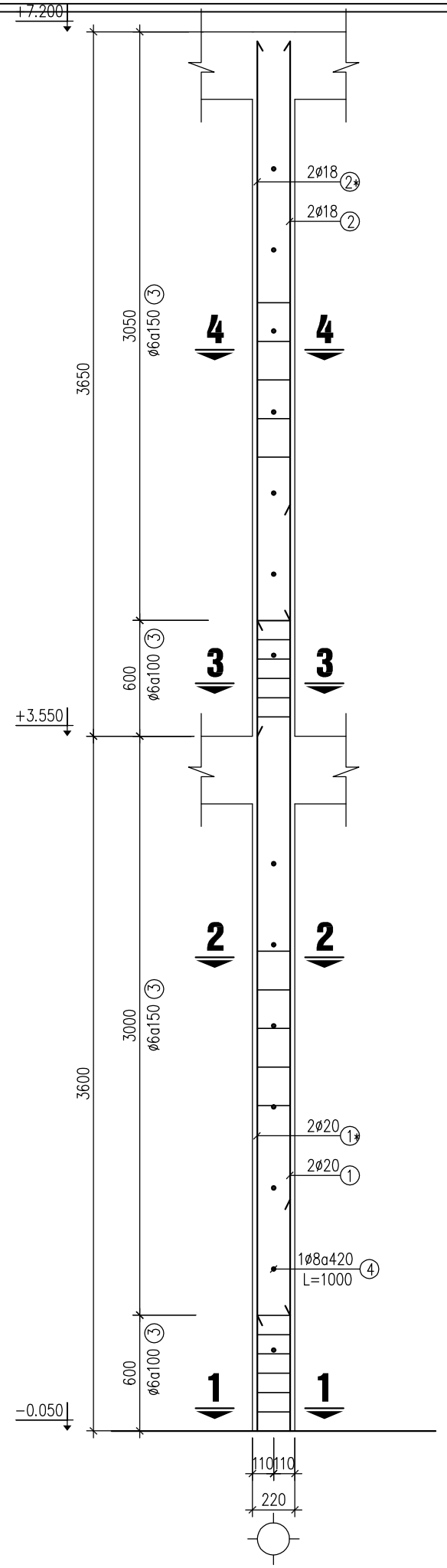

CỘT C2 SL=5 CK)

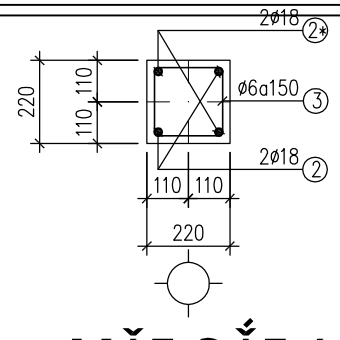

MẶT CẮT 4-4

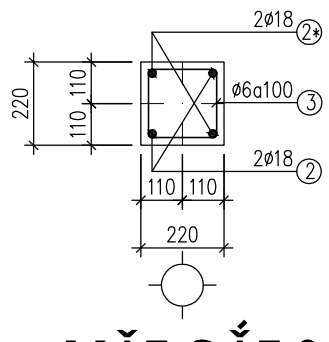

MẶT CẮT 3-3

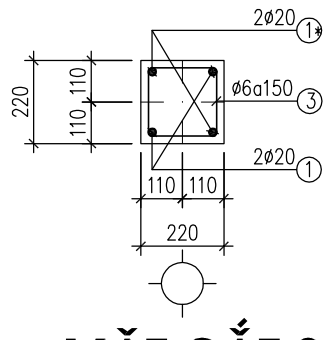

MẶT CẮT 2-2

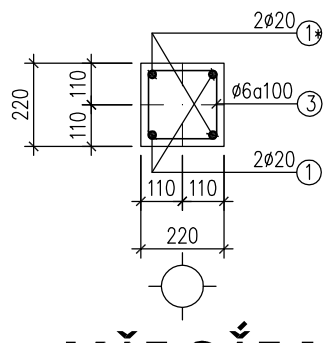

MẶT CẮT 1-1

CHỦ ĐẦU TƯ

TRUNG TÂM DỊCH VỤ SỰ NGHIỆP CÔNG XÃ ĐÔNG THÀNH

CÔNG TRÌNH

NHÀ LỚP HỌC 2 TẦNG 4 PHÒNG VÀ CÁC HẠNG MỤC PHỤ TRỢ TRƯỜNG THCS ĐÔNG THÀNH

ĐỊA ĐIỂM: XÃ ĐÔNG THÀNH, TỈNH PHÚ THỌ

ĐƠN VỊ TƯ VẤN THIẾT KẾ

CÔNG TY CỔ PHẦN KIẾN TRÚC XÂY DỰNG & ĐẦU TƯ KHÁNH CHI

TRỤ SỞ: SỐ 75 - ĐƯỜNG LĂNG CẨM - PHƯỜNG VIỆT TRÌ, TỈNH PHÚ THỌ

MOBILE: 0985444166 - MAIL: KIENTRUCKC66@GMAIL.COM

GIÁM ĐỐC

NGUYỄN KHÁNH TƯỜNG

CHỦ TRÌ THIẾT KẾ

KS NGUYỄN NGỌC SƠN

THIẾT KẾ KẾT CẤU

KS NGUYỄN NGỌC SƠN

KIỂM TRA BẢN VẼ
CHECK DRAWING

KS TRẦN MẠNH HÙNG

HẠNG MỤC:

NHÀ LỚP HỌC 2 TẦNG 4 PHÒNG

NGÀY	12/2025	TỶ LỆ SCALE

TÊN BẢN VẼ:

CHI TIẾT CỘT

BẢN VẼ SỐ	KC-05

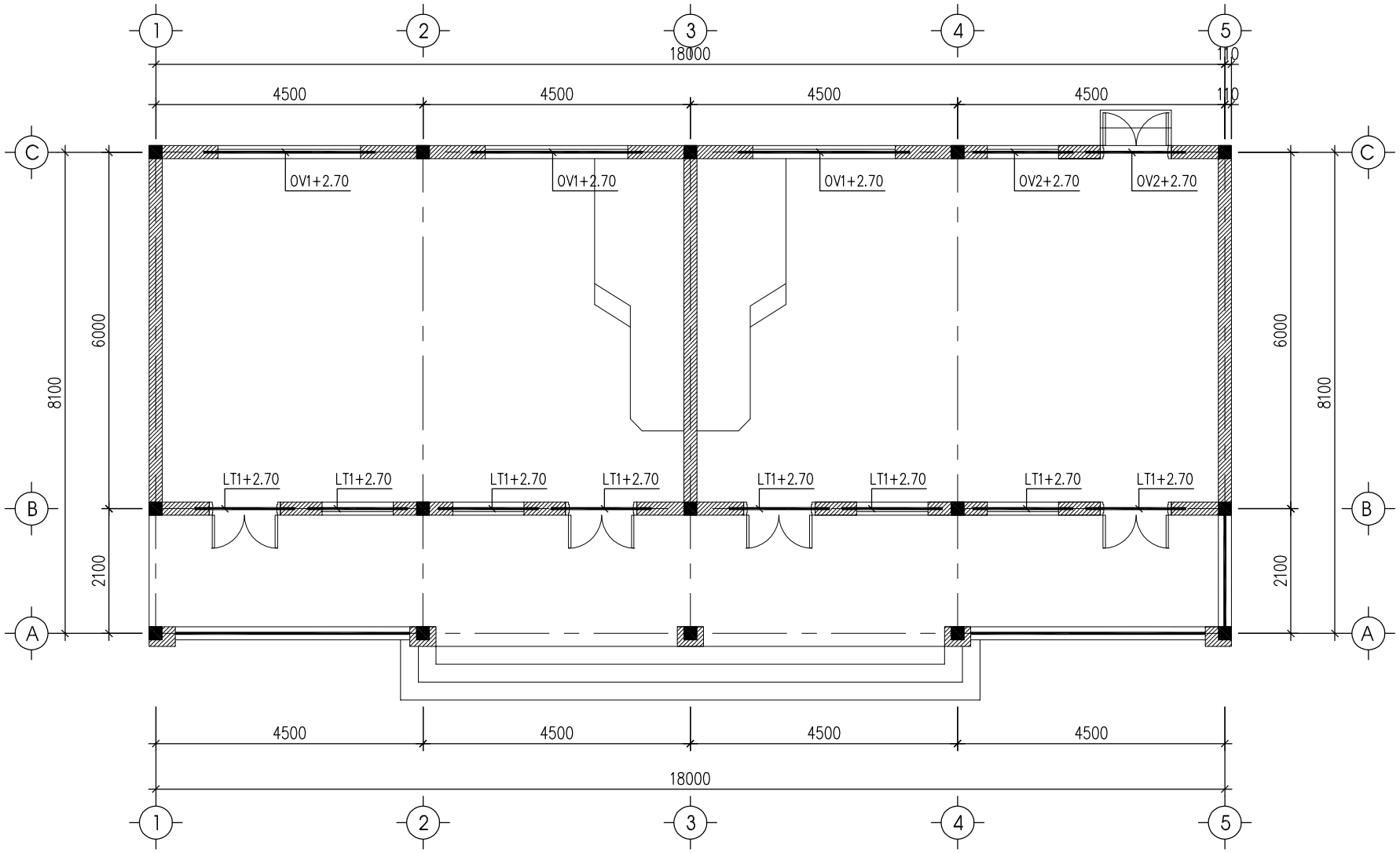

MẶT BẰNG LANH TÔ TẦNG 1

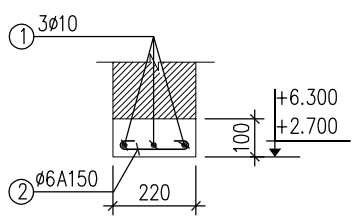

LANH TÔ 1 LT1

(L=1.7M; SL=16 CK)

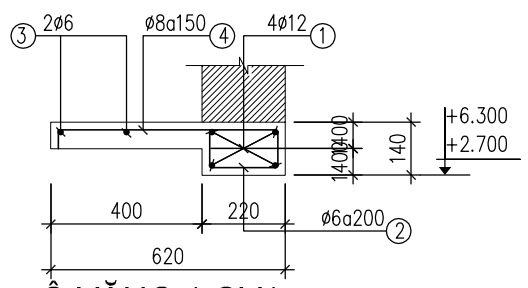

Ô VĂNG 1 OV1

(L=2.9M; SL=08 CK)

CHỦ ĐẦU TƯ

TRUNG TÂM DỊCH VỤ SỰ NGHIỆP CÔNG XÃ ĐÔNG THÀNH

CÔNG TRÌNH

NHÀ LỚP HỌC 2 TẦNG 4 PHÒNG VÀ CÁC HẠNG MỤC PHỤ TRỢ TRƯỜNG THCS ĐÔNG THÀNH

ĐỊA ĐIỂM: XÃ ĐÔNG THÀNH, TỈNH PHÚ THỌ

ĐƠN VỊ TƯ VẤN THIẾT KẾ

CÔNG TY CỔ PHẦN KIẾN TRÚC XÂY DỰNG & ĐẦU TƯ KHÁNH CHI

TRỤ SỞ: SỐ 75 - ĐƯỜNG LĂNG CẨM - PHƯỜNG VIỆT TRÌ, TỈNH PHÚ THỌ

MOBILE: 0985444166 - MAIL: KIENTRUCKC66@GMAIL.COM

GIÁM ĐỐC

NGUYỄN KHÁNH TƯỜNG

CHỦ TRÌ THIẾT KẾ

KS NGUYỄN NGỌC SƠN

THIẾT KẾ KẾT CẤU

KS NGUYỄN NGỌC SƠN

KIỂM TRA BẢN VẼ
CHECK DRAWING

KS TRẦN MẠNH HÙNG

HẠNG MỤC:

NHÀ LỚP HỌC 2 TẦNG 4 PHÒNG

NGÀY	12/2025	TỶ LỆ SCALE

TÊN BẢN VẼ:

MẶT BẰNG LANH TÔ TẦNG 1

BẢN VẼ SỐ: KC-06

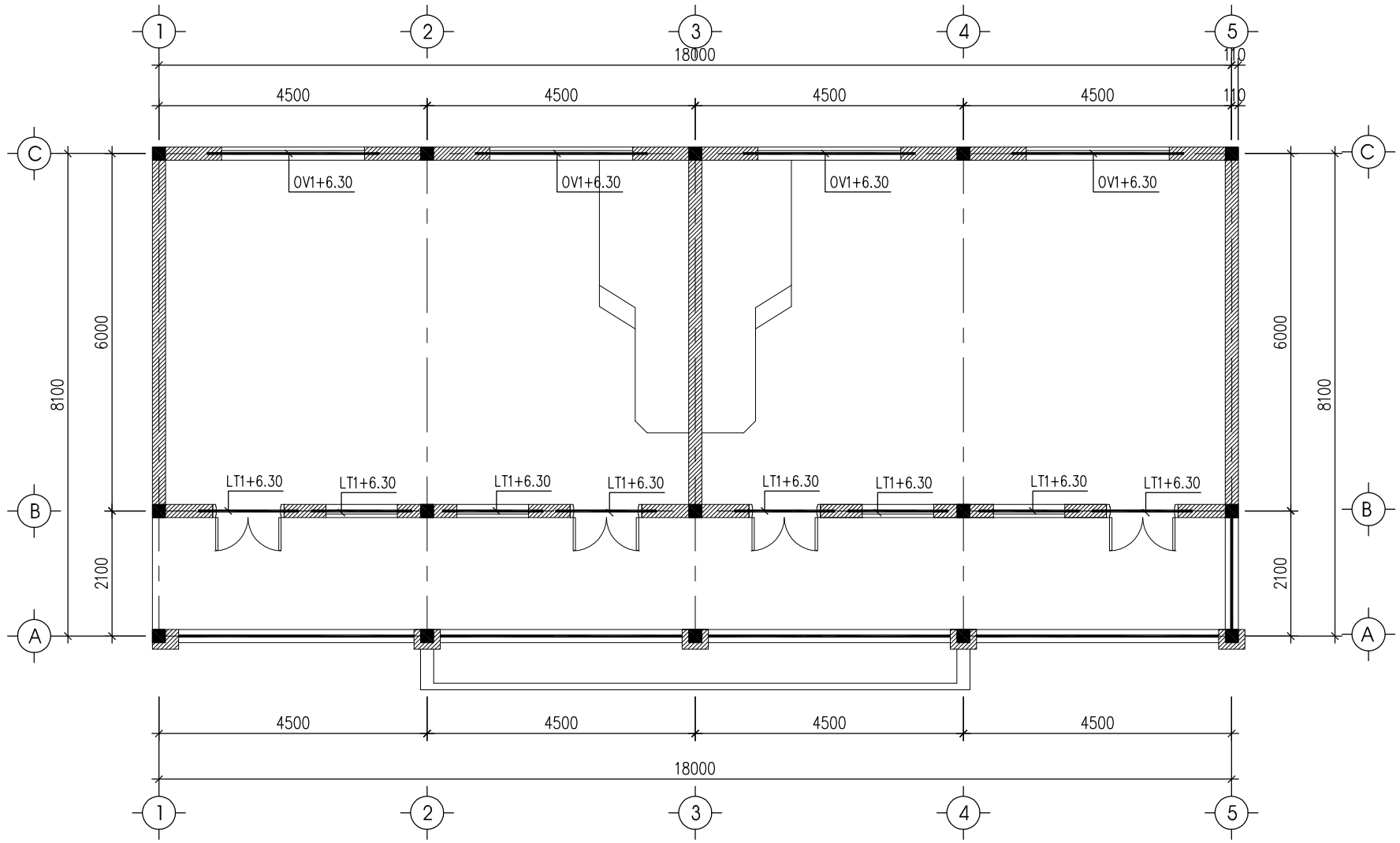

MẶT BẰNG LANH TÔ TẦNG 2

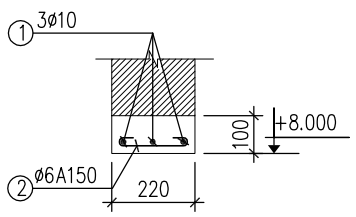

LANH TÔ THU HỒI 1 LTTH-1

(L=1.1M; SL=01 CK)

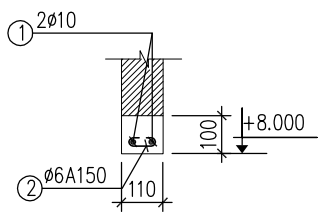

LANH TÔ THU HỒI 2 LTTH-2

(L=1.1M; SL=02 CK)

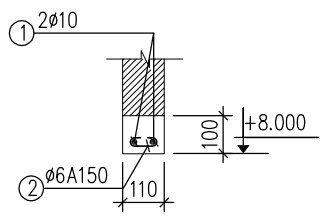

LANH TÔ THU HỒI 3 LTTH-3

(L=1.1M; SL=01 CK)

CHỦ ĐẦU TƯ

TRUNG TÂM DỊCH VỤ SỰ NGHIỆP CÔNG XÃ ĐÔNG THÀNH

CÔNG TRÌNH

NHÀ LỚP HỌC 2 TẦNG 4 PHÒNG VÀ CÁC HẠNG MỤC PHỤ TRỢ TRƯỜNG THCS ĐÔNG THÀNH

ĐỊA ĐIỂM: XÃ ĐÔNG THÀNH, TỈNH PHÚ THỌ

ĐƠN VỊ TƯ VẤN THIẾT KẾ

CÔNG TY CỔ PHẦN KIẾN TRÚC XÂY DỰNG & ĐẦU TƯ KHÁNH CHI

TRỤ SỞ: SỐ 75 - ĐƯỜNG LĂNG CẨM - PHƯỜNG VIỆT TRÌ, TỈNH PHÚ THỌ

MOBILE: 0985444166 - MAIL: KIENTRUCKC66@GMAIL.COM

GIÁM ĐỐC

NGUYỄN KHÁNH TƯỜNG

CHỦ TRÌ THIẾT KẾ

KS NGUYỄN NGỌC SƠN

THIẾT KẾ KẾT CẤU

KS NGUYỄN NGỌC SƠN

KIỂM TRA BẢN VẼ
CHECK DRAWING

KS TRẦN MẠNH HÙNG

HẠNG MỤC:

NHÀ LỚP HỌC 2 TẦNG 4 PHÒNG

NGÀY	12/2025	TỶ LỆ SCALE

TÊN BẢN VẼ:

MẶT BẰNG LANH TÔ TẦNG 2

BẢN VẼ SỐ: KC-07

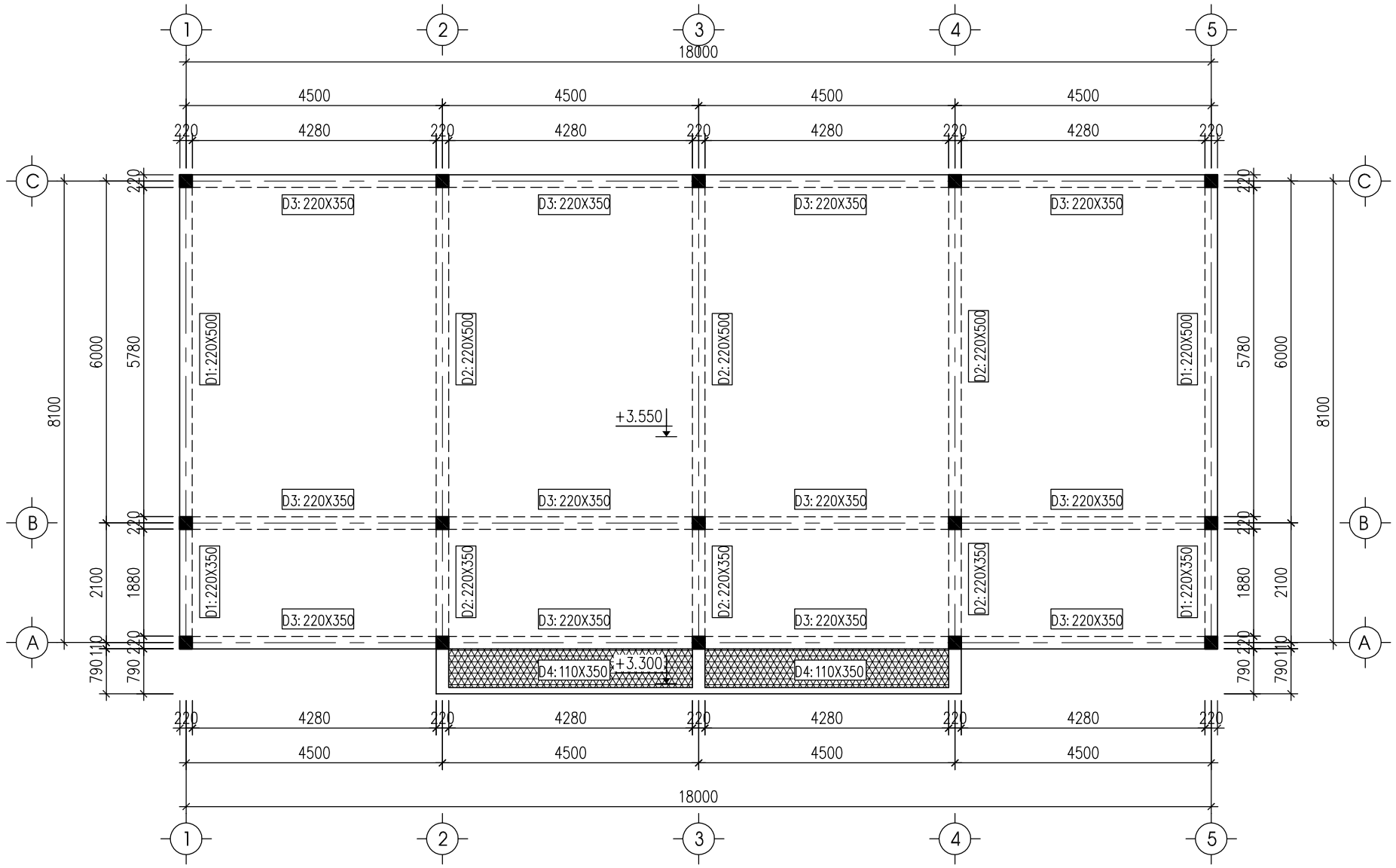

MẶT BẰNG KẾT CẤU SÀN TẦNG 2 COS +3.550

GHI CHÚ:

- BÊ TÔNG MÁC 250# ĐÁ DĂM 1X2, Rn = 110 kG/cm2
- CỐT THÉP ø=<10 LOẠI CB240-T. R=2100 kG/cm2
- CỐT THÉP 18>=ø>10 LOẠI CB300. R=2600 kG/cm2
- CỐT THÉP ø>18 LOẠI CB400. R=3500 kG/cm2
- NỐI CỐT THÉP THEO QUY PHẠM: L >=30D.
- KHI NỐI CỐT THÉP TRÒN TRƠN PHẢI UỐN MÓC.
- TRƯỚC KHI GIA CÔNG CỐT THÉP KIỂM TRA KÍCH THƯỚC THỰC TẾ TRƯỚC KHI THI CÔNG.
- KHI THI CÔNG PHẢI ĐẶT RÂU THÉP LIÊN KẾT GIỮA TƯỜNG VÀ CỘT.

CHỦ ĐẦU TƯ

TRUNG TÂM DỊCH VỤ SỰ NGHIỆP CÔNG XÃ ĐÔNG THÀNH

CÔNG TRÌNH

NHÀ LỚP HỌC 2 TẦNG 4 PHÒNG VÀ CÁC HẠNG MỤC PHỤ TRỢ TRƯỜNG THCS ĐÔNG THÀNH

ĐỊA ĐIỂM: XÃ ĐÔNG THÀNH, TỈNH PHÚ THỌ

ĐƠN VỊ TƯ VẤN THIẾT KẾ

KCV ARCHITECTURAL

CÔNG TY CỔ PHẦN KIẾN TRÚC XÂY DỰNG & ĐẦU TƯ KHÁNH CHI

TRỤ SỞ: SỐ 75 - ĐƯỜNG LĂNG CẨM - PHƯỜNG VIỆT TRÌ, TỈNH PHÚ THỌ

MOBILE: 0985444166 - MAIL: KIENTRUCKC66@GMAIL.COM

GIÁM ĐỐC

NGUYỄN KHÁNH TƯỜNG

CHỦ TRÌ THIẾT KẾ

KS NGUYỄN NGỌC SƠN

THIẾT KẾ KẾT CẤU

KS NGUYỄN NGỌC SƠN

KIỂM TRA BẢN VẼ
CHECK DRAWING

KS TRẦN MẠNH HÙNG

HẠNG MỤC:

NHÀ LỚP HỌC 2 TẦNG 4 PHÒNG

NGÀY	12/2025	TỶ LỆ SCALE

TÊN BẢN VẼ:

MẶT BẰNG KẾT CẤU SÀN TẦNG 2

BẢN VẼ SỐ: KC-08

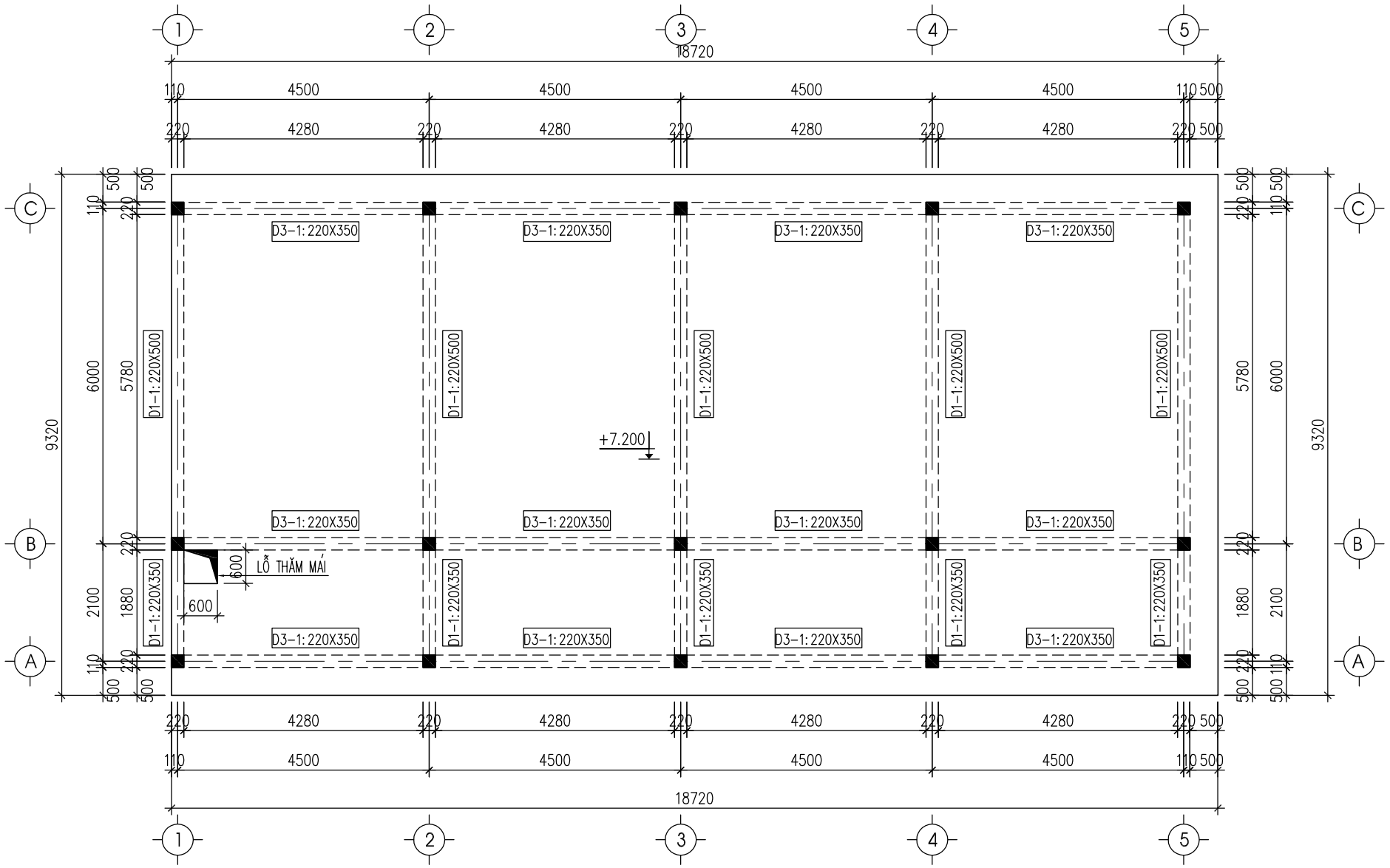

MẶT BẰNG KẾT CẤU SÀN MÁI COS +7.200

GHI CHÚ:

- BÊ TÔNG MÁC 250# ĐÁ DĂM 1X2, Rn = 110 kG/cm2
- CỐT THÉP Ø=<10 LOẠI CB240-T. R=2100 kG/cm2
- CỐT THÉP 18>=Ø>10 LOẠI CB300. R=2600 kG/cm2
- CỐT THÉP Ø>18 LOẠI CB400. R=3500 kG/cm2
- NỐI CỐT THÉP THEO QUY PHẠM: L >=30D.
- KHI NỐI CỐT THÉP TRÒN TRƠN PHẢI UỐN MÓC.
- TRƯỚC KHI GIA CÔNG CỐT THÉP KIỂM TRA KÍCH THƯỚC THỰC TẾ TRƯỚC KHI THI CÔNG.
- KHI THI CÔNG PHẢI ĐẶT RÂU THÉP LIÊN KẾT GIỮA TƯỜNG VÀ CỘT.

CHỦ ĐẦU TƯ

TRUNG TÂM DỊCH VỤ SỰ NGHIỆP CÔNG XÃ ĐÔNG THÀNH

CÔNG TRÌNH

NHÀ LỚP HỌC 2 TẦNG 4 PHÒNG VÀ CÁC HẠNG MỤC PHỤ TRỢ TRƯỜNG THCS ĐÔNG THÀNH

ĐỊA ĐIỂM: XÃ ĐÔNG THÀNH, TỈNH PHÚ THỌ

ĐƠN VỊ TƯ VẤN THIẾT KẾ

CÔNG TY CỔ PHẦN KIẾN TRÚC XÂY DỰNG & ĐẦU TƯ KHÁNH CHI

TRỤ SỞ: SỐ 75 - ĐƯỜNG LĂNG CẨM - PHƯỜNG VIỆT TRÌ, TỈNH PHÚ THỌ

MOBILE: 0985444166 - MAIL: KIENTRUCKC66@GMAIL.COM

GIÁM ĐỐC

NGUYỄN KHÁNH TƯỜNG

CHỦ TRÌ THIẾT KẾ

KS NGUYỄN NGỌC SƠN

THIẾT KẾ KẾT CẤU

KS NGUYỄN NGỌC SƠN

KIỂM TRA BẢN VẼ
CHECK DRAWING

KS TRẦN MẠNH HÙNG

HẠNG MỤC:

NHÀ LỚP HỌC 2 TẦNG 4 PHÒNG

NGÀY	12/2025	TỶ LỆ SCALE

TÊN BẢN VẼ:

MẶT BẰNG KẾT CẤU SÀN MÁI

BẢN VẼ SỐ

KC-09

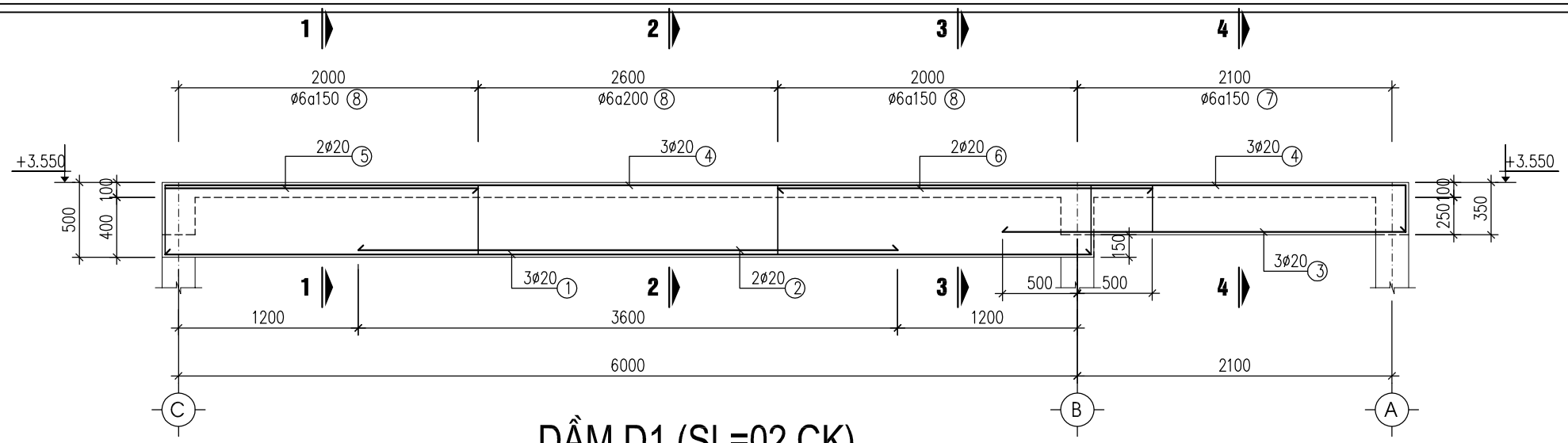

DẦM D1 (SL=02 CK)

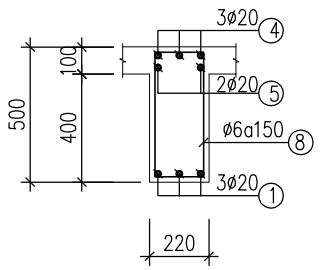

MẶT CẮT 1-1

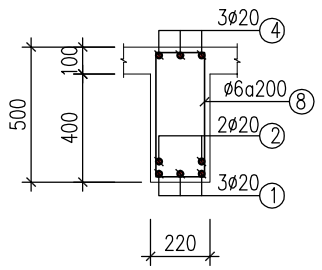

MẶT CẮT 2-2

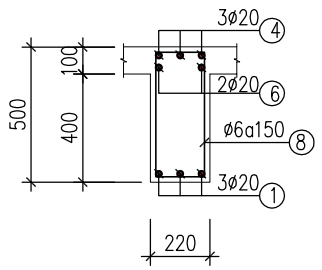

MẶT CẮT 3-3

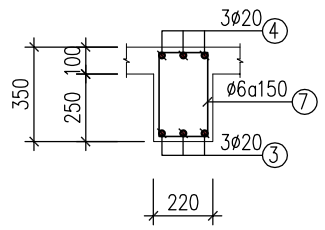

MẶT CẮT 4-4

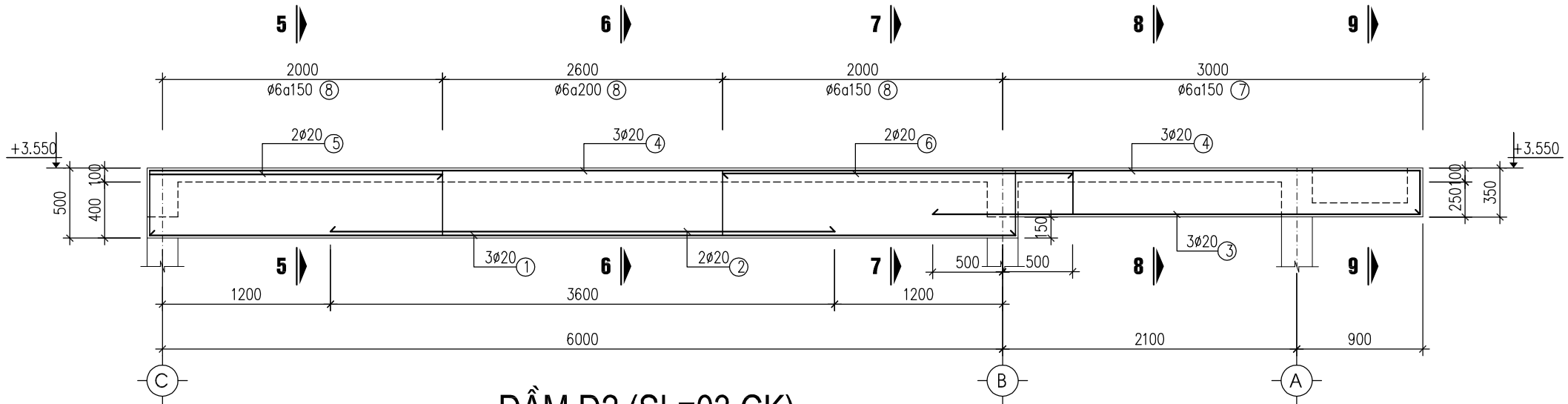

DẦM D2 (SL=03 CK)

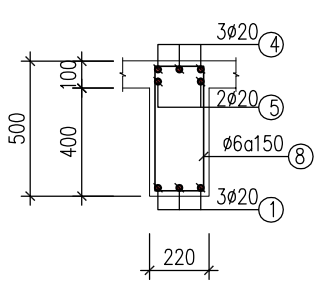

MẶT CẮT 5-5

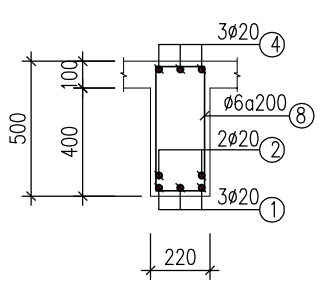

MẶT CẮT 6-6

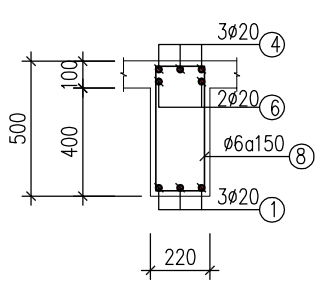

MẶT CẮT 7-7

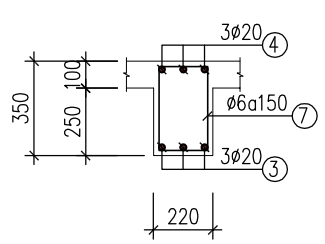

MẶT CẮT 8-8

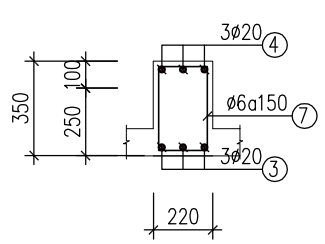

MẶT CẮT 9-9

GHI CHÚ:

- BÊ TÔNG MÁC 250# ĐÁ DĂM 1X2, Rn = 110 kG/cm2
- CỐT THÉP ø=<10 LOẠI CB240-T. R=2100 kG/cm2
- CỐT THÉP 18>=ø>10 LOẠI CB300. R=2600 kG/cm2
- CỐT THÉP ø>18 LOẠI CB400. R=3500 kG/cm2
- NỐI CỐT THÉP THEO QUY PHẠM: L >=30D.
- KHI NỐI CỐT THÉP TRÒN TRƠN PHẢI UỐN MÓC.
- TRƯỚC KHI GIA CÔNG CỐT THÉP KIỂM TRA KÍCH THƯỚC THỰC TẾ TRƯỚC KHI THI CÔNG.
- KHI THI CÔNG PHẢI ĐẶT RÂU THÉP LIÊN KẾT GIỮA TƯỜNG VÀ CỘT.

CHỦ ĐẦU TƯ

TRUNG TÂM DỊCH VỤ SỰ NGHIỆP CÔNG XÃ ĐÔNG THÀNH

CÔNG TRÌNH

NHÀ LỚP HỌC 2 TẦNG 4 PHÒNG VÀ CÁC HẠNG MỤC PHỤ TRỢ TRƯỜNG THCS ĐÔNG THÀNH

ĐỊA ĐIỂM: XÃ ĐÔNG THÀNH, TỈNH PHÚ THỌ

ĐƠN VỊ TƯ VẤN THIẾT KẾ

CÔNG TY CỔ PHẦN KIẾN TRÚC XÂY DỰNG & ĐẦU TƯ KHÁNH CHI

TRỤ SỞ: SỐ 75 - ĐƯỜNG LĂNG CẨM - PHƯỜNG VIỆT TRÌ, TỈNH PHÚ THỌ

MOBILE: 0985444166 - MAIL: KIENTRUCKC66@GMAIL.COM

GIÁM ĐỐC

NGUYỄN KHÁNH TƯỜNG

CHỦ TRÌ THIẾT KẾ

KS NGUYỄN NGỌC SƠN

THIẾT KẾ KẾT CẤU

KS NGUYỄN NGỌC SƠN

KIỂM TRA BẢN VẼ
CHECK DRAWING

KS TRẦN MẠNH HÙNG

HẠNG MỤC:

NHÀ LỚP HỌC 2 TẦNG 4 PHÒNG

NGÀY	12/2025	TỶ LỆ SCALE

TÊN BẢN VẼ:

CHI TIẾT DẦM

BẢN VẼ SỐ

KC-10

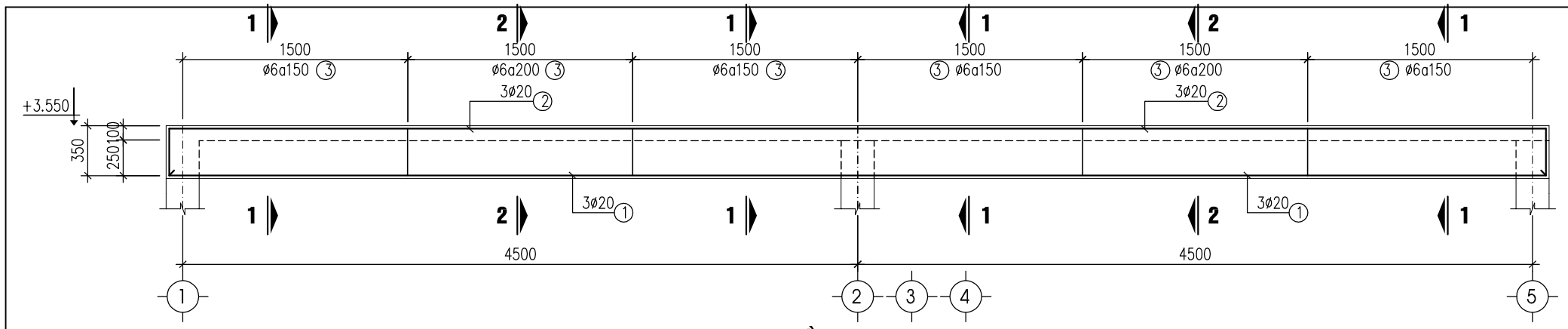

DẦM D3 (SL=03CK)

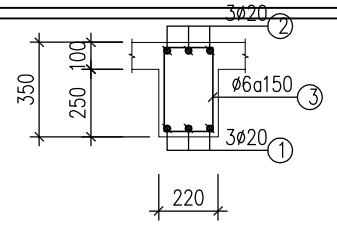

MẶT CẮT 1-1

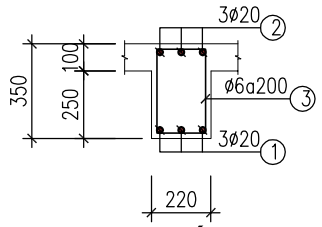

MẶT CẮT 2-2

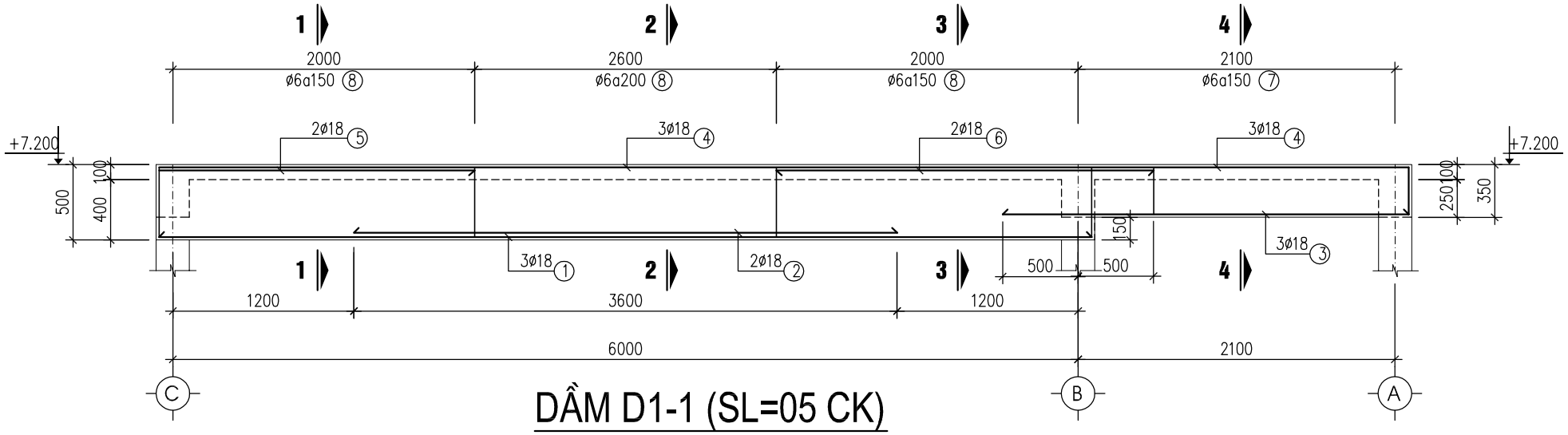

DẦM D1-1 (SL=05 CK)

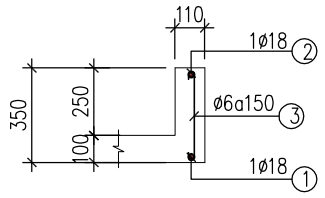

DẦM D4 (L=9.22M)

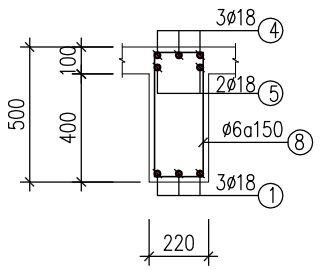

MẶT CẮT 1-1

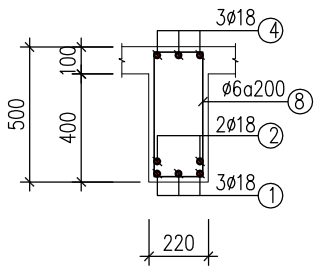

MẶT CẮT 2-2

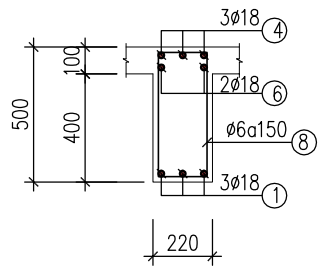

MẶT CẮT 3-3

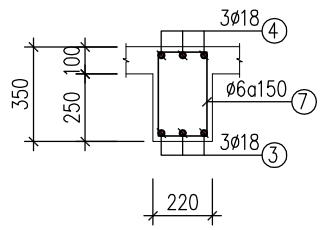

MẶT CẮT 4-4

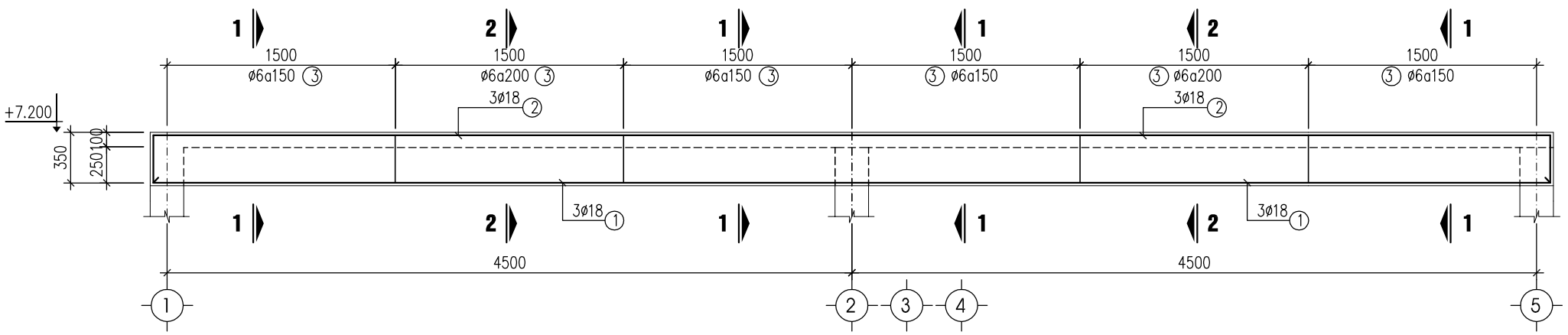

DẦM D3-1 (SL=03CK)

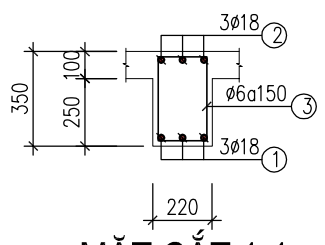

MẶT CẮT 1-1

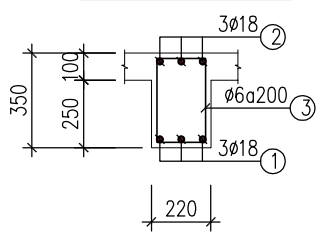

MẶT CẮT 2-2

CHỦ ĐẦU TƯ

TRUNG TÂM DỊCH VỤ SỰ NGHIỆP CÔNG XÃ ĐÔNG THÀNH

CÔNG TRÌNH

NHÀ LỚP HỌC 2 TẦNG 4 PHÒNG VÀ CÁC HẠNG MỤC PHỤ TRỢ TRƯỜNG THCS ĐÔNG THÀNH

ĐỊA ĐIỂM: XÃ ĐÔNG THÀNH, TỈNH PHÚ THỌ

ĐƠN VỊ TƯ VẤN THIẾT KẾ

CÔNG TY CỔ PHẦN KIẾN TRÚC XÂY DỰNG & ĐẦU TƯ KHÁNH CHI

TRỤ SỞ: SỐ 75 - ĐƯỜNG LĂNG CẨM - PHƯỜNG VIỆT TRÌ, TỈNH PHÚ THỌ

MOBILE: 0985444166 - MAIL: KIENTRUCKC66@GMAIL.COM

GIÁM ĐỐC

NGUYỄN KHÁNH TƯỜNG

CHỦ TRÌ THIẾT KẾ

KS NGUYỄN NGỌC SƠN

THIẾT KẾ KẾT CẤU

KS NGUYỄN NGỌC SƠN

KIỂM TRA BẢN VẼ
CHECK DRAWING

KS TRẦN MẠNH HÙNG

HẠNG MỤC:

NHÀ LỚP HỌC 2 TẦNG 4 PHÒNG

NGÀY	12/2025	TỶ LỆ SCALE

TÊN BẢN VẼ:

CHI TIẾT DẦM

BẢN VẼ SỐ	KC-11

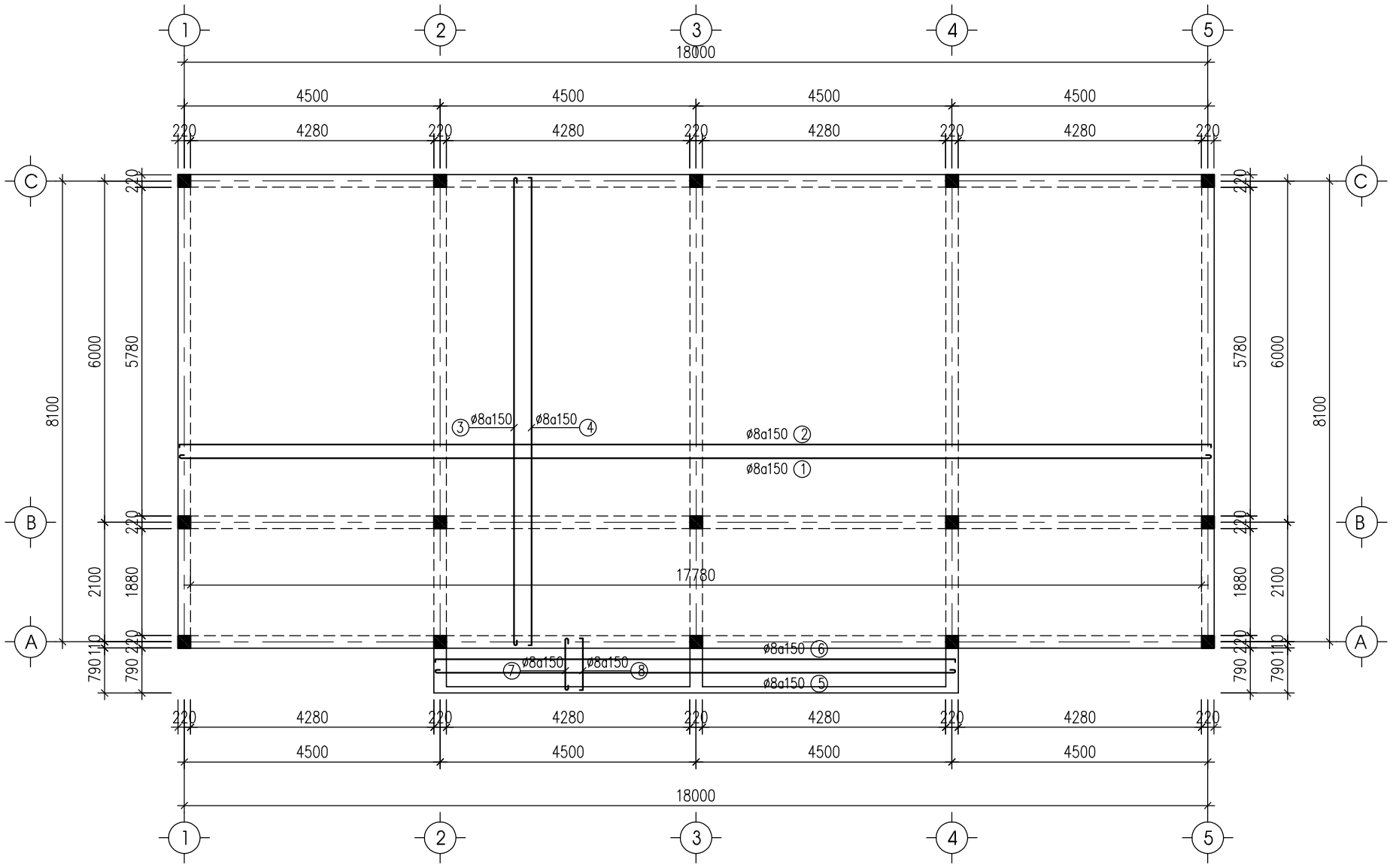

MẶT BẰNG ĐAN THÉP SÀN TẦNG 2 COS +3.550

CHỦ ĐẦU TƯ

TRUNG TÂM DỊCH VỤ SỰ NGHIỆP CÔNG
XÃ ĐÔNG THÀNH

CÔNG TRÌNH

NHÀ LỚP HỌC 2 TẦNG 4 PHÒNG
VÀ CÁC HẠNG MỤC PHỤ TRỢ
TRƯỜNG THCS ĐÔNG THÀNH

ĐỊA ĐIỂM: XÃ ĐÔNG THÀNH, TỈNH PHÚ THỌ

ĐƠN VỊ TƯ VẤN THIẾT KẾ

CÔNG TY CỔ PHẦN
KIẾN TRÚC XÂY DỰNG & ĐẦU TƯ KHÁNH CHI

TRỤ SỞ: SỐ 75 - ĐƯỜNG LĂNG CẨM - PHƯỜNG VIỆT TRÌ, TỈNH PHÚ THỌ

MOBILE: 0985444166 - MAIL: KIENTRUCKC66@GMAIL.COM

GIÁM ĐỐC

NGUYỄN KHÁNH TƯỜNG

CHỦ TRÌ THIẾT KẾ

KS NGUYỄN NGỌC SƠN

THIẾT KẾ KẾT CẤU

KS NGUYỄN NGỌC SƠN

KIỂM TRA BẢN VẼ
CHECK DRAWING

KS TRẦN MẠNH HÙNG

HẠNG MỤC:

NHÀ LỚP HỌC 2 TẦNG 4 PHÒNG

NGÀY	12/2025	TỶ LỆ SCALE

TÊN BẢN VẼ:

MẶT BẰNG ĐAN THÉP SÀN TẦNG 2

BẢN VẼ SỐ: KC-12

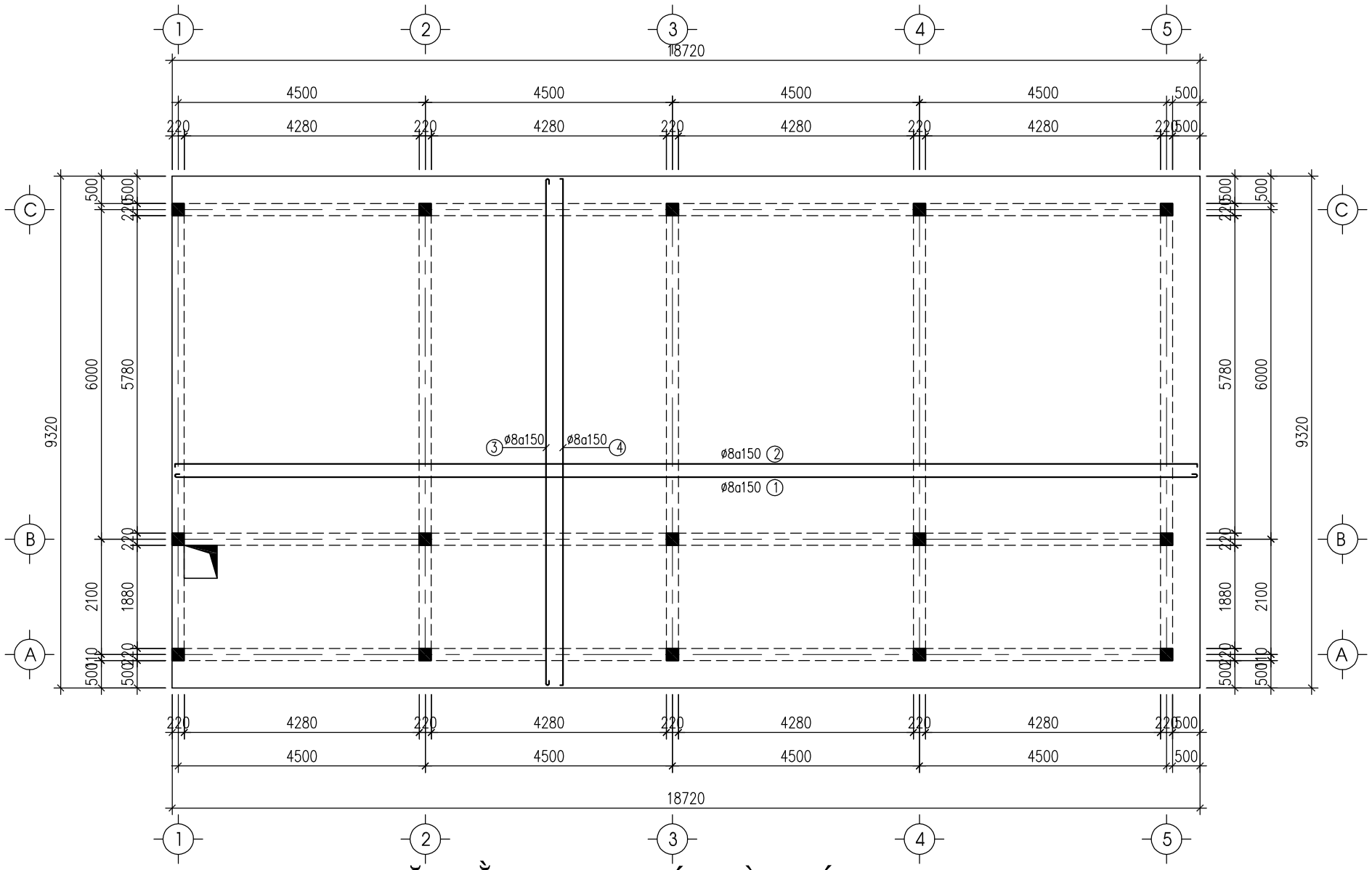

MẶT BẰNG ĐAN THÉP SÀN MÁI COS +7.200

CHỦ ĐẦU TƯ

TRUNG TÂM DỊCH VỤ SỰ NGHIỆP CÔNG
XÃ ĐÔNG THÀNH

CÔNG TRÌNH

NHÀ LỚP HỌC 2 TẦNG 4 PHÒNG
VÀ CÁC HẠNG MỤC PHỤ TRỢ
TRƯỜNG THCS ĐÔNG THÀNH

ĐỊA ĐIỂM: XÃ ĐÔNG THÀNH, TỈNH PHÚ THỌ

ĐƠN VỊ TƯ VẤN THIẾT KẾ

CÔNG TY CỔ PHẦN
KIẾN TRÚC XÂY DỰNG & ĐẦU TƯ KHÁNH CHI

TRỤ SỞ: SỐ 75 - ĐƯỜNG LĂNG CẨM - PHƯỜNG VIỆT TRÌ, TỈNH PHÚ THỌ

MOBILE: 0985444166 - MAIL: KIENTRUCKC66@GMAIL.COM

GIÁM ĐỐC

NGUYỄN KHÁNH TƯỜNG

CHỦ TRÌ THIẾT KẾ

KS NGUYỄN NGỌC SƠN

THIẾT KẾ KẾT CẤU

KS NGUYỄN NGỌC SƠN

KIỂM TRA BẢN VẼ
CHECK DRAWING

KS TRẦN MẠNH HÙNG

HẠNG MỤC:

NHÀ LỚP HỌC 2 TẦNG 4 PHÒNG

NGÀY	12/2026	TỶ LỆ SCALE

TÊN BẢN VẼ:

MẶT BẰNG ĐAN THÉP SÀN MÁI

BẢN VẼ SỐ: KC-13

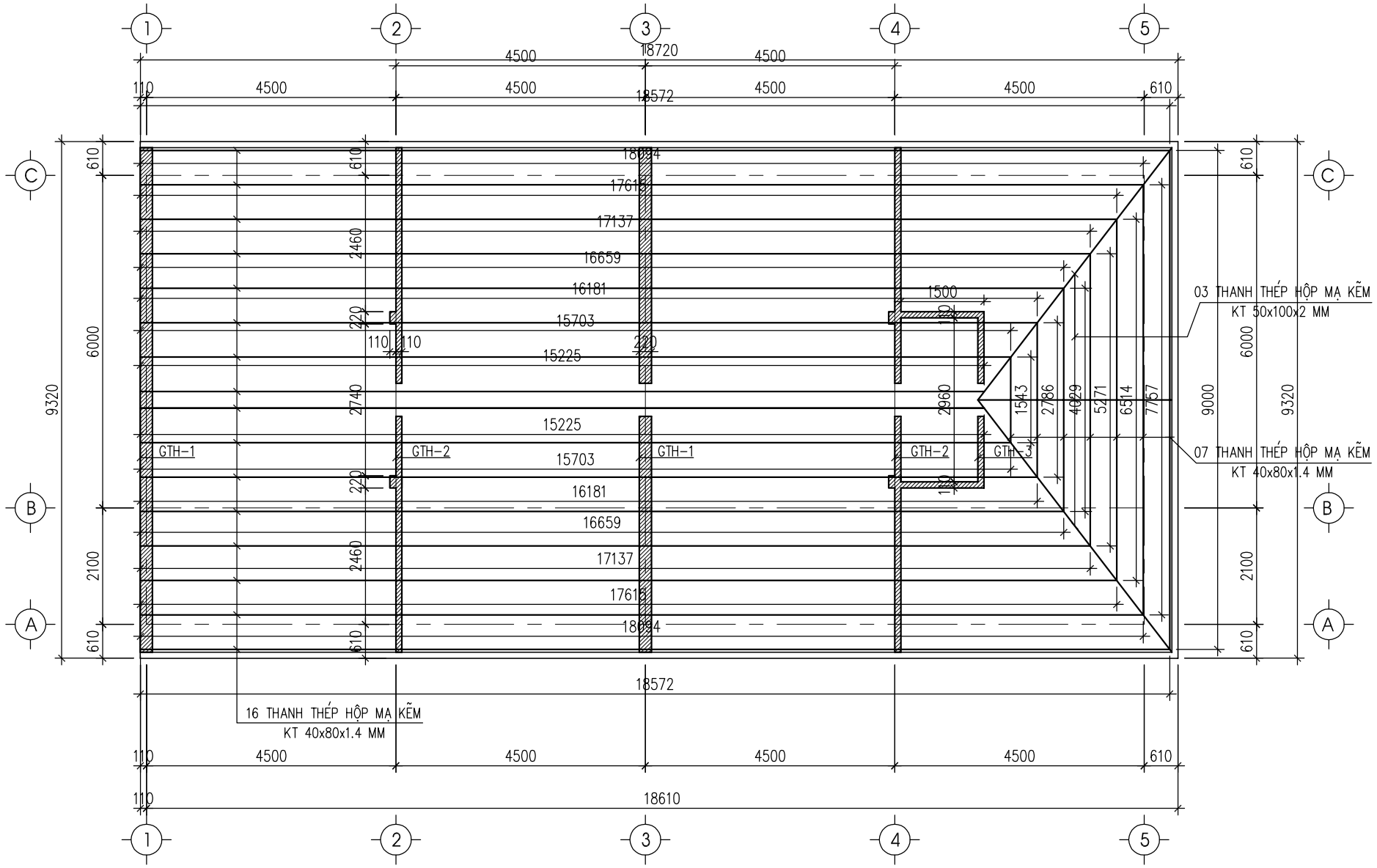

MẶT BẰNG KẾT CẤU XÀ GỒ, GIẰNG THU HỒI MÁI

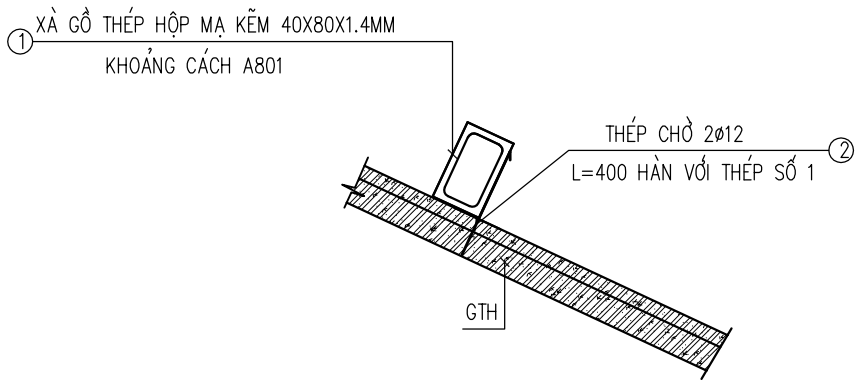

CHI TIẾT LIÊN KẾT XÀ GỒ THÉP VỚI GIẰNG THU HỒI

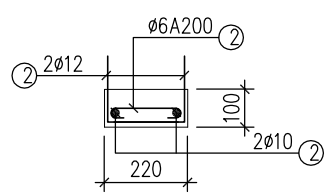

GIẰNG THU HỒI MÁI GHT-1

(L=9.65M; SL=02 CK)

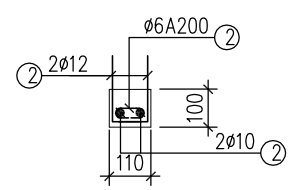

GIẰNG THU HỒI MÁI GHT-2

(L=9.65M; SL=02 CK)

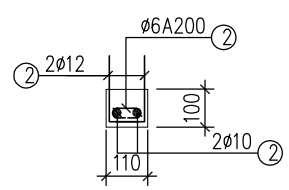

GIẰNG THU HỒI MÁI GHT-3

(L=6.37M; SL=01 CK)

CHỦ ĐẦU TƯ

TRUNG TÂM DỊCH VỤ SỰ NGHIỆP CÔNG XÃ ĐÔNG THÀNH

CÔNG TRÌNH

NHÀ LỚP HỌC 2 TẦNG 4 PHÒNG VÀ CÁC HẠNG MỤC PHỤ TRỢ TRƯỜNG THCS ĐÔNG THÀNH

ĐỊA ĐIỂM: XÃ ĐÔNG THÀNH, TỈNH PHÚ THỌ

ĐƠN VỊ TƯ VẤN THIẾT KẾ

CÔNG TY CỔ PHẦN KIẾN TRÚC XÂY DỰNG & ĐẦU TƯ KHÁNH CHI

TRỤ SỞ: SỐ 75 - ĐƯỜNG LĂNG CẨM - PHƯỜNG VIỆT TRÌ, TỈNH PHÚ THỌ

MOBILE: 0985444166 - MAIL: KIENTRUCKC66@GMAIL.COM

GIÁM ĐỐC

NGUYỄN KHÁNH TƯỜNG

CHỦ TRÌ THIẾT KẾ

KS NGUYỄN NGỌC SƠN

THIẾT KẾ KẾT CẤU

KS NGUYỄN NGỌC SƠN

KIỂM TRA BẢN VẼ
CHECK DRAWING

KS TRẦN MẠNH HÙNG

HẠNG MỤC:

NHÀ LỚP HỌC 2 TẦNG 4 PHÒNG

NGÀY	12/2025	TỶ LỆ SCALE

TÊN BẢN VẼ:

MẶT BẰNG KẾT CẤU XÀ GỒ MÁI, GIẰNG THU HỒI

BẢN VẼ SỐ: KC-14

THỐNG KÊ CỐT THÉP CHO 1 CK

TÊN C.KIỆN	SỐ T.T	HÌNH DẠNG – KÍCH THƯỚC (MM)	ø (MM)	CHIỀU DÀI 01 THANH (MM)	SỐ LƯỢNG 1C.KIỆN	SỐ LƯỢNG T. BỘ	TỔNG CHIỀU DÀI (M)	TỔNG T. LƯỢNG (KG)
MÓNG MB1 SL: 03	1	1150	12	1150	82	82	94.3	83.7
	2	18170	12	18170	8	8	145.4	129.1
	NOI THEP	400	12	400	8	8	3.2	2.8
	3	18170	20	18170	3	3	54.5	134.4
	4	550 18170 550	20	19270	3	3	57.8	142.6
	NOI THEP	400	20	400	6	6	2.4	5.9
	5	550 280 50	6	1760	122	122	214.7	47.7
MÓNG MB2 SL: 03	1	1150	12	1150	39	39	44.9	39.8
	2	9250	12	9250	8	8	74.0	65.7
	3	8270	20	8270	5	5	41.4	102.0
	4	550 8270 550	20	9370	5	5	46.9	115.5
	5	550 280 50	6	1760	56	56	98.6	21.9
MÓNG MB3 SL: 02	1	1150	12	1150	39	39	44.9	39.8
	2	9250	12	9250	8	8	74.0	65.7
	3	8270	20	8270	5	5	41.4	102.0
	4	550 8270 550	20	9370	5	5	46.9	115.5
	5	550 280 50	6	1760	56	56	98.6	21.9
CỔ CỘT CC1 SL: 10	1	350 2150	20	2500	3	3	7.5	18.5
	2	350 2750	20	3100	3	3	9.3	22.9
	3	180 180 50	6	820	11	11	9.0	2.0
CỔ CỘT CC2 SL: 05	1	350 2150	20	2500	2	2	5.0	12.3
	2	350 2750	20	3100	2	2	6.2	15.3
	3	180 180 50	6	820	11	11	9.0	2.0
GIẰNG GT-1 SL: 01	1	77470	10	77470	2	2	154.9	95.5
	2	50 180 50	6	280	517	517	144.8	32.1

THỐNG KÊ CỐT THÉP CHO 1 CK

TÊN C.KIỆN	SỐ T.T	HÌNH DẠNG – KÍCH THƯỚC (MM)	ø (MM)	CHIỀU DÀI 01 THANH (MM)	SỐ LƯỢNG 1C.KIỆN	SỐ LƯỢNG T. BỘ	TỔNG CHIỀU DÀI (M)	TỔNG T. LƯỢNG (KG)
CỘT C1 SL: 10	1	4200	20	4200	3	3	12.6	31.1
	1*	4200	20	4200	3	3	12.6	31.1
	2	3600	20	3600	3	3	10.8	26.6
	2*	3000	20	3000	3	3	9.0	22.2
	3	180 180 50	6	820	52	52	42.6	9.5
	4	1000	8	1000	28	28	28.0	11.0
CỘT C2 SL: 5	1	4200	20	4200	2	2	8.4	20.7
	1*	4200	20	4200	2	2	8.4	20.7
	2	3600	20	3600	2	2	7.2	17.8
	2*	3000	20	3000	2	2	6.0	14.8
	3	180 180 50	6	820	52	52	42.6	9.5
LT-1 SL: 16	1	1650	10	1650	3	3	5.0	3.1
	2	50 180 50	6	280	12	12	3.4	0.7
OV1 SL: 08	1	2850	12	2850	4	4	11.4	10.1
	2	100 180 50	6	660	20	20	13.2	2.9
	3	2850	6	2850	2	2	5.7	1.3
	4	30 580 100	8	710	20	20	14.2	5.6

CHỦ ĐẦU TƯ

TRUNG TÂM DỊCH VỤ SỰ NGHIỆP CÔNG XÃ ĐÔNG THÀNH

CÔNG TRÌNH

NHÀ LỚP HỌC 2 TẦNG 4 PHÒNG VÀ CÁC HẠNG MỤC PHỤ TRỢ TRƯỜNG THCS ĐÔNG THÀNH

ĐỊA ĐIỂM: XÃ ĐÔNG THÀNH, TỈNH PHÚ THỌ

ĐƠN VỊ TƯ VẤN THIẾT KẾ

CÔNG TY CỔ PHẦN KIẾN TRÚC XÂY DỰNG & ĐẦU TƯ KHÁNH CHI

TRỤ SỞ: SỐ 75 - ĐƯỜNG LĂNG CẨM - PHƯỜNG VIỆT TRÌ, TỈNH PHÚ THỌ

MOBILE: 0985444166 - MAIL: KIENTRUCKC66@GMAIL.COM

GIÁM ĐỐC

NGUYỄN KHÁNH TƯỜNG

CHỦ TRÌ THIẾT KẾ

KS NGUYỄN NGỌC SƠN

THIẾT KẾ KẾT CẤU

KS NGUYỄN NGỌC SƠN

KIỂM TRA BẢN VẼ
CHECK DRAWING

KS TRẦN MẠNH HÙNG

HẠNG MỤC:

NHÀ LỚP HỌC 2 TẦNG 4 PHÒNG

NGÀY	12/2025	TỶ LỆ SCALE

TÊN BẢN VẼ:

THỐNG KÊ THÉP

BẢN VẼ SỐ: KC-15

THỐNG KÊ CỐT THÉP CHO 1 CK

TÊN C.KIỆN	SỐ T.T	HÌNH DẠNG – KÍCH THƯỚC (MM)	ø (MM)	CHIỀU DÀI 01 THANH (MM)	SỐ LƯỢNG 1C.KIỆN	SỐ LƯỢNG T. BỘ	TỔNG CHIỀU DÀI (M)	TỔNG T. LƯỢNG (KG)
DẦM D1 SL: 02	1	6170	20	6170	3	3	18.5	45.6
	2	3600	20	3600	2	2	7.2	17.8
	3	2680	20	2680	3	3	8.0	19.8
	4	450 8270 300	20	9020	3	3	27.1	66.7
	5	450 2060	20	2510	2	2	5.0	12.4
	6	2500	20	2500	2	2	5.0	12.3
	6	450 180 50	6	1360	43	43	58.5	13.0
	7	300 180 50	6	1060	15	15	15.9	3.5
DẦM D2 SL: 03	1	6170	20	6170	3	3	18.5	45.6
	2	3600	20	3600	2	2	7.2	17.8
	3	3470	20	3470	3	3	10.4	25.7
	4	450 9060 300	20	9810	3	3	29.4	72.6
	5	450 2060	20	2510	2	2	5.0	12.4
	6	2500	20	2500	2	2	5.0	12.3
	6	450 180 50	6	1360	43	43	58.5	13.0
	7	300 180 50	6	1060	20	20	21.2	4.7
DẦM D3 SL: 03	1	18170	20	18170	3	3	54.5	134.4
	2	300 18170 300	20	18770	3	3	56.3	138.9
	3	180 310 50	6	1080	120	120	129.6	28.8
	NOI THEP	800	20	800	6	6	4.8	11.8
DẦM D4 SL: 01	1	9170	18	9170	1	1	9.2	18.3
	2	250 9170 250	18	9670	1	1	9.7	19.3
	3	50 180 50	6	280	62	62	17.4	3.9

THỐNG KÊ CỐT THÉP CHO 1 CK

TÊN C.KIỆN	SỐ T.T	HÌNH DẠNG – KÍCH THƯỚC (MM)	ø (MM)	CHIỀU DÀI 01 THANH (MM)	SỐ LƯỢNG 1C.KIỆN	SỐ LƯỢNG T. BỘ	TỔNG CHIỀU DÀI (M)	TỔNG T. LƯỢNG (KG)
DẦM D1-1 SL: 05	1	6170	18	6170	3	3	18.5	37.0
	2	3600	18	3600	2	2	7.2	14.4
	3	2680	18	2680	3	3	8.0	16.1
	4	450 8270 300	18	9020	3	3	27.1	54.1
	5	450 2060	18	2510	2	2	5.0	10.0
	6	2500	18	2500	2	2	5.0	10.0
	6	450 180 50	6	1360	43	43	58.5	13.0
	7	300 180 50	6	1060	15	15	15.9	3.5
DẦM D3-1 SL: 03	1	18170	18	18170	3	3	54.5	108.9
	2	300 18170 300	18	18770	3	3	56.3	112.5
	3	180 310 50	6	1080	120	120	129.6	28.8
	NOI THEP	700	18	700	6	6	4.2	8.4
LTTH-1 SL: 01	1	1050	10	1050	3	3	3.2	1.9
	2	50 170 50	6	270	6	6	1.6	0.4
LTTH-2 SL: 02	1	1050	10	1050	2	2	2.1	1.3
	2	50 70 50	6	170	6	6	1.0	0.2
LTTH-3 SL: 01	1	1050	10	1050	2	2	2.1	1.3
	2	50 70 50	6	170	6	6	1.0	0.2
GTH-1 SL: 02	1	9600	10	9600	2	2	19.2	11.8
	2	50 170 50	6	270	49	49	13.2	2.9
	3	100 100	12	200	32	32	6.4	5.7
GTH-2 SL: 02	1	9600	10	9600	2	2	19.2	11.8
	2	50 70 50	6	170	49	49	8.3	1.8
	3	100 100	12	200	32	32	6.4	5.7
GTH-3 SL: 01	1	3620	10	3620	2	2	7.2	4.5
	2	50 70 50	6	170	32	32	5.4	1.2
	3	100 100	12	200	8	8	1.6	1.4

CHỦ ĐẦU TƯ

TRUNG TÂM DỊCH VỤ SỰ NGHIỆP CÔNG XÃ ĐÔNG THÀNH

CÔNG TRÌNH

NHÀ LỚP HỌC 2 TẦNG 4 PHÒNG VÀ CÁC HẠNG MỤC PHỤ TRỢ TRƯỜNG THCS ĐÔNG THÀNH

ĐỊA ĐIỂM: XÃ ĐÔNG THÀNH, TỈNH PHÚ THỌ

ĐƠN VỊ TƯ VẤN THIẾT KẾ

CÔNG TY CỔ PHẦN KIẾN TRÚC XÂY DỰNG & ĐẦU TƯ KHÁNH CHI

TRỤ SỞ: SỐ 75 - ĐƯỜNG LĂNG CẨM - PHƯỜNG VIỆT TRÌ, TỈNH PHÚ THỌ

MOBILE: 0985444166 - MAIL: KIENTRUCKC66@GMAIL.COM

GIÁM ĐỐC

NGUYỄN KHÁNH TƯỜNG

CHỦ TRÌ THIẾT KẾ

KS NGUYỄN NGỌC SƠN

THIẾT KẾ KẾT CẤU

KS NGUYỄN NGỌC SƠN

KIỂM TRA BẢN VẼ
CHECK DRAWING

KS TRẦN MẠNH HÙNG

HẠNG MỤC:

NHÀ LỚP HỌC 2 TẦNG 4 PHÒNG

NGÀY	12/2025	TỶ LỆ SCALE

TÊN BẢN VẼ:

THỐNG KÊ THÉP

BẢN VẼ SỐ: KC-16

THỐNG KÊ CỐT THÉP CHO 1 CK

TÊN C.KIỆN	SỐ T.T	HÌNH DẠNG – KÍCH THƯỚC (MM)	ø (MM)	CHIỀU DÀI 01 THANH (MM)	SỐ LƯỢNG		TỔNG CHIỀU DÀI (M)	TỔNG T. LƯỢNG (KG)
					1C.KIỆN	T. BỘ		
THÉP SÀN TẦNG 2 COS +3.550	1	60 18170 60	8	18290	54	54	987.7	389.7
	2	80 18170 80	8	18330	54	54	989.8	390.6
	3	60 8270 60	8	8390	115	115	964.9	380.7
	4	80 8270 80	8	8430	115	115	969.5	382.5
	5	60 9170 60	8	9290	5	5	46.5	18.3
	6	80 9170 80	8	9330	5	5	46.7	18.4
	7	60 960 60	8	1080	60	60	64.8	25.6
	8	80 960 80	8	1120	60	60	67.2	26.5
THÉP SÀN MÁI COS +7.200	1	60 18670 60	8	18790	62	62	1165.0	459.7
	2	80 18670 80	8	18830	62	62	1167.5	460.7
	3	60 9270 60	8	9390	118	118	1108.0	437.2
	4	80 9270 80	8	9430	118	118	1112.7	439.1

CHỦ ĐẦU TƯ

TRUNG TÂM DỊCH VỤ SỰ NGHIỆP CÔNG XÃ ĐÔNG THÀNH

CÔNG TRÌNH

NHÀ LỚP HỌC 2 TẦNG 4 PHÒNG VÀ CÁC HẠNG MỤC PHỤ TRỢ TRƯỜNG THCS ĐÔNG THÀNH

ĐỊA ĐIỂM: XÃ ĐÔNG THÀNH, TỈNH PHÚ THỌ

ĐƠN VỊ TƯ VẤN THIẾT KẾ

CÔNG TY CỔ PHẦN KIẾN TRÚC XÂY DỰNG & ĐẦU TƯ KHÁNH CHI

TRỤ SỞ: SỐ 75 - ĐƯỜNG LĂNG CẨM - PHƯỜNG VIỆT TRÌ, TỈNH PHÚ THỌ

MOBILE: 0985444166 - MAIL: KIENTRUCKC66@GMAIL.COM

GIÁM ĐỐC

NGUYỄN KHÁNH TƯỜNG

CHỦ TRÌ THIẾT KẾ

KS NGUYỄN NGỌC SƠN

THIẾT KẾ KẾT CẤU

KS NGUYỄN NGỌC SƠN

KIỂM TRA BẢN VẼ
CHECK DRAWING

KS TRẦN MẠNH HÙNG

HẠNG MỤC:

NHÀ LỚP HỌC 2 TẦNG 4 PHÒNG

NGÀY	12/2026	TỶ LỆ SCALE

TÊN BẢN VẼ:

THỐNG KÊ THÉP

BẢN VẼ SỐ: KC-17

BẢNG THỐNG KÊ THÉP

CẤU KIỆN	SỐ HIỆU	CHỦNG LOẠI	CHIỀU DÀI (MM)	SỐ THANH/ 1CK	SỐ LƯỢNG CK	TỔNG CHIỀU DÀI (M)	TRỌNG LƯỢNG RIÊNG (KG/M)	TỔNG KHỐI LƯỢNG (KG)
THÉP XÀ GỒ MÁI	1	THÉP HỘP 40x80x1,4MM	18572	2	1	37,144	2,62	97,32
	2	THÉP HỘP 40x80x1,4MM	18094	2	1	36,188	2,62	94,81
	3	THÉP HỘP 40x80x1,4MM	17615	2	1	35,23	2,62	92,30
	4	THÉP HỘP 40x80x1,4MM	17137	2	1	34,274	2,62	89,80
	5	THÉP HỘP 40x80x1,4MM	16659	2	1	33,318	2,62	87,29
	6	THÉP HỘP 40x80x1,4MM	16181	2	1	32,362	2,62	84,79
	7	THÉP HỘP 40x80x1,4MM	15703	2	1	31,406	2,62	82,28
	8	THÉP HỘP 40x80x1,4MM	15225	2	1	30,45	2,62	79,78
	9	THÉP HỘP 40x80x1,4MM	9000	1	1	9	2,62	23,58
	10	THÉP HỘP 40x80x1,4MM	7757	1	1	7,757	2,62	20,32
	11	THÉP HỘP 40x80x1,4MM	6514	1	1	6,514	2,62	17,07
	12	THÉP HỘP 40x80x1,4MM	5271	1	1	5,271	2,62	13,81
	13	THÉP HỘP 40x80x1,4MM	4029	1	1	4,029	2,62	10,56
	14	THÉP HỘP 40x80x1,4MM	2786	1	1	2,786	2,62	7,30
	15	THÉP HỘP 40x80x1,4MM	1543	1	1	1,543	2,62	4,04
	16	THÉP HỘP 50x100x2MM	6016	2	1	12,032	4,68	56,31
	17	THÉP HỘP 50x100x2MM	3936	1	1	3,936	4,68	18,42
	TỔNG CỘNG							**879,78**

CHỦ ĐẦU TƯ

TRUNG TÂM DỊCH VỤ SỰ NGHIỆP CÔNG
XÃ ĐÔNG THÀNH

CÔNG TRÌNH

NHÀ LỚP HỌC 2 TẦNG 4 PHÒNG
VÀ CÁC HẠNG MỤC PHỤ TRỢ
TRƯỜNG THCS ĐÔNG THÀNH

ĐỊA ĐIỂM: XÃ ĐÔNG THÀNH, TỈNH PHÚ THỌ

ĐƠN VỊ TƯ VẤN THIẾT KẾ

CÔNG TY CỔ PHẦN
KIẾN TRÚC XÂY DỰNG & ĐẦU TƯ KHÁNH CHI

TRỤ SỞ: SỐ 75 - ĐƯỜNG LĂNG CẨM - PHƯỜNG VIỆT TRÌ, TỈNH PHÚ THỌ

MOBILE: 0985444166 - MAIL: KIENTRUCKC66@GMAIL.COM

GIÁM ĐỐC

NGUYỄN KHÁNH TƯỜNG

CHỦ TRÌ THIẾT KẾ

KS NGUYỄN NGỌC SƠN

THIẾT KẾ KẾT CẤU

KS NGUYỄN NGỌC SƠN

KIỂM TRA BẢN VẼ
CHECK DRAWING

KS TRẦN MẠNH HÙNG

HẠNG MỤC:

NHÀ LỚP HỌC 2 TẦNG 4 PHÒNG

NGÀY	12/2025	TỶ LỆ SCALE

TÊN BẢN VẼ:

THỐNG KÊ THÉP

BẢN VẼ SỐ: KC-18

PHẦN ĐIỆN

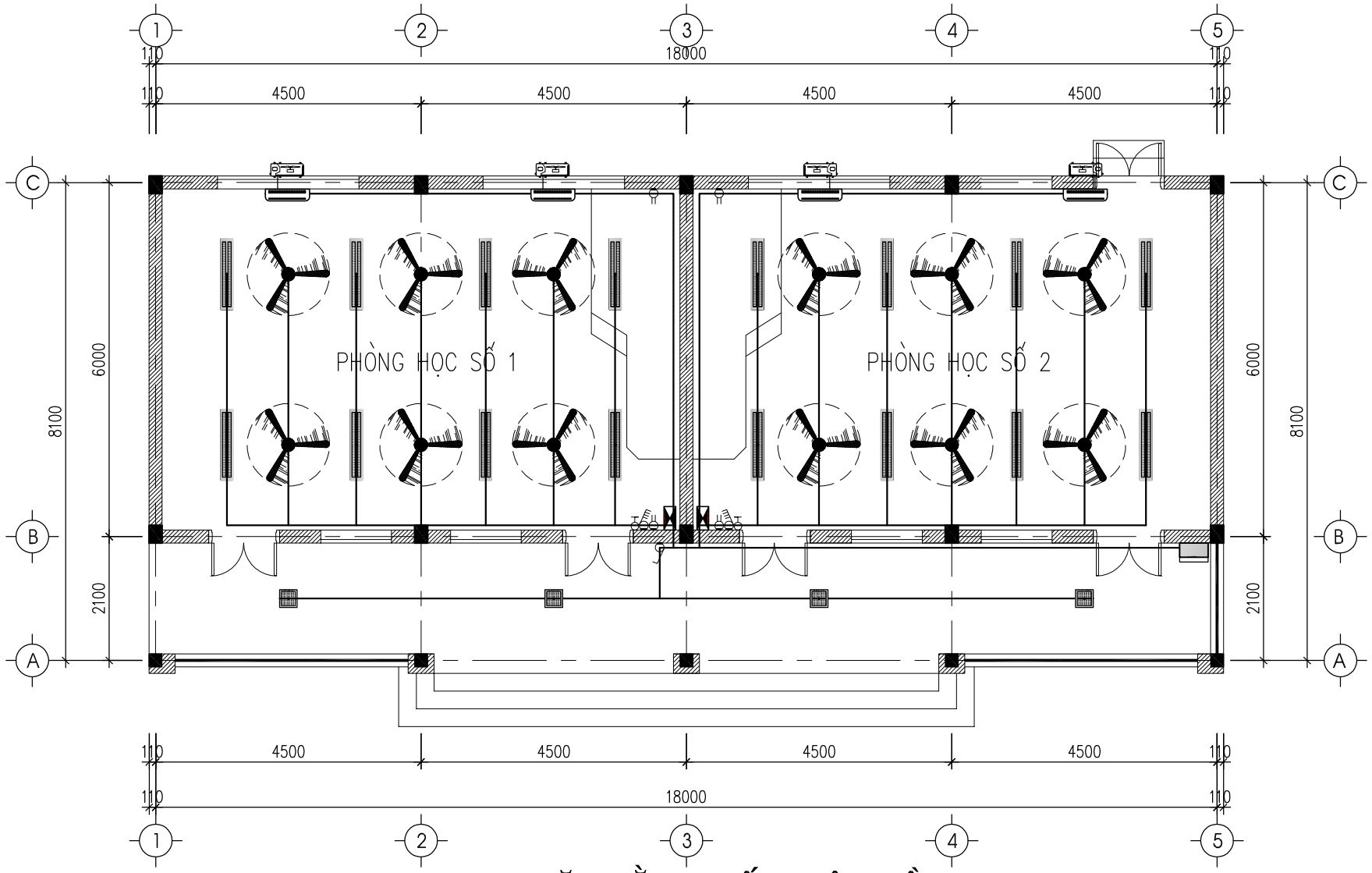

MẶT BẰNG CẤP ĐIỆN TẦNG 1

CHỦ ĐẦU TƯ

TRUNG TÂM DỊCH VỤ SỰ NGHIỆP CÔNG
XÃ ĐÔNG THÀNH

CÔNG TRÌNH

NHÀ LỚP HỌC 2 TẦNG 4 PHÒNG
VÀ CÁC HẠNG MỤC PHỤ TRỢ
TRƯỜNG THCS ĐÔNG THÀNH

ĐỊA ĐIỂM: XÃ ĐÔNG THÀNH, TỈNH PHÚ THỌ

ĐƠN VỊ TƯ VẤN THIẾT KẾ

CÔNG TY CỔ PHẦN
KIẾN TRÚC XÂY DỰNG & ĐẦU TƯ KHÁNH CHI

TRỤ SỞ: SỐ 75 - ĐƯỜNG LĂNG CẨM - PHƯỜNG VIỆT TRÌ, TỈNH PHÚ THỌ

MOBILE: 0985444166 - MAIL: KIENTRUCKC66@GMAIL.COM

GIÁM ĐỐC

NGUYỄN KHÁNH TƯỜNG

CHỦ TRÌ THIẾT KẾ

KS NGUYỄN MẠNH TIẾN

THIẾT KẾ ĐIỆN

KS NGUYỄN MẠNH TIẾN

KIỂM TRA BẢN VẼ

KS TRẦN MẠNH HÙNG

HẠNG MỤC:

NHÀ LỚP HỌC 2 TẦNG 4 PHÒNG

NGÀY	12/2025	TỶ LỆ SCALE

TÊN BẢN VẼ:

MẶT BẰNG CẤP ĐIỆN TẦNG 1

BẢN VẼ SỐ	CĐ-01

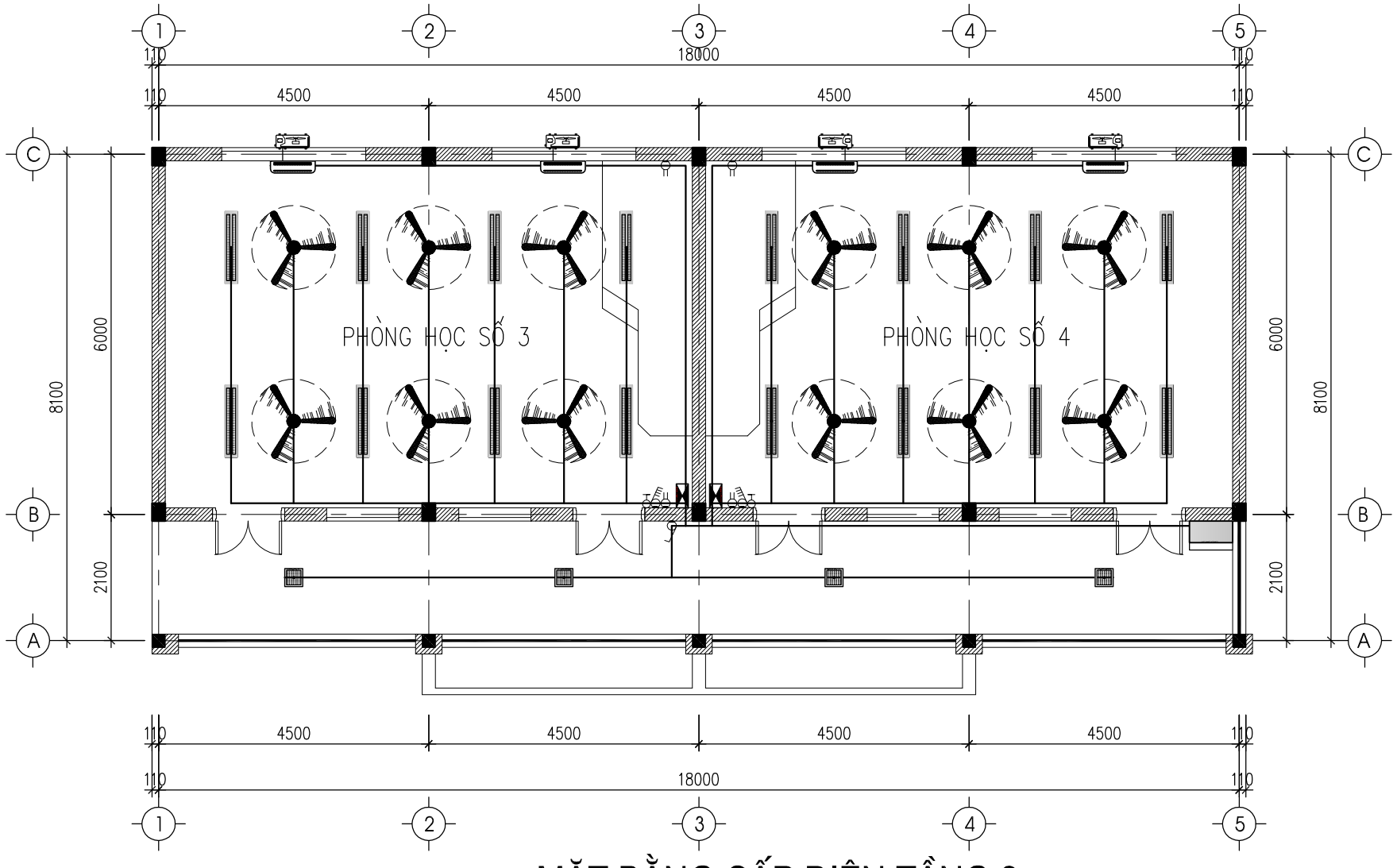

MẶT BẰNG CẤP ĐIỆN TẦNG 2

CHỦ ĐẦU TƯ

TRUNG TÂM DỊCH VỤ SỰ NGHIỆP CÔNG
XÃ ĐÔNG THÀNH

CÔNG TRÌNH

NHÀ LỚP HỌC 2 TẦNG 4 PHÒNG
VÀ CÁC HẠNG MỤC PHỤ TRỢ
TRƯỜNG THCS ĐÔNG THÀNH

ĐỊA ĐIỂM: XÃ ĐÔNG THÀNH, TỈNH PHÚ THỌ

ĐƠN VỊ TƯ VẤN THIẾT KẾ

CÔNG TY CỔ PHẦN
KIẾN TRÚC XÂY DỰNG & ĐẦU TƯ KHÁNH CHI

TRỤ SỞ: SỐ 75 - ĐƯỜNG LĂNG CẨM - PHƯỜNG VIỆT TRÌ, TỈNH PHÚ THỌ

MOBILE: 0985444166 - MAIL: KIENTRUCKC66@GMAIL.COM

GIÁM ĐỐC

NGUYỄN KHÁNH TƯỜNG

CHỦ TRÌ THIẾT KẾ

KS NGUYỄN MẠNH TIẾN

THIẾT KẾ ĐIỆN

KS NGUYỄN MẠNH TIẾN

KIỂM TRA BẢN VẼ

KS TRẦN MẠNH HÙNG

HẠNG MỤC:

NHÀ LỚP HỌC 2 TẦNG 4 PHÒNG

NGÀY	12/2025	TỶ LỆ SCALE

TÊN BẢN VẼ:

MẶT BẰNG CẤP ĐIỆN TẦNG 2

BẢN VẼ SỐ	CĐ-02

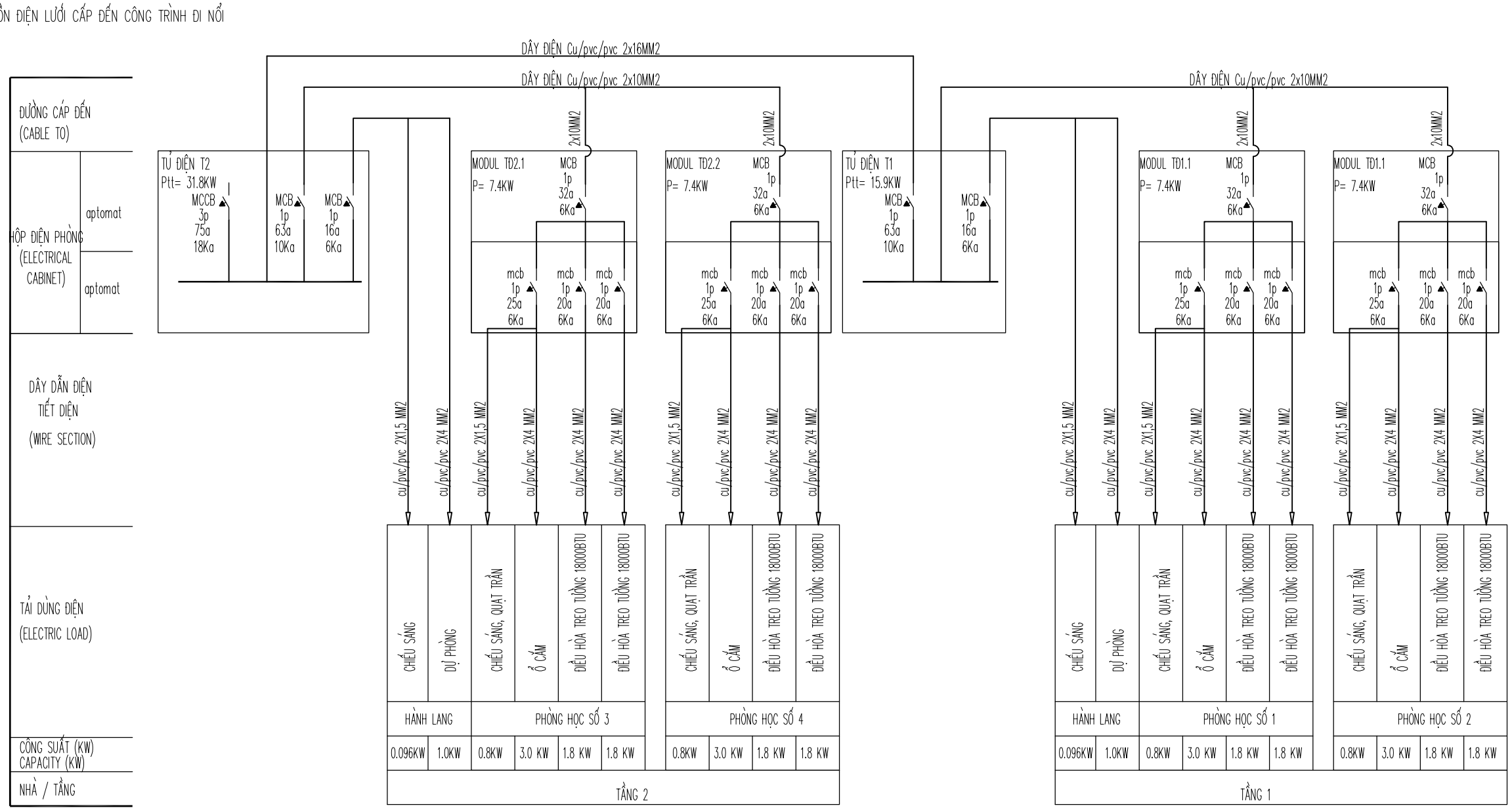

SƠ ĐỒ NGUYÊN LÝ HỆ THỐNG CẤP ĐIỆN

CHỦ ĐẦU TƯ

TRUNG TÂM DỊCH VỤ SỰ NGHIỆP CÔNG
XÃ ĐÔNG THÀNH

CÔNG TRÌNH

NHÀ LỚP HỌC 2 TẦNG 4 PHÒNG
VÀ CÁC HẠNG MỤC PHỤ TRỢ
TRƯỜNG THCS ĐÔNG THÀNH

ĐỊA ĐIỂM: XÃ ĐÔNG THÀNH, TỈNH PHÚ THỌ

ĐƠN VỊ TƯ VẤN THIẾT KẾ

CÔNG TY CỔ PHẦN
KIẾN TRÚC XÂY DỰNG & ĐẦU TƯ KHÁNH CHI

TRỤ SỞ: SỐ 75 - ĐƯỜNG LĂNG CẨM - PHƯỜNG VIỆT TRÌ, TỈNH PHÚ THỌ

MOBILE: 0985444166 - MAIL: KIENTRUCKC66@GMAIL.COM

GIÁM ĐỐC

NGUYỄN KHÁNH TƯỜNG

CHỦ TRÌ THIẾT KẾ

KS NGUYỄN MẠNH TIẾN

THIẾT KẾ ĐIỆN

KS NGUYỄN MẠNH TIẾN

KIỂM TRA BẢN VẼ

KS TRẦN MẠNH HÙNG

HẠNG MỤC:

NHÀ LỚP HỌC 2 TẦNG 4 PHÒNG

NGÀY	12/2025	TỶ LỆ SCALE

TÊN BẢN VẼ:

SƠ ĐỒ NGUYÊN LÝ CẤP ĐIỆN

BẢN VẼ SỐ: CĐ-03

BẢNG THỐNG KÊ VẬT TƯ

STT	TÊN VẬT LIỆU	KÝ HIỆU	KHỐI LƯỢNG	Đ.V	GHI CHÚ
01	BÓNG TUÝP LED ĐÔI 40W		32	BỘ	LẮP SÁT TRẦN
02	ĐÈN LED VUÔNG 300x300; 24W		08	BỘ	LẮP SÁT TRẦN
03	QUẠT TRẦN 75W, HỘP SỐ, MÓC TREO		24	BỘ	1 HỘP SỐ/ 1 QUẠT
04	ĐIỀU HÒA 18000BTU+ PHỤ KIỆN		--	BỘ	LẮP CÁCH SÀN 3,0M
05	Ổ CẮM ĐÔI ÂM TƯỜNG		08	CÁI	LẮP CÁCH SÀN 1,5M
06	CÔNG TẮC 1 HẠT		02	CÁI	LẮP CÁCH SÀN 1,5M
07	CÔNG TẮC 4 HẠT		04	CÁI	LẮP CÁCH SÀN 1,5M
08	TỦ ĐIỆN 3-5 MODUL		04	CÁI	LẮP CÁCH SÀN 1,5M
09	TỦ ĐIỆN 400x300x150		02	CÁI	LẮP CÁCH SÀN 1,5M
10	ÁT TÔ MÁT 3P-75A		01	CÁI	LẮP TRONG TỦ ĐIỆN
11	ÁT TÔ MÁT 1P-60A		02	CÁI	LẮP TRONG TỦ ĐIỆN
12	ÁT TÔ MÁT 1P-32A		04	CÁI	LẮP TRONG TỦ ĐIỆN
13	ÁT TÔ MÁT 1P-25A		04	CÁI	LẮP TRONG TỦ ĐIỆN
14	ÁT TÔ MÁT 1P-20A		08	CÁI	LẮP TRONG TỦ ĐIỆN
15	ÁT TÔ MÁT 1P-16A		02	CÁI	LẮP TRONG TỦ ĐIỆN
16	DÂY ĐIỆN CU/PVC/PVC 2x1,5MM2		450	M	ÂM TƯỜNG
17	DÂY ĐIỆN CU/PVC/PVC 2x2,4MM2		180	M	ÂM TƯỜNG
18	DÂY ĐIỆN CU/PVC/PVC 2x10MM2		30	M	ÂM TƯỜNG
19	DÂY ĐIỆN CU/PVC/PVC 2x16MM2		10	M	ÂM TƯỜNG
20	DÂY ĐIỆN CU/PVC/PVC 3X16MM2		50	M	CẤP ĐIỆN VÀO NHÀ
21	ỐNG NHỰA CỨNG ø20		650	M	ÂM TƯỜNG
22	HỘP NỐI		04	CÁI	ÂM TƯỜNG
23					

CHI TIẾT LẮP ĐẶT Ổ CẮM - CÔNG TẮC

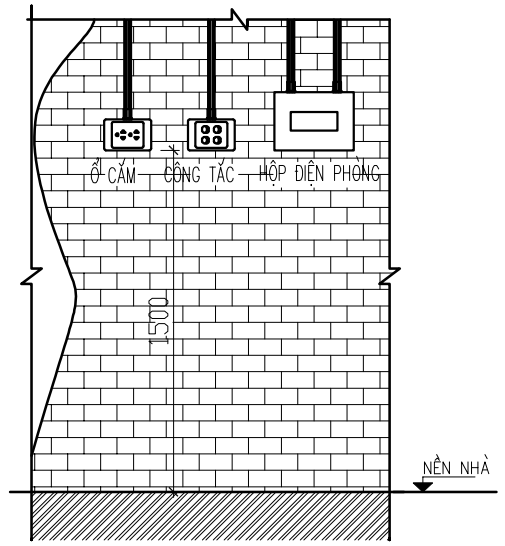

GHI CHÚ:

- TẤT CẢ HỆ THỐNG DÂY DẪN ĐIỆN TRONG NHÀ DÙNG DÂY ĐIỆN LÕI ĐỒNG VỎ NHỰA VÀ LUỒN TRONG ỐNG NHỰA CỨNG ø20
- DÂY DẪN TỪ CÔNG TẮC, HỘP SỐ RA ĐÈN QUẠT DÙNG DÂY DẪN 2x1,5MM2.
- DÂY DẪN TỪ MCB ĐẾN CÁC Ổ CẮM ĐIỆN, ĐIỀU HÒA, BÌNH NƯỚC NÓNG DÙNG DÂY 2x4MM2
- VẬT TƯ THIẾT BỊ LẮP THEO QUY CÁCH GHI Ở BẢNG THỐNG KÊ VÀ DÙNG HÀNG LIÊN DOANH

THỐNG KÊ VẬT TƯ PHÒNG CHÁY

STT	TÊN VẬT LIỆU	SỐ LƯỢNG	ĐƠN VỊ
01	HỘP ĐỂ BÌNH CHỮA CHÁY (LẮP CÁCH SÀN 1,2M)	02	CÁI
02	BÌNH CHỮA CHÁY MFZL4; BÌNH CHỮA CHÁY MT3	04; 02	BÌNH
03	BỘ TIÊU LỆNH NỘI QUY PHÒNG CHÁY CHỮA CHÁY	02	BỘ

Nguyên lý chữa cháy: Khi mở van bột khô trong bình được phun ra ngoài nhờ lực đẩy của khí nén qua hệ thống ống dẫn. Khi phun vào đám cháy bột có tác dụng kìm hãm phản ứng cháy và cách ly chất cháy với ôxy không khí, mặt khác ngăn cản hơi khí cháy tiến vào vùng cháy dẫn đến đám cháy bị dập tắt.

CHI TIẾT BÌNH CHỮA CHÁY

CHỦ ĐẦU TƯ

TRUNG TÂM DỊCH VỤ SỰ NGHIỆP CÔNG
XÃ ĐÔNG THÀNH

CÔNG TRÌNH

NHÀ LỚP HỌC 2 TẦNG 4 PHÒNG
VÀ CÁC HẠNG MỤC PHỤ TRỢ
TRƯỜNG THCS ĐÔNG THÀNH

ĐỊA ĐIỂM: XÃ ĐÔNG THÀNH, TỈNH PHÚ THỌ

ĐƠN VỊ TƯ VẤN THIẾT KẾ

CÔNG TY CỔ PHẦN
KIẾN TRÚC XÂY DỰNG & ĐẦU TƯ KHÁNH CHI

TRỤ SỞ: SỐ 75 - ĐƯỜNG LĂNG CẨM - PHƯỜNG VIỆT TRÌ, TỈNH PHÚ THỌ

MOBILE: 0985444166 - MAIL: KIENTRUCKC66@GMAIL.COM

GIÁM ĐỐC

NGUYỄN KHÁNH TƯỜNG

CHỦ TRÌ THIẾT KẾ

KS NGUYỄN MẠNH TIẾN

THIẾT KẾ ĐIỆN

KS NGUYỄN MẠNH TIẾN

KIỂM TRA BẢN VẼ

KS TRẦN MẠNH HÙNG

HẠNG MỤC:

NHÀ LỚP HỌC 2 TẦNG 4 PHÒNG

NGÀY	12/2026	TỶ LỆ SCALE

TÊN BẢN VẼ:

BẢNG THỐNG KÊ VẬT TƯ

BẢN VẼ SỐ: CĐ-04

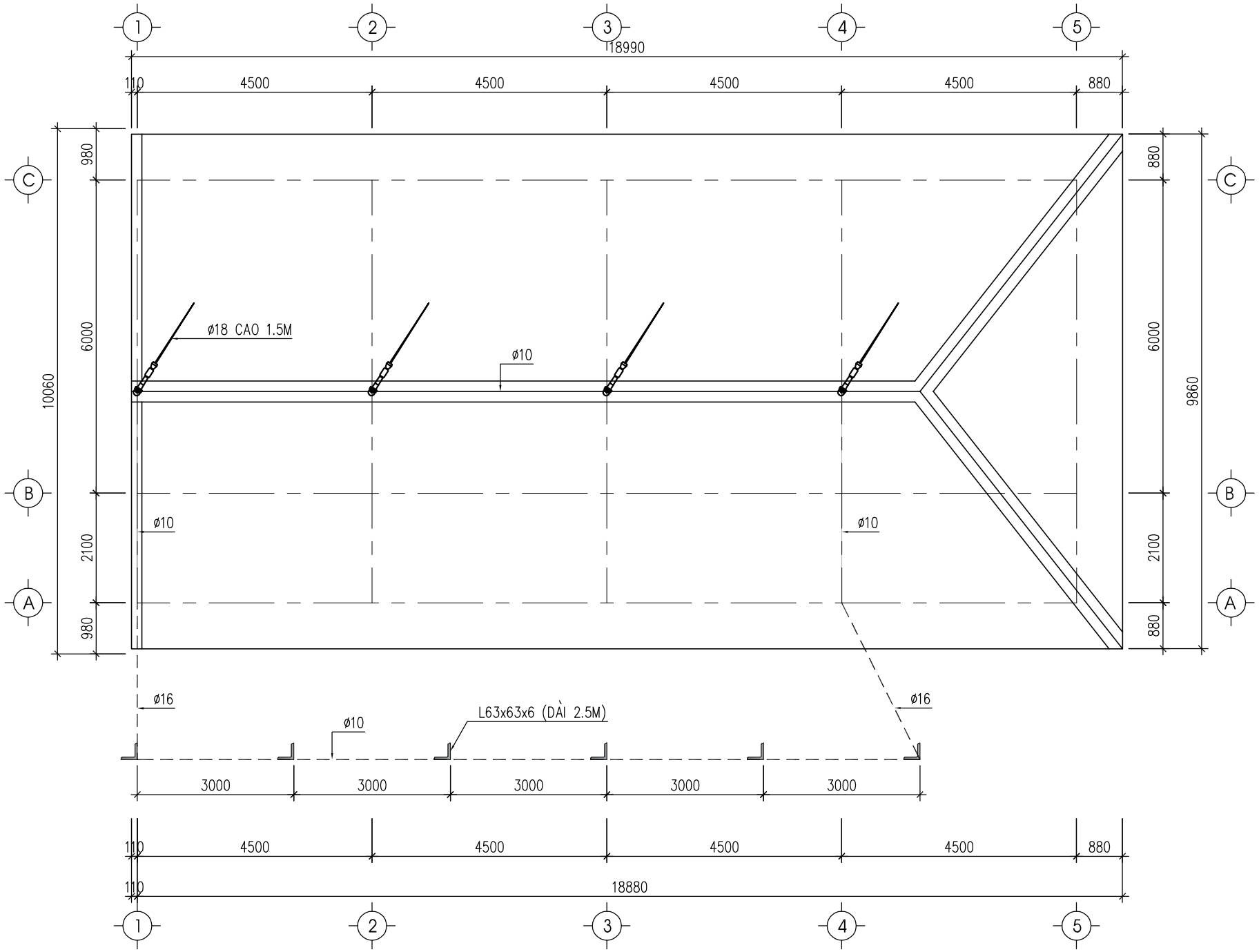

MẶT BẰNG THU SÉT

CHỦ ĐẦU TƯ

TRUNG TÂM DỊCH VỤ SỰ NGHIỆP CÔNG
XÃ ĐÔNG THÀNH

CÔNG TRÌNH

NHÀ LỚP HỌC 2 TẦNG 4 PHÒNG
VÀ CÁC HẠNG MỤC PHỤ TRỢ
TRƯỜNG THCS ĐÔNG THÀNH

ĐỊA ĐIỂM: XÃ ĐÔNG THÀNH, TỈNH PHÚ THỌ

ĐƠN VỊ TƯ VẤN THIẾT KẾ

CÔNG TY CỔ PHẦN
KIẾN TRÚC XÂY DỰNG & ĐẦU TƯ KHÁNH CHI

TRỤ SỞ: SỐ 75 - ĐƯỜNG LĂNG CẨM - PHƯỜNG VIỆT TRÌ, TỈNH PHÚ THỌ

MOBILE: 0985444166 - MAIL: KIENTRUCKC66@GMAIL.COM

GIÁM ĐỐC

NGUYỄN KHÁNH TƯỜNG

CHỦ TRÌ THIẾT KẾ

KS NGUYỄN MẠNH TIẾN

THIẾT KẾ ĐIỆN

KS NGUYỄN MẠNH TIẾN

KIỂM TRA BẢN VẼ

KS TRẦN MẠNH HÙNG

HẠNG MỤC:

NHÀ LỚP HỌC 2 TẦNG 4 PHÒNG

NGÀY	12/2025	TỶ LỆ SCALE

TÊN BẢN VẼ:

MẶT BẰNG THU SÉT

BẢN VẼ SỐ	CĐ-05

KÝ HIỆU MẶT BẰNG

- KIM THU SÉT CAO 500 SO VỚI MẶT SÊ NÔ
- KIM THU SÉT CAO 1500
- DÂY DẪN SÉT ø10, ĐI TRÊN MÁI VÀ TƯỜNG
- DÂY TIẾP ĐẤT ø16
- MẠCH TIẾP ĐỊA

BẢNG THỐNG KÊ VẬT TƯ

STT	TÊN VẬT LIỆU VÀ QUY CÁCH	ĐƠN VỊ	SL
1	KIM THU SÉT ø18 =1500MM	BỘ	04
2	KIM THU SÉT ø16 =500MM	BỘ	--
3	DÂY DẪN SÉT ø10, ĐI TRÊN MÁI VÀ TƯỜNG	M	35
4	DÂY TIẾP ĐẤT ø16	M	22
5	KẸP TIẾP ĐỊA	BỘ	02
6	THÉP L63x63x6 (CỌC TIẾP ĐỊA)	CỌC	06

GHI CHÚ:

- GIẢ THIẾT ĐIỆN TRỞ SUẤT = 5x1000Ω.
- CHÚ Ý MẠCH TIẾP ĐỊA CHỐNG SÉT PHẢI CÁCH CÁC ĐƯỜNG ỐNG KIM LOẠI, CÁCH ĐƯỜNG CÁP NGẦM DẪN VÀO CÔNG TRÌNH VÀ CÁC MẠCH TIẾP ĐỊA KHÁC > 3M. CÁCH MÓNG CỘT ĐIỆN > 1,5M.
- NHỮNG CHỖ UỐN CONG CỦA THÉP > 90 ĐỘ.
- DÂY DẪN ĐIỆN LỰC, ĐIỆN THOẠI, DÂY TRUYỀN THANH ĐI TRONG CÔNG TRÌNH PHẢI ĐỂ CÁCH THIẾT BỊ THU DẪN SÉT VÀ CÁC KẾT CẤU THÉP CỦA NHÀ > 1,5M.
- THI CÔNG XONG TIẾP ĐỊA PHẢI THỰC HIỆN ĐO KIỂM TRA: NẾU R(NĐ), R(NĐKT) < 10Ω. CHO THI CÔNG TIẾP; NẾU R(NĐ), R(NĐKT) > 10Ω. KHÔNG ĐƯỢC THI CÔNG PHẦN CHỐNG SÉT CHỜ SỬ LÝ
- TẤT CẢ TUÂN THEO QUY CHUẨN QUY PHẠM BAN HÀNH (TCXDVN 9385:2012)

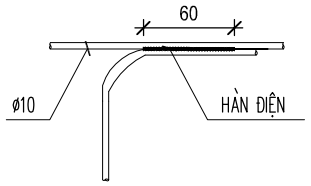

HÀN DÂY VỀ MỘT PHÍA

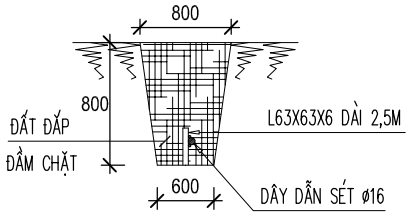

MẶT CẮT RÃNH TIẾP ĐỊA

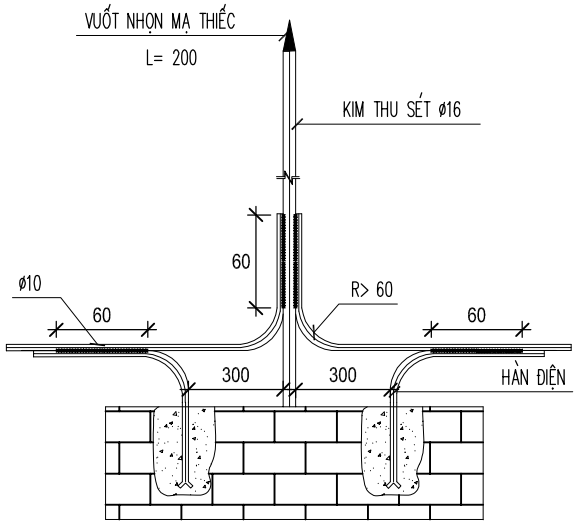

CHI TIẾT KIM L= 0,5M

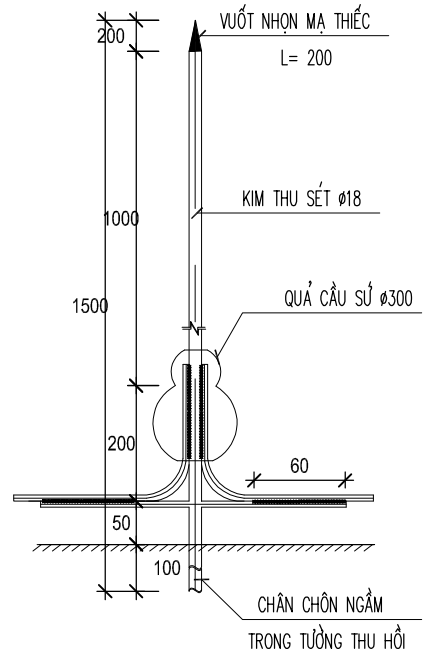

CHI TIẾT KIM L= 1,5M

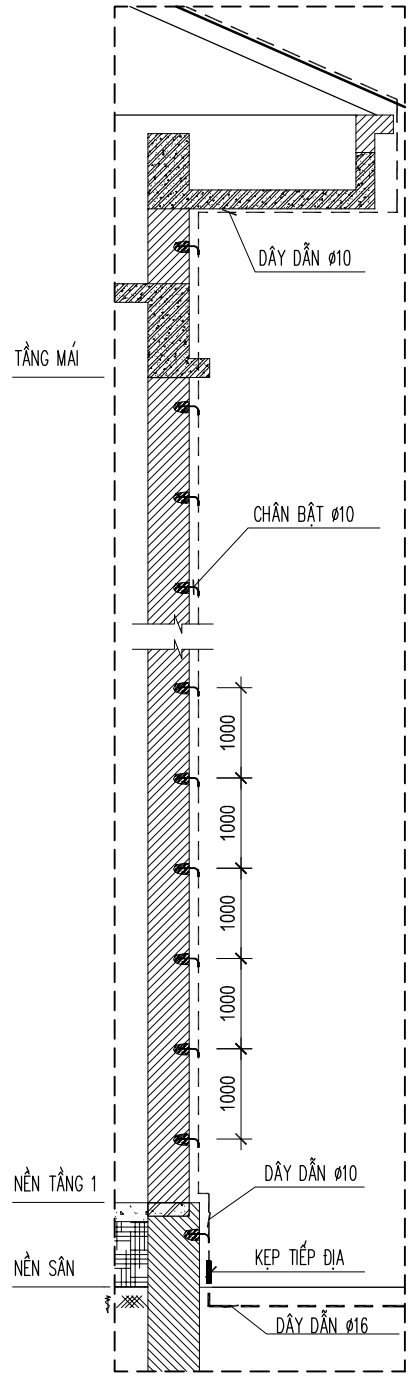

CHI TIẾT DÂY DẪN THU SÉT

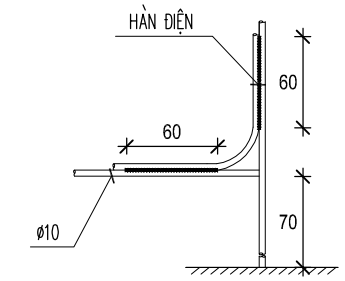

HÀN VÀO KIM CUỐI

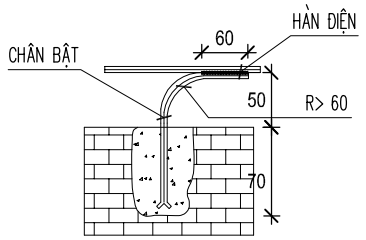

CHÂN BẬT BẮT VÀO GẠCH

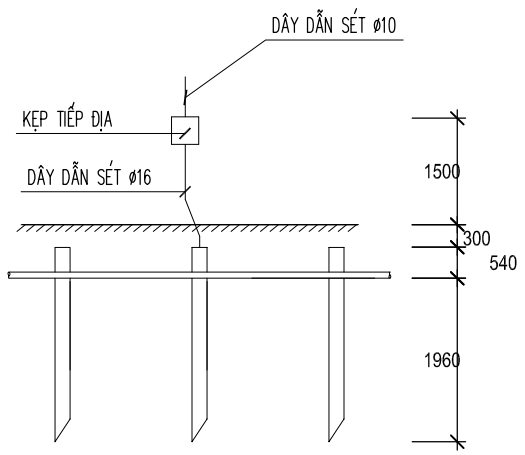

NỐI DÂY THÉP VỚI MẠCH TIẾP ĐỊA

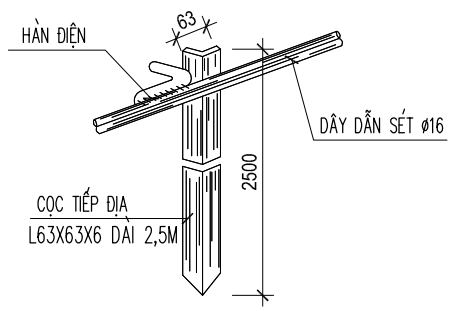

HÀN DÂY VÀO CỌC TIẾP ĐỊA

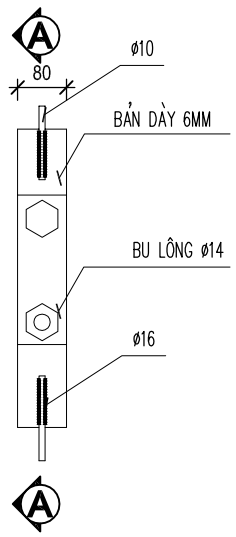

CHI TIẾT KẸP TIẾP ĐỊA

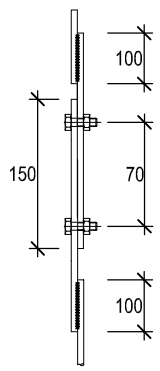

MẶT CẮT A - A

CHỦ ĐẦU TƯ

TRUNG TÂM DỊCH VỤ SỰ NGHIỆP CÔNG XÃ ĐÔNG THÀNH

CÔNG TRÌNH

NHÀ LỚP HỌC 2 TẦNG 4 PHÒNG VÀ CÁC HẠNG MỤC PHỤ TRỢ TRƯỜNG THCS ĐÔNG THÀNH

ĐỊA ĐIỂM: XÃ ĐÔNG THÀNH, TỈNH PHÚ THỌ

ĐƠN VỊ TƯ VẤN THIẾT KẾ

CÔNG TY CỔ PHẦN KIẾN TRÚC XÂY DỰNG & ĐẦU TƯ KHÁNH CHI

TRỤ SỞ: SỐ 75 - ĐƯỜNG LĂNG CẨM - PHƯỜNG VIỆT TRÌ, TỈNH PHÚ THỌ

MOBILE: 0985444166 - MAIL: KIENTRUCKC66@GMAIL.COM

GIÁM ĐỐC

NGUYỄN KHÁNH TƯỜNG

CHỦ TRÌ THIẾT KẾ

KS NGUYỄN MẠNH TIẾN

THIẾT KẾ ĐIỆN

KS NGUYỄN MẠNH TIẾN

KIỂM TRA BẢN VẼ

KS TRẦN MẠNH HÙNG

HẠNG MỤC:

NHÀ LỚP HỌC 2 TẦNG 4 PHÒNG

NGÀY	12/2025	TỶ LỆ SCALE

TÊN BẢN VẼ:

CHI TIẾT THU SÉT

BẢN VẼ SỐ

CĐ-06

HẠNG MỤC NHÀ LỚP HỌC 2 TẦNG 8 PHÒNG SỐ 1

THUYẾT MINH THIẾT KẾ BẢN VẼ THI CÔNG:

* PHẦN HIỆN TRẠNG:

- NHÀ LỚP HỌC XÂY DỰNG TỪ LÂU ĐÃ XUỐNG CẤP, TƯỜNG, TRẦN NHIỀU VỊ TRÍ ĐÃ BONG TRÓC, RÊU MÔC;
- TOÀN BỘ HỆ THỐNG CỬA ĐI, CỬA SỔ LÀM BẰNG GỖ ĐÃ HƯ HỎNG; VÁCH KÍNH KHUNG NHÔM ĐÃ HƯ HỎNG, KHÔNG ĐỒNG BỘ.
- ĐÁ ỐP CẦU THANG, BẬC TAM CẤP ĐÃ CŨ, NỨT VỠ;
- NỀN LÁT GẠCH HIỆN TẠI BỊ BONG TRÓC, XUỐNG CẤP.

* PHẦN CẢI TẠO:

- PHÁ BỎ LỚP TRÁT ĐÃ BONG TRÓC TÍNH 10% DIỆN TÍCH, TRÁT LẠI THEO ĐÚNG YÊU CẦU KỸ THUẬT;
- CẠO TOÀN BỘ LỚP SƠN CŨ; SƠN LẠI TOÀN BỘ CÔNG TRÌNH ĐÚNG THEO YÊU CẦU KỸ THUẬT;
- ĐỤC PHÁ BỎ TOÀN BỘ Ô THOÁNG PHÍA TRÊN CỬA ĐI, CỬA SỔ; ĐỤC PHÁ TOÀN BỘ MÁ CỬA ĐI, CỬA SỔ TRÁT LẠI ĐÚNG YÊU CẦU KỸ THUẬT.
- PHÁ BỎ TOÀN BỘ LAN CAN, CHỚP NẮNG, THAY MỚI LAN CAN, CHỚP NẮNG BẰNG SẮT HỘP MẠ KẼM SƠN TĨNH ĐIỆN;
- THAY MỚI TOÀN BỘ CỬA ĐI, CỬA SỔ, VÁCH KÍNH BẰNG CỬA KHUNG NHÔM HỆ, KÍNH TRẮNG AN TOÀN DÀY 6.38LY.
- BÓC BỎ LỚP GẠCH LÁT NỀN, SÀN HIỆN TRẠNG, LÁT LẠI BẰNG GẠCH PORCELAIN KÍCH THƯỚC 600X600MM;
- BÓC BỎ LỚP GẠCH LÁT GRANITO CẦU THANG, BẬC TAM CẤP; LÁT LẠI BẰNG ĐÁ GRANITE.

PHẦN HIỆN TRẠNG

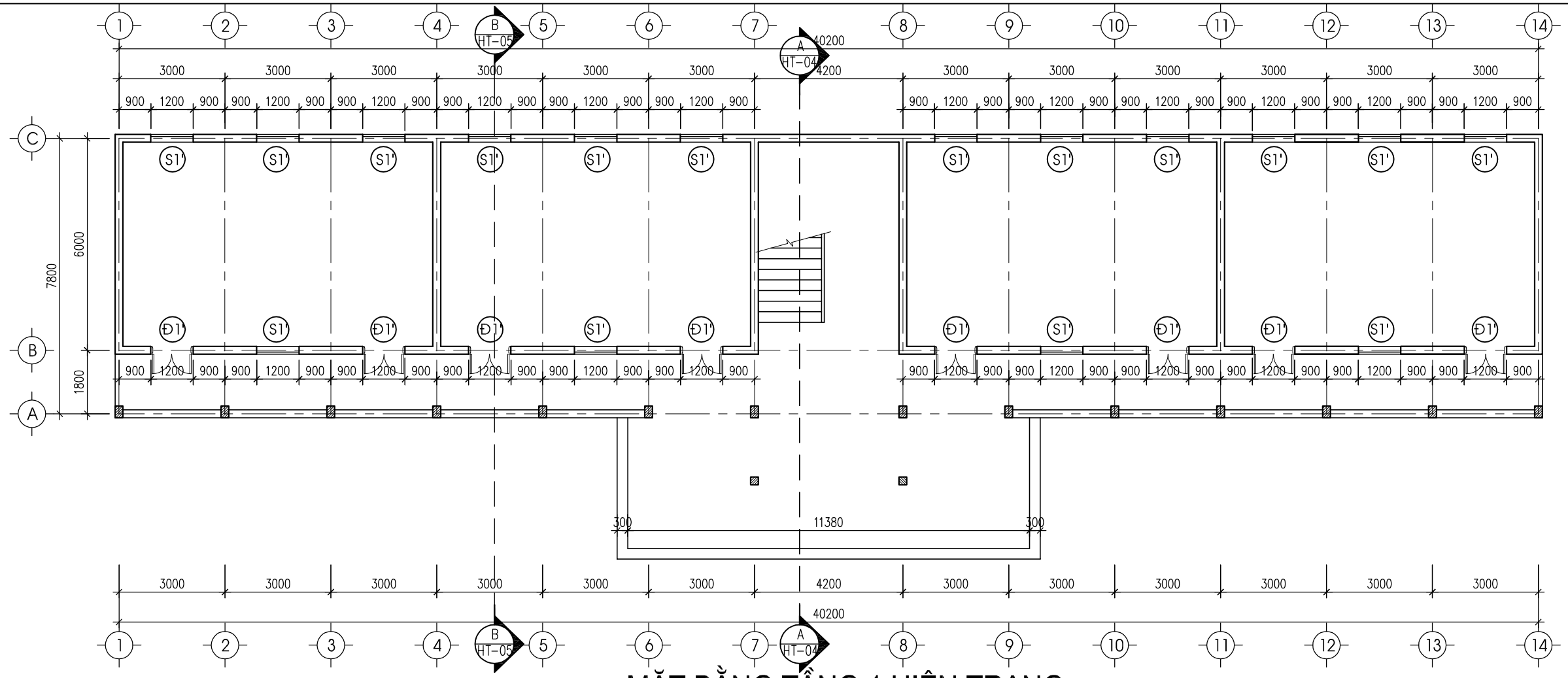

MẶT BẰNG TẦNG 1 HIỆN TRẠNG

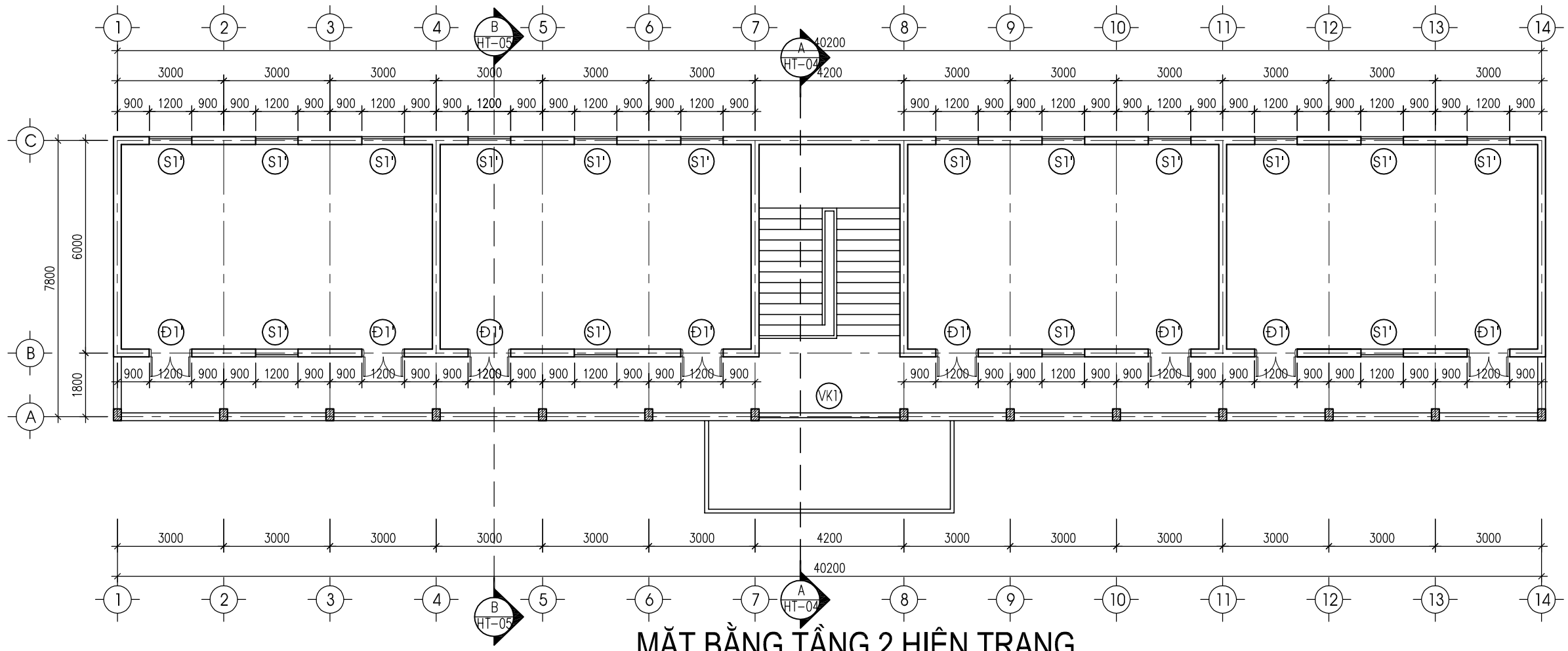

MẶT BẰNG TẦNG 2 HIỆN TRẠNG

CHỦ ĐẦU TƯ

TRUNG TÂM DỊCH VỤ SỰ NGHIỆP CÔNG XÃ ĐÔNG THÀNH

CÔNG TRÌNH

NHÀ LỚP HỌC 2 TẦNG 4 PHÒNG VÀ CÁC HẠNG MỤC PHỤ TRỢ TRƯỜNG THCS ĐÔNG THÀNH

ĐỊA ĐIỂM: XÃ ĐÔNG THÀNH, TỈNH PHÚ THỌ

ĐƠN VỊ TƯ VẤN THIẾT KẾ

CÔNG TY CỔ PHẦN KIẾN TRÚC XÂY DỰNG & ĐẦU TƯ KHÁNH CHI

TRỤ SỞ: SỐ 75 - ĐƯỜNG LĂNG CẨM - PHƯỜNG VIỆT TRÌ, TỈNH PHÚ THỌ

MOBILE: 0985444166 - MAIL: KIENTRUCKC66@GMAIL.COM

GIÁM ĐỐC

NGUYỄN KHÁNH TƯỜNG

CHỦ TRÌ THIẾT KẾ

KTS PHẠM NGỌC SƠN

THIẾT KẾ KIẾN TRÚC

KTS PHẠM NGỌC SƠN

KIỂM TRA BẢN VẼ

KS TRẦN MẠNH HÙNG

HẠNG MỤC:

NHÀ LỚP HỌC 2 TẦNG 8 PHÒNG SỐ 1

NGÀY	12/2025	TỶ LỆ SCALE

TÊN BẢN VẼ:

MẶT BẰNG TẦNG 1 HIỆN TRẠNG
MẶT BẰNG TẦNG 2 HIỆN TRẠNG

BẢN VẼ SỐ: HT-01

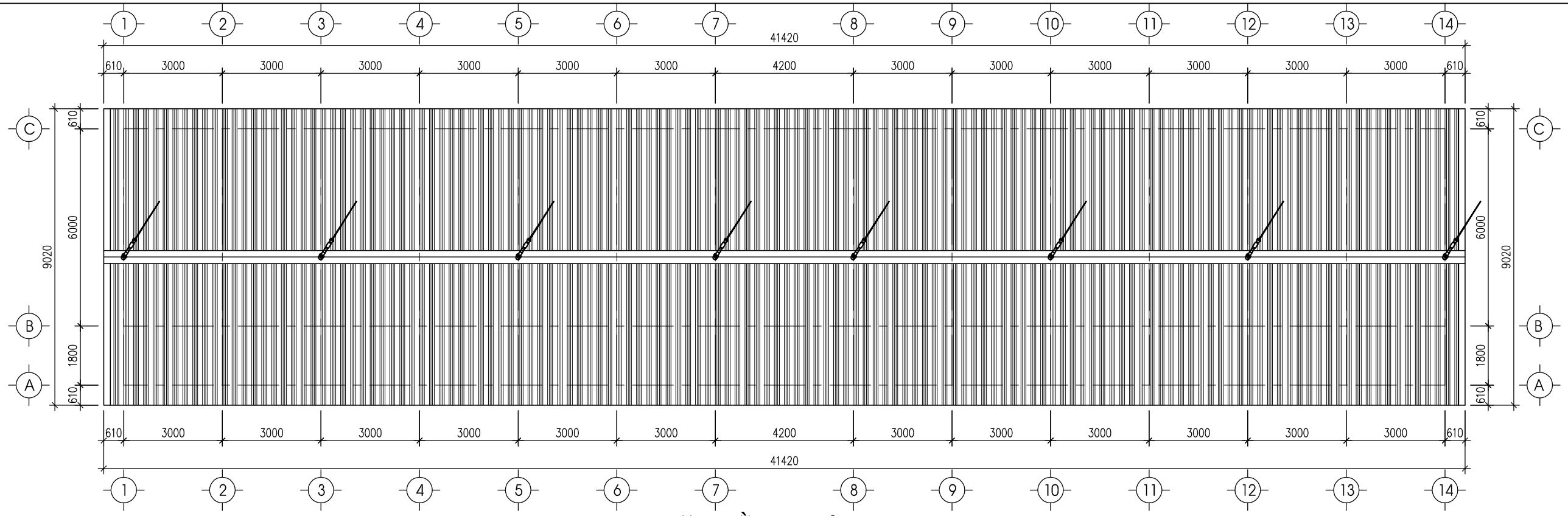

MẶT BẰNG MÁI HIỆN TRẠNG

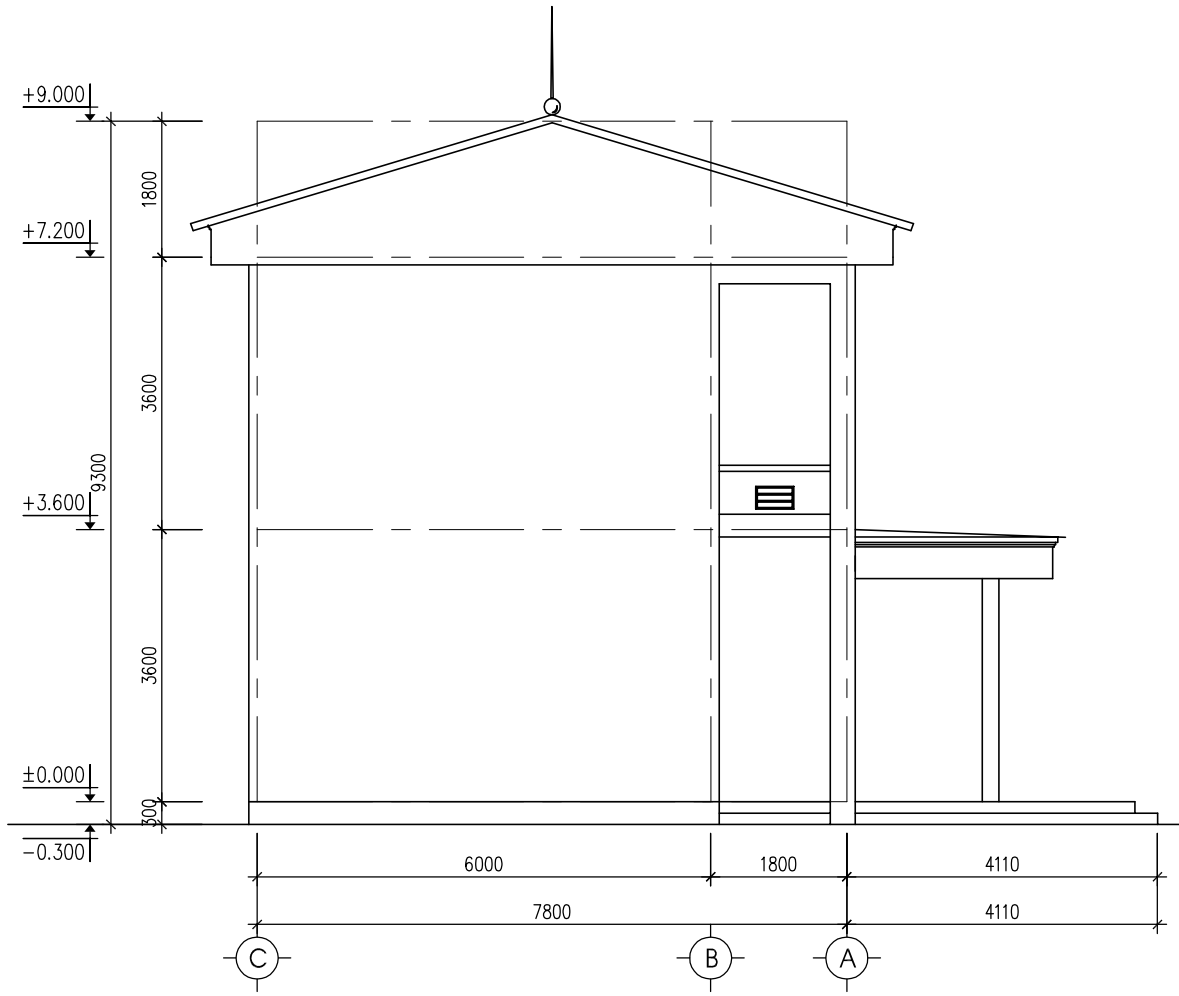

MẶT ĐỨNG TRỤC C-A HIỆN TRẠNG

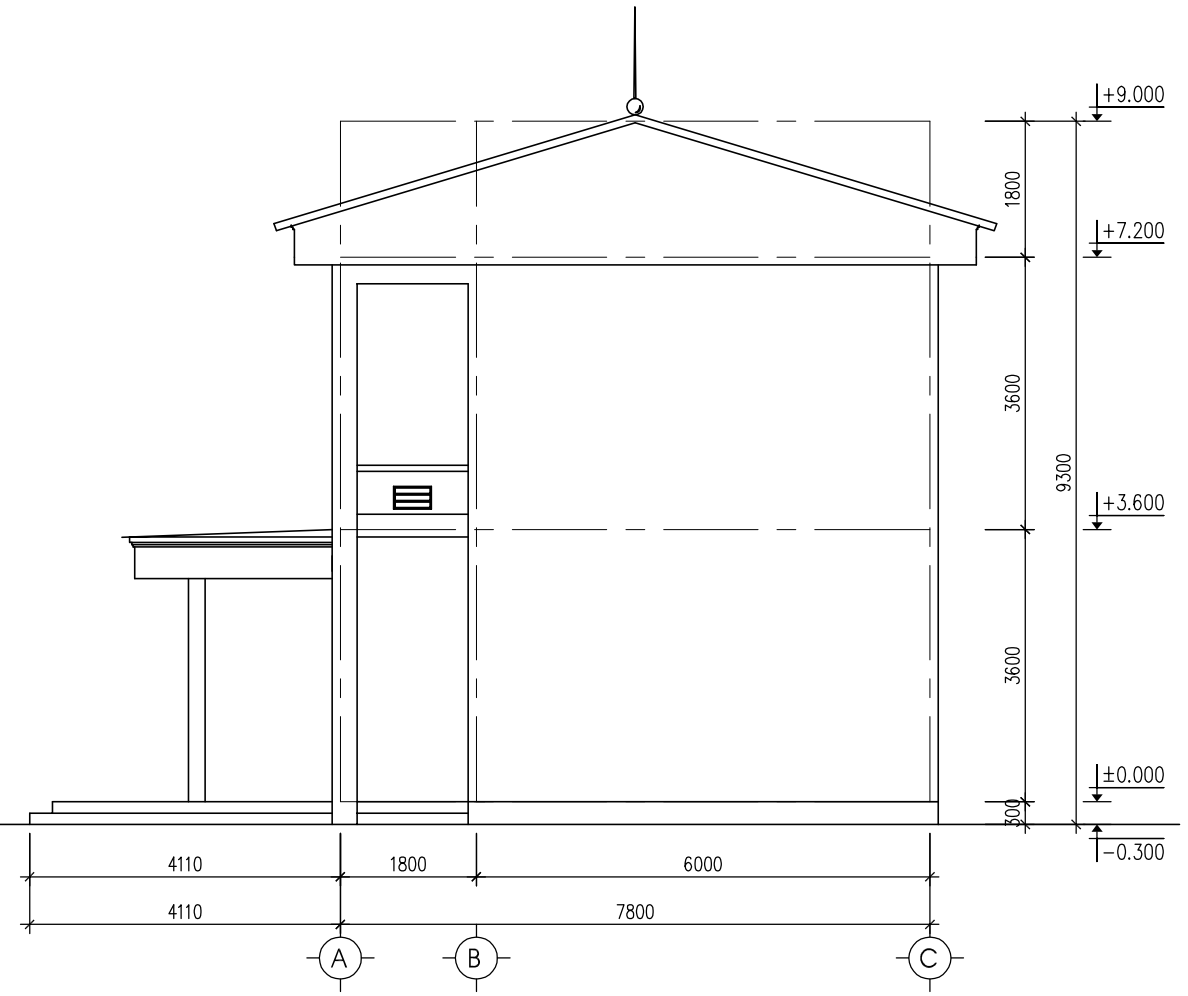

MẶT ĐỨNG TRỤC A-C HIỆN TRẠNG

CHỦ ĐẦU TƯ

TRUNG TÂM DỊCH VỤ SỰ NGHIỆP CÔNG XÃ ĐÔNG THÀNH

CÔNG TRÌNH

NHÀ LỚP HỌC 2 TẦNG 4 PHÒNG VÀ CÁC HẠNG MỤC PHỤ TRỢ TRƯỜNG THCS ĐÔNG THÀNH

ĐỊA ĐIỂM: XÃ ĐÔNG THÀNH, TỈNH PHÚ THỌ

ĐƠN VỊ TƯ VẤN THIẾT KẾ

CÔNG TY CỔ PHẦN KIẾN TRÚC XÂY DỰNG & ĐẦU TƯ KHÁNH CHI

TRỤ SỞ: SỐ 75 - ĐƯỜNG LĂNG CẨM - PHƯỜNG VIỆT TRÌ, TỈNH PHÚ THỌ

MOBILE: 0985444166 - MAIL: KIENTRUCKC66@GMAIL.COM

GIÁM ĐỐC

NGUYỄN KHÁNH TƯỜNG

CHỦ TRÌ THIẾT KẾ

KTS PHẠM NGỌC SƠN

THIẾT KẾ KIẾN TRÚC

KTS PHẠM NGỌC SƠN

KIỂM TRA BẢN VẼ

KS TRẦN MẠNH HÙNG

HẠNG MỤC:

NHÀ LỚP HỌC 2 TẦNG 8 PHÒNG SỐ 1

NGÀY	12/2025	TỶ LỆ SCALE

TÊN BẢN VẼ:

MẶT BẰNG MÁI HIỆN TRẠNG
MẶT ĐỨNG TRỤC C-A, A-C HIỆN TRẠNG

BẢN VẼ SỐ	HT-02

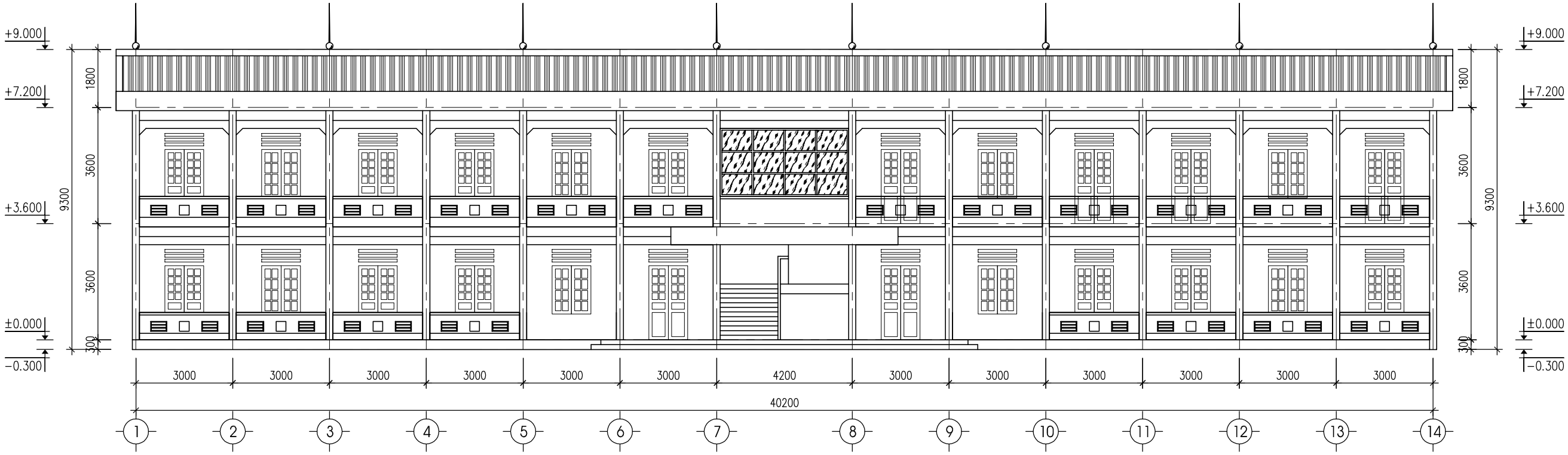

MẶT ĐỨNG TRỤC 1-14 HIỆN TRẠNG

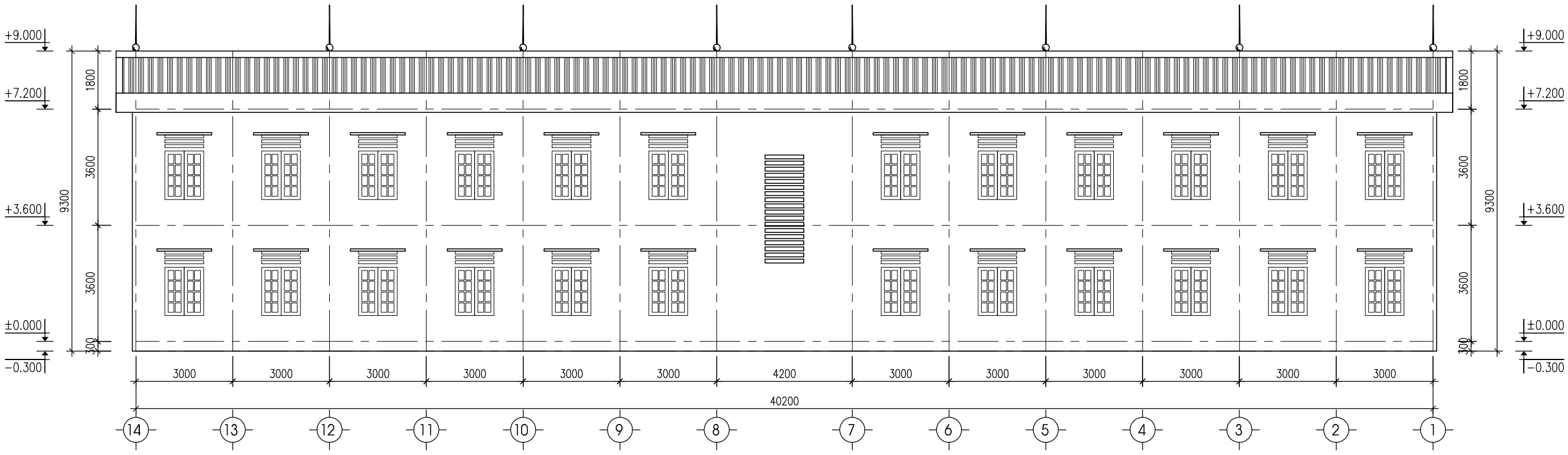

MẶT ĐỨNG TRỤC 14-1 HIỆN TRẠNG

CHỦ ĐẦU TƯ

TRUNG TÂM DỊCH VỤ SỰ NGHIỆP CÔNG XÃ ĐÔNG THÀNH

CÔNG TRÌNH

NHÀ LỚP HỌC 2 TẦNG 4 PHÒNG VÀ CÁC HẠNG MỤC PHỤ TRỢ TRƯỜNG THCS ĐÔNG THÀNH

ĐỊA ĐIỂM: XÃ ĐÔNG THÀNH, TỈNH PHÚ THỌ

ĐƠN VỊ TƯ VẤN THIẾT KẾ

CÔNG TY CỔ PHẦN KIẾN TRÚC XÂY DỰNG & ĐẦU TƯ KHÁNH CHI

TRỤ SỞ: SỐ 75 - ĐƯỜNG LĂNG CẨM - PHƯỜNG VIỆT TRÌ, TỈNH PHÚ THỌ

MOBILE: 0985444166 - MAIL: KIENTRUCKC66@GMAIL.COM

GIÁM ĐỐC

NGUYỄN KHÁNH TƯỜNG

CHỦ TRÌ THIẾT KẾ

KTS PHẠM NGỌC SƠN

THIẾT KẾ KIẾN TRÚC

KTS PHẠM NGỌC SƠN

KIỂM TRA BẢN VẼ

KS TRẦN MẠNH HÙNG

HẠNG MỤC:

NHÀ LỚP HỌC 2 TẦNG 8 PHÒNG SỐ 1

NGÀY	12/2025	TỶ LỆ SCALE

TÊN BẢN VẼ:

MẶT ĐỨNG TRỤC 1-14,14-1 HIỆN TRẠNG

BẢN VẼ SỐ **HT-03**

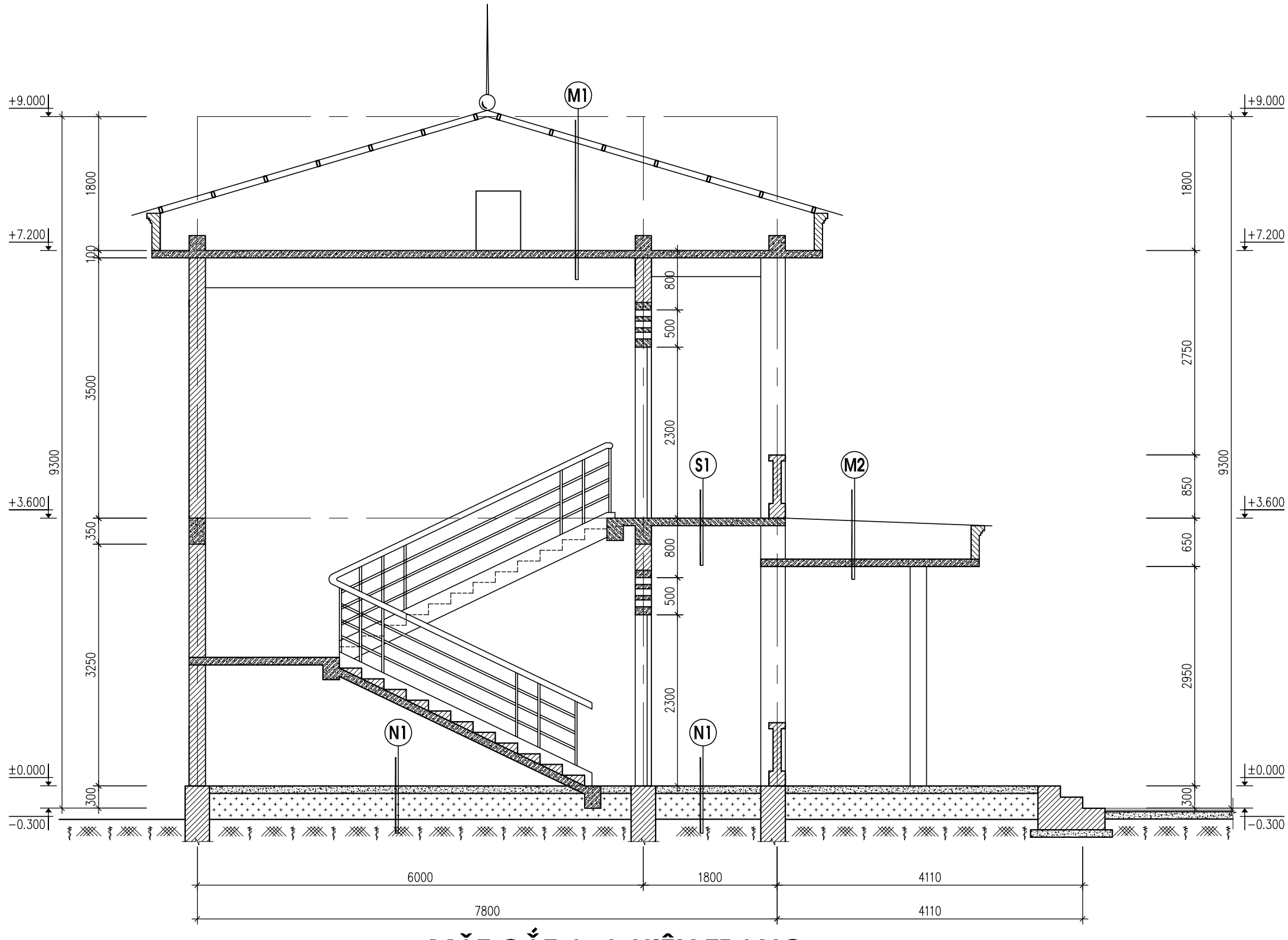

MẶT CẮT A-A HIỆN TRẠNG

M1	S1	N1	M2
_ MÁI LỢP TÔN HIỆN TRẠNG	_ LÁT GẠCH KT 600X600MM HIỆN TRẠNG	_ LÁT GẠCH KT 600X600MM HIỆN TRẠNG	_ MÁI LỢP TÔN HIỆN TRẠNG
_ LỢP XÀ GỒ THÉP HỘP HIỆN TRẠNG	_ LỚP VXM HIỆN TRẠNG	_ LỚP VXM HIỆN TRẠNG	_ SÀN BTCT HIỆN TRẠNG
_ TƯỜNG THU HỒI HIỆN TRẠNG	_ SÀN BTCT HIỆN TRẠNG	_ BT LÓT NỀN HIỆN TRẠNG	_ LỚP VỮA TRÁT TRẦN HIỆN TRẠNG
_ SÀN BTCT HIỆN TRẠNG	_ LỚP VỮA TRÁT TRẦN HIỆN TRẠNG	_ LỚP ĐẤT ĐẮP ĐẦM CHẶT K=0,85	_ LỚP SƠN HOÀN THIỆN HIỆN TRẠNG
_ LỚP VỮA TRÁT TRẦN HIỆN TRẠNG	_ LỚP SƠN HOÀN THIỆN HIỆN TRẠNG	_ ĐẤT TỰ NHIÊN	
_ LỚP SƠN HOÀN THIỆN HIỆN TRẠNG			

CHỦ ĐẦU TƯ

TRUNG TÂM DỊCH VỤ SỰ NGHIỆP CÔNG XÃ ĐÔNG THÀNH

CÔNG TRÌNH

NHÀ LỚP HỌC 2 TẦNG 4 PHÒNG VÀ CÁC HẠNG MỤC PHỤ TRỢ TRƯỜNG THCS ĐÔNG THÀNH

ĐỊA ĐIỂM: XÃ ĐÔNG THÀNH, TỈNH PHÚ THỌ

ĐƠN VỊ TƯ VẤN THIẾT KẾ

KCV ARCHITECTURAL

CÔNG TY CỔ PHẦN KIẾN TRÚC XÂY DỰNG & ĐẦU TƯ KHÁNH CHI

TRỤ SỞ: SỐ 75 - ĐƯỜNG LĂNG CẨM - PHƯỜNG VIỆT TRÌ, TỈNH PHÚ THỌ

MOBILE: 0985444166 - MAIL: KIENTRUCKC66@GMAIL.COM

GIÁM ĐỐC

NGUYỄN KHÁNH TƯỜNG

CHỦ TRÌ THIẾT KẾ

KTS PHẠM NGỌC SƠN

THIẾT KẾ KIẾN TRÚC

KTS PHẠM NGỌC SƠN

KIỂM TRA BẢN VẼ

KS TRẦN MẠNH HÙNG

HẠNG MỤC:

NHÀ LỚP HỌC 2 TẦNG 8 PHÒNG SỐ 1

NGÀY	12/2025	TỶ LỆ SCALE

TÊN BẢN VẼ:

MẶT CẮT A-A HIỆN TRẠNG

BẢN VẼ SỐ: HT-04

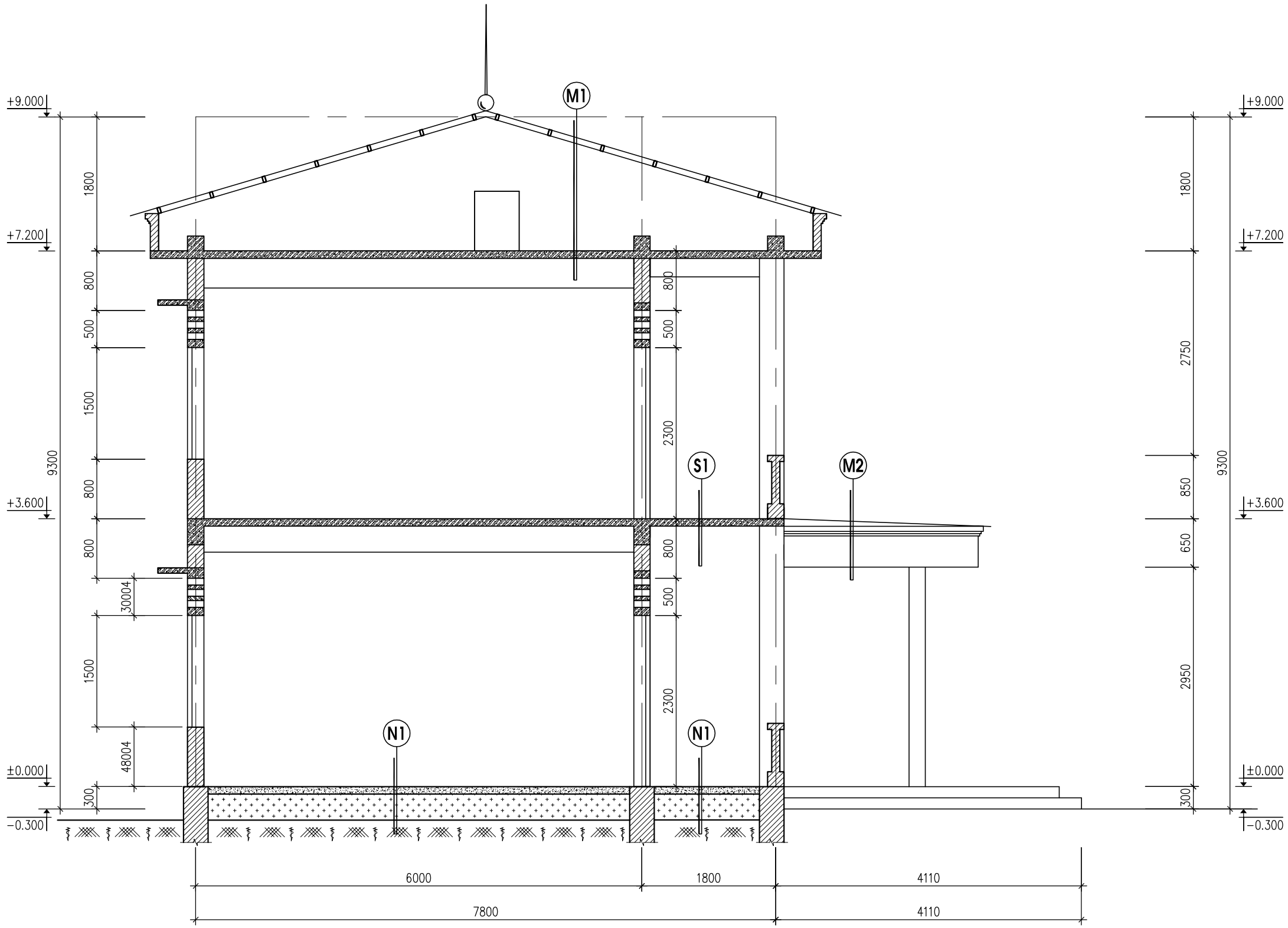

MẶT CẮT B-B HIỆN TRẠNG

M1	S1	N1	M2
_ MÁI LỢP TÔN HIỆN TRẠNG	_ LÁT GẠCH KT 600X600MM HIỆN TRẠNG	_ LÁT GẠCH KT 600X600MM HIỆN TRẠNG	_ MÁI LỢP TÔN HIỆN TRẠNG
_ LỚP XÀ GỒ THÉP HỘP HIỆN TRẠNG	_ LỚP VXM HIỆN TRẠNG	_ LỚP VXM HIỆN TRẠNG	_ SÀN BTCT HIỆN TRẠNG
_ TƯỜNG THU HỒI HIỆN TRẠNG	_ SÀN BTCT HIỆN TRẠNG	_ BT LÓT NỀN HIỆN TRẠNG	_ LỚP VỮA TRÁT TRẦN HIỆN TRẠNG
_ SÀN BTCT HIỆN TRẠNG	_ LỚP VỮA TRÁT TRẦN HIỆN TRẠNG	_ LỚP ĐẤT ĐẮP ĐẦM CHẶT K=0,85	_ LỚP SƠN HOÀN THIỆN HIỆN TRẠNG
_ LỚP VỮA TRÁT TRẦN HIỆN TRẠNG	_ LỚP SƠN HOÀN THIỆN HIỆN TRẠNG	_ ĐẤT TỰ NHIÊN	
_ LỚP SƠN HOÀN THIỆN HIỆN TRẠNG			

CHỦ ĐẦU TƯ

TRUNG TÂM DỊCH VỤ SỰ NGHIỆP CÔNG
XÃ ĐÔNG THÀNH

CÔNG TRÌNH

NHÀ LỚP HỌC 2 TẦNG 4 PHÒNG
VÀ CÁC HẠNG MỤC PHỤ TRỢ
TRƯỜNG THCS ĐÔNG THÀNH

ĐỊA ĐIỂM: XÃ ĐÔNG THÀNH, TỈNH PHÚ THỌ

ĐƠN VỊ TƯ VẤN THIẾT KẾ

KCV ARCHITECTURAL

CÔNG TY CỔ PHẦN
KIẾN TRÚC XÂY DỰNG & ĐẦU TƯ KHÁNH CHI

TRỤ SỞ: SỐ 75 - ĐƯỜNG LĂNG CẨM - PHƯỜNG VIỆT TRÌ, TỈNH PHÚ THỌ

MOBILE: 0985444166 - MAIL: KIENTRUCKC66@GMAIL.COM

GIÁM ĐỐC

NGUYỄN KHÁNH TƯỜNG

CHỦ TRÌ THIẾT KẾ

KTS PHẠM NGỌC SƠN

THIẾT KẾ KIẾN TRÚC

KTS PHẠM NGỌC SƠN

KIỂM TRA BẢN VẼ

KS TRẦN MẠNH HÙNG

HẠNG MỤC:

NHÀ LỚP HỌC 2 TẦNG 8 PHÒNG SỐ 1

NGÀY	12/2026	TỶ LỆ SCALE

TÊN BẢN VẼ:

MẶT CẮT B-B HIỆN TRẠNG

BẢN VẼ SỐ: HT-05

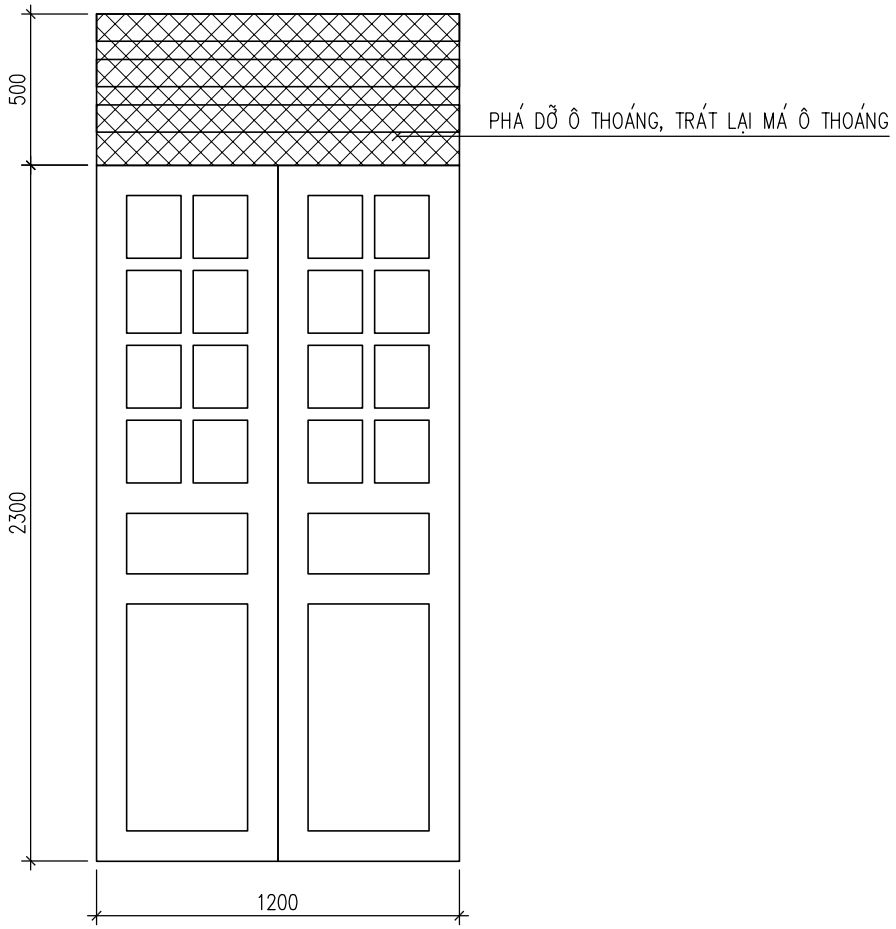

CHI TIẾT CỬA ĐI D1' (SL=16 BỘ)

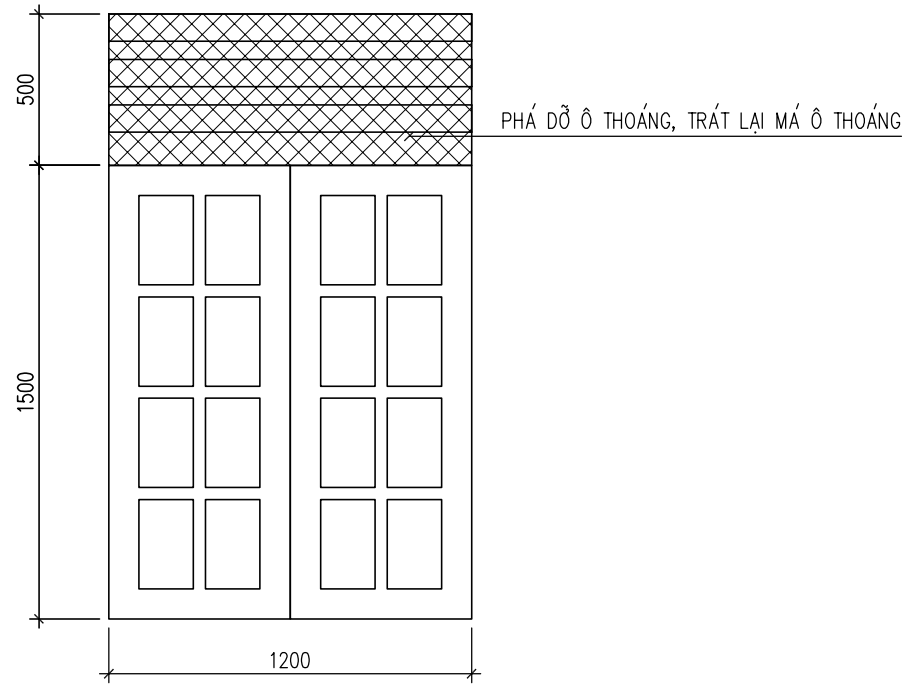

CHI TIẾT CỬA SỔ S1' (SL=32 BỘ)

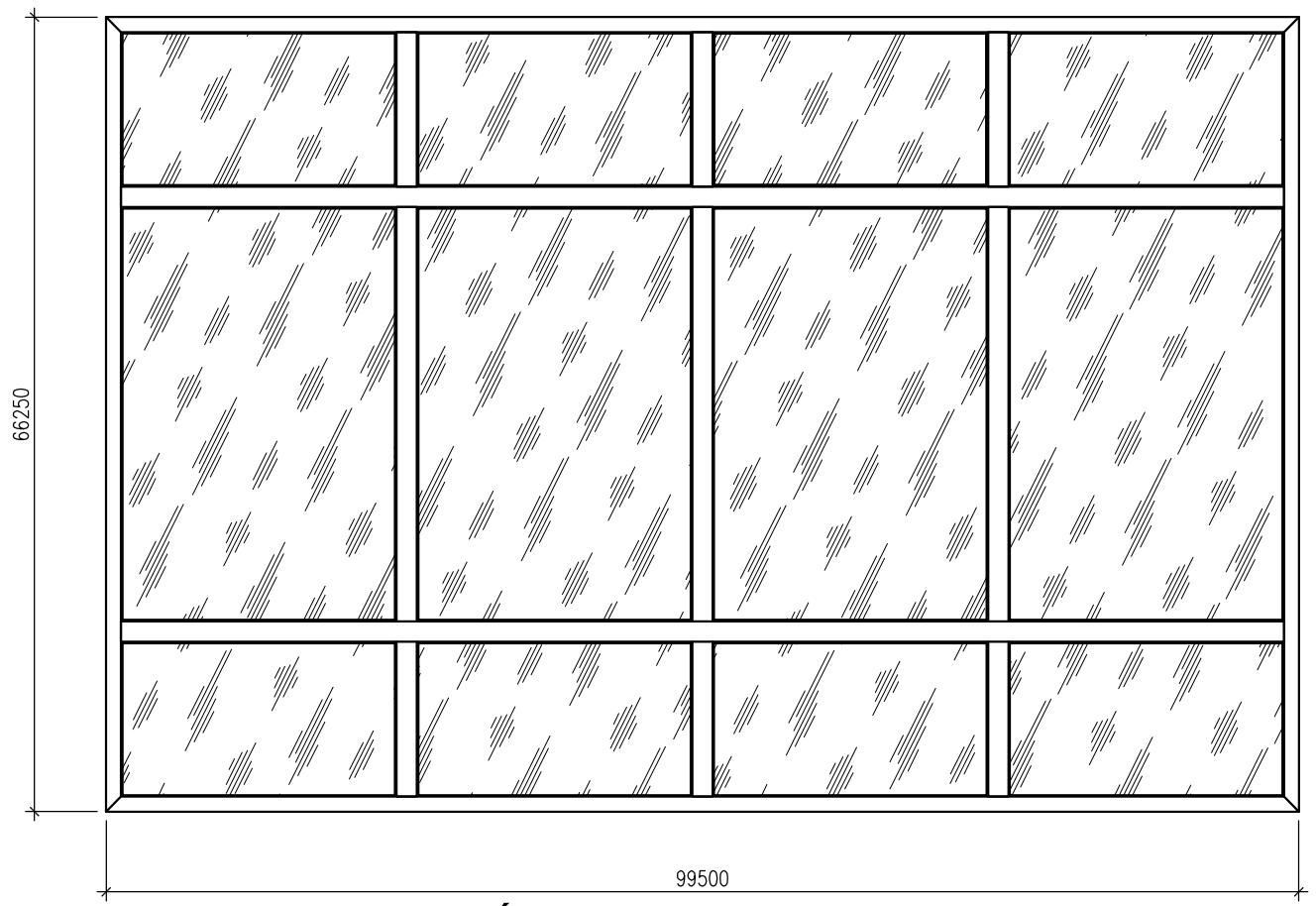

CHI TIẾT VÁCH KÍNH VK1' (SL=01 BỘ)

CHỦ ĐẦU TƯ

TRUNG TÂM DỊCH VỤ SỰ NGHIỆP CÔNG
XÃ ĐÔNG THÀNH

CÔNG TRÌNH

NHÀ LỚP HỌC 2 TẦNG 4 PHÒNG
VÀ CÁC HẠNG MỤC PHỤ TRỢ
TRƯỜNG THCS ĐÔNG THÀNH

ĐỊA ĐIỂM: XÃ ĐÔNG THÀNH, TỈNH PHÚ THỌ

ĐƠN VỊ TƯ VẤN THIẾT KẾ

CÔNG TY CỔ PHẦN
KIẾN TRÚC XÂY DỰNG & ĐẦU TƯ KHÁNH CHI

TRỤ SỞ: SỐ 75 - ĐƯỜNG LĂNG CẨM - PHƯỜNG VIỆT TRÌ, TỈNH PHÚ THỌ

MOBILE: 0985444166 - MAIL: KIENTRUCKC66@GMAIL.COM

GIÁM ĐỐC

NGUYỄN KHÁNH TƯỜNG

CHỦ TRÌ THIẾT KẾ

KTS PHẠM NGỌC SƠN

THIẾT KẾ KIẾN TRÚC

KTS PHẠM NGỌC SƠN

KIỂM TRA BẢN VẼ

KS TRẦN MẠNH HÙNG

HẠNG MỤC:

NHÀ LỚP HỌC 2 TẦNG 8 PHÒNG SỐ 1

NGÀY	12/2025	TỶ LỆ SCALE

TÊN BẢN VẼ:

CHI TIẾT CỬA, VÁCH KÍNH THÁO DỠ

BẢN VẼ SỐ: KT-06

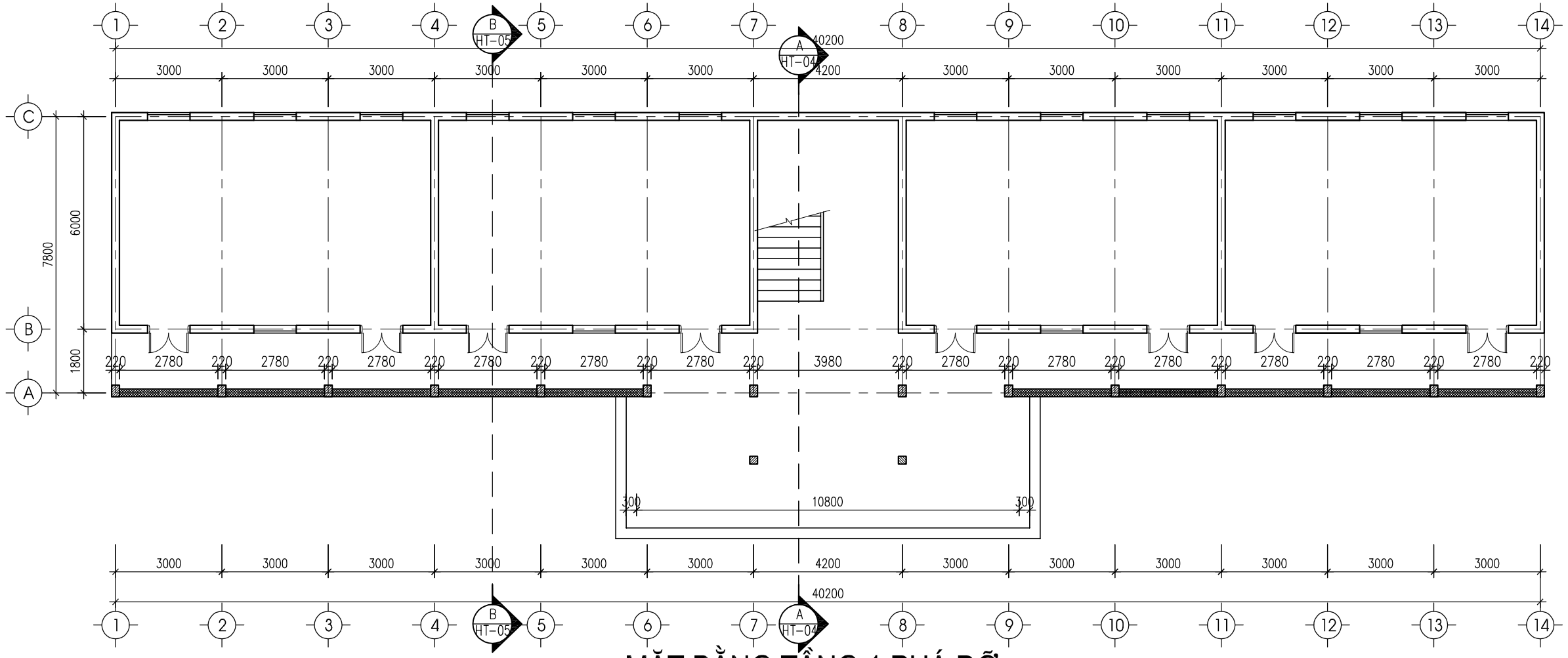

MẶT BẰNG TẦNG 1 PHÁ DỠ

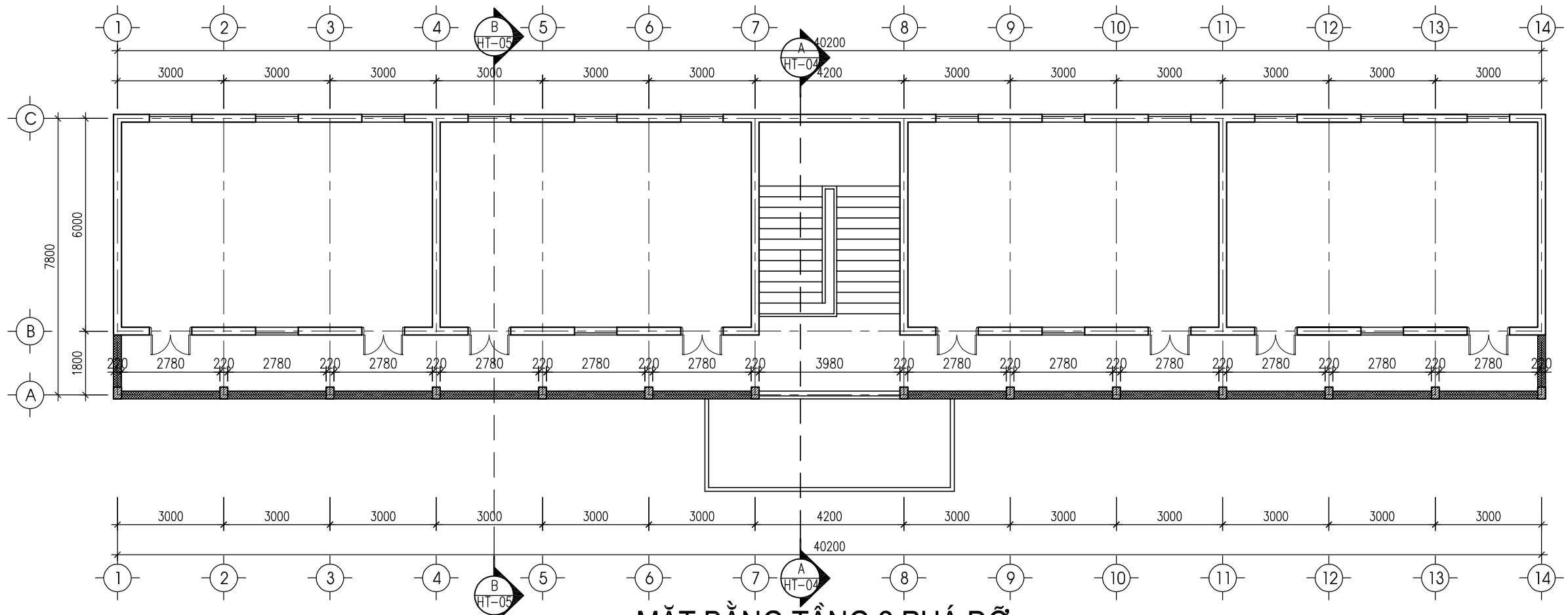

MẶT BẰNG TẦNG 2 PHÁ DỠ

PHẦN PHÁ DỠ LAN CAN

CHỦ ĐẦU TƯ

TRUNG TÂM DỊCH VỤ SỰ NGHIỆP CÔNG
XÃ ĐÔNG THÀNH

CÔNG TRÌNH

NHÀ LỚP HỌC 2 TẦNG 4 PHÒNG
VÀ CÁC HẠNG MỤC PHỤ TRỢ
TRƯỜNG THCS ĐÔNG THÀNH

ĐỊA ĐIỂM: XÃ ĐÔNG THÀNH, TỈNH PHÚ THỌ

ĐƠN VỊ TƯ VẤN THIẾT KẾ

CÔNG TY CỔ PHẦN
KIẾN TRÚC XÂY DỰNG & ĐẦU TƯ KHÁNH CHI

TRỤ SỞ: SỐ 75 - ĐƯỜNG LĂNG CẨM - PHƯỜNG VIỆT TRÌ, TỈNH PHÚ THỌ

MOBILE: 0985444166 - MAIL: KIENTRUCKC66@GMAIL.COM

GIÁM ĐỐC

NGUYỄN KHÁNH TƯỜNG

CHỦ TRÌ THIẾT KẾ

KTS PHẠM NGỌC SƠN

THIẾT KẾ KIẾN TRÚC

KTS PHẠM NGỌC SƠN

KIỂM TRA BẢN VẼ

KS TRẦN MẠNH HÙNG

HẠNG MỤC:

NHÀ LỚP HỌC 2 TẦNG 8 PHÒNG SỐ 1

NGÀY	12/2025	TỶ LỆ SCALE

TÊN BẢN VẼ:

MẶT BẰNG TẦNG 1 PHÁ DỠ
MẶT BẰNG TẦNG 2 PHÁ DỠ

BẢN VẼ SỐ: PD-01

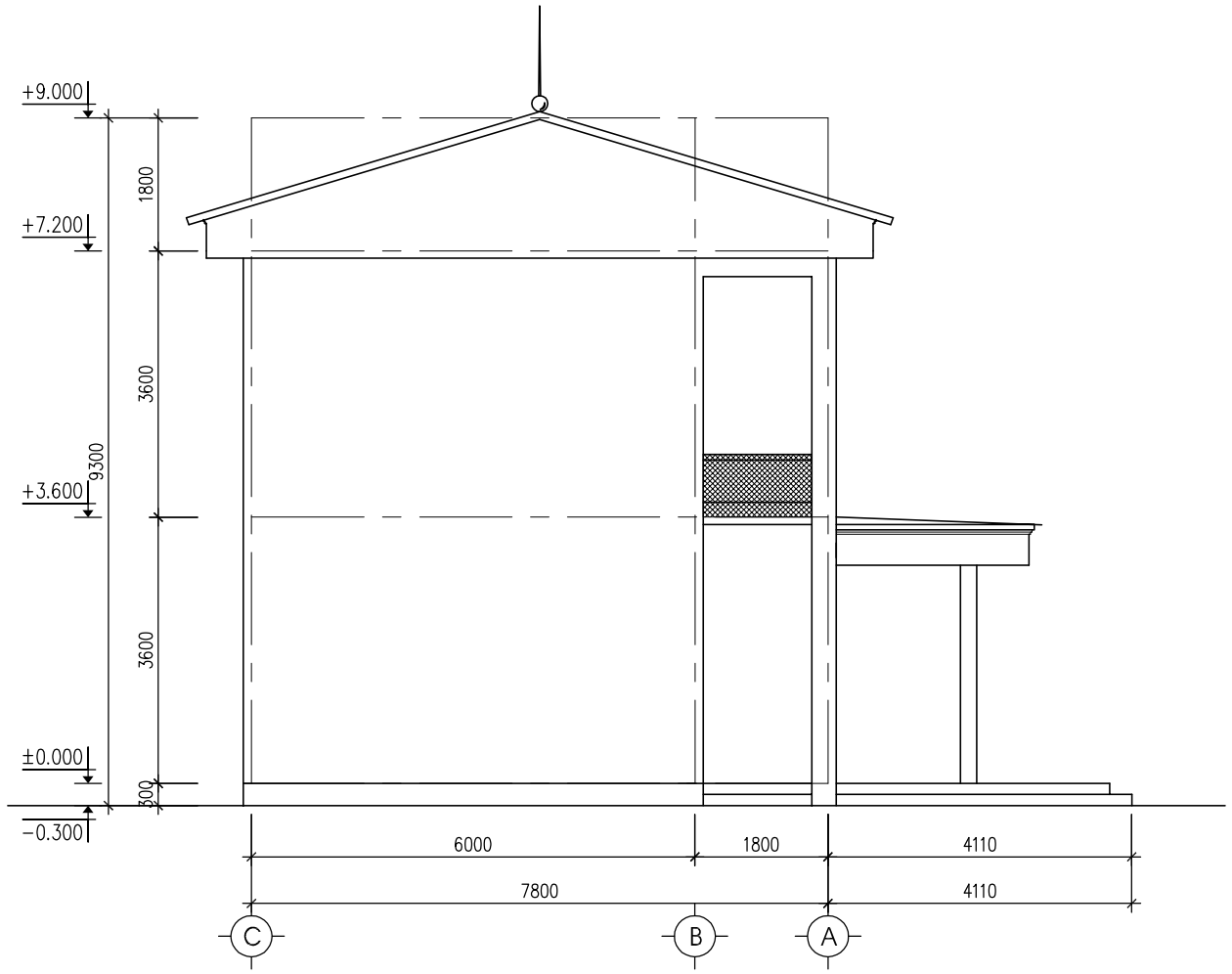

MẶT ĐỨNG TRỤC C-A PHÁ DỠ

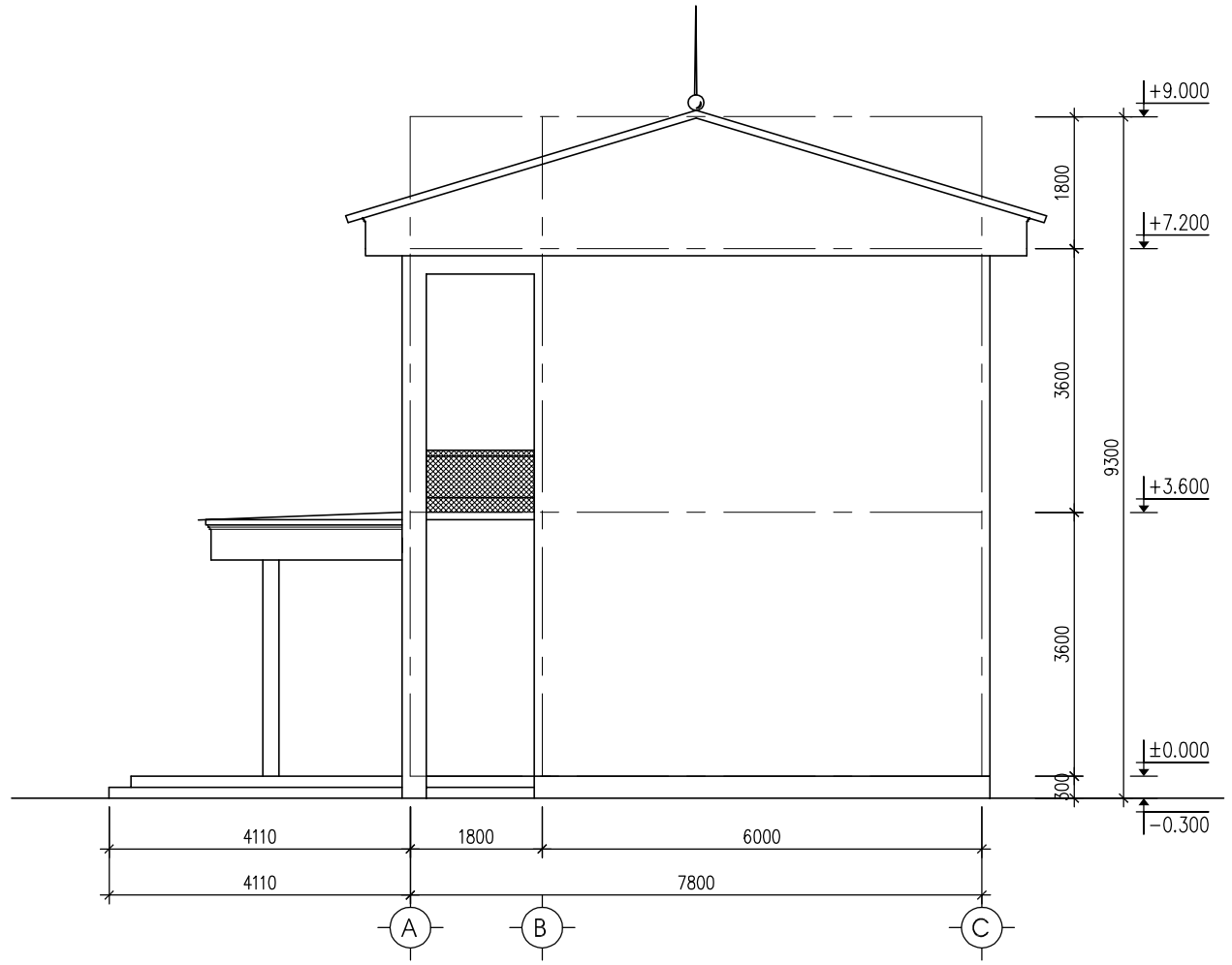

MẶT ĐỨNG TRỤC A-C PHÁ DỠ

PHẦN PHÁ DỠ LAN CAN

CHỦ ĐẦU TƯ

TRUNG TÂM DỊCH VỤ SỰ NGHIỆP CÔNG
XÃ ĐÔNG THÀNH

CÔNG TRÌNH

NHÀ LỚP HỌC 2 TẦNG 4 PHÒNG
VÀ CÁC HẠNG MỤC PHỤ TRỢ
TRƯỜNG THCS ĐÔNG THÀNH

ĐỊA ĐIỂM: XÃ ĐÔNG THÀNH, TỈNH PHÚ THỌ

ĐƠN VỊ TƯ VẤN THIẾT KẾ

CÔNG TY CỔ PHẦN
KIẾN TRÚC XÂY DỰNG & ĐẦU TƯ KHÁNH CHI

TRỤ SỞ: SỐ 75 - ĐƯỜNG LĂNG CẨM - PHƯỜNG VIỆT TRÌ, TỈNH PHÚ THỌ

MOBILE: 0985444166 - MAIL: KIENTRUCKC66@GMAIL.COM

GIÁM ĐỐC

NGUYỄN KHÁNH TƯỜNG

CHỦ TRÌ THIẾT KẾ

KTS PHẠM NGỌC SƠN

THIẾT KẾ KIẾN TRÚC

KTS PHẠM NGỌC SƠN

KIỂM TRA BẢN VẼ

KS TRẦN MẠNH HÙNG

HẠNG MỤC:

NHÀ LỚP HỌC 2 TẦNG 8 PHÒNG SỐ 1

NGÀY	12/2025	TỶ LỆ SCALE

TÊN BẢN VẼ:

MẶT ĐỨNG TRỤC C-A, A-C PHÁ DỠ

BẢN VẼ SỐ	PD-02

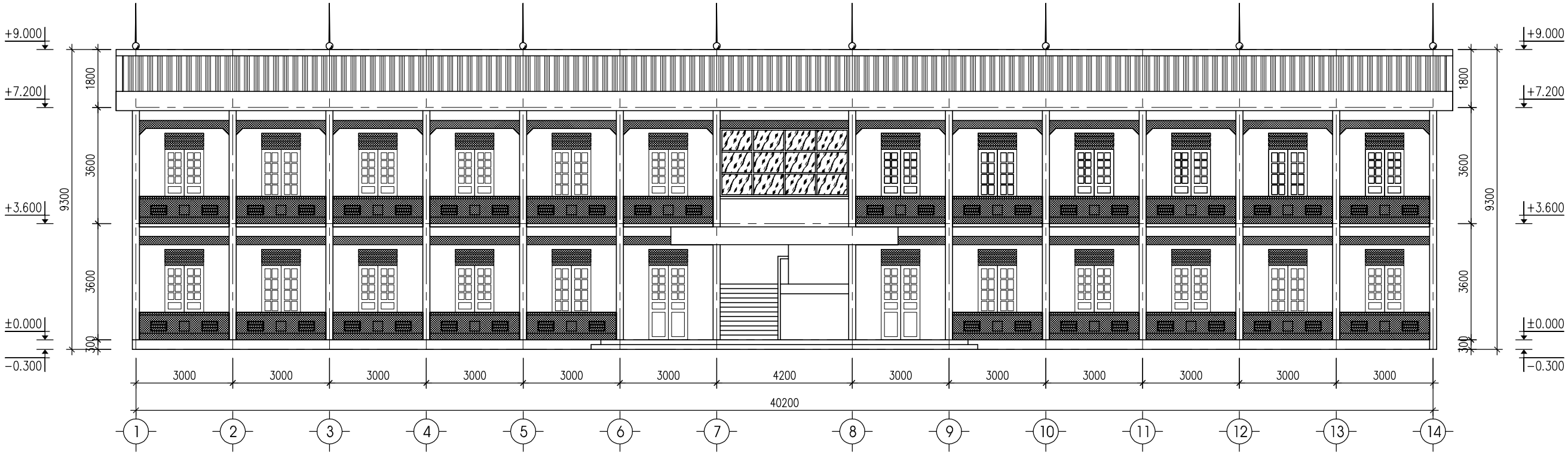

MẶT ĐỨNG TRỤC 1-14 HIỆN TRẠNG

PHẦN PHÁ DỠ

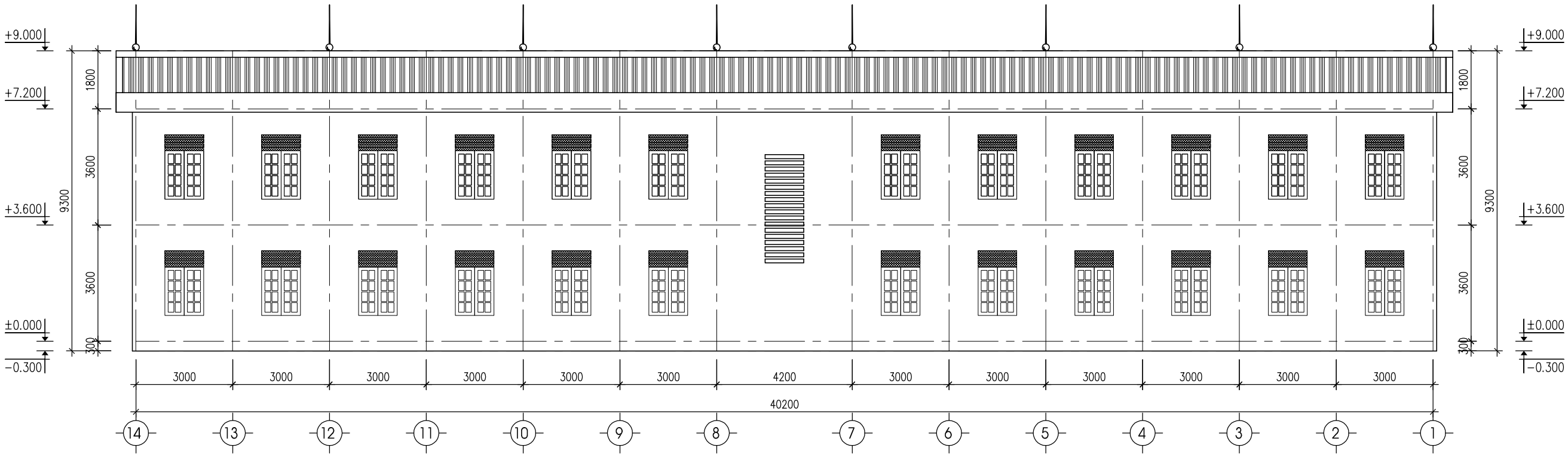

MẶT ĐỨNG TRỤC 14-1 HIỆN TRẠNG

PHẦN PHÁ DỠ

CHỦ ĐẦU TƯ

TRUNG TÂM DỊCH VỤ SỰ NGHIỆP CÔNG XÃ ĐÔNG THÀNH

CÔNG TRÌNH

NHÀ LỚP HỌC 2 TẦNG 4 PHÒNG VÀ CÁC HẠNG MỤC PHỤ TRỢ TRƯỜNG THCS ĐÔNG THÀNH

ĐỊA ĐIỂM: XÃ ĐÔNG THÀNH, TỈNH PHÚ THỌ

ĐƠN VỊ TƯ VẤN THIẾT KẾ

CÔNG TY CỔ PHẦN KIẾN TRÚC XÂY DỰNG & ĐẦU TƯ KHÁNH CHI

TRỤ SỞ: SỐ 75 - ĐƯỜNG LĂNG CẨM - PHƯỜNG VIỆT TRÌ, TỈNH PHÚ THỌ

MOBILE: 0985444166 - MAIL: KIENTRUCKC66@GMAIL.COM

GIÁM ĐỐC

NGUYỄN KHÁNH TƯỜNG

CHỦ TRÌ THIẾT KẾ

KTS PHẠM NGỌC SƠN

THIẾT KẾ KIẾN TRÚC

KTS PHẠM NGỌC SƠN

KIỂM TRA BẢN VẼ

KS TRẦN MẠNH HÙNG

HẠNG MỤC:

NHÀ LỚP HỌC 2 TẦNG 8 PHÒNG SỐ 1

NGÀY	12/2025	TỶ LỆ SCALE

TÊN BẢN VẼ:

MẶT ĐỨNG TRỤC 1-14,14-1 PHÁ DỠ

BẢN VẼ SỐ	PD-03

PHẦN CẢI TẠO

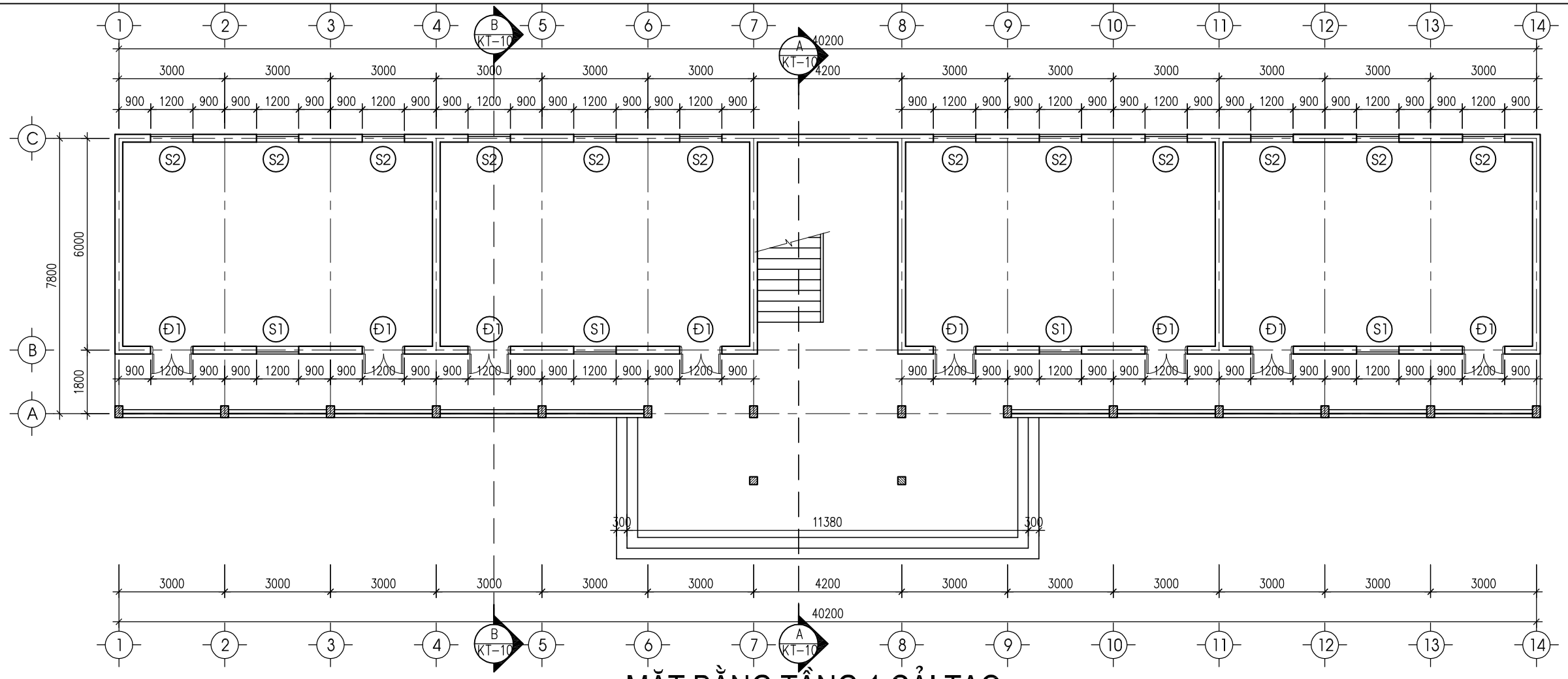

MẶT BẰNG TẦNG 1 CẢI TẠO

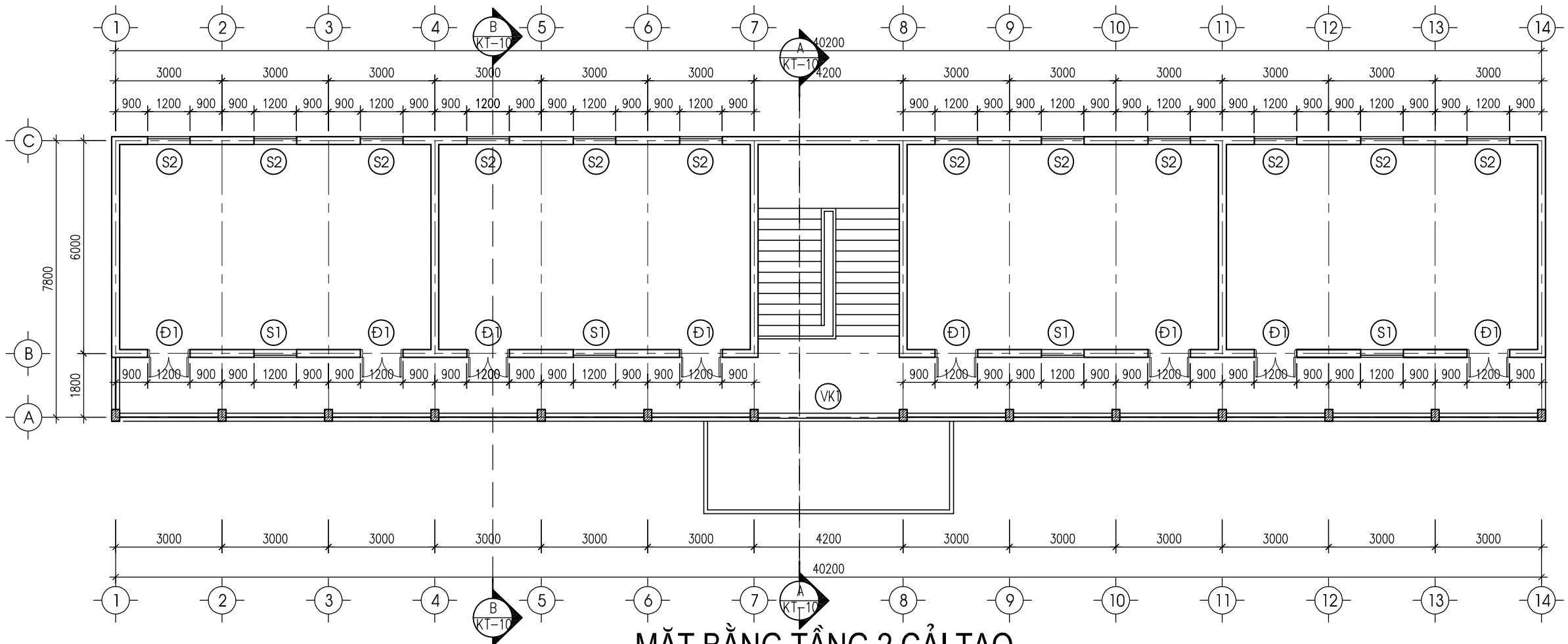

MẶT BẰNG TẦNG 2 CẢI TẠO

CHỦ ĐẦU TƯ

TRUNG TÂM DỊCH VỤ SỰ NGHIỆP CÔNG XÃ ĐỒNG THÀNH

CÔNG TRÌNH

NHÀ LỚP HỌC 2 TẦNG 4 PHÒNG VÀ CÁC HẠNG MỤC PHỤ TRỢ TRƯỜNG THCS ĐỒNG THÀNH

ĐỊA ĐIỂM: XÃ ĐỒNG THÀNH, TỈNH PHÚ THỌ

ĐƠN VỊ TƯ VẤN THIẾT KẾ

CÔNG TY CỔ PHẦN KIẾN TRÚC XÂY DỰNG & ĐẦU TƯ KHÁNH CHI

TRỤ SỞ: SỐ 75 - ĐƯỜNG LĂNG CẨM - PHƯỜNG VIỆT TRÌ, TỈNH PHÚ THỌ

MOBILE: 0985444166 - MAIL: KIENTRUCKC66@GMAIL.COM

GIÁM ĐỐC

NGUYỄN KHÁNH TƯỜNG

CHỦ TRÌ THIẾT KẾ

KTS PHẠM NGỌC SƠN

THIẾT KẾ KIẾN TRÚC

KTS PHẠM NGỌC SƠN

KIỂM TRA BẢN VẼ

KS TRẦN MẠNH HÙNG

HẠNG MỤC:

NHÀ LỚP HỌC 2 TẦNG 8 PHÒNG SỐ 1

NGÀY	12/2025	TỶ LỆ SCALE

TÊN BẢN VẼ:

MẶT BẰNG TẦNG 1 CẢI TẠO
MẶT BẰNG TẦNG 2 CẢI TẠO

BẢN VẼ SỐ: **CT-01**

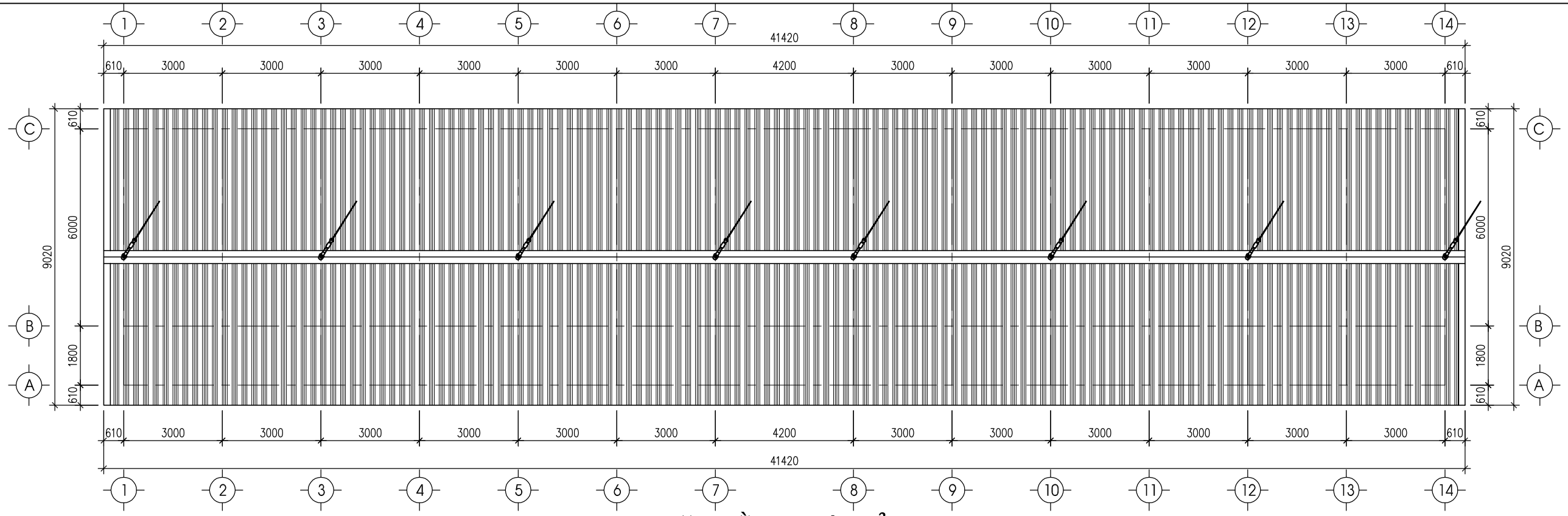

MẶT BẰNG MÁI CẢI TẠO

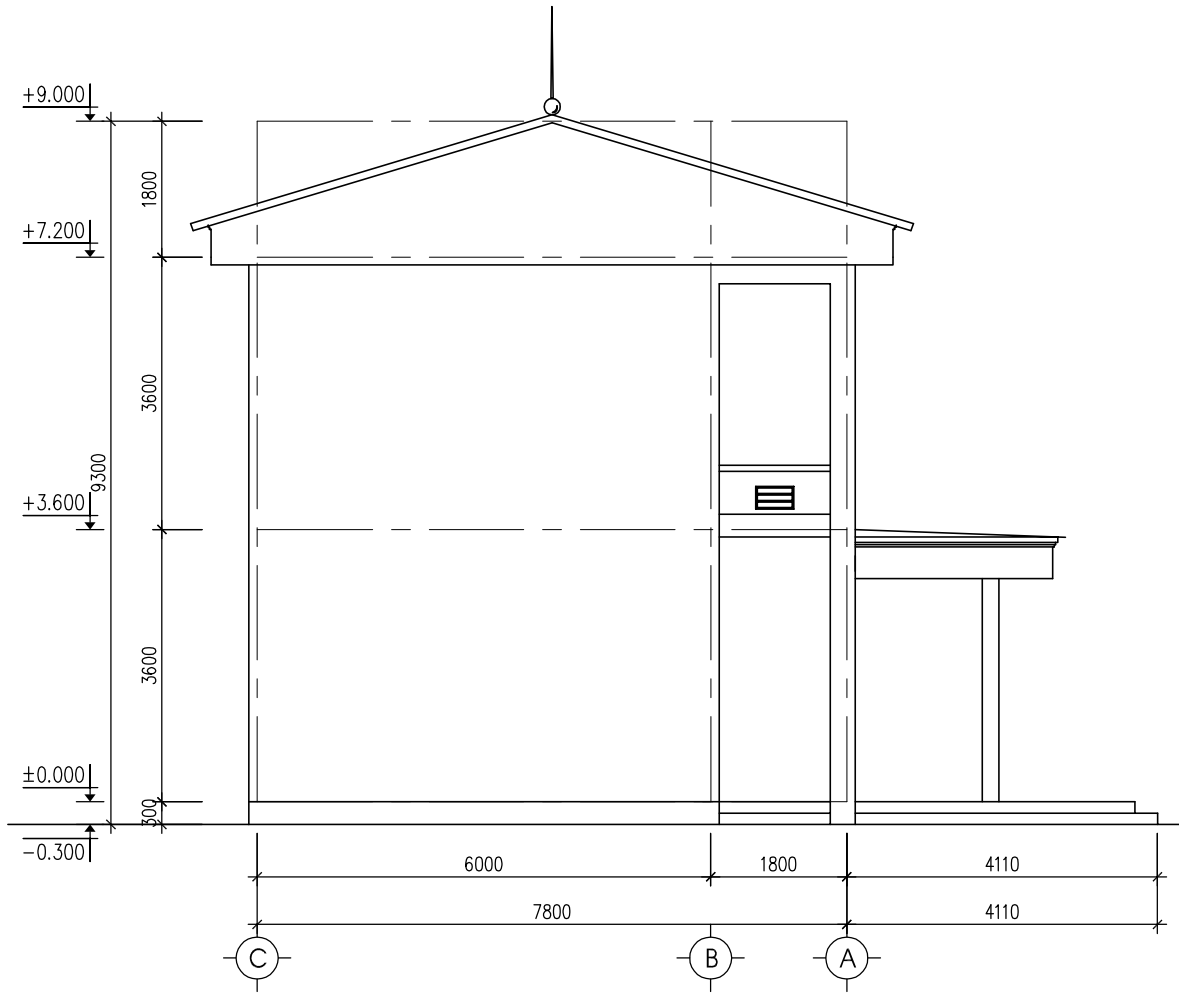

MẶT ĐỨNG TRỤC C-A CẢI TẠO

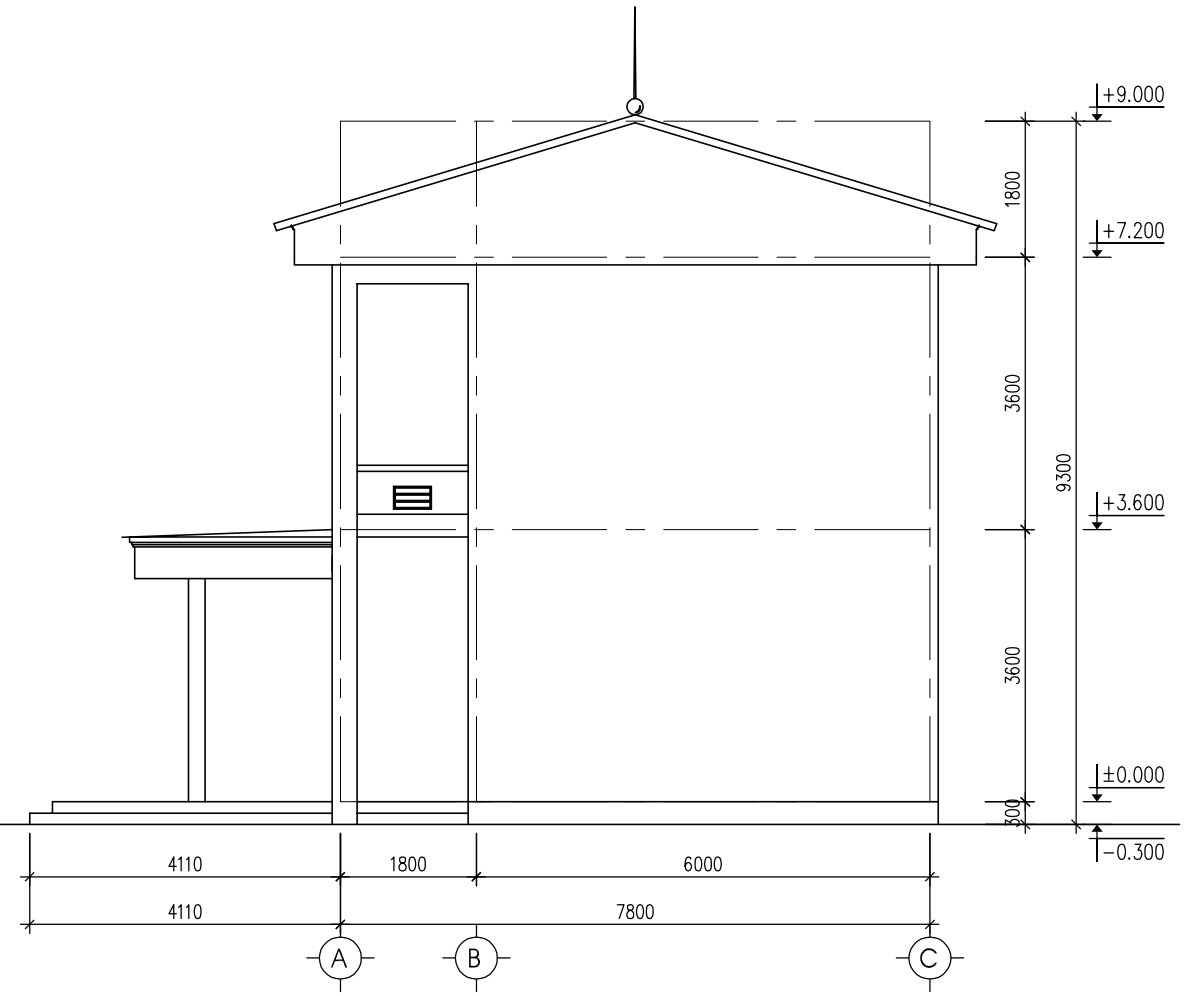

MẶT ĐỨNG TRỤC A-C CẢI TẠO

CHỦ ĐẦU TƯ

TRUNG TÂM DỊCH VỤ SỰ NGHIỆP CÔNG XÃ ĐỒNG THÀNH

CÔNG TRÌNH

NHÀ LỚP HỌC 2 TẦNG 4 PHÒNG VÀ CÁC HẠNG MỤC PHỤ TRỢ TRƯỜNG THCS ĐỒNG THÀNH

ĐỊA ĐIỂM: XÃ ĐỒNG THÀNH, TỈNH PHÚ THỌ

ĐƠN VỊ TƯ VẤN THIẾT KẾ

CÔNG TY CỔ PHẦN KIẾN TRÚC XÂY DỰNG & ĐẦU TƯ KHÁNH CHI

TRỤ SỞ: SỐ 75 - ĐƯỜNG LĂNG CẨM - PHƯỜNG VIỆT TRÌ, TỈNH PHÚ THỌ

MOBILE: 0985444166 - MAIL: KIENTRUCKC66@GMAIL.COM

GIÁM ĐỐC

NGUYỄN KHÁNH TƯỜNG

CHỦ TRÌ THIẾT KẾ

KTS PHẠM NGỌC SƠN

THIẾT KẾ KIẾN TRÚC

KTS PHẠM NGỌC SƠN

KIỂM TRA BẢN VẼ

KS TRẦN MẠNH HÙNG

HẠNG MỤC:

NHÀ LỚP HỌC 2 TẦNG 8 PHÒNG SỐ 1

NGÀY	12/2025	TỶ LỆ SCALE

TÊN BẢN VẼ:

MẶT BẰNG MÁI CẢI TẠO
MẶT ĐỨNG TRỤC C-A, A-C CẢI TẠO

BẢN VẼ SỐ	CT-02

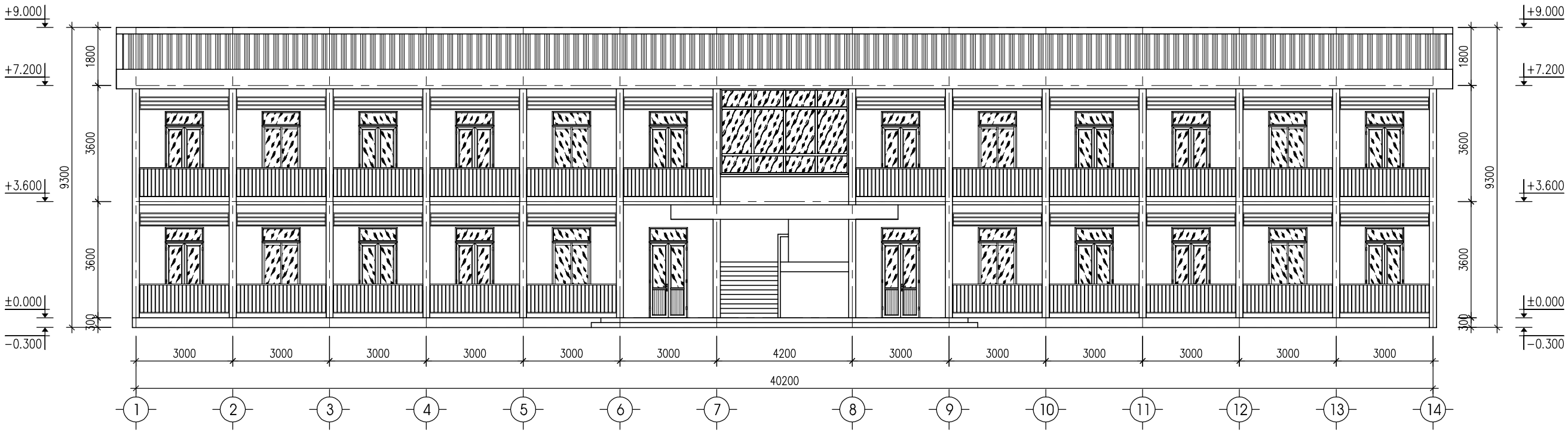

MẶT ĐỨNG TRỤC 1-14 CẢI TẠO

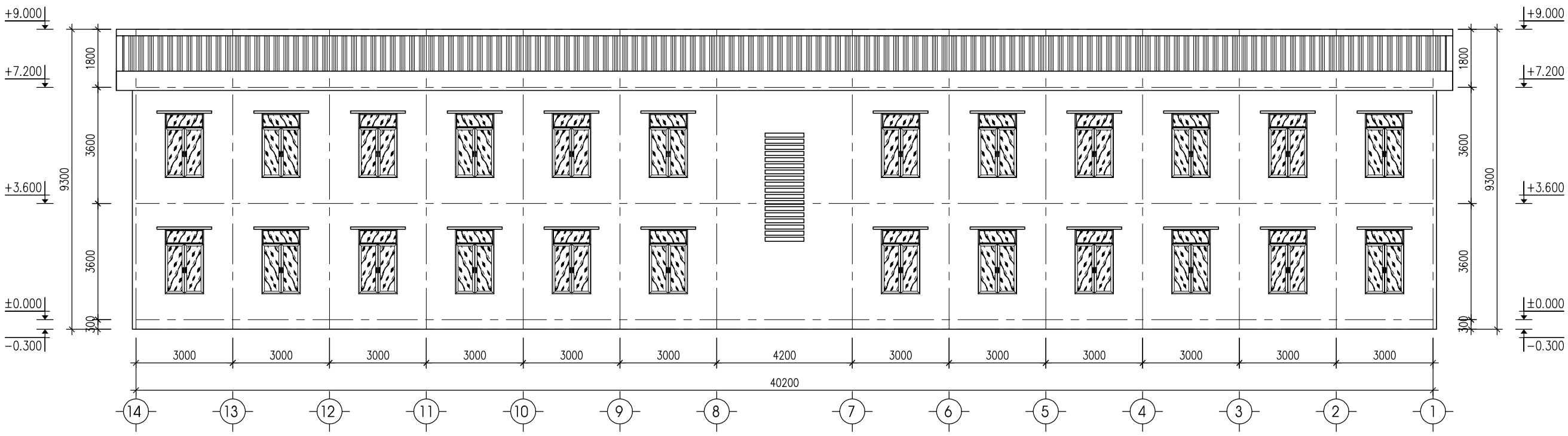

MẶT ĐỨNG TRỤC 14-1 CẢI TẠO

CHỦ ĐẦU TƯ

TRUNG TÂM DỊCH VỤ SỰ NGHIỆP CÔNG XÃ ĐÔNG THÀNH

CÔNG TRÌNH

NHÀ LỚP HỌC 2 TẦNG 4 PHÒNG VÀ CÁC HẠNG MỤC PHỤ TRỢ TRƯỜNG THCS ĐÔNG THÀNH

ĐỊA ĐIỂM: XÃ ĐÔNG THÀNH, TỈNH PHÚ THỌ

ĐƠN VỊ TƯ VẤN THIẾT KẾ

CÔNG TY CỔ PHẦN KIẾN TRÚC XÂY DỰNG & ĐẦU TƯ KHÁNH CHI

TRỤ SỞ: SỐ 75 - ĐƯỜNG LĂNG CẨM - PHƯỜNG VIỆT TRÌ, TỈNH PHÚ THỌ

MOBILE: 0985444166 - MAIL: KIENTRUCKC66@GMAIL.COM

GIÁM ĐỐC

NGUYỄN KHÁNH TƯỜNG

CHỦ TRÌ THIẾT KẾ

KTS PHẠM NGỌC SƠN

THIẾT KẾ KIẾN TRÚC

KTS PHẠM NGỌC SƠN

KIỂM TRA BẢN VẼ

KS TRẦN MẠNH HÙNG

HẠNG MỤC:

NHÀ LỚP HỌC 2 TẦNG 8 PHÒNG SỐ 1

NGÀY	12/2025	TỶ LỆ SCALE

TÊN BẢN VẼ:

MẶT ĐỨNG TRỤC 1-14,14-1 CẢI TẠO

BẢN VẼ SỐ

CT-03

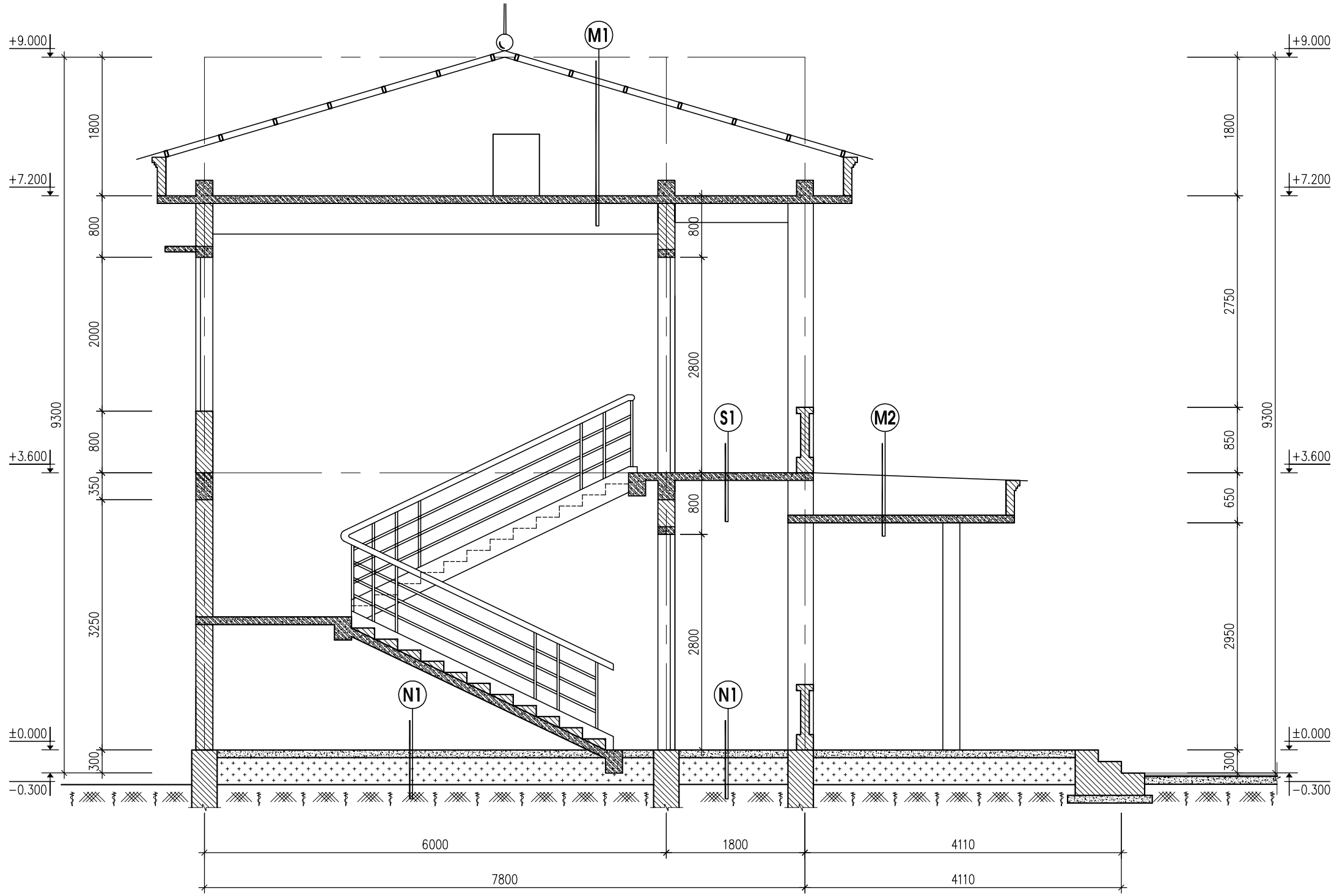

MẶT CẮT A-A HIỆN TRẠNG

M1	S1	N1	M2
_ MÁI LỢP TÔN HIỆN TRẠNG	_ LÁT GẠCH KT 600X600MM HIỆN TRẠNG	_ LÁT GẠCH KT 600X600MM HIỆN TRẠNG	_ MÁI LỢP TÔN HIỆN TRẠNG
_ LỚP XÀ GỒ THÉP HỘP HIỆN TRẠNG	_ LỚP VXM HIỆN TRẠNG	_ LỚP VXM HIỆN TRẠNG	_ SÀN BTCT HIỆN TRẠNG
_ TƯỜNG THU HỒI HIỆN TRẠNG	_ SÀN BTCT HIỆN TRẠNG	_ BT LÓT NỀN HIỆN TRẠNG	_ LỚP VỮA TRÁT TRẦN HIỆN TRẠNG
_ SÀN BTCT HIỆN TRẠNG	_ LỚP VỮA TRÁT TRẦN HIỆN TRẠNG	_ LỚP ĐẤT ĐẮP ĐẦM CHẶT K=0,85	_ LỚP SƠN HOÀN THIỆN HIỆN TRẠNG
_ LỚP VỮA TRÁT TRẦN HIỆN TRẠNG	_ LỚP SƠN HOÀN THIỆN MÀU CHỈ ĐỊNH	_ ĐẤT TỰ NHIÊN	
_ LỚP SƠN HOÀN THIỆN MÀU CHỈ ĐỊNH			

GHI CHÚ CẢI TẠO:

- CẠO TOÀN BỘ LỚP SƠN TƯỜNG CŨ TRONG NHÀ, NGOÀI NHÀ SƠN LẠI THEO QUY ĐỊNH;
- THAY THẾ TOÀN BỘ HỆ THỐNG CỬA ĐI, CỬA SỔ CŨ BẰNG CỬA KHUNG NHÔM HỆ.

CHỦ ĐẦU TƯ

TRUNG TÂM DỊCH VỤ SỰ NGHIỆP CÔNG XÃ ĐÔNG THÀNH

CÔNG TRÌNH

NHÀ LỚP HỌC 2 TẦNG 4 PHÒNG VÀ CÁC HẠNG MỤC PHỤ TRỢ TRƯỜNG THCS ĐÔNG THÀNH

ĐỊA ĐIỂM: XÃ ĐÔNG THÀNH, TỈNH PHÚ THỌ

ĐƠN VỊ TƯ VẤN THIẾT KẾ

CÔNG TY CỔ PHẦN KIẾN TRÚC XÂY DỰNG & ĐẦU TƯ KHÁNH CHI

TRỤ SỞ: SỐ 75 - ĐƯỜNG LĂNG CẨM - PHƯỜNG VIỆT TRÌ, TỈNH PHÚ THỌ

MOBILE: 0985444166 - MAIL: KIENTRUCKC66@GMAIL.COM

GIÁM ĐỐC

NGUYỄN KHÁNH TƯỜNG

CHỦ TRÌ THIẾT KẾ

KTS PHẠM NGỌC SƠN

THIẾT KẾ KIẾN TRÚC

KTS PHẠM NGỌC SƠN

KIỂM TRA BẢN VẼ

KS TRẦN MẠNH HÙNG

HẠNG MỤC:

NHÀ LỚP HỌC 2 TẦNG 8 PHÒNG SỐ 1

NGÀY	12/2025	TỶ LỆ SCALE

TÊN BẢN VẼ:

MẶT CẮT A-A CẢI TẠO

BẢN VẼ SỐ: CT-04

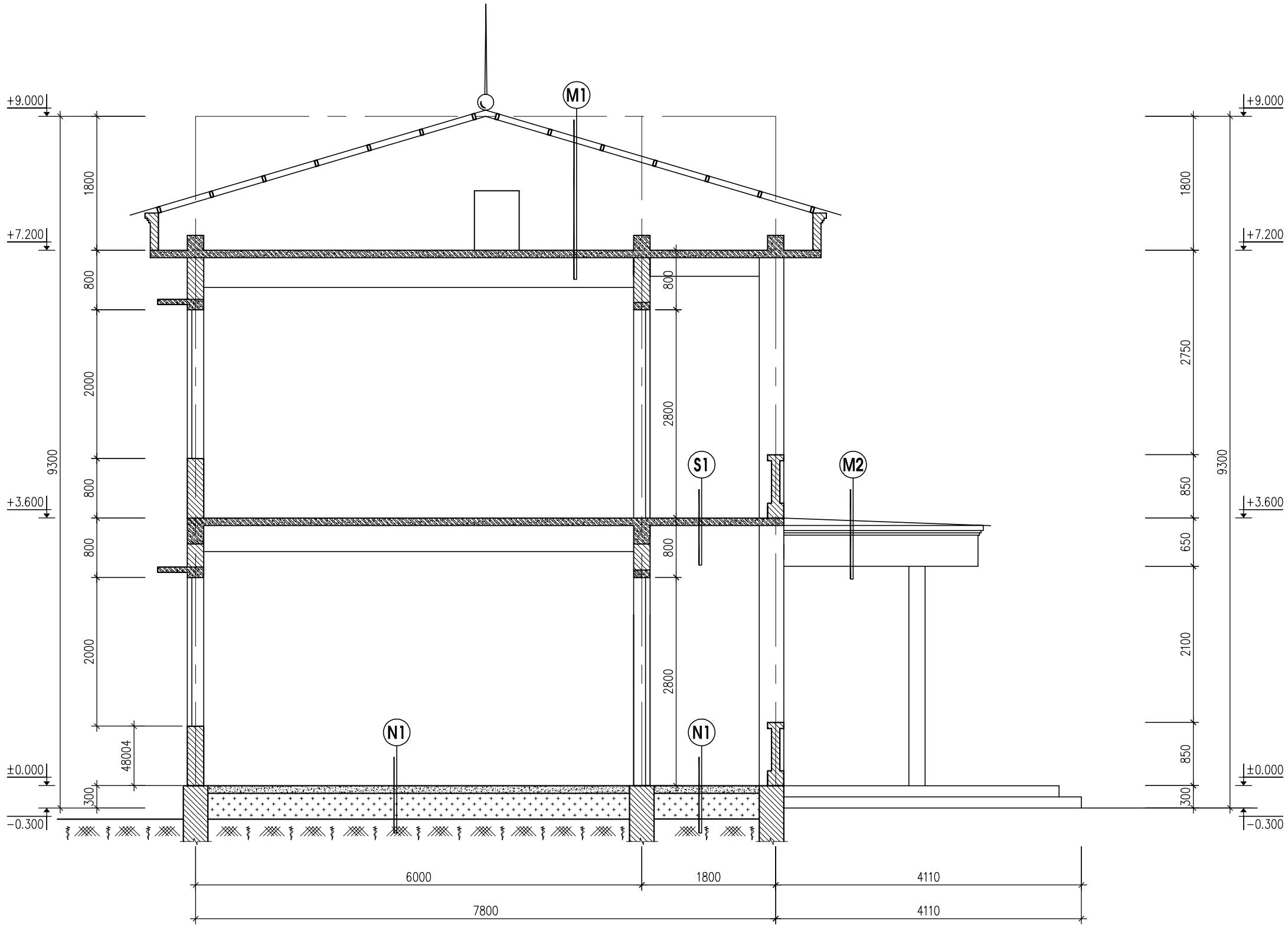

MẶT CẮT B-B CẢI TẠO

M1	S1	N1	M2
_ MÁI LỢP TÔN HIỆN TRẠNG	_ LÁT GẠCH KT 600X600MM HIỆN TRẠNG	_ LÁT GẠCH KT 600X600MM HIỆN TRẠNG	_ MÁI LỢP TÔN HIỆN TRẠNG
_ LỚP XÀ GỒ THÉP HỘP HIỆN TRẠNG	_ LỚP VXM HIỆN TRẠNG	_ LỚP VXM HIỆN TRẠNG	_ SÀN BTCT HIỆN TRẠNG
_ TƯỜNG THU HỒI HIỆN TRẠNG	_ SÀN BTCT HIỆN TRẠNG	_ BT LÓT NỀN HIỆN TRẠNG	_ LỚP VỮA TRÁT TRẦN HIỆN TRẠNG
_ SÀN BTCT HIỆN TRẠNG	_ LỚP VỮA TRÁT TRẦN HIỆN TRẠNG	_ LỚP ĐẤT ĐẮP ĐẦM CHẶT K=0,85	_ LỚP SƠN HOÀN THIỆN HIỆN TRẠNG
_ LỚP VỮA TRÁT TRẦN HIỆN TRẠNG	_ LỚP SƠN HOÀN THIỆN HIỆN TRẠNG	_ ĐẤT TỰ NHIÊN	
_ LỚP SƠN HOÀN THIỆN HIỆN TRẠNG			

GHI CHÚ CẢI TẠO:

- CẠO TOÀN BỘ LỚP SƠN TƯỜNG CŨ TRONG NHÀ, NGOÀI NHÀ SƠN LẠI THEO QUY ĐỊNH;
- THAY THẾ TOÀN BỘ HỆ THỐNG CỬA ĐI, CỬA SỔ CŨ BẰNG CỬA KHUNG NHÔM HỆ.

CHỦ ĐẦU TƯ

TRUNG TÂM DỊCH VỤ SỰ NGHIỆP CÔNG
XÃ ĐÔNG THÀNH

CÔNG TRÌNH

NHÀ LỚP HỌC 2 TẦNG 4 PHÒNG
VÀ CÁC HẠNG MỤC PHỤ TRỢ
TRƯỜNG THCS ĐÔNG THÀNH

ĐỊA ĐIỂM: XÃ ĐÔNG THÀNH, TỈNH PHÚ THỌ

ĐƠN VỊ TƯ VẤN THIẾT KẾ

CÔNG TY CỔ PHẦN
KIẾN TRÚC XÂY DỰNG & ĐẦU TƯ KHÁNH CHI

TRỤ SỞ: SỐ 75 - ĐƯỜNG LĂNG CẨM - PHƯỜNG VIỆT TRÌ, TỈNH PHÚ THỌ

MOBILE: 0985444166 - MAIL: KIENTRUCKC66@GMAIL.COM

GIÁM ĐỐC

NGUYỄN KHÁNH TƯỜNG

CHỦ TRÌ THIẾT KẾ

KTS PHẠM NGỌC SƠN

THIẾT KẾ KIẾN TRÚC

KTS PHẠM NGỌC SƠN

KIỂM TRA BẢN VẼ

KS TRẦN MẠNH HÙNG

HẠNG MỤC:

NHÀ LỚP HỌC 2 TẦNG 8 PHÒNG SỐ 1

NGÀY	12/2025	TỶ LỆ SCALE

TÊN BẢN VẼ:

MẶT CẮT B-B CẢI TẠO

BẢN VẼ SỐ: CT-05

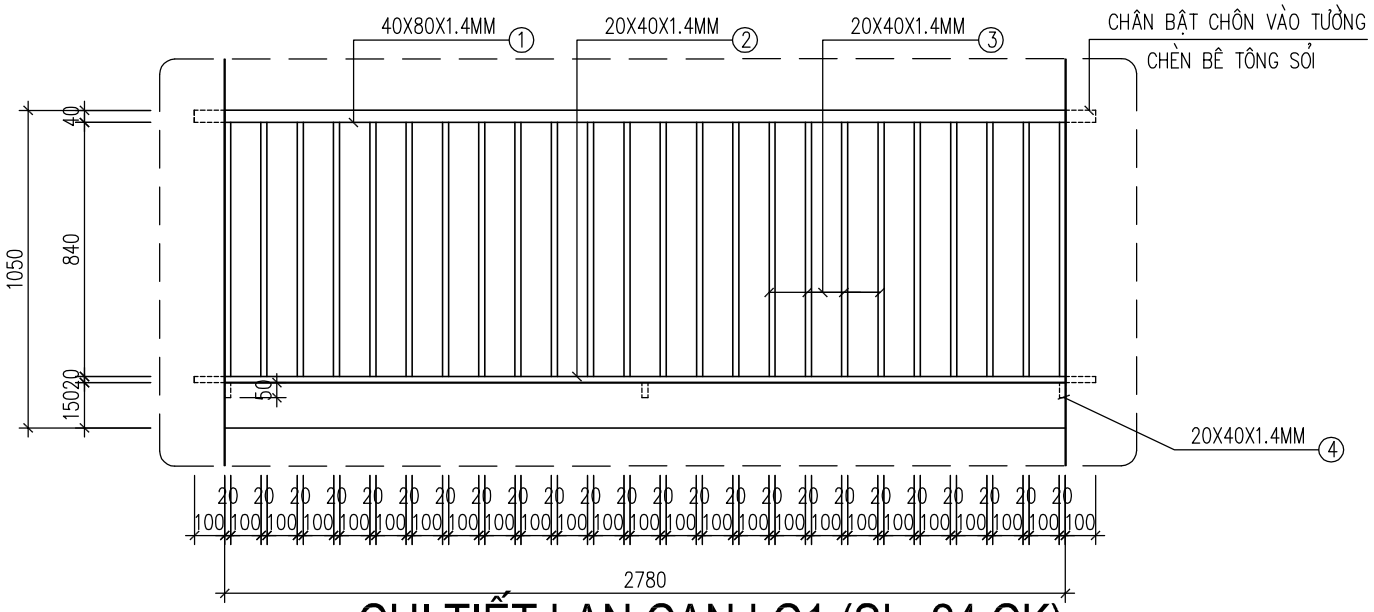

CHI TIẾT LAN CAN LC1 (SL=24 CK)

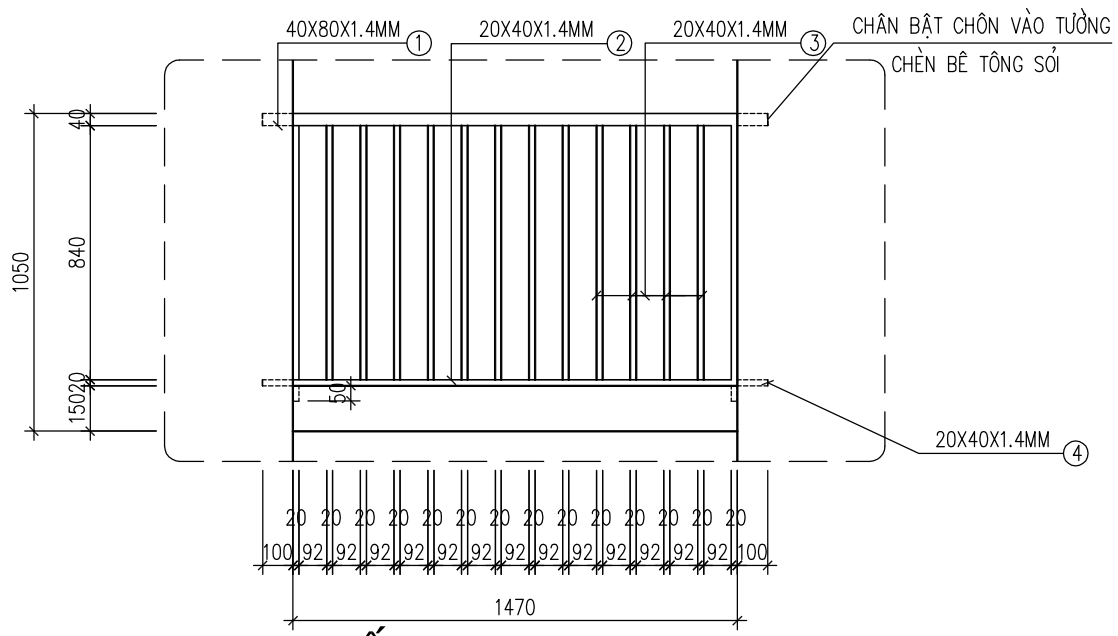

CHI TIẾT LAN CAN LC2 (SL=01 CK)

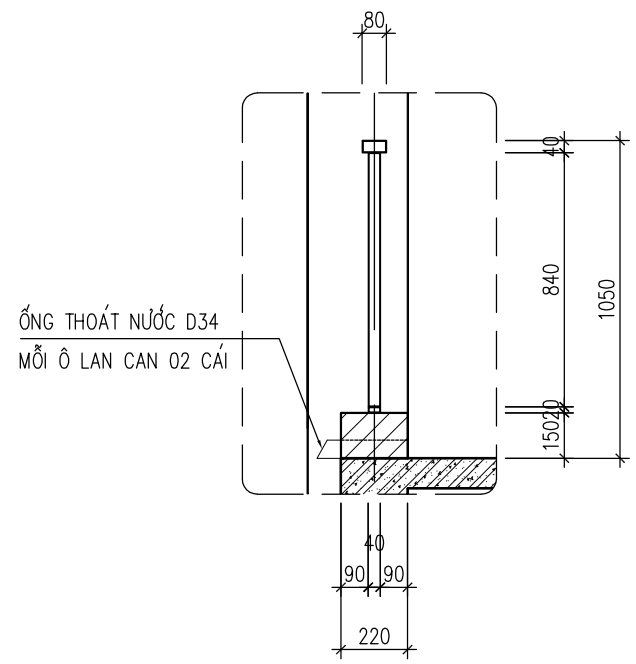

CHI TIẾT LAN CAN

GHI CHÚ:

- LAN CAN LÀM BẰNG THÉP HỘP
- TOÀN BỘ LAN CAN SƠN TĨNH ĐIỆN MÀU CÀ PHÊ

CHỦ ĐẦU TƯ

TRUNG TÂM DỊCH VỤ SỰ NGHIỆP CÔNG XÃ ĐÔNG THÀNH

CÔNG TRÌNH

NHÀ LỚP HỌC 2 TẦNG 4 PHÒNG VÀ CÁC HẠNG MỤC PHỤ TRỢ TRƯỜNG THCS ĐÔNG THÀNH

ĐỊA ĐIỂM: XÃ ĐÔNG THÀNH, TỈNH PHÚ THỌ

ĐƠN VỊ TƯ VẤN THIẾT KẾ

CÔNG TY CỔ PHẦN KIẾN TRÚC XÂY DỰNG & ĐẦU TƯ KHÁNH CHI

TRỤ SỞ: SỐ 75 - ĐƯỜNG LĂNG CẨM - PHƯỜNG VIỆT TRÌ, TỈNH PHÚ THỌ

MOBILE: 0985444166 - MAIL: KIENTRUCKC66@GMAIL.COM

GIÁM ĐỐC

NGUYỄN KHÁNH TƯỜNG

CHỦ TRÌ THIẾT KẾ

KTS PHẠM NGỌC SƠN

THIẾT KẾ KIẾN TRÚC

KTS PHẠM NGỌC SƠN

KIỂM TRA BẢN VẼ

KS TRẦN MẠNH HÙNG

HẠNG MỤC:

NHÀ LỚP HỌC 2 TẦNG 8 PHÒNG SỐ 1

NGÀY	12/2025	TỶ LỆ SCALE

TÊN BẢN VẼ:

CHI TIẾT LAN CAN

BẢN VẼ SỐ: CT-06

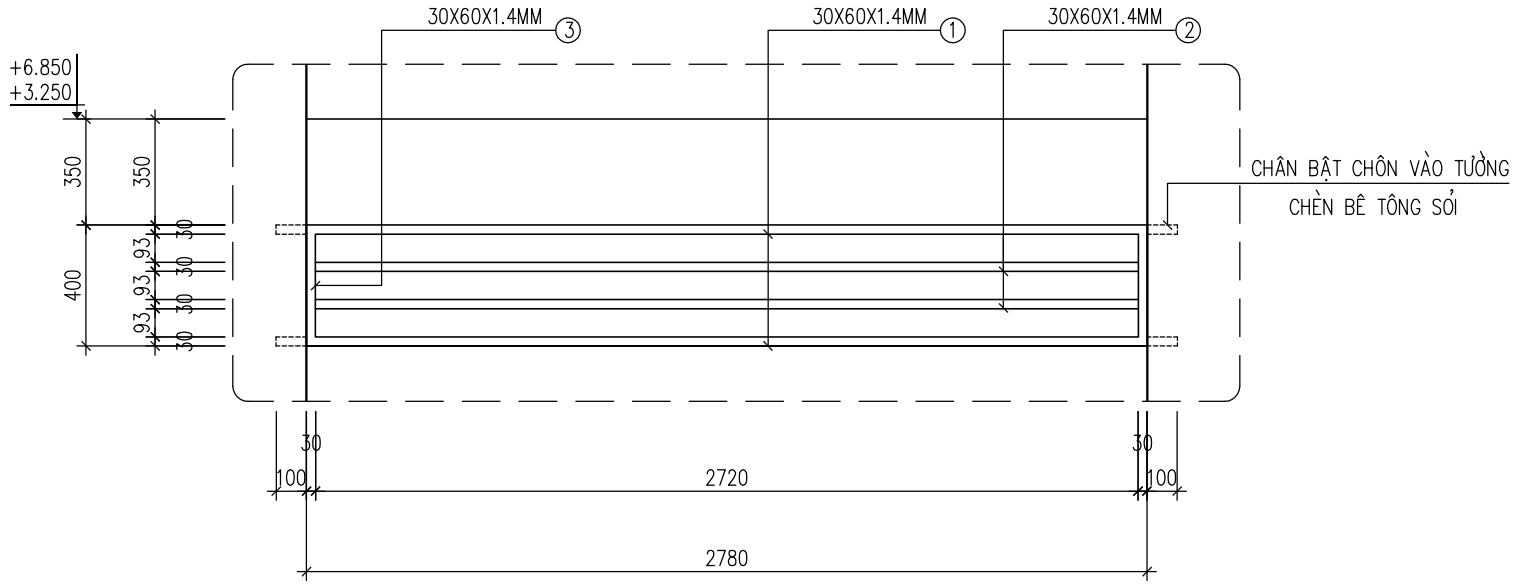

CHI TIẾT CHỚP NẮNG CN1 (SL=24 CK)

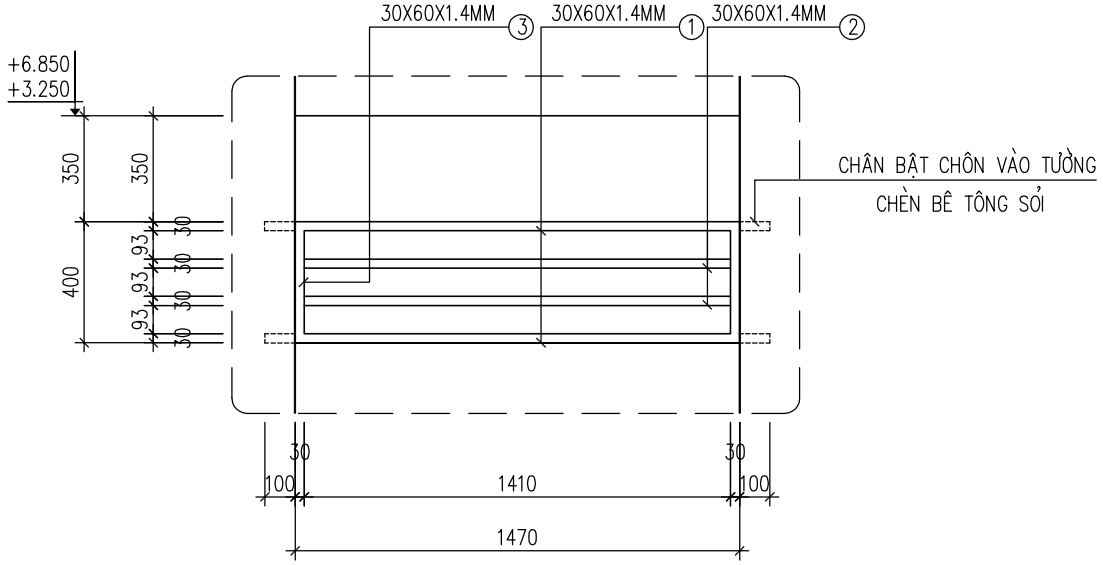

CHI TIẾT CHỚP NẮNG CN2 (SL=02 CK)

GHI CHÚ:

- CHỚP NẮNG LÀM BẰNG THÉP HỘP
- TOÀN BỘ CHỚP NẮNG SƠN TĨNH ĐIỆN MÀU CÀ PHÊ

CHỦ ĐẦU TƯ

TRUNG TÂM DỊCH VỤ SỰ NGHIỆP CÔNG
XÃ ĐỒNG THÀNH

CÔNG TRÌNH

NHÀ LỚP HỌC 2 TẦNG 4 PHÒNG
VÀ CÁC HẠNG MỤC PHỤ TRỢ
TRƯỜNG THCS ĐỒNG THÀNH

ĐỊA ĐIỂM: XÃ ĐỒNG THÀNH, TỈNH PHÚ THỌ

ĐƠN VỊ TƯ VẤN THIẾT KẾ

CÔNG TY CỔ PHẦN
KIẾN TRÚC XÂY DỰNG & ĐẦU TƯ KHÁNH CHI

TRỤ SỞ: SỐ 75 - ĐƯỜNG LĂNG CẨM - PHƯỜNG VIỆT TRÌ, TỈNH PHÚ THỌ

MOBILE: 0985444166 - MAIL: KIENTRUCKC66@GMAIL.COM

GIÁM ĐỐC

NGUYỄN KHÁNH TƯỜNG

CHỦ TRÌ THIẾT KẾ

KTS PHẠM NGỌC SƠN

THIẾT KẾ KIẾN TRÚC

KTS PHẠM NGỌC SƠN

KIỂM TRA BẢN VẼ

KS TRẦN MẠNH HÙNG

HẠNG MỤC:

NHÀ LỚP HỌC 2 TẦNG 8 PHÒNG SỐ 1

NGÀY	12/2025	TỶ LỆ SCALE

TÊN BẢN VẼ:

CHI TIẾT CHỚP NẮNG

BẢN VẼ SỐ: CT-07

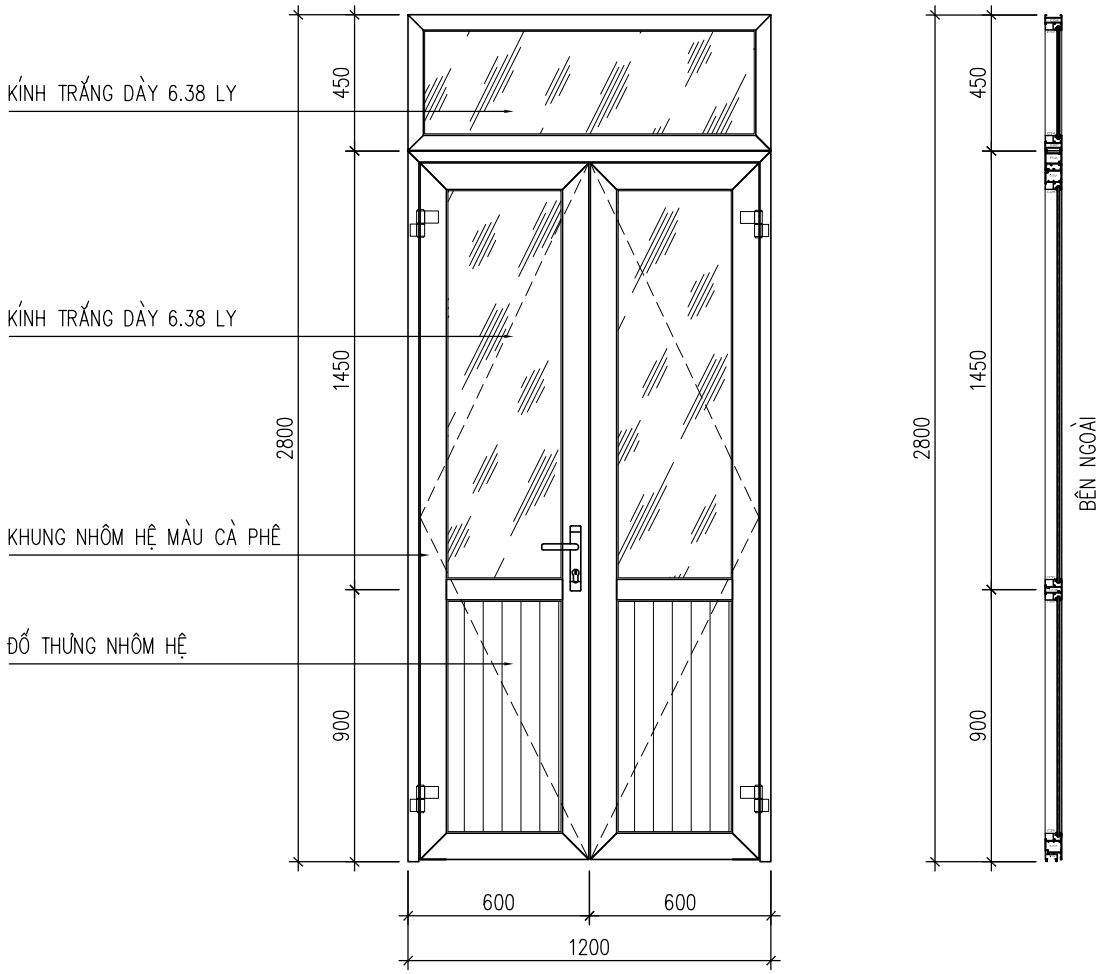

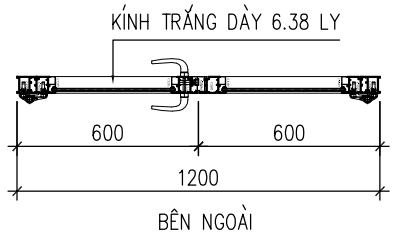

CHI TIẾT CỬA ĐI Đ1 (SL=16 BỘ)

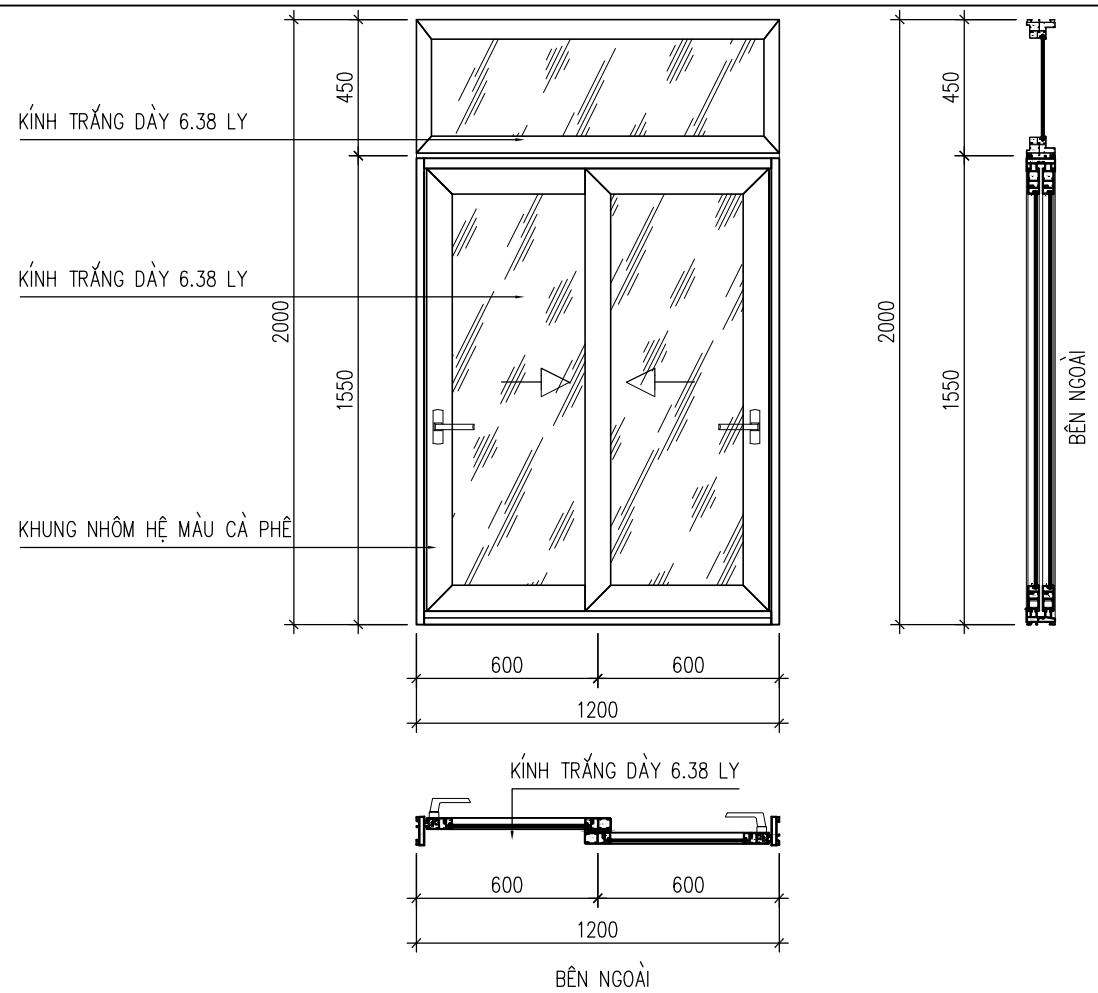

CHI TIẾT CỬA SỔ S1 (SL=08 BỘ)

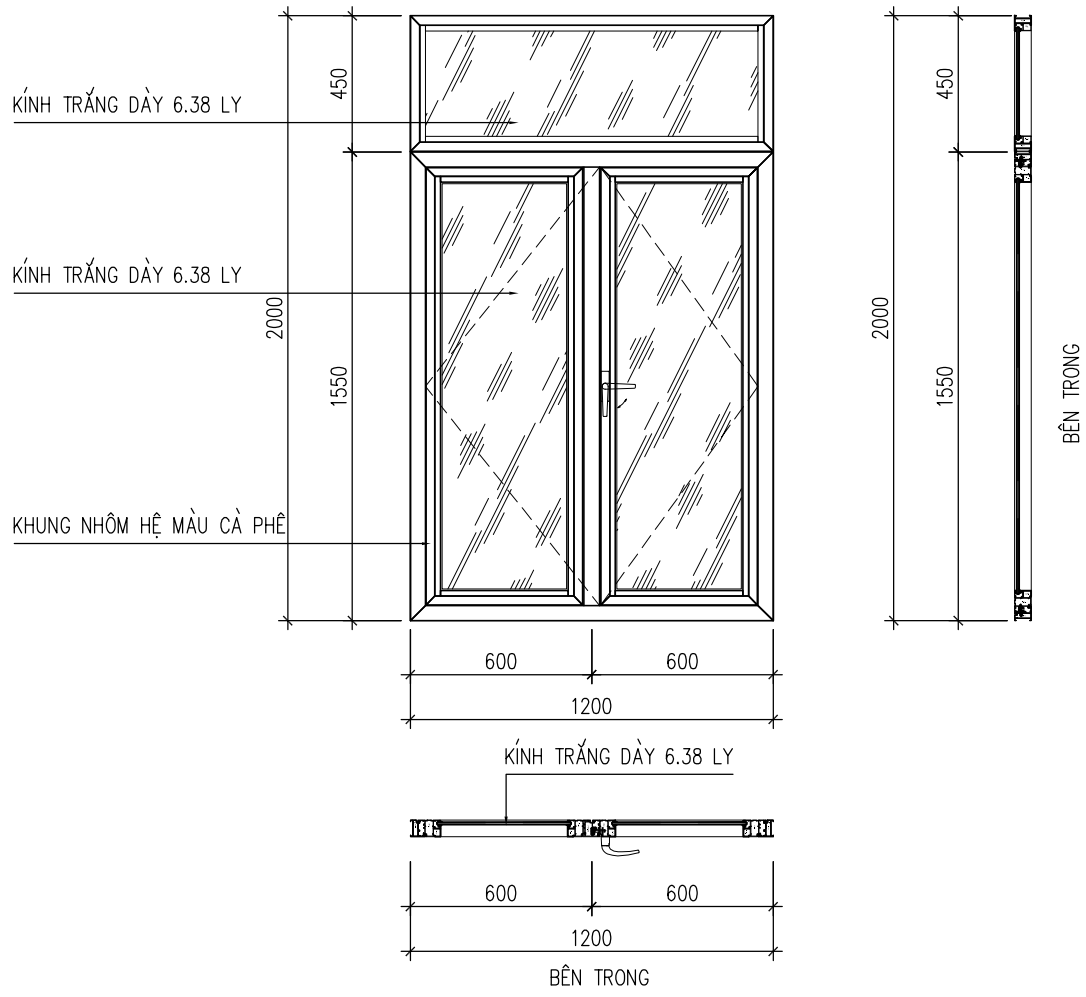

CHI TIẾT CỬA SỔ S2 (SL=24 BỘ)

GHI CHÚ:

- CỬA ĐI NHÔM HỆ, SƠN TĨNH ĐIỆN MÀU CÀ PHÊ
- CỬA SỔ NHÔM HỆ, SƠN TĨNH ĐIỆN MÀU CÀ PHÊ
- KÍNH TRẮNG DÀY 6.38LY

CHỦ ĐẦU TƯ

TRUNG TÂM DỊCH VỤ SỰ NGHIỆP CÔNG XÃ ĐÔNG THÀNH

CÔNG TRÌNH

NHÀ LỚP HỌC 2 TẦNG 4 PHÒNG VÀ CÁC HẠNG MỤC PHỤ TRỢ TRƯỜNG THCS ĐÔNG THÀNH

ĐỊA ĐIỂM: XÃ ĐÔNG THÀNH, TỈNH PHÚ THỌ

ĐƠN VỊ TƯ VẤN THIẾT KẾ

CÔNG TY CỔ PHẦN KIẾN TRÚC XÂY DỰNG & ĐẦU TƯ KHÁNH CHI

TRỤ SỞ: SỐ 75 - ĐƯỜNG LĂNG CẨM - PHƯỜNG VIỆT TRÌ, TỈNH PHÚ THỌ

MOBILE: 0985444166 - MAIL: KIENTRUCKC66@GMAIL.COM

GIÁM ĐỐC

NGUYỄN KHÁNH TƯỜNG

CHỦ TRÌ THIẾT KẾ

KTS PHẠM NGỌC SƠN

THIẾT KẾ KIẾN TRÚC

KTS PHẠM NGỌC SƠN

KIỂM TRA BẢN VẼ

KS TRẦN MẠNH HÙNG

HẠNG MỤC:

NHÀ LỚP HỌC 2 TẦNG 8 PHÒNG SỐ 1

NGÀY	12/2025	TỶ LỆ SCALE

TÊN BẢN VẼ:

CHI TIẾT CỬA

BẢN VẼ SỐ: CT-08

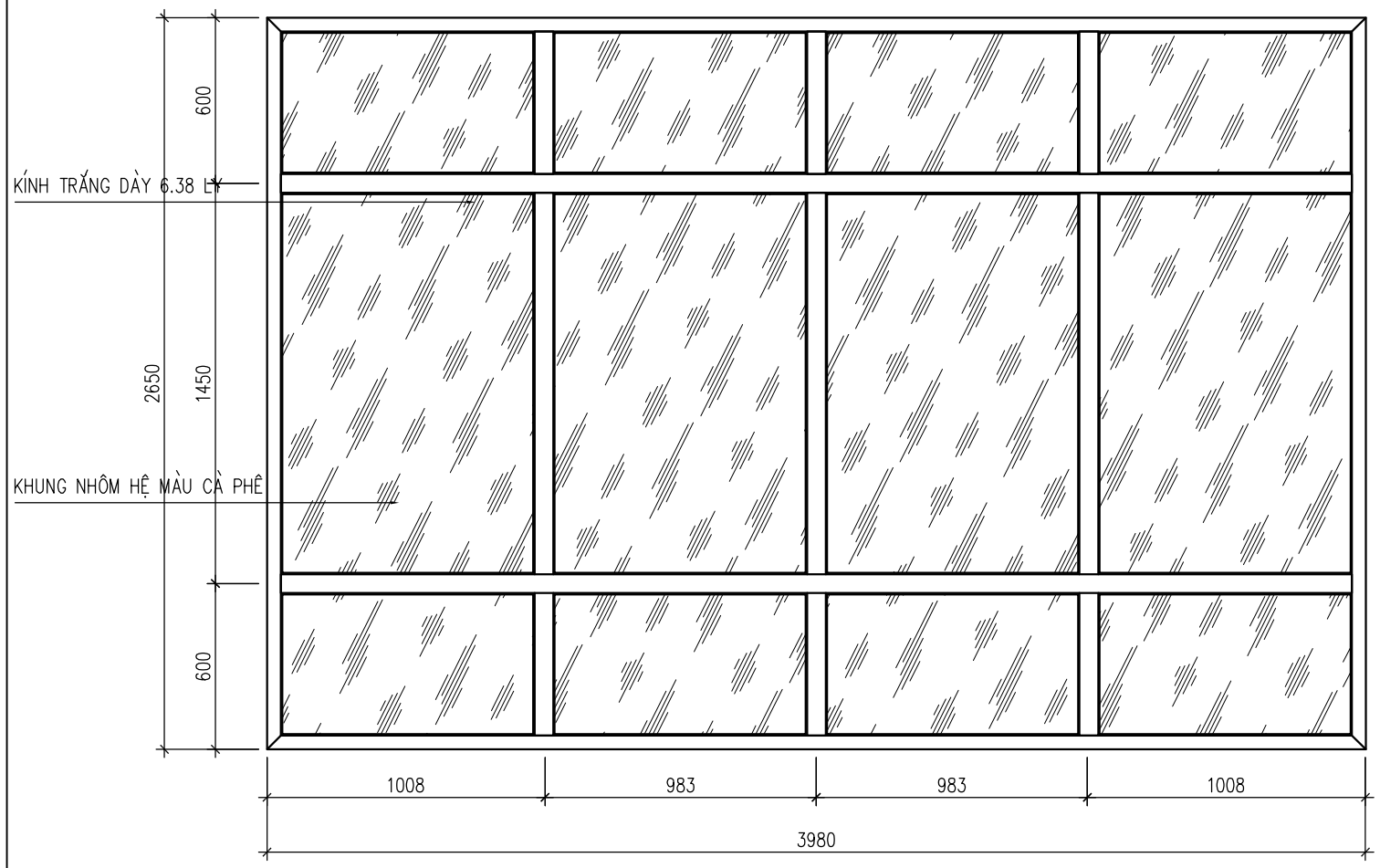

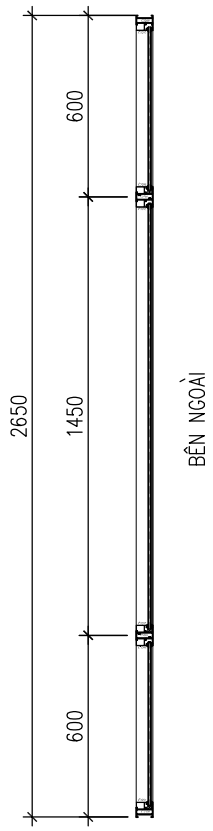

VÁCH KINH VK1 (SL=01 BỘ)

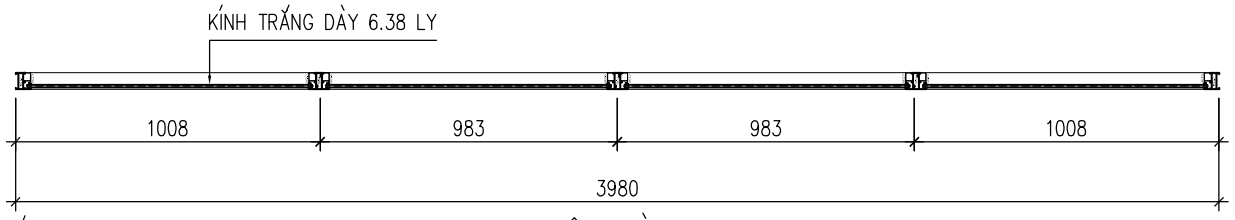

GHI CHÚ:

BÊN NGOÀI

- VÁCH KÍNH NHÔM HỆ, SƠN TĨNH ĐIỆN MÀU CÀ PHÊ
- KÍNH TRẮNG DÀY 6.38LY
- KIỂM TRA KÍCH THƯỚC THỰC TẾ TRƯỚC KHI THI CÔNG

THỐNG KÊ CỬA

STT	KH	QUY CÁCH CỬA	RỘNG	CAO	TOÀN BỘ
1	Đ1	CỬA ĐI 2 CÁNH KÍNH DÀY 6.38MM	1200	2800	16 BỘ
2	S1	CỬA SỔ 2 CÁNH MỞ TRƯỢT	1200	2000	08 BỘ
3	S2	CỬA SỔ 2 CÁNH MỞ QUAY	1200	2000	24 BỘ
4	VK1	CỬA SỔ 4 CÁNH MỞ QUAY	2400	1800	07 BỘ
– TOÀN BỘ CỬA ĐI, CỬA SỔ DÙNG NHÔM HỆ					

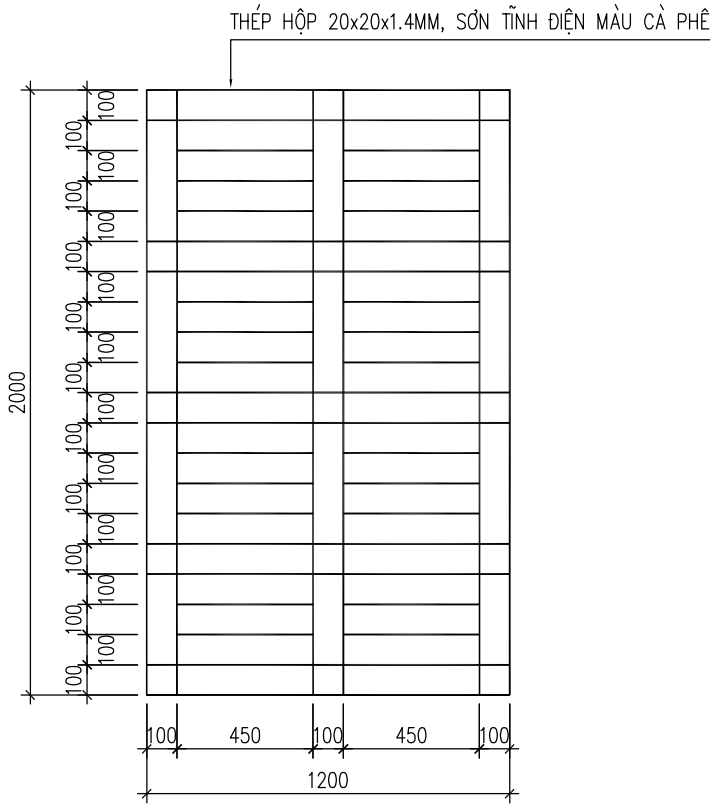

HOA SẮT CỬA SỔ S1, S2 (SL=32 BỘ)

GHI CHÚ:

- TOÀN BỘ HOA SẮT LÀM BẰNG THÉP HỘP KT 20x20x1.4MM
- SƠN TĨNH ĐIỆN MÀU CÀ PHÊ
- KIỂM TRA KÍCH THƯỚC THỰC TẾ TRƯỚC KHI THI CÔNG

CHỦ ĐẦU TƯ

TRUNG TÂM DỊCH VỤ SỰ NGHIỆP CÔNG XÃ ĐÔNG THÀNH

CÔNG TRÌNH

NHÀ LỚP HỌC 2 TẦNG 4 PHÒNG VÀ CÁC HẠNG MỤC PHỤ TRỢ TRƯỜNG THCS ĐÔNG THÀNH

ĐỊA ĐIỂM: XÃ ĐÔNG THÀNH, TỈNH PHÚ THỌ

ĐƠN VỊ TƯ VẤN THIẾT KẾ

CÔNG TY CỔ PHẦN KIẾN TRÚC XÂY DỰNG & ĐẦU TƯ KHÁNH CHI

TRỤ SỞ: SỐ 75 - ĐƯỜNG LĂNG CẨM - PHƯỜNG VIỆT TRÌ, TỈNH PHÚ THỌ

MOBILE: 0985444166 - MAIL: KIENTRUCKC66@GMAIL.COM

GIÁM ĐỐC

NGUYỄN KHÁNH TƯỜNG

CHỦ TRÌ THIẾT KẾ

KTS PHẠM NGỌC SƠN

THIẾT KẾ KIẾN TRÚC

KTS PHẠM NGỌC SƠN

KIỂM TRA BẢN VẼ

KS TRẦN MẠNH HÙNG

HẠNG MỤC:

NHÀ LỚP HỌC 2 TẦNG 8 PHÒNG SỐ 1

NGÀY	12/2025	TỶ LỆ SCALE

TÊN BẢN VẼ:

CHI TIẾT CỬA, HOA SẮT CỬA SỔ

BẢN VẼ SỐ: CT-09

BẢNG THỐNG KÊ THÉP

CẤU KIỆN	SỐ HIỆU	CHỦNG LOẠI	CHIỀU DÀI (MM)	SỐ THANH/ 1CK	SỐ LƯỢNG CK	TỔNG CHIỀU DÀI (M)	TRỌNG LƯỢNG RIÊNG (KG/M)	TỔNG KHỐI LƯỢNG (KG)
LAN CAN 1	1	THÉP HỘP 40x80x1,4MM	2980	1	24	71,52	2,62	187,38
	2	THÉP HỘP 20x40x1,4MM	2980	1	24	71,52	1,3	92,98
	3	THÉP HỘP 20x40x1,4MM	840	24	24	483,84	1,3	628,99
	4	THÉP HỘP 20x40x1,4MM	50	3	24	3,6	1,3	4,68
LAN CAN 2	1	THÉP HỘP 40x80x1,4MM	1670	1	1	1,67	2,62	4,38
	2	THÉP HỘP 20x40x1,4MM	1670	1	1	1,67	1,3	2,17
	3	THÉP HỘP 20x40x1,4MM	840	14	1	11,76	1,3	15,29
	4	THÉP HỘP 20x40x1,4MM	50	2	1	0,1	1,3	0,13
CHỚP NẮNG 1	1	THÉP HỘP 30x60x1,4MM	2980	2	24	143,04	1,41	201,69
	2	THÉP HỘP 30x60x1,4MM	2720	2	24	130,56	1,41	184,09
	3	THÉP HỘP 30x60x1,4MM	340	2	24	16,32	1,41	23,01
CHỚP NẮNG 2	1	THÉP HỘP 30x60x1,4MM	1670	2	2	6,68	1,41	9,42
	2	THÉP HỘP 30x60x1,4MM	1410	2	2	5,64	1,41	7,95
	3	THÉP HỘP 30x60x1,4MM	340	2	2	1,36	1,41	1,92
HOA SẮT S1, S2	1	THÉP HỘP 20x20x1,4MM	1200	10	32	384	0,813	312,19
	2	THÉP HỘP 20x20x1,4MM	2000	6	32	384	0,813	312,19
	3	THÉP HỘP 20x20x1,4MM	450	22	32	316,8	0,813	257,56

CHỦ ĐẦU TƯ

TRUNG TÂM DỊCH VỤ SỰ NGHIỆP CÔNG
XÃ ĐÔNG THÀNH

CÔNG TRÌNH

NHÀ LỚP HỌC 2 TẦNG 4 PHÒNG
VÀ CÁC HẠNG MỤC PHỤ TRỢ
TRƯỜNG THCS ĐÔNG THÀNH

ĐỊA ĐIỂM: XÃ ĐÔNG THÀNH, TỈNH PHÚ THỌ

ĐƠN VỊ TƯ VẤN THIẾT KẾ

CÔNG TY CỔ PHẦN
KIẾN TRÚC XÂY DỰNG & ĐẦU TƯ KHÁNH CHI

TRỤ SỞ: SỐ 75 - ĐƯỜNG LĂNG CẨM - PHƯỜNG VIỆT TRÌ, TỈNH PHÚ THỌ

MOBILE: 0985444166 - MAIL: KIENTRUCKC66@GMAIL.COM

GIÁM ĐỐC

NGUYỄN KHÁNH TƯỜNG

CHỦ TRÌ THIẾT KẾ

KTS PHẠM NGỌC SƠN

THIẾT KẾ KIẾN TRÚC

KTS PHẠM NGỌC SƠN

KIỂM TRA BẢN VẼ

KS TRẦN MẠNH HÙNG

HẠNG MỤC:

NHÀ LỚP HỌC 2 TẦNG 8 PHÒNG SỐ 1

NGÀY	12/2025	TỶ LỆ SCALE

TÊN BẢN VẼ:

THỐNG KÊ THÉP

BẢN VẼ SỐ: CT-10

HẠNG MỤC NHÀ BẢO VỆ

PHẦN KIẾN TRÚC

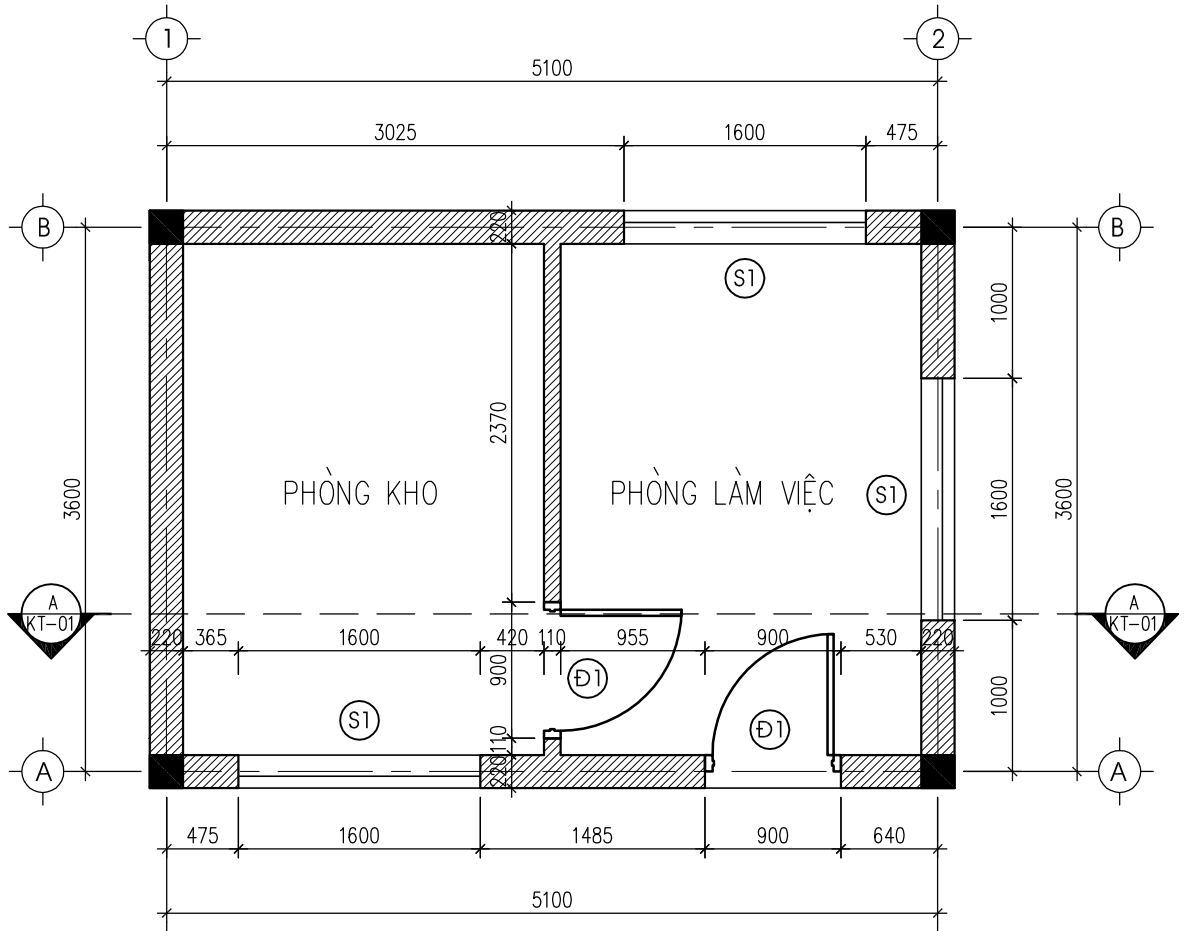

MẶT BẰNG TẦNG 1

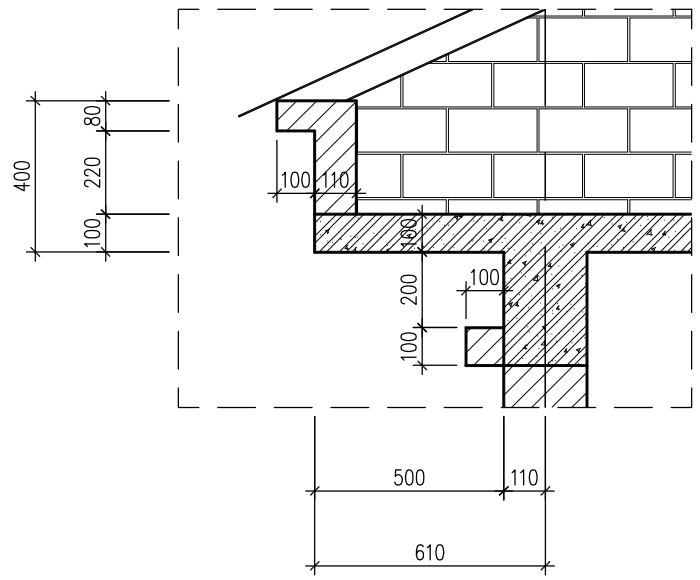

CHI TIẾT SÊ NÔ MÁI

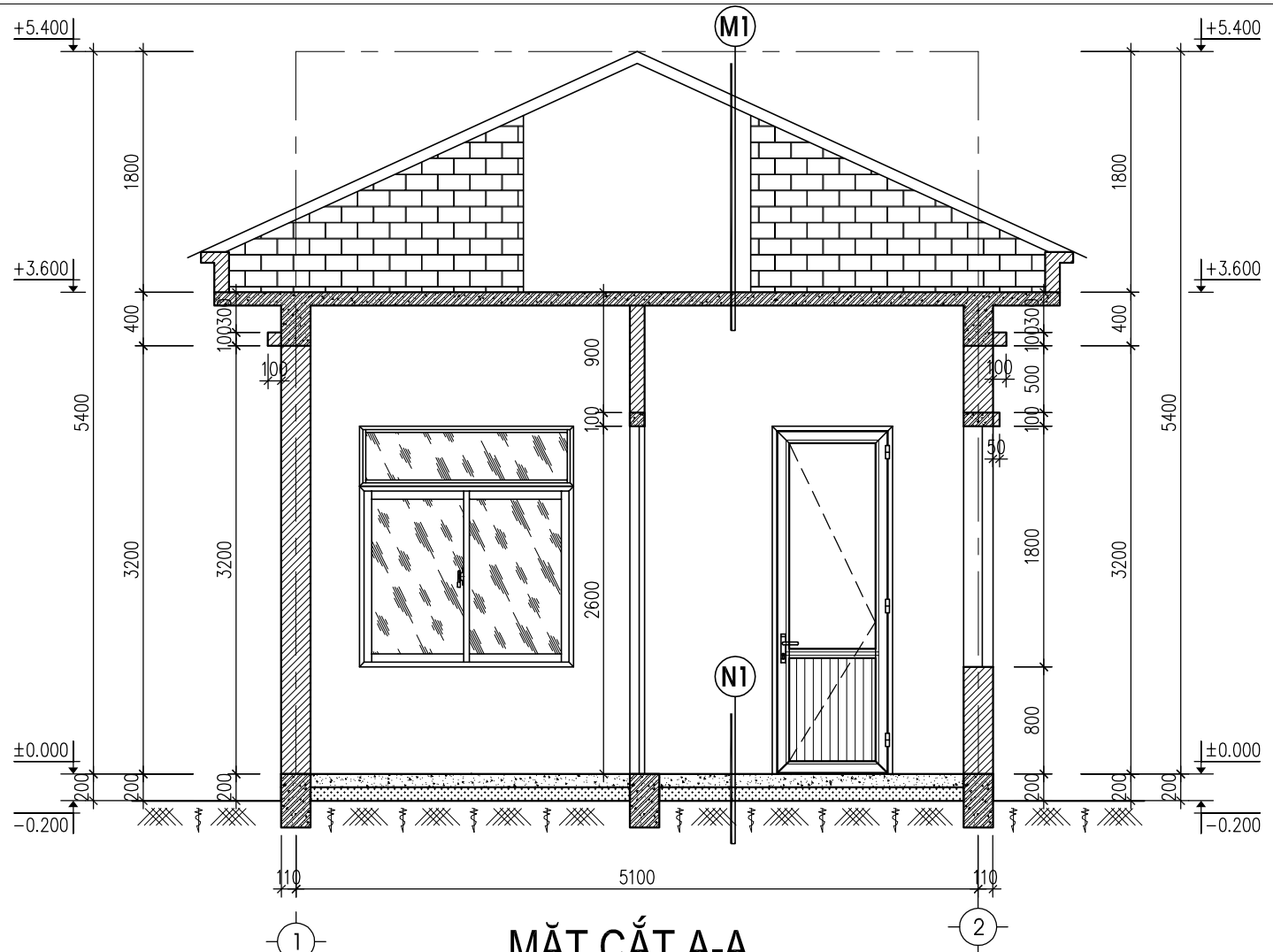

MẶT CẮT A-A

M1	N1
_ MÁI LỢP TÔN LD MÀU ĐỎ DÀY 0.45MM	_ LÁT GẠCH PORCELAIN 600X600MM
_ LỚP XÀ GỒ THÉP HỘP	_ LỚP VXM M75# DÀY 20MM
_ TƯỜNG THU HỒI	_ BT LÓT NỀN MÁC 150# DÀY 100 ĐỔ TẠI CHỖ
_ SÀN BTCT MÁC 250# DÀY 100	_ LỚP ĐẤT ĐẮP ĐẦM CHẶT K=0,85
_ LỚP VỮA TRÁT TRẦN MÁC 75#, DÀY 1,5CM	_ ĐẤT TỰ NHIÊN
_ LỚP SƠN HOÀN THIỆN MÀU TRẮNG	

CHỦ ĐẦU TƯ

TRUNG TÂM DỊCH VỤ SỰ NGHIỆP CÔNG
XÃ ĐỒNG THÀNH

CÔNG TRÌNH

NHÀ LỚP HỌC 2 TẦNG 4 PHÒNG
VÀ CÁC HẠNG MỤC PHỤ TRỢ
TRƯỜNG THCS ĐỒNG THÀNH

ĐỊA ĐIỂM: XÃ ĐỒNG THÀNH, TỈNH PHÚ THỌ

ĐƠN VỊ TƯ VẤN THIẾT KẾ

CÔNG TY CỔ PHẦN
KIẾN TRÚC XÂY DỰNG & ĐẦU TƯ KHÁNH CHI

TRỤ SỞ: SỐ 75 - ĐƯỜNG LĂNG CẨM - PHƯỜNG VIỆT TRÌ, TỈNH PHÚ THỌ

MOBILE: 0985444166 - MAIL: KIENTRUCKC66@GMAIL.COM

GIÁM ĐỐC

NGUYỄN KHÁNH TƯỜNG

CHỦ TRÌ THIẾT KẾ

KTS PHẠM NGỌC SƠN

THIẾT KẾ KIẾN TRÚC

KTS PHẠM NGỌC SƠN

KIỂM TRA BẢN VẼ

KS TRẦN MẠNH HÙNG

HẠNG MỤC:

NHÀ BẢO VỆ

NGÀY	12/2025	TỶ LỆ SCALE

TÊN BẢN VẼ:

MẶT BẰNG TẦNG 1
MẶT CẮT A - A

BẢN VẼ SỐ: KT-01

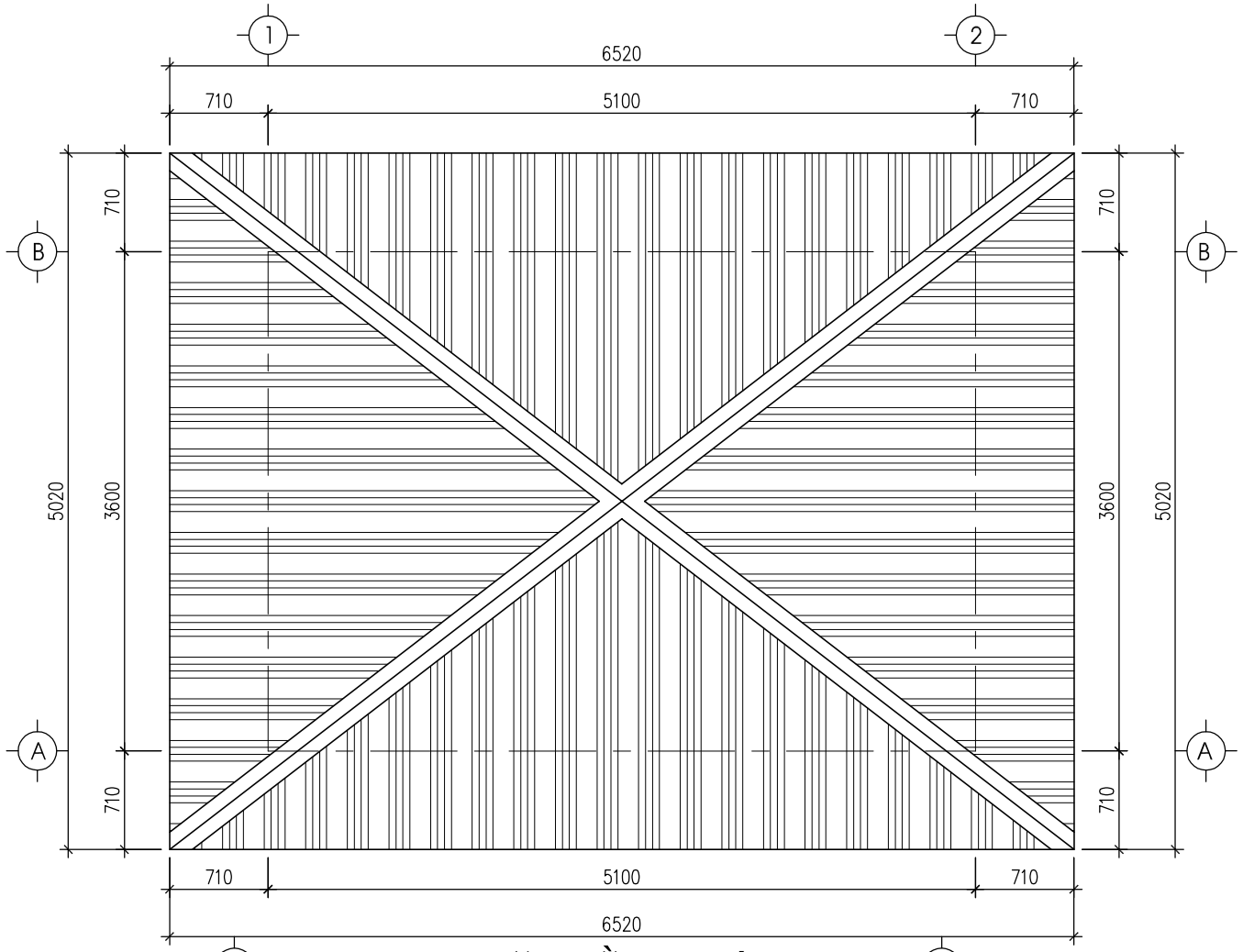

MẶT BẰNG MÁI

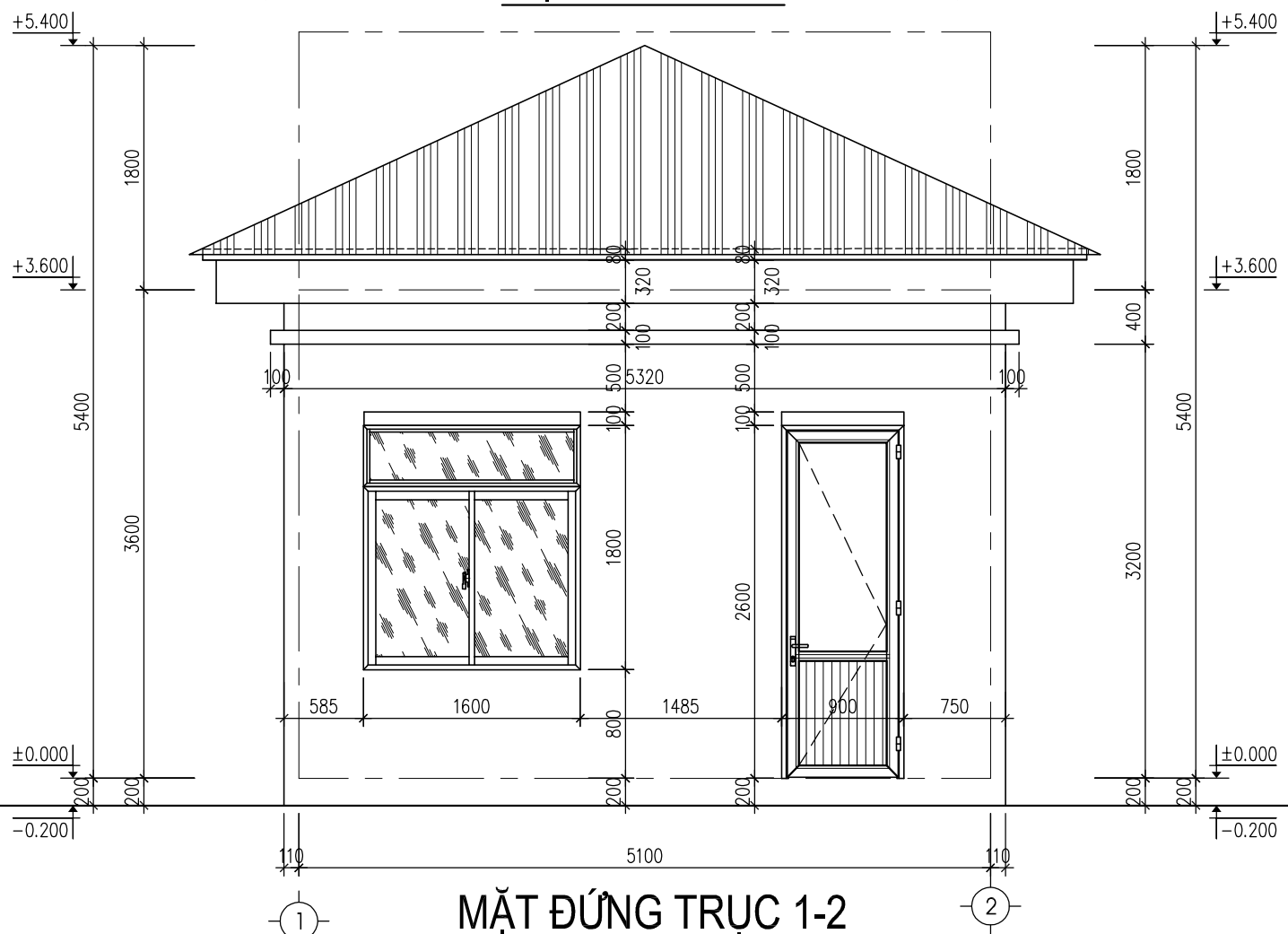

MẶT ĐỨNG TRỤC 1-2

CHỦ ĐẦU TƯ

TRUNG TÂM DỊCH VỤ SỰ NGHIỆP CÔNG
XÃ ĐÔNG THÀNH

CÔNG TRÌNH

NHÀ LỚP HỌC 2 TẦNG 4 PHÒNG
VÀ CÁC HẠNG MỤC PHỤ TRỢ
TRƯỜNG THCS ĐÔNG THÀNH

ĐỊA ĐIỂM: XÃ ĐÔNG THÀNH, TỈNH PHÚ THỌ

ĐƠN VỊ TƯ VẤN THIẾT KẾ

CÔNG TY CỔ PHẦN
KIẾN TRÚC XÂY DỰNG & ĐẦU TƯ KHÁNH CHI

TRỤ SỞ: SỐ 75 - ĐƯỜNG LĂNG CẨM - PHƯỜNG VIỆT TRÌ, TỈNH PHÚ THỌ

MOBILE: 0985444166 - MAIL: KIENTRUCKC66@GMAIL.COM

GIÁM ĐỐC

NGUYỄN KHÁNH TƯỜNG

CHỦ TRÌ THIẾT KẾ

KTS PHẠM NGỌC SƠN

THIẾT KẾ KIẾN TRÚC

KTS PHẠM NGỌC SƠN

KIỂM TRA BẢN VẼ

KS TRẦN MẠNH HÙNG

HẠNG MỤC:

NHÀ BẢO VỆ

NGÀY	12/2025	TỶ LỆ SCALE

TÊN BẢN VẼ:

MẶT BẰNG MÁI
MẶT ĐỨNG TRỤC 1-2

BẢN VẼ SỐ	KT-02

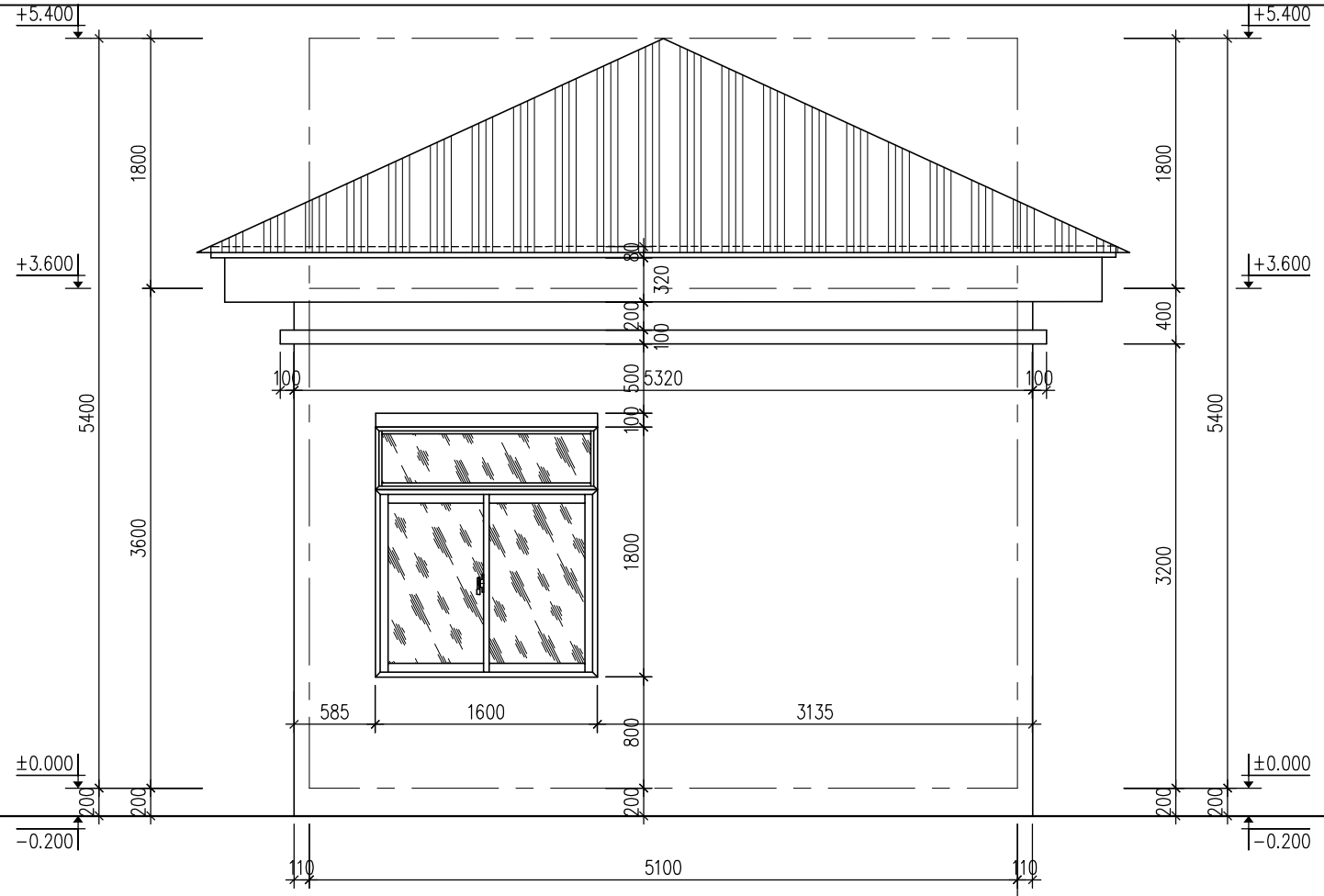

2 — MẶT ĐỨNG TRỤC 2-1 — 1

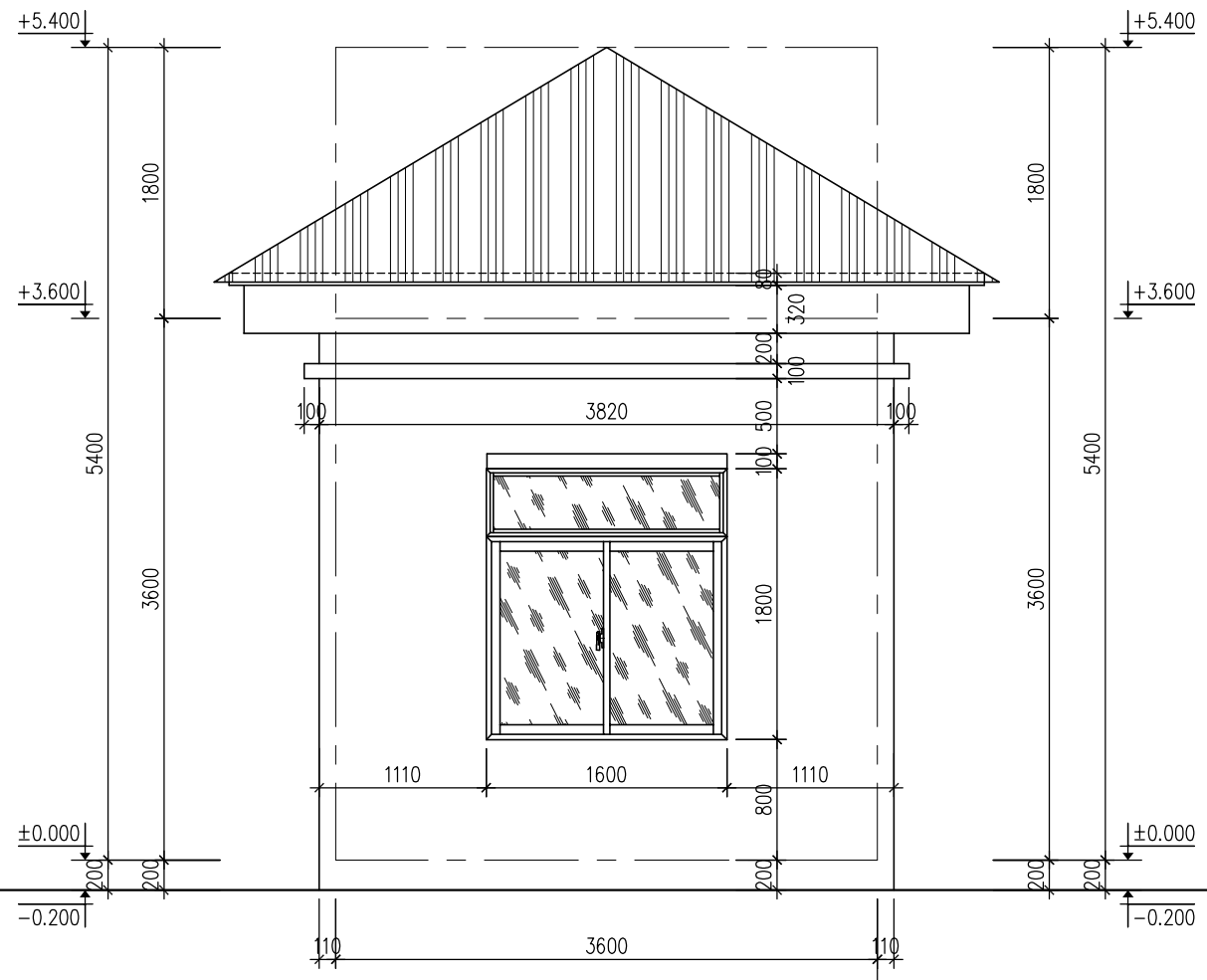

A — MẶT ĐỨNG TRỤC A-B — B

CHỦ ĐẦU TƯ

TRUNG TÂM DỊCH VỤ SỰ NGHIỆP CÔNG
XÃ ĐÔNG THÀNH

CÔNG TRÌNH

NHÀ LỚP HỌC 2 TẦNG 4 PHÒNG
VÀ CÁC HẠNG MỤC PHỤ TRỢ
TRƯỜNG THCS ĐÔNG THÀNH

ĐỊA ĐIỂM: XÃ ĐÔNG THÀNH, TỈNH PHÚ THỌ

ĐƠN VỊ TƯ VẤN THIẾT KẾ

CÔNG TY CỔ PHẦN
KIẾN TRÚC XÂY DỰNG & ĐẦU TƯ KHÁNH CHI

TRỤ SỞ: SỐ 75 - ĐƯỜNG LĂNG CẨM - PHƯỜNG VIỆT TRÌ, TỈNH PHÚ THỌ

MOBILE: 0985444166 - MAIL: KIENTRUCKC66@GMAIL.COM

GIÁM ĐỐC

NGUYỄN KHÁNH TƯỜNG

CHỦ TRÌ THIẾT KẾ

KTS PHẠM NGỌC SƠN

THIẾT KẾ KIẾN TRÚC

KTS PHẠM NGỌC SƠN

KIỂM TRA BẢN VẼ

KS TRẦN MẠNH HÙNG

HẠNG MỤC:

NHÀ BẢO VỆ

NGÀY	12/2025	TỶ LỆ SCALE

TÊN BẢN VẼ:

MẶT ĐỨNG TRỤC 2-1
MẶT ĐỨNG TRỤC A-B

BẢN VẼ SỐ: KT-03

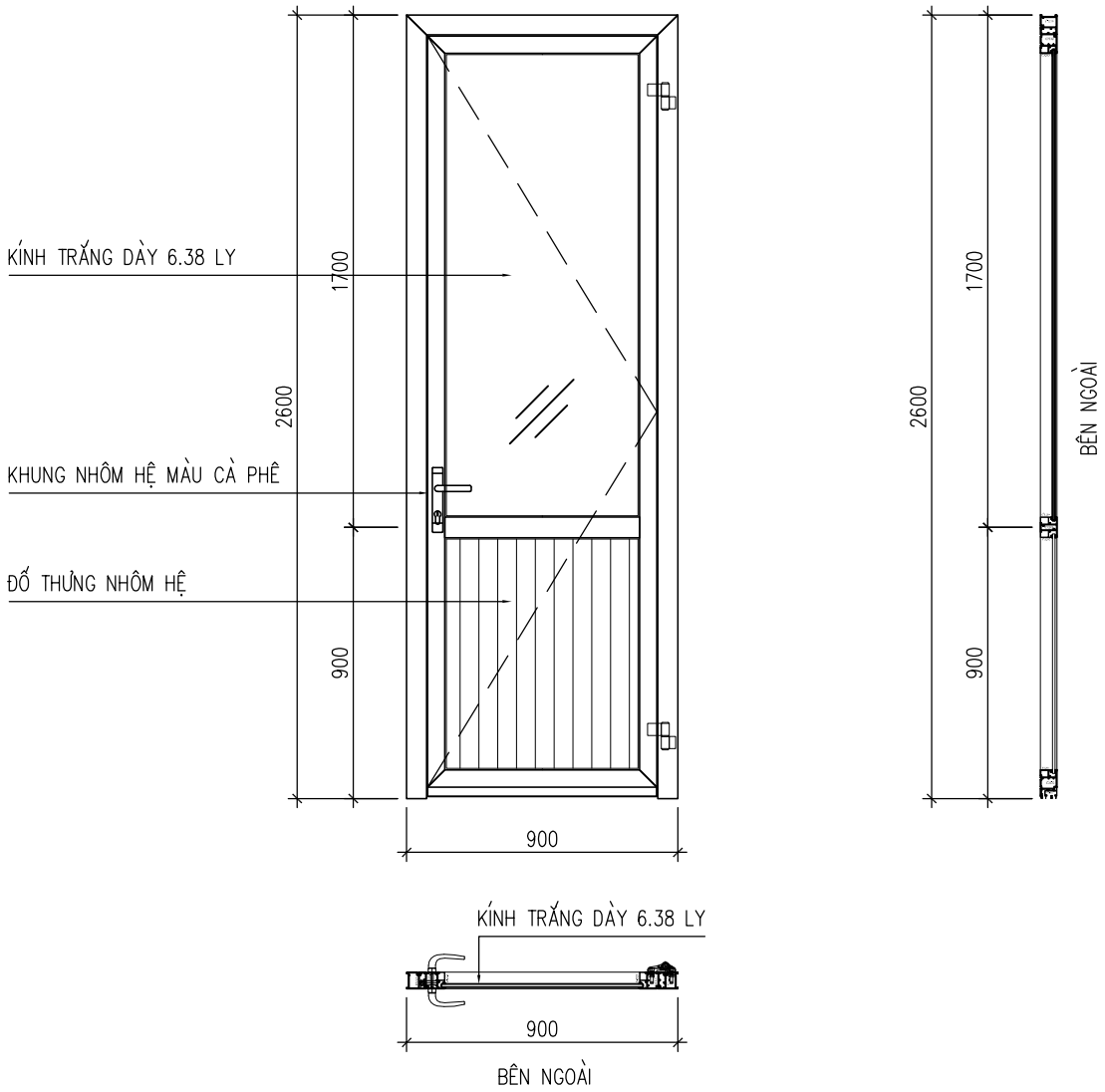

CHI TIẾT CỬA ĐI Đ1 (SL=02 BỘ)

GHI CHÚ:

- CỬA ĐI NHÔM HỆ, SƠN TĨNH ĐIỆN MÀU CÀ PHÊ
- CỬA SỔ NHÔM HỆ, SƠN TĨNH ĐIỆN MÀU CÀ PHÊ
- KÍNH TRẮNG DÀY 6.38LY

BẢNG THỐNG KÊ THÉP

CẤU KIỆN	SỐ HIỆU	CHỦNG LOẠI	CHIỀU DÀI (MM)	SỐ THANH/ 1CK	SỐ LƯỢNG CK	TỔNG CHIỀU DÀI (M)	TRỌNG LƯỢNG RIÊNG (KG/M)	TỔNG KHỐI LƯỢNG (KG)
HOA SẮT S1	1	THÉP HỘP 20x20x1,4MM	1600	10	3	48	0,813	39,02
	2	THÉP HỘP 20x20x1,4MM	650	18	3	35,1	0,813	28,54
	3	THÉP HỘP 20x20x1,4MM	1800	6	3	32,4	0,813	26,34

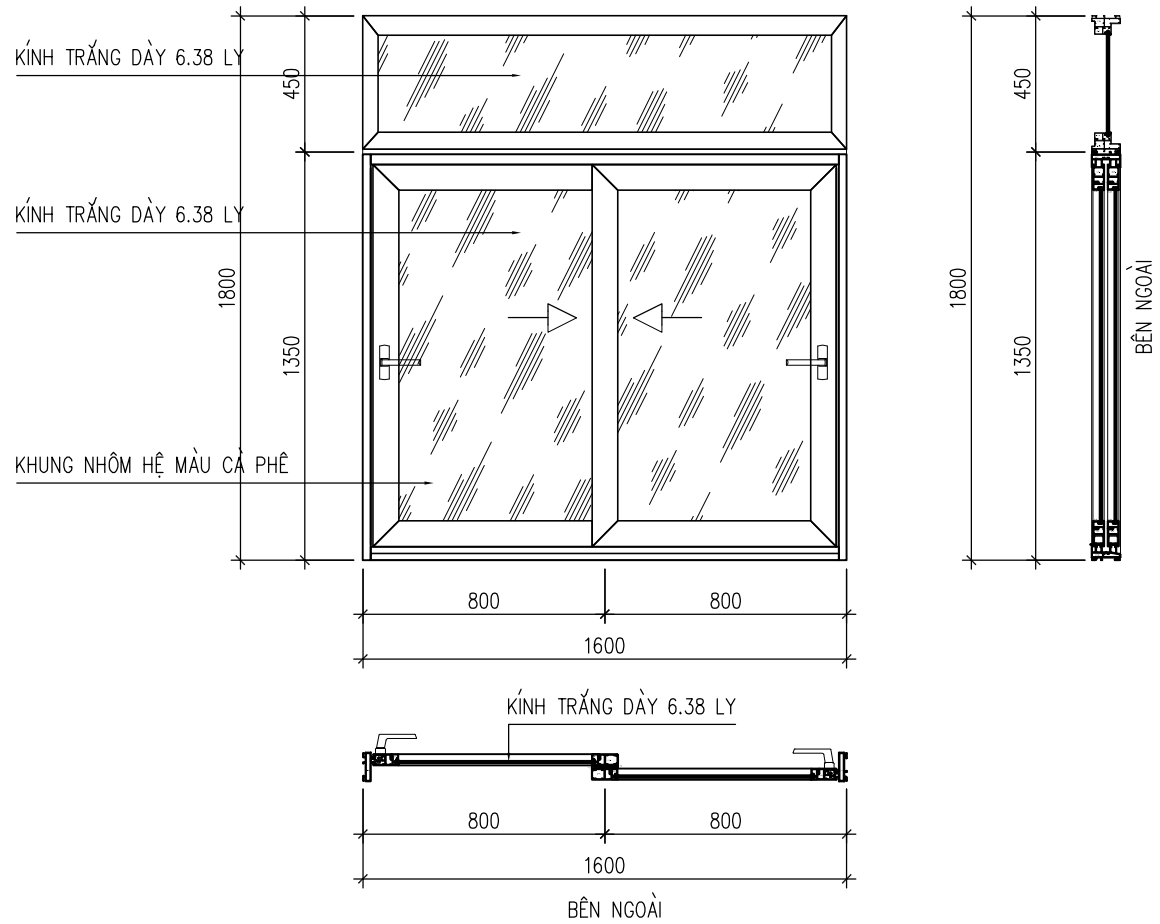

CHI TIẾT CỬA SỔ S1 (SL=03 BỘ)

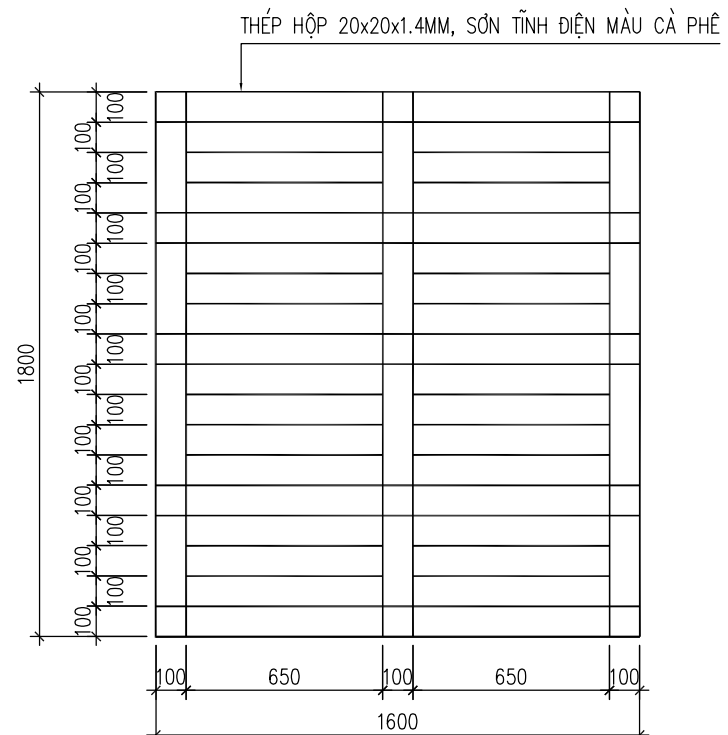

HOA SẮT CỬA SỔ S1 (SL=03 BỘ)

GHI CHÚ:

- TOÀN BỘ HOA SẮT LÀM BẰNG THÉP HỘP KT 20x20x1.4MM
- SƠN TĨNH ĐIỆN MÀU CÀ PHÊ

CHỦ ĐẦU TƯ

TRUNG TÂM DỊCH VỤ SỰ NGHIỆP CÔNG XÃ ĐÔNG THÀNH

CÔNG TRÌNH

NHÀ LỚP HỌC 2 TẦNG 4 PHÒNG VÀ CÁC HẠNG MỤC PHỤ TRỢ TRƯỜNG THCS ĐÔNG THÀNH

ĐỊA ĐIỂM: XÃ ĐÔNG THÀNH, TỈNH PHÚ THỌ

ĐƠN VỊ TƯ VẤN THIẾT KẾ

CÔNG TY CỔ PHẦN KIẾN TRÚC XÂY DỰNG & ĐẦU TƯ KHÁNH CHI

TRỤ SỞ: SỐ 75 - ĐƯỜNG LĂNG CẨM - PHƯỜNG VIỆT TRÌ, TỈNH PHÚ THỌ

MOBILE: 0985444166 - MAIL: KIENTRUCKC66@GMAIL.COM

GIÁM ĐỐC

NGUYỄN KHÁNH TƯỜNG

CHỦ TRÌ THIẾT KẾ

KTS PHẠM NGỌC SƠN

THIẾT KẾ KIẾN TRÚC

KTS PHẠM NGỌC SƠN

KIỂM TRA BẢN VẼ

KS TRẦN MẠNH HÙNG

HẠNG MỤC:

NHÀ BẢO VỆ

NGÀY	12/2025	TỶ LỆ SCALE

TÊN BẢN VẼ:

CHI TIẾT CỬA

BẢN VẼ SỐ: KT-13

PHẦN KẾT CẤU

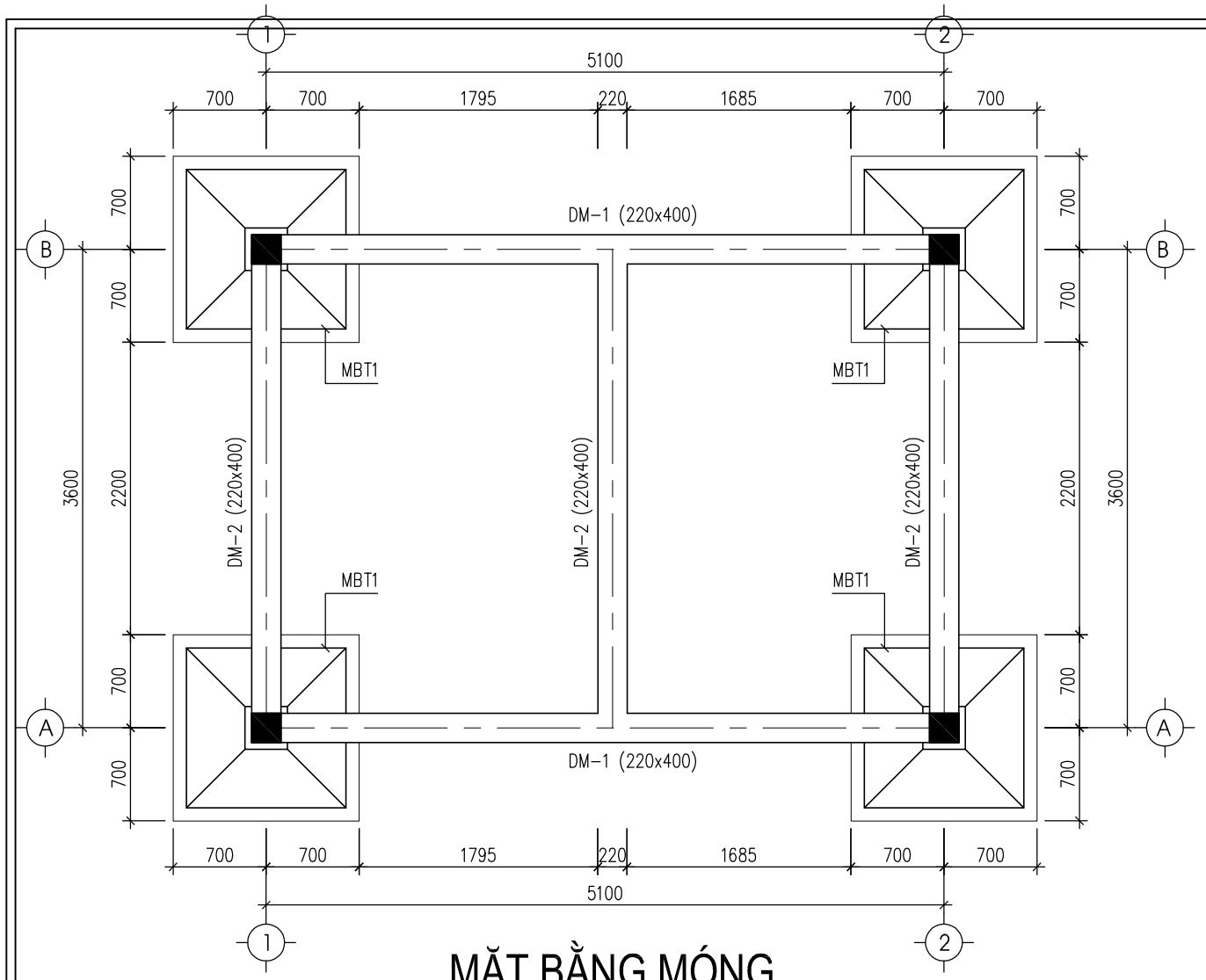

MẶT BẰNG MÓNG

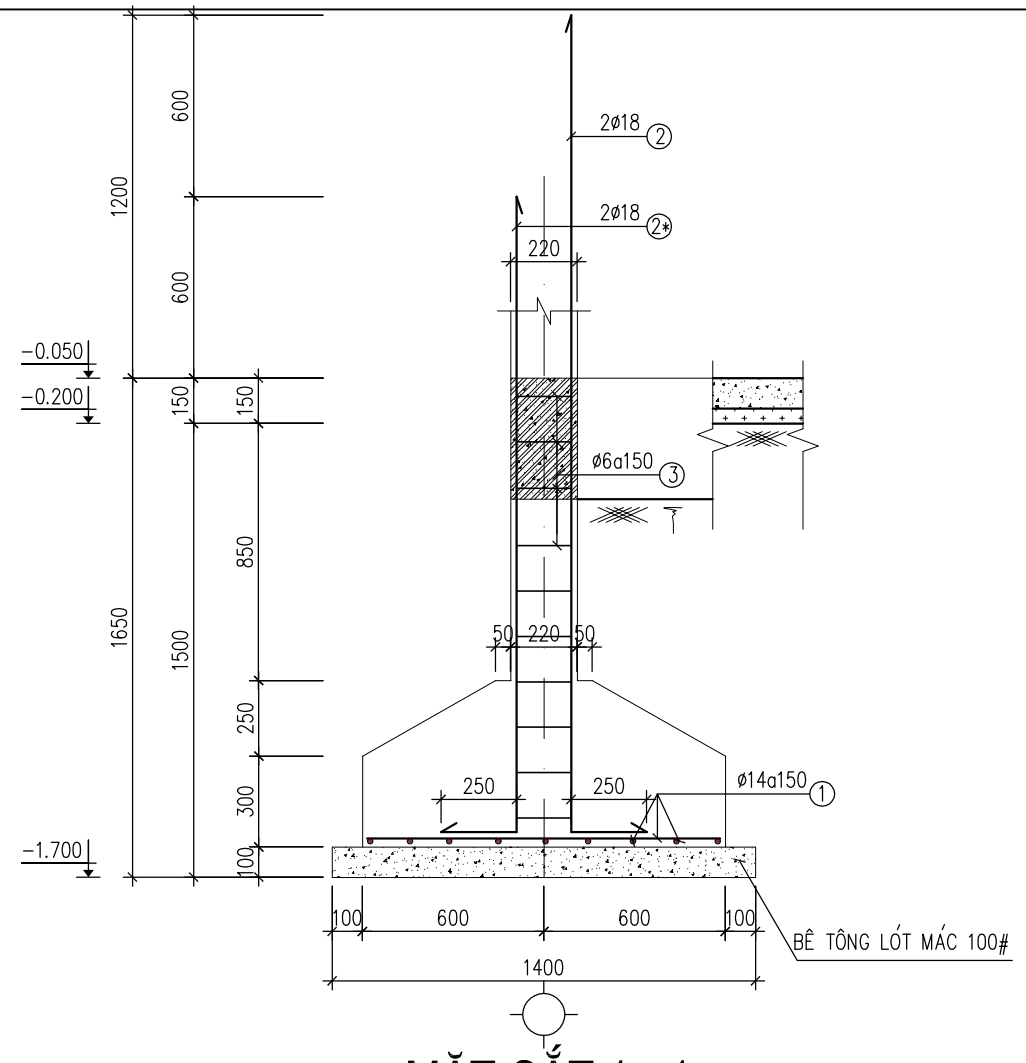

MẶT CẮT 1 - 1

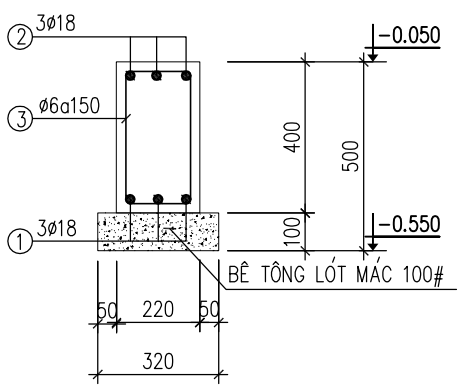

DẦM MÓNG DM-1

(L=5.32M; SL=02 CK)

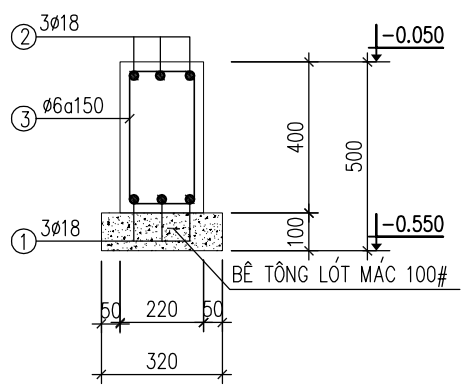

DẦM MÓNG DM-2

(L=3.82M; SL=03 CK)

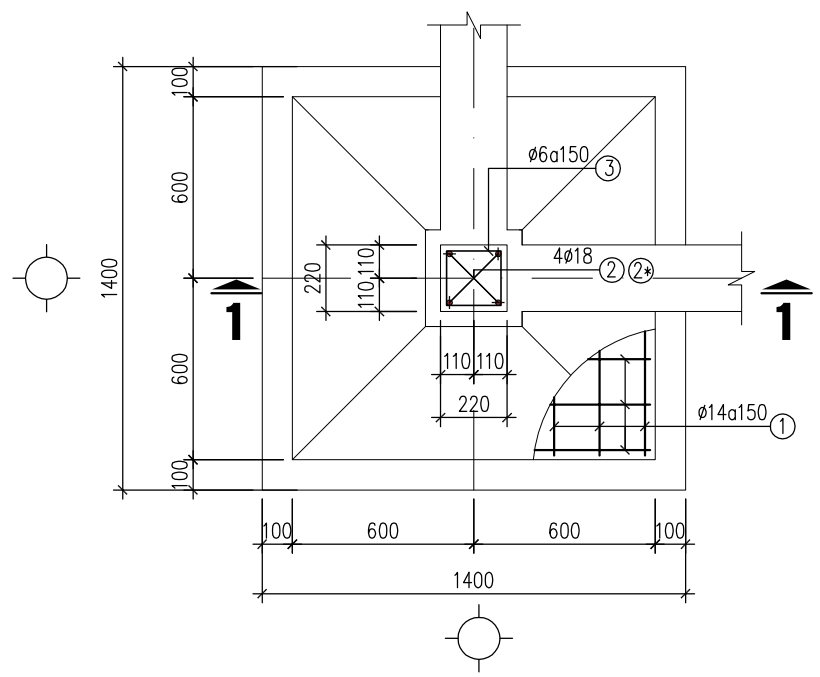

MB MÓNG MBT1 (SL=04 CÁI)

CHỦ ĐẦU TƯ

TRUNG TÂM DỊCH VỤ SỰ NGHIỆP CÔNG XÃ ĐÔNG THÀNH

CÔNG TRÌNH

NHÀ LỚP HỌC 2 TẦNG 4 PHÒNG VÀ CÁC HẠNG MỤC PHỤ TRỢ TRƯỜNG THCS ĐÔNG THÀNH

ĐỊA ĐIỂM: XÃ ĐÔNG THÀNH, TỈNH PHÚ THỌ

ĐƠN VỊ TƯ VẤN THIẾT KẾ

CÔNG TY CỔ PHẦN KIẾN TRÚC XÂY DỰNG & ĐẦU TƯ KHÁNH CHI

TRỤ SỞ: SỐ 75 - ĐƯỜNG LĂNG CẨM - PHƯỜNG VIỆT TRÌ, TỈNH PHÚ THỌ

MOBILE: 0985444166 - MAIL: KIENTRUCKC66@GMAIL.COM

GIÁM ĐỐC

NGUYỄN KHÁNH TƯỜNG

CHỦ TRÌ THIẾT KẾ

KS NGUYỄN NGỌC SƠN

THIẾT KẾ KẾT CẤU

KS NGUYỄN NGỌC SƠN

KIỂM TRA BẢN VẼ
CHECK DRAWING

KS TRẦN MẠNH HÙNG

HẠNG MỤC:

NHÀ BẢO VỆ

NGÀY	12/2025	TỶ LỆ SCALE

TÊN BẢN VẼ:

MẶT BẰNG MÓNG
CHI TIẾT MÓNG

BẢN VẼ SỐ: KC-01

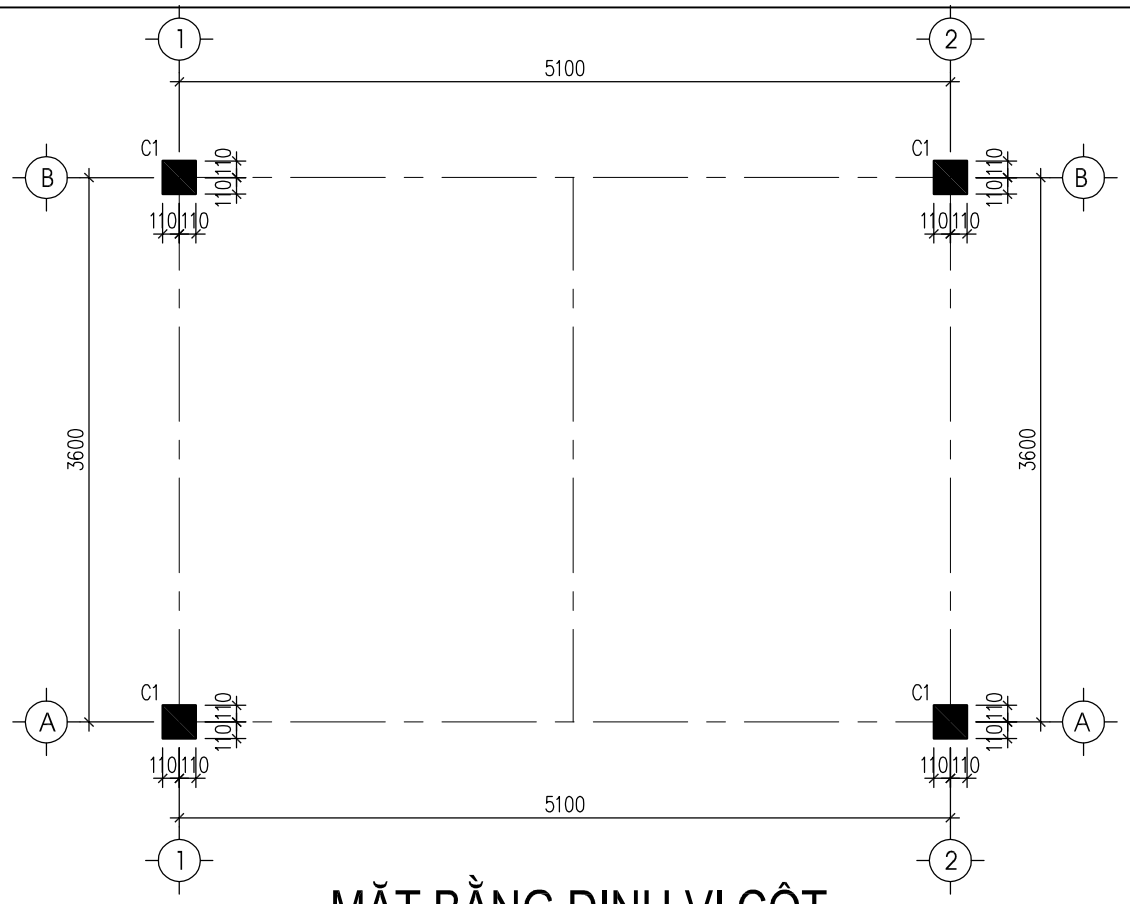

MẶT BẰNG ĐỊNH VỊ CỘT

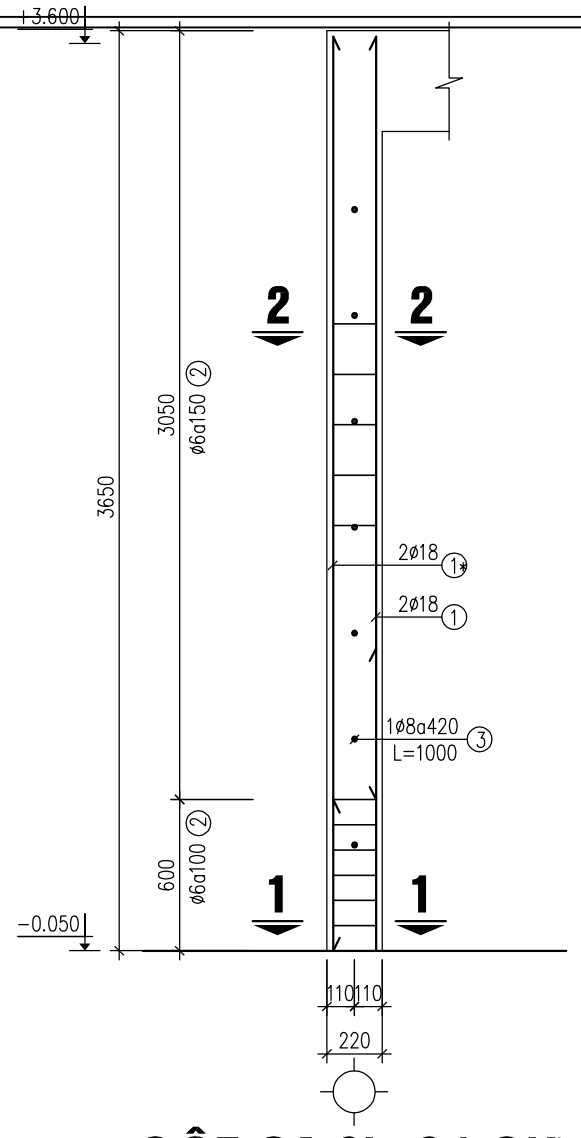

CỘT C1 SL=04 CK)

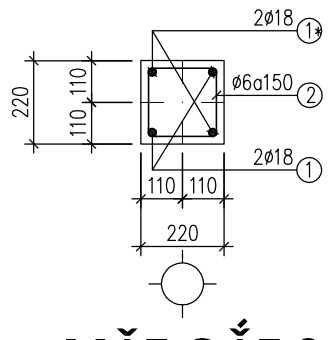

MẶT CẮT 2-2

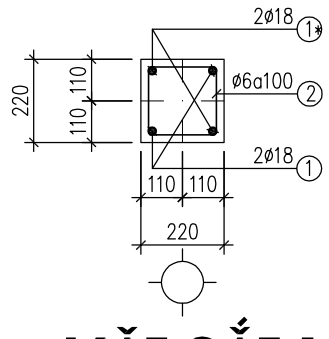

MẶT CẮT 1-1

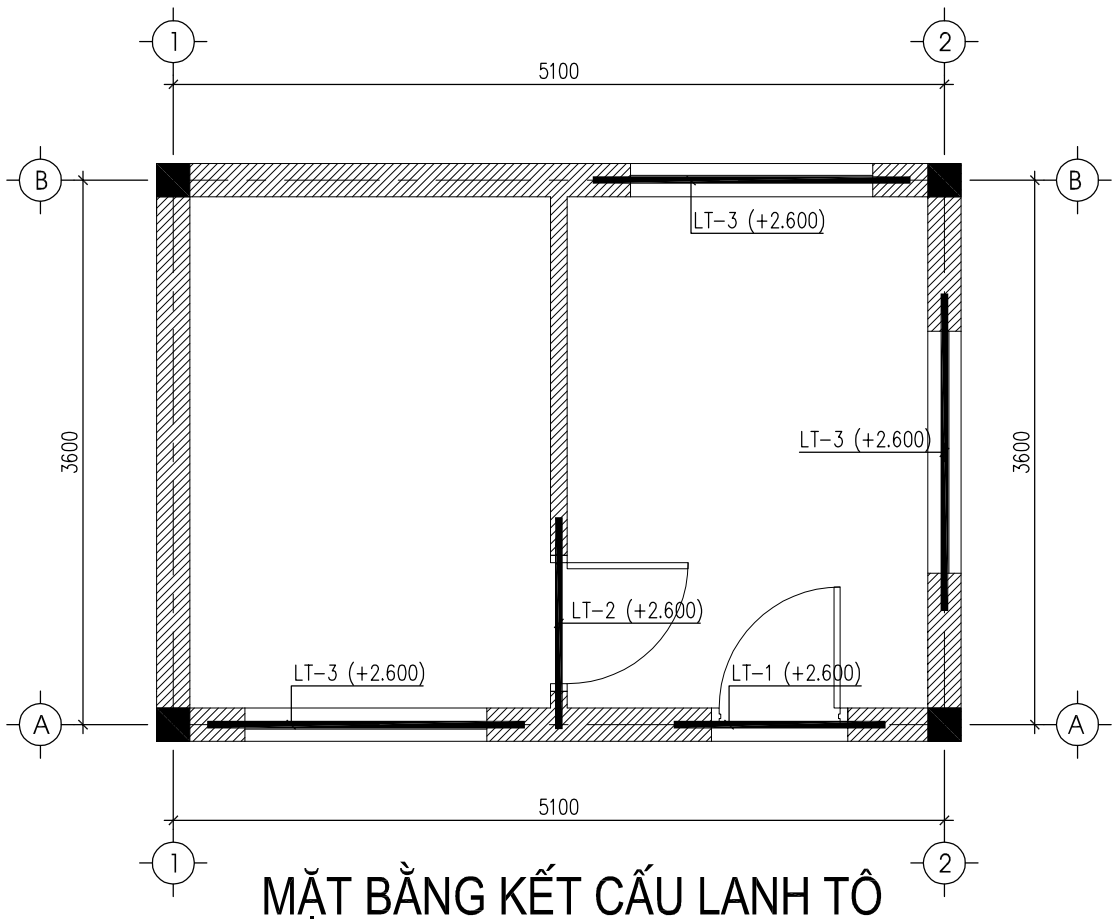

MẶT BẰNG KẾT CẤU LANH TÔ

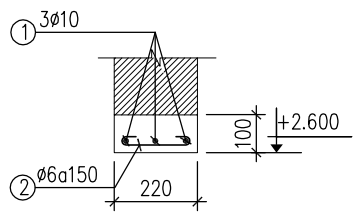

LANH TÔ 1 LT-1

(L=1.4M; SL=01 CK)

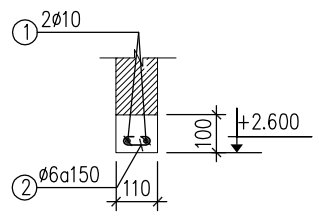

LANH TÔ 2 LT-2

(L=1.4M; SL=01 CK)

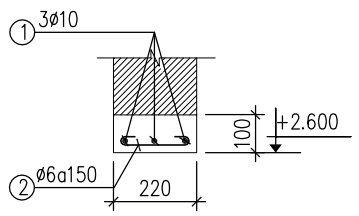

LANH TÔ 3 LT-3

(L=2.1M; SL=03 CK)

GHI CHÚ:

- BÊ TÔNG MÁC 200# ĐÁ DĂM 1X2, Rn = 110 kG/cm2
- CỐT THÉP ø=<10 LOẠI CB240-T. R=2100 kG/cm2
- CỐT THÉP 18>=ø>10 LOẠI CB300. R=2600 kG/cm2
- CỐT THÉP ø>18 LOẠI CB400. R=3500 kG/cm2
- NỐI CỐT THÉP THEO QUY PHẠM: L >=30D.
- KHI NỐI CỐT THÉP TRÒN TRỚN PHẢI UỐN MÓC.
- TRƯỚC KHI GIA CÔNG CỐT THÉP KIỂM TRA KÍCH THƯỚC THỰC TẾ TRƯỚC KHI THI CÔNG.
- KHI THI CÔNG PHẢI ĐẶT RÂU THÉP LIÊN KẾT GIỮA TƯỜNG VÀ CỘT.

CHỦ ĐẦU TƯ

TRUNG TÂM DỊCH VỤ SỰ NGHIỆP CÔNG XÃ ĐÔNG THÀNH

CÔNG TRÌNH

NHÀ LỚP HỌC 2 TẦNG 4 PHÒNG VÀ CÁC HẠNG MỤC PHỤ TRỢ TRƯỜNG THCS ĐÔNG THÀNH

ĐỊA ĐIỂM: XÃ ĐÔNG THÀNH, TỈNH PHÚ THỌ

ĐƠN VỊ TƯ VẤN THIẾT KẾ

CÔNG TY CỔ PHẦN KIẾN TRÚC XÂY DỰNG & ĐẦU TƯ KHÁNH CHI

TRỤ SỞ: SỐ 75 - ĐƯỜNG LĂNG CẨM - PHƯỜNG VIỆT TRÌ, TỈNH PHÚ THỌ

MOBILE: 0985444166 - MAIL: KIENTRUCKC66@GMAIL.COM

GIÁM ĐỐC

NGUYỄN KHÁNH TƯỜNG

CHỦ TRÌ THIẾT KẾ

KS NGUYỄN NGỌC SƠN

THIẾT KẾ KẾT CẤU

KS NGUYỄN NGỌC SƠN

KIỂM TRA BẢN VẼ
CHECK DRAWING

KS TRẦN MẠNH HÙNG

HẠNG MỤC:

NHÀ BẢO VỆ

NGÀY	12/2025	TỶ LỆ SCALE

TÊN BẢN VẼ:

MẶT BẰNG ĐỊNH VỊ CỘT
MẶT BẰNG LANH TÔ
CHI TIẾT CỘT

BẢN VẼ SỐ: KC-02

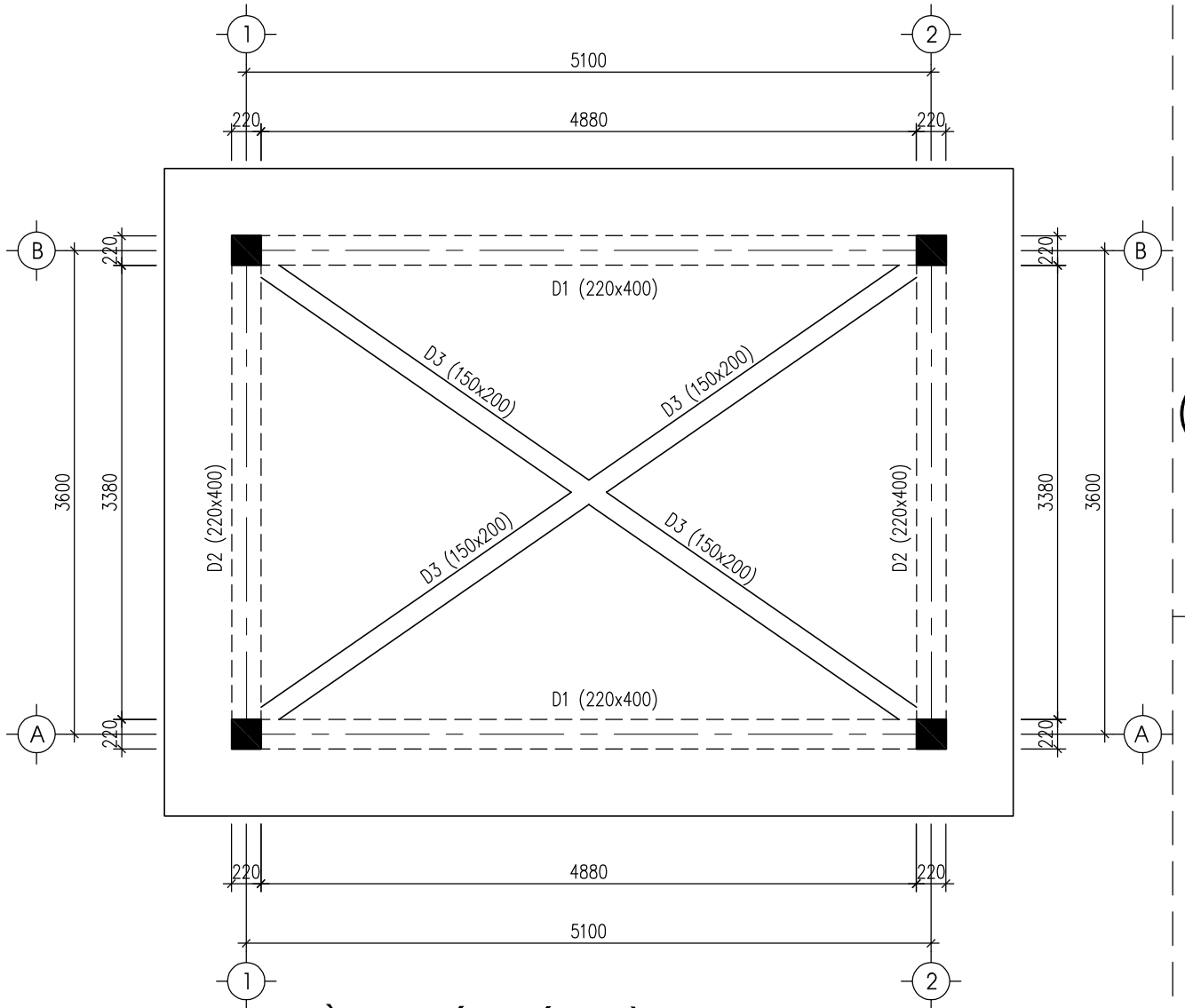

MẶT BẰNG KẾT CẤU DẦM MÁI COS +3.600

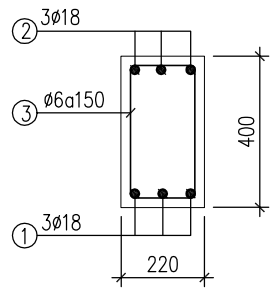

DẦM D1

(L=5.32M; SL=02 CK)

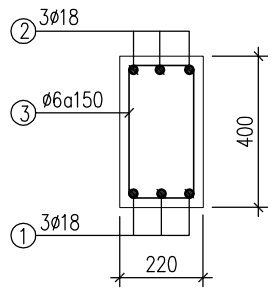

DẦM D2

(L=3.82M; SL=02 CK)

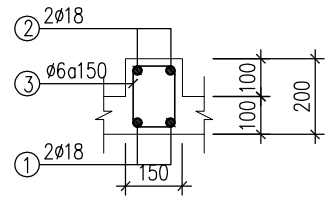

DẦM D3

(L=6.55M; SL=02 CK)

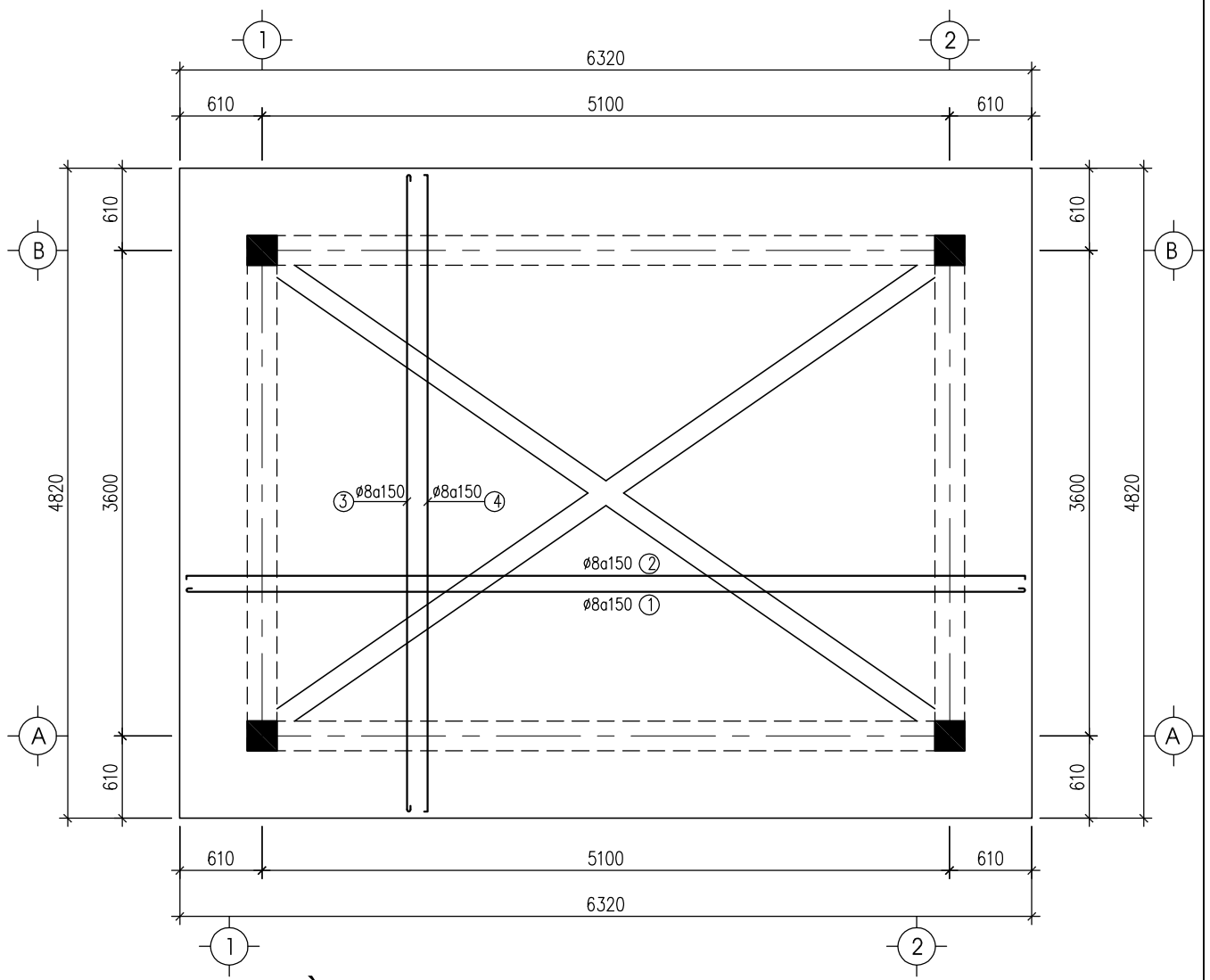

MẶT BẰNG ĐAN THÉP SÀN MÁI COS +3.600

GHI CHÚ:

- BÊ TÔNG MÁC 250# ĐÁ DĂM 1X2, Rn = 110 kG/cm2
- CỐT THÉP ø=<10 LOẠI CB240-T. R=2100 kG/cm2
- CỐT THÉP 18>=ø>10 LOẠI CB300. R=2600 kG/cm2
- CỐT THÉP ø>18 LOẠI CB400. R=3500 kG/cm2
- NỐI CỐT THÉP THEO QUY PHẠM: L >=30D.
- KHI NỐI CỐT THÉP TRÒN TRƠN PHẢI UỐN MÓC.
- TRƯỚC KHI GIA CÔNG CỐT THÉP KIỂM TRA KÍCH THƯỚC THỰC TẾ TRƯỚC KHI THI CÔNG.
- KHI THI CÔNG PHẢI ĐẶT RÂU THÉP LIÊN KẾT GIỮA TƯỜNG VÀ CỘT.

CHỦ ĐẦU TƯ

TRUNG TÂM DỊCH VỤ SỰ NGHIỆP CÔNG XÃ ĐÔNG THÀNH

CÔNG TRÌNH

NHÀ LỚP HỌC 2 TẦNG 4 PHÒNG VÀ CÁC HẠNG MỤC PHỤ TRỢ TRƯỜNG THCS ĐÔNG THÀNH

ĐỊA ĐIỂM: XÃ ĐÔNG THÀNH, TỈNH PHÚ THỌ

ĐƠN VỊ TƯ VẤN THIẾT KẾ

CÔNG TY CỔ PHẦN KIẾN TRÚC XÂY DỰNG & ĐẦU TƯ KHÁNH CHI

TRỤ SỞ: SỐ 75 - ĐƯỜNG LĂNG CẨM - PHƯỜNG VIỆT TRÌ, TỈNH PHÚ THỌ

MOBILE: 0985444166 - MAIL: KIENTRUCKC66@GMAIL.COM

GIÁM ĐỐC

NGUYỄN KHÁNH TƯỜNG

CHỦ TRÌ THIẾT KẾ

KS NGUYỄN NGỌC SƠN

THIẾT KẾ KẾT CẤU

KS NGUYỄN NGỌC SƠN

KIỂM TRA BẢN VẼ
CHECK DRAWING

KS TRẦN MẠNH HÙNG

HẠNG MỤC:

NHÀ BẢO VỆ

NGÀY	12/2025	TỶ LỆ SCALE

TÊN BẢN VẼ:

MẶT BẰNG KẾT CẤU DẦM MÁI
MẶT BẰNG ĐAN THÉP SÀN MÁI
CHI TIẾT DẦM

BẢN VẼ SỐ: KC-03

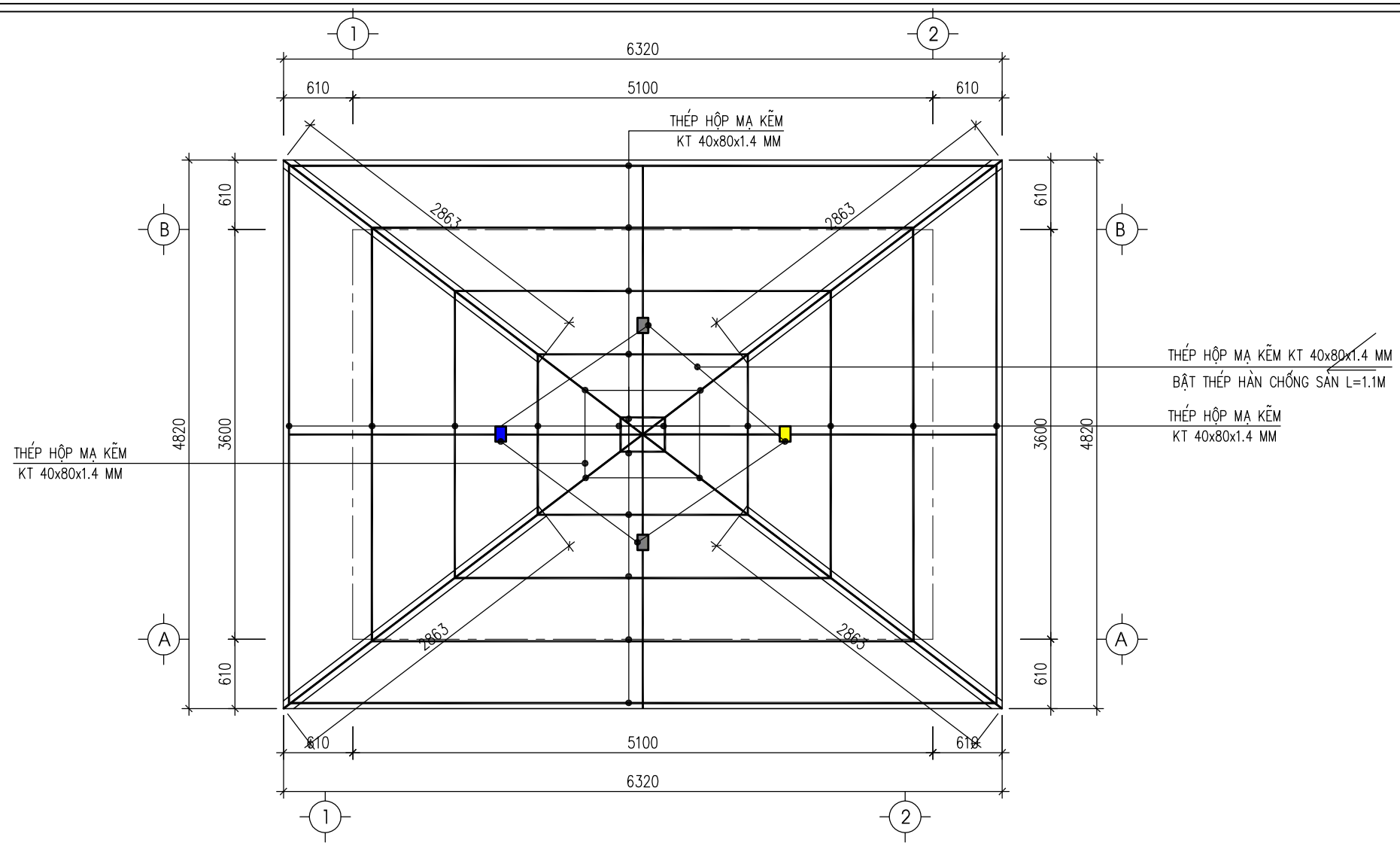

MẶT BẰNG KẾT CẤU XÀ GỒ MÁI, TƯỜNG THU HỒI

BẢNG THỐNG KÊ THÉP

CẤU KIỆN	SỐ HIỆU	CHỦNG LOẠI	CHIỀU DÀI (MM)	SỐ THANH/ 1CK	SỐ LƯỢNG CK	TỔNG CHIỀU DÀI (M)	TRỌNG LƯỢNG RIÊNG (KG/M)	TỔNG KHỐI LƯỢNG (KG)
THÉP XÀ GỒ MÁI	1	THÉP HỘP 40x80x1,4MM	58160	1	1	58,16	2,62	152,38
	2	THÉP HỘP 40x80x1,4MM	30560	1	1	30,56	2,62	80,07
	3	THÉP HỘP 40x80x1,4MM	4400	1	1	4,4	2,62	11,53
	TỔNG CỘNG							**243,97**

CHỦ ĐẦU TƯ

TRUNG TÂM DỊCH VỤ SỰ NGHIỆP CÔNG XÃ ĐÔNG THÀNH

CÔNG TRÌNH

NHÀ LỚP HỌC 2 TẦNG 4 PHÒNG VÀ CÁC HẠNG MỤC PHỤ TRỢ TRƯỜNG THCS ĐÔNG THÀNH

ĐỊA ĐIỂM: XÃ ĐÔNG THÀNH, TỈNH PHÚ THỌ

ĐƠN VỊ TƯ VẤN THIẾT KẾ

CÔNG TY CỔ PHẦN KIẾN TRÚC XÂY DỰNG & ĐẦU TƯ KHÁNH CHI

TRỤ SỞ: SỐ 75 - ĐƯỜNG LĂNG CẨM - PHƯỜNG VIỆT TRÌ, TỈNH PHÚ THỌ

MOBILE: 0985444166 - MAIL: KIENTRUCKC66@GMAIL.COM

GIÁM ĐỐC

NGUYỄN KHÁNH TƯỜNG

CHỦ TRÌ THIẾT KẾ

KS NGUYỄN NGỌC SƠN

THIẾT KẾ KẾT CẤU

KS NGUYỄN NGỌC SƠN

KIỂM TRA BẢN VẼ
CHECK DRAWING

KS TRẦN MẠNH HÙNG

HẠNG MỤC:

NHÀ BẢO VỆ

NGÀY	12/2025	TỶ LỆ SCALE

TÊN BẢN VẼ:

MẶT BẰNG KẾT CẤU XÀ GỒ MÁI, TƯỜNG THU HỒI

BẢN VẼ SỐ: KC-04

THỐNG KÊ CỐT THÉP CHO 1 CK

TÊN C.KIỆN	SỐ T.T	HÌNH DẠNG – KÍCH THƯỚC (MM)	ø (MM)	CHIỀU DÀI 01 THANH (MM)	SỐ LƯỢNG 1C.KIỆN	SỐ LƯỢNG T. BỘ	TỔNG CHIỀU DÀI (M)	TỔNG T. LƯỢNG (KG)
MÓNG MBT1 SL: 04	1	1150	14	1150	18	18	20.7	25.0
	2	250 2750	18	3000	2	2	6.0	12.0
	2*	250 2150	18	2400	2	2	4.8	9.6
	3	170 170 50	6	780	11	11	8.6	1.9
DM-1 SL: 02	1	5270	18	5270	3	3	15.8	31.6
	2	300 5270 300	18	5870	3	3	17.6	35.2
	3	170 350 50	6	1140	36	36	41.0	9.1
DM-2 SL: 03	1	3770	18	3770	3	3	11.3	22.6
	2	300 3770 300	18	4370	3	3	13.1	26.2
	3	170 350 50	6	1140	26	26	29.6	6.6
CỘT C1 SL: 04	1	3000	18	3000	2	2	6.0	12.0
	1*	3600	18	3600	2	2	7.2	14.4
	2	180 180 50	6	820	26	26	21.3	4.7
	3	1000	8	1000	16	16	16.0	6.3
LT-1 SL: 01	1	1350	10	1350	3	3	4.1	2.5
	2	50 180 50	6	280	10	10	2.8	0.6
LT-2 SL: 01	1	1350	10	1350	2	2	2.7	1.7
	2	50 60 50	6	160	10	10	1.6	0.4
LT-3 SL: 03	1	2050	10	2050	3	3	6.2	3.8
	2	50 180 50	6	280	15	15	4.2	0.9

THỐNG KÊ CỐT THÉP CHO 1 CK

TÊN C.KIỆN	SỐ T.T	HÌNH DẠNG – KÍCH THƯỚC (MM)	ø (MM)	CHIỀU DÀI 01 THANH (MM)	SỐ LƯỢNG 1C.KIỆN	SỐ LƯỢNG T. BỘ	TỔNG CHIỀU DÀI (M)	TỔNG T. LƯỢNG (KG)
DẦM D1 SL: 02	1	5270	18	5270	3	3	15.8	31.6
	2	300 5270 300	18	5870	3	3	17.6	35.2
	3	170 350 50	6	1140	36	36	41.0	9.1
DẦM D2 SL: 02	1	3770	18	3770	3	3	11.3	22.6
	2	300 3770 300	18	4370	3	3	13.1	26.2
	3	170 350 50	6	1140	26	26	29.6	6.6
DẦM D3 SL: 02	1	6500	18	6500	2	2	13.0	26.0
	2	300 6550 300	18	7150	2	2	14.3	28.6
	3	110 160 50	6	640	45	45	28.8	6.4
THÉP SÀN TẦNG 2 COS +3.600	1	60 6280 60	8	6400	32	32	204.8	80.8
	2	80 6280 80	8	6440	32	32	206.1	81.3
	3	60 4780 60	8	4900	42	42	205.8	81.2
	4	80 4780 80	8	4940	42	42	207.5	81.9

CHỦ ĐẦU TƯ

TRUNG TÂM DỊCH VỤ SỰ NGHIỆP CÔNG XÃ ĐÔNG THÀNH

CÔNG TRÌNH

NHÀ LỚP HỌC 2 TẦNG 4 PHÒNG VÀ CÁC HẠNG MỤC PHỤ TRỢ TRƯỜNG THCS ĐÔNG THÀNH

ĐỊA ĐIỂM: XÃ ĐÔNG THÀNH, TỈNH PHÚ THỌ

ĐƠN VỊ TƯ VẤN THIẾT KẾ

CÔNG TY CỔ PHẦN KIẾN TRÚC XÂY DỰNG & ĐẦU TƯ KHÁNH CHI

TRỤ SỞ: SỐ 75 - ĐƯỜNG LĂNG CẨM - PHƯỜNG VIỆT TRÌ, TỈNH PHÚ THỌ

MOBILE: 0985444166 - MAIL: KIENTRUCKC66@GMAIL.COM

GIÁM ĐỐC

NGUYỄN KHÁNH TƯỜNG

CHỦ TRÌ THIẾT KẾ

KS NGUYỄN NGỌC SƠN

THIẾT KẾ KẾT CẤU

KS NGUYỄN NGỌC SƠN

KIỂM TRA BẢN VẼ
CHECK DRAWING

KS TRẦN MẠNH HÙNG

HẠNG MỤC:

NHÀ BẢO VỆ

NGÀY	12/2025	TỶ LỆ SCALE

TÊN BẢN VẼ:

THỐNG KÊ THÉP

BẢN VẼ SỐ: KC-05

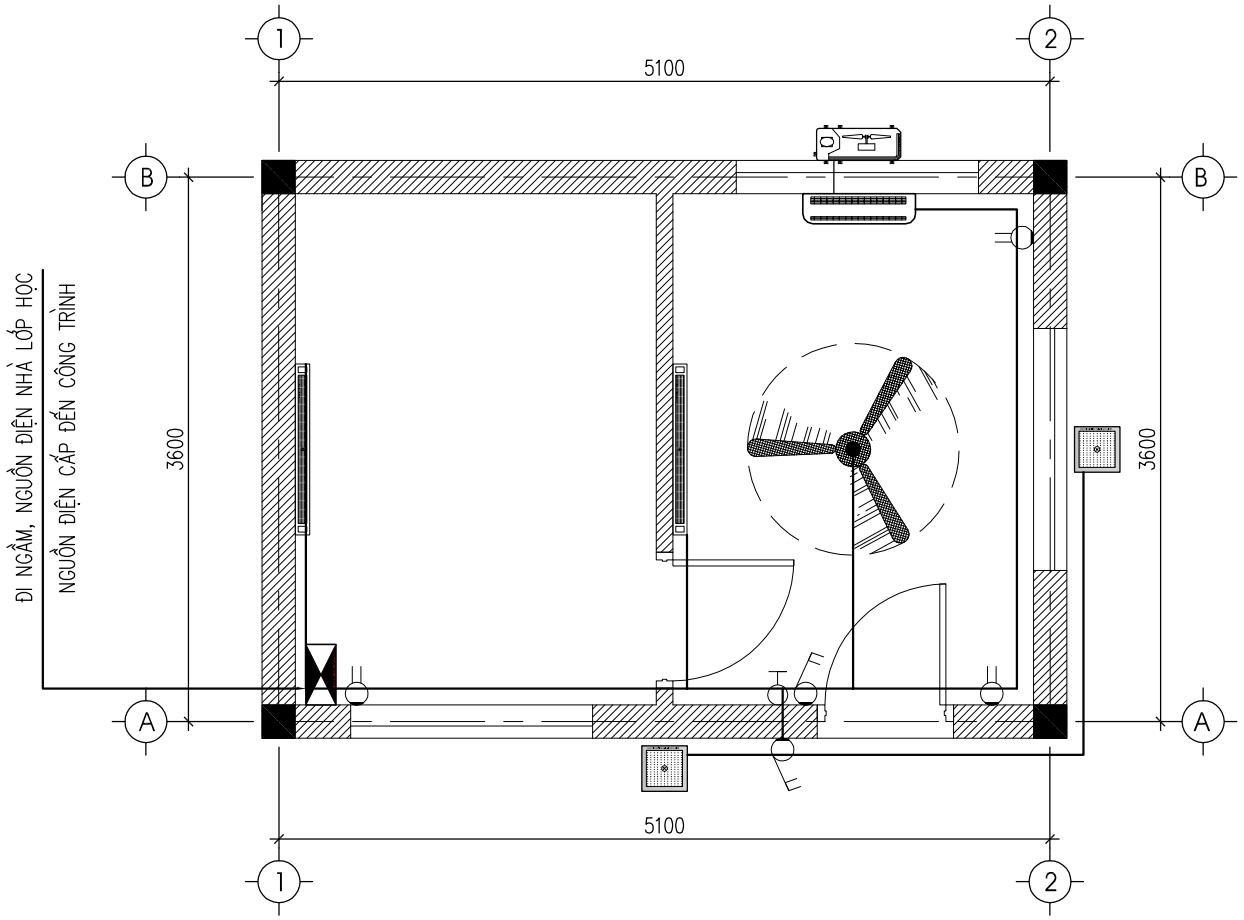

MẶT BẰNG CẤP ĐIỆN TẦNG 1

SƠ ĐỒ NGUYÊN LÝ CẤP ĐIỆN

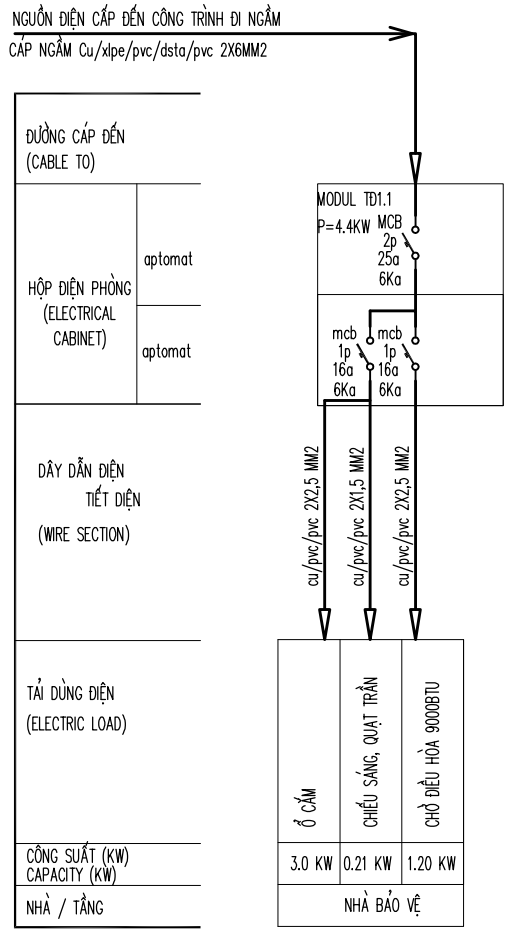

BẢNG THỐNG KÊ VẬT TƯ ĐIỆN

STT	TÊN VẬT LIỆU	KÝ HIỆU	SỐ LƯỢNG	ĐƠN VỊ	GHI CHÚ
01	BÓNG TUÝP LED ĐƠN 40W		02	BỘ	LẮP CÁCH SÀN 2,8M
02	CÔNG TẮC 2 HẠT		02	CÁI	LẮP CÁCH SÀN 1,2M
03	Ổ CẮM ĐÔI		03	CÁI	LẮP CÁCH SÀN 1,2M
04	ĐIỀU HÒA TREO TƯỜNG 9000BTU		--	CÁI	LẮP CHỜ ĐIỀU HÒA
05	QUẠT TRẦN 80W, HỘP SỐ, MÓC TREO		01	BỘ	LẮP SÁT TRẦN
06	TỦ ĐIỆN 3-5 MODUL		01	CÁI	LẮP CÁCH SÀN 1,5M
07	ÁT TÔ MÁT MCB 2P-25A		01	CÁI	LẮP CÁCH SÀN 1,5M
08	ÁT TÔ MÁT MCB 1P-16A		02	CÁI	LẮP CÁCH SÀN 1,5M
09	DÂY BỌC CU/PVCPVC 2x1,5MM2		30	M	ÂM TƯỜNG
10	DÂY BỌC CU/PVC/PVC 2x2,5MM2		20	M	ÂM TƯỜNG
11	CU/xlpe/pvc/dsta/pvc 2X6MM2		65	M	ĐI NGẦM
12	ỐNG NHỰA CỨNG ø20		30	M	ÂM TƯỜNG
13	ĐÈN LED 300X300; 24W		02	CÁI	SÁT TRẦN

GHI CHÚ:

- TẤT CẢ HỆ THỐNG DÂY DẪN ĐIỆN TRONG NHÀ DÙNG DÂY ĐIỆN LÕI ĐỒNG VỎ NHỰA VÀ LUỒN TRONG ỐNG NHỰA CỨNG ø20
- DÂY DẪN TỪ CÔNG TẮC RA ĐÈN QUẠT DÙNG DÂY DẪN 2x1,5MM.
- DÂY DẪN TỪ Ổ NỐI ĐẾN CÁC Ổ CẮM ĐIỆN DÙNG DÂY 2x2,5MM
- Ổ CẮM Ở TRONG NHÀ ĐẶT Ở CỐT 1.2M. RIÊNG Ổ CẮM QUẠT TƯỜNG ĐỂ CAO 1,8M

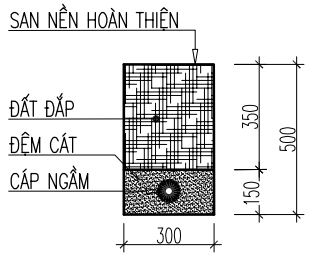

MẶT CẮT ĐẶT CÁP

(L= 20M)

CHỦ ĐẦU TƯ

TRUNG TÂM DỊCH VỤ SỰ NGHIỆP CÔNG
XÃ ĐÔNG THÀNH

CÔNG TRÌNH

NHÀ LỚP HỌC 2 TẦNG 4 PHÒNG
VÀ CÁC HẠNG MỤC PHỤ TRỢ
TRƯỜNG THCS ĐÔNG THÀNH

ĐỊA ĐIỂM: XÃ ĐÔNG THÀNH, TỈNH PHÚ THỌ

ĐƠN VỊ TƯ VẤN THIẾT KẾ

CÔNG TY CỔ PHẦN
KIẾN TRÚC XÂY DỰNG & ĐẦU TƯ KHÁNH CHI

TRỤ SỞ: SỐ 75 - ĐƯỜNG LĂNG CẨM - PHƯỜNG VIỆT TRÌ, TỈNH PHÚ THỌ

MOBILE: 0985444166 - MAIL: KIENTRUCKKC66@GMAIL.COM

GIÁM ĐỐC

NGUYỄN KHÁNH TƯỜNG

CHỦ TRÌ THIẾT KẾ

KS NGUYỄN MẠNH TIẾN

THIẾT KẾ ĐIỆN

KS NGUYỄN MẠNH TIẾN

KIỂM TRA BẢN VẼ

KS TRẦN MẠNH HÙNG

HẠNG MỤC:

NHÀ BẢO VỆ

NGÀY	12/2026	TỶ LỆ SCALE

TÊN BẢN VẼ:

MẶT BẰNG CẤP ĐIỆN

BẢN VẼ SỐ

CĐ-01

HẠNG MỤC NHÀ ĐỂ XE

PHẦN KIẾN TRÚC

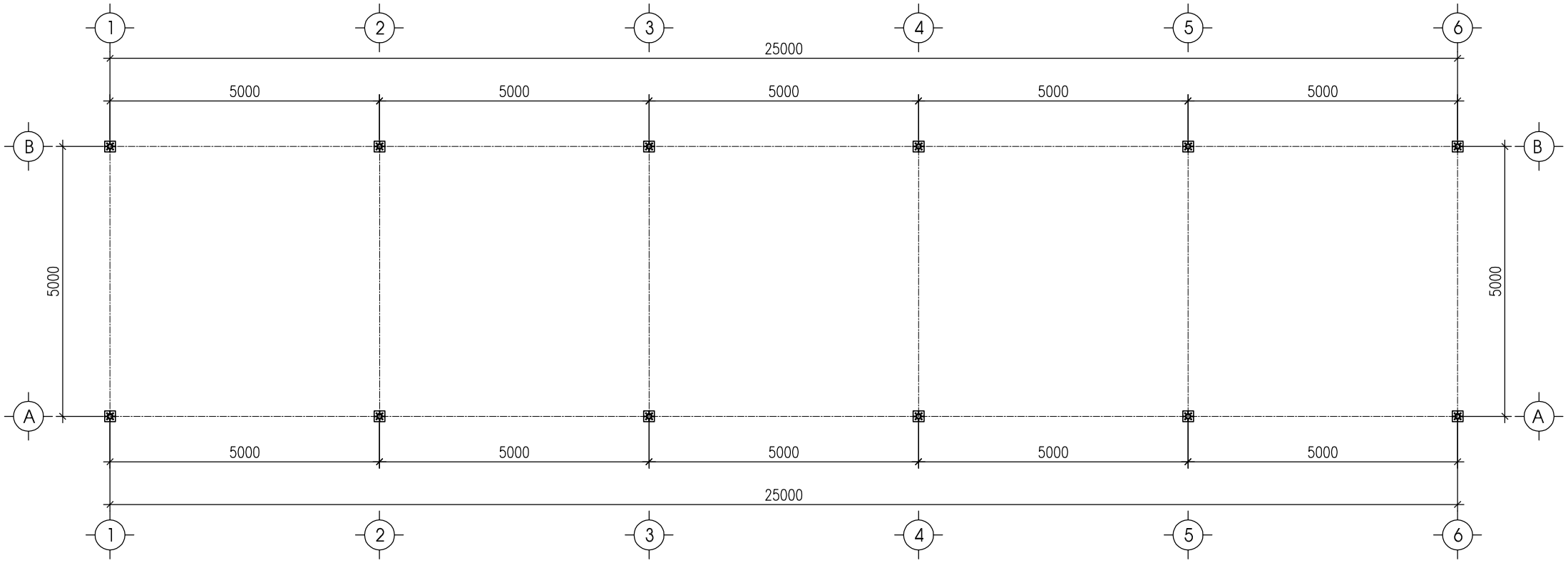

MẶT BẰNG

CHỦ ĐẦU TƯ

TRUNG TÂM DỊCH VỤ SỰ NGHIỆP CÔNG
XÃ ĐÔNG THÀNH

CÔNG TRÌNH

NHÀ LỚP HỌC 2 TẦNG 4 PHÒNG
VÀ CÁC HẠNG MỤC PHỤ TRỢ
TRƯỜNG THCS ĐÔNG THÀNH

ĐỊA ĐIỂM: XÃ ĐÔNG THÀNH, TỈNH PHÚ THỌ

ĐƠN VỊ TƯ VẤN THIẾT KẾ

CÔNG TY CỔ PHẦN
KIẾN TRÚC XÂY DỰNG & ĐẦU TƯ KHÁNH CHI

TRỤ SỞ: SỐ 75 - ĐƯỜNG LĂNG CẨM - PHƯỜNG VIỆT TRÌ, TỈNH PHÚ THỌ

MOBILE: 0985444166 - MAIL: KIENTRUCKC66@GMAIL.COM

GIÁM ĐỐC

NGUYỄN KHÁNH TƯỜNG

CHỦ TRÌ THIẾT KẾ

KTS PHẠM NGỌC SƠN

THIẾT KẾ KIẾN TRÚC

KTS PHẠM NGỌC SƠN

KIỂM TRA BẢN VẼ

KS TRẦN MẠNH HÙNG

HẠNG MỤC:

NHÀ ĐỂ XE

NGÀY	12/2025	TỶ LỆ SCALE

TÊN BẢN VẼ:

MẶT BẰNG

BẢN VẼ SỐ

KT - 01

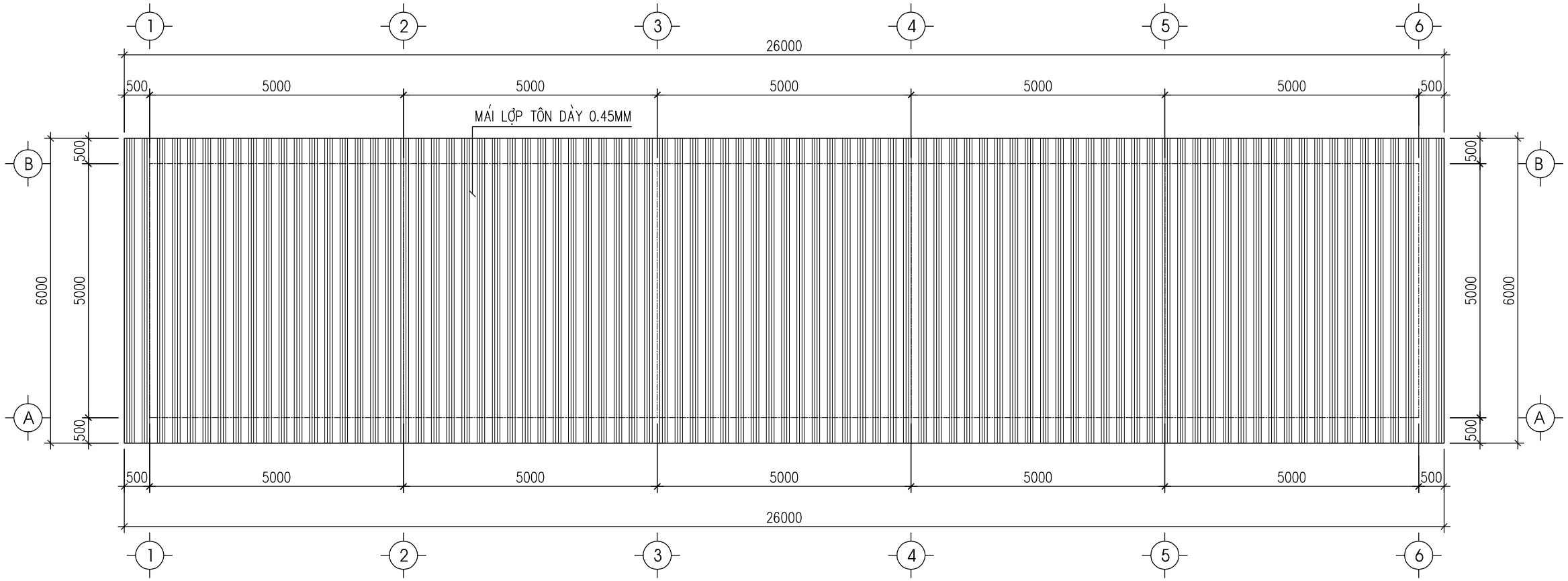

MẶT BẰNG MÁI

CHỦ ĐẦU TƯ

TRUNG TÂM DỊCH VỤ SỰ NGHIỆP CÔNG
XÃ ĐÔNG THÀNH

CÔNG TRÌNH

NHÀ LỚP HỌC 2 TẦNG 4 PHÒNG
VÀ CÁC HẠNG MỤC PHỤ TRỢ
TRƯỜNG THCS ĐÔNG THÀNH

ĐỊA ĐIỂM: XÃ ĐÔNG THÀNH, TỈNH PHÚ THỌ

ĐƠN VỊ TƯ VẤN THIẾT KẾ

CÔNG TY CỔ PHẦN
KIẾN TRÚC XÂY DỰNG & ĐẦU TƯ KHÁNH CHI

TRỤ SỞ: SỐ 75 - ĐƯỜNG LĂNG CẨM - PHƯỜNG VIỆT TRÌ, TỈNH PHÚ THỌ

MOBILE: 0985444166 - MAIL: KIENTRUCKC66@GMAIL.COM

GIÁM ĐỐC

NGUYỄN KHÁNH TƯỜNG

CHỦ TRÌ THIẾT KẾ

KTS PHẠM NGỌC SƠN

THIẾT KẾ KIẾN TRÚC

KTS PHẠM NGỌC SƠN

KIỂM TRA BẢN VẼ

KS TRẦN MẠNH HÙNG

HẠNG MỤC:

NHÀ ĐỂ XE

NGÀY	12/2025	TỶ LỆ SCALE

TÊN BẢN VẼ:

MẶT BẰNG MÁI

BẢN VẼ SỐ	KT - 02

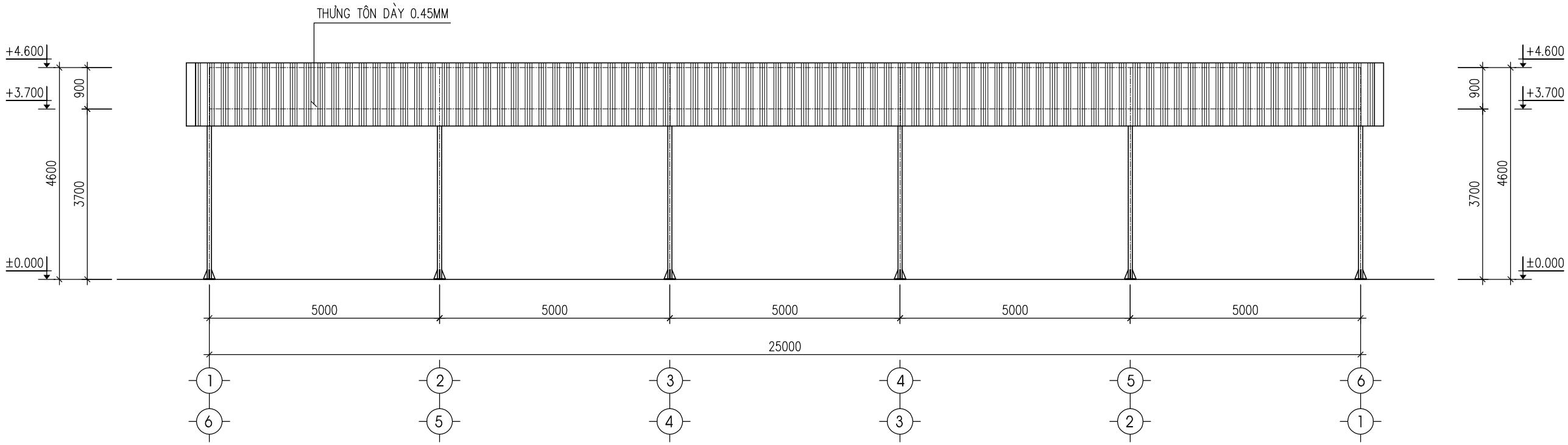

MẶT ĐỨNG TRỤC 1-6, 6-1

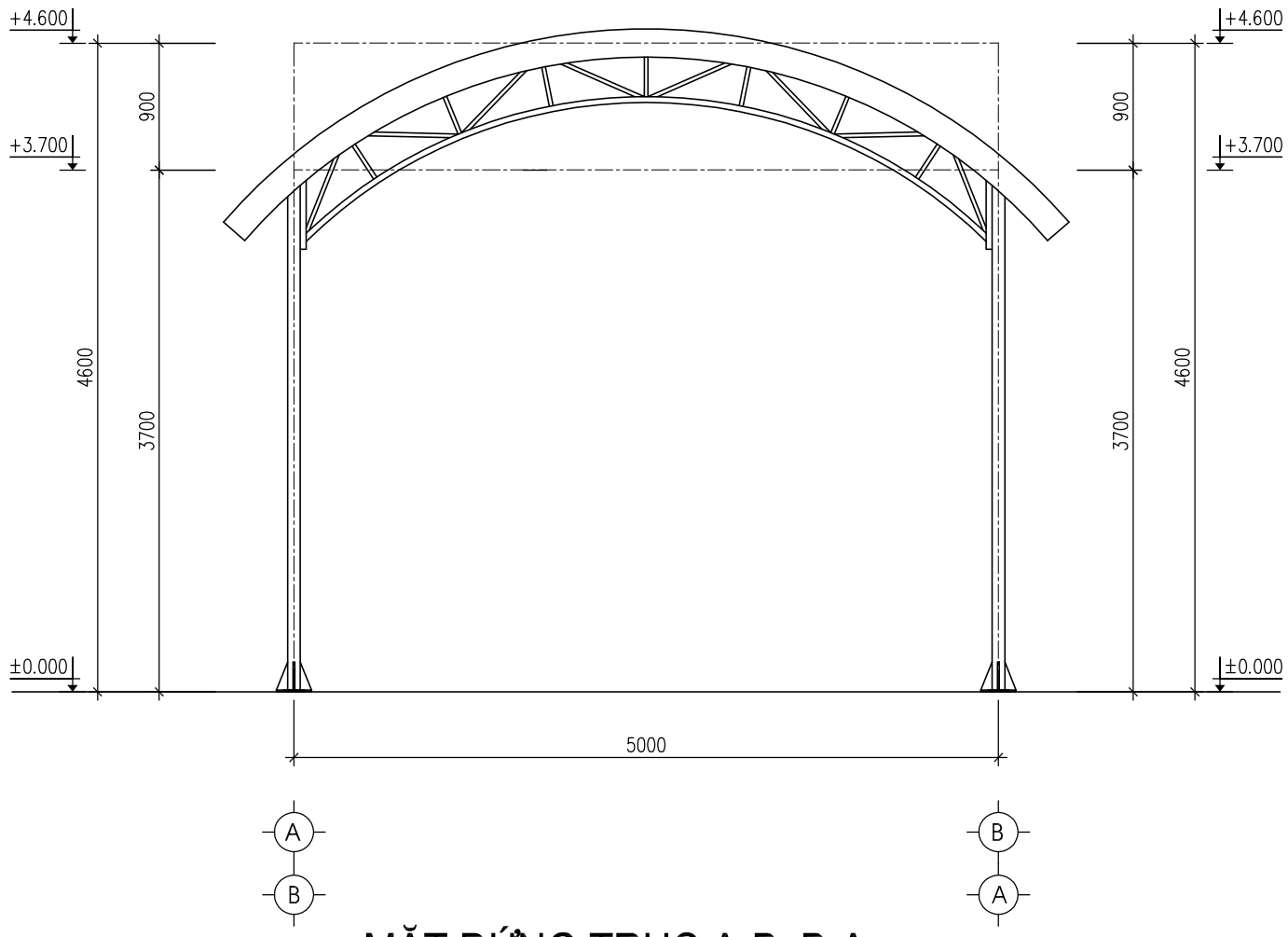

MẶT ĐỨNG TRỤC A-B, B-A

CHỦ ĐẦU TƯ

TRUNG TÂM DỊCH VỤ SỰ NGHIỆP CÔNG XÃ ĐÔNG THÀNH

CÔNG TRÌNH

NHÀ LỚP HỌC 2 TẦNG 4 PHÒNG VÀ CÁC HẠNG MỤC PHỤ TRỢ TRƯỜNG THCS ĐÔNG THÀNH

ĐỊA ĐIỂM: XÃ ĐÔNG THÀNH, TỈNH PHÚ THỌ

ĐƠN VỊ TƯ VẤN THIẾT KẾ

CÔNG TY CỔ PHẦN KIẾN TRÚC XÂY DỰNG & ĐẦU TƯ KHÁNH CHI

TRỤ SỞ: SỐ 75 - ĐƯỜNG LĂNG CẨM - PHƯỜNG VIỆT TRÌ, TỈNH PHÚ THỌ

MOBILE: 0985444166 - MAIL: KIENTRUCKC66@GMAIL.COM

GIÁM ĐỐC

NGUYỄN KHÁNH TƯỜNG

CHỦ TRÌ THIẾT KẾ

KTS PHẠM NGỌC SƠN

THIẾT KẾ KIẾN TRÚC

KTS PHẠM NGỌC SƠN

KIỂM TRA BẢN VẼ

KS TRẦN MẠNH HÙNG

HẠNG MỤC:

NHÀ ĐỂ XE

NGÀY	12/2025	TỶ LỆ SCALE

TÊN BẢN VẼ:

MẶT ĐỨNG TRỤC 1-6, 6-1
MẶT ĐỨNG TRỤC A-B,B-A

BẢN VẼ SỐ: KT - 03

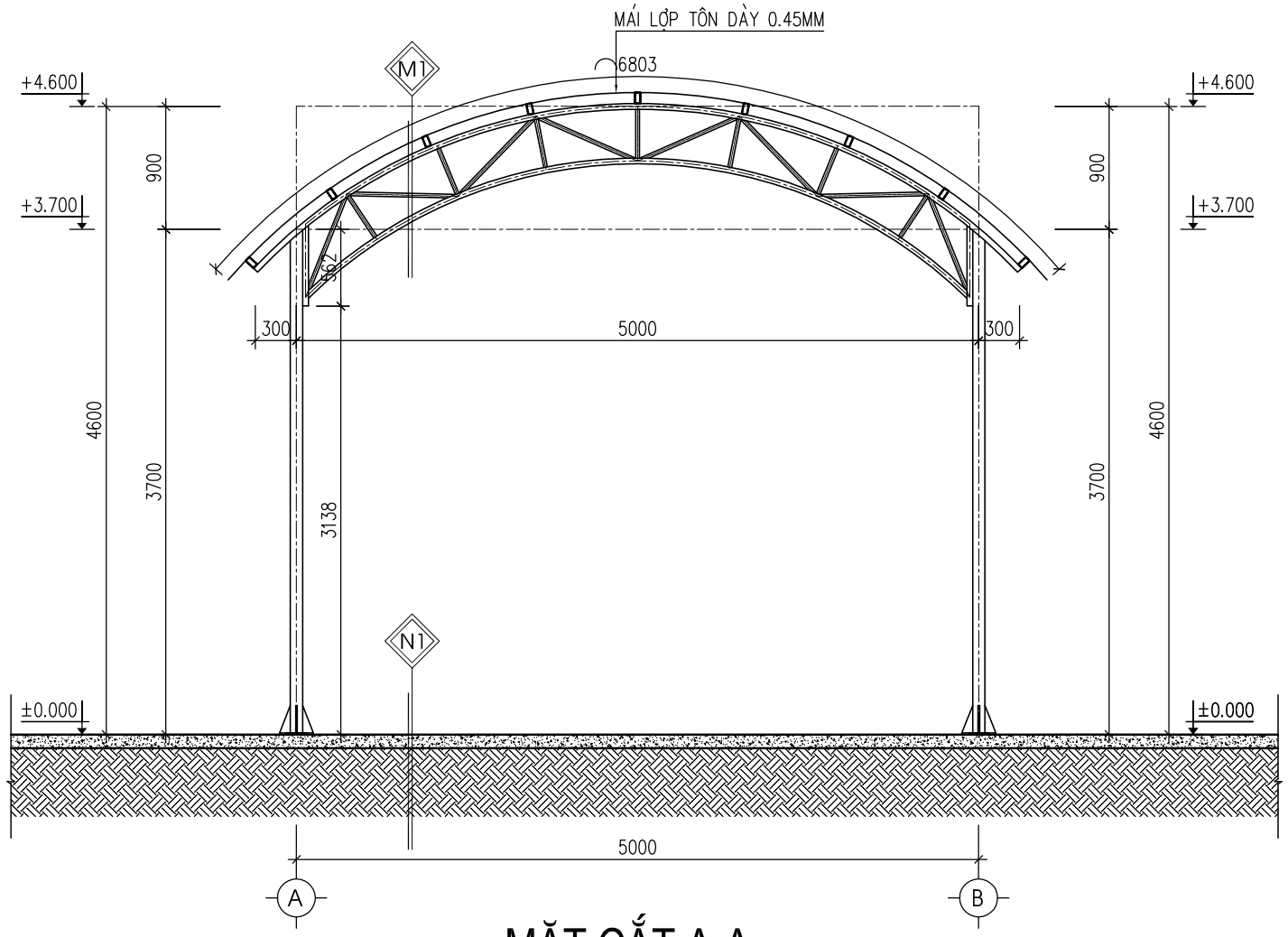

MẶT CẮT A-A

M1

- MÁI DỐC
- MÁI TÔN SÓNG MÀU ĐỎ DÀY 0,45
- XÀ GỒ THÉP
- VÌ KÈO THÉP

N1

- NỀN
- BÊ TÔNG ĐÁ 1x2, MÁC 200#
- ĐẤT TỰ NHIÊN

CHỦ ĐẦU TƯ

TRUNG TÂM DỊCH VỤ SỰ NGHIỆP CÔNG XÃ ĐÔNG THÀNH

CÔNG TRÌNH

NHÀ LỚP HỌC 2 TẦNG 4 PHÒNG VÀ CÁC HẠNG MỤC PHỤ TRỢ TRƯỜNG THCS ĐÔNG THÀNH

ĐỊA ĐIỂM: XÃ ĐÔNG THÀNH, TỈNH PHÚ THỌ

ĐƠN VỊ TƯ VẤN THIẾT KẾ

CÔNG TY CỔ PHẦN KIẾN TRÚC XÂY DỰNG & ĐẦU TƯ KHÁNH CHI

TRỤ SỞ: SỐ 75 - ĐƯỜNG LĂNG CẨM - PHƯỜNG VIỆT TRÌ, TỈNH PHÚ THỌ

MOBILE: 0985444166 - MAIL: KIENTRUCKC66@GMAIL.COM

GIÁM ĐỐC

NGUYỄN KHÁNH TƯỜNG

CHỦ TRÌ THIẾT KẾ

KTS PHẠM NGỌC SƠN

THIẾT KẾ KIẾN TRÚC

KTS PHẠM NGỌC SƠN

KIỂM TRA BẢN VẼ

KS TRẦN MẠNH HÙNG

HẠNG MỤC:

NHÀ ĐỂ XE

NGÀY	12/2025	TỶ LỆ SCALE

TÊN BẢN VẼ:

MẶT CẮT A - A

BẢN VẼ SỐ: KT - 04

PHẦN KẾT CẤU

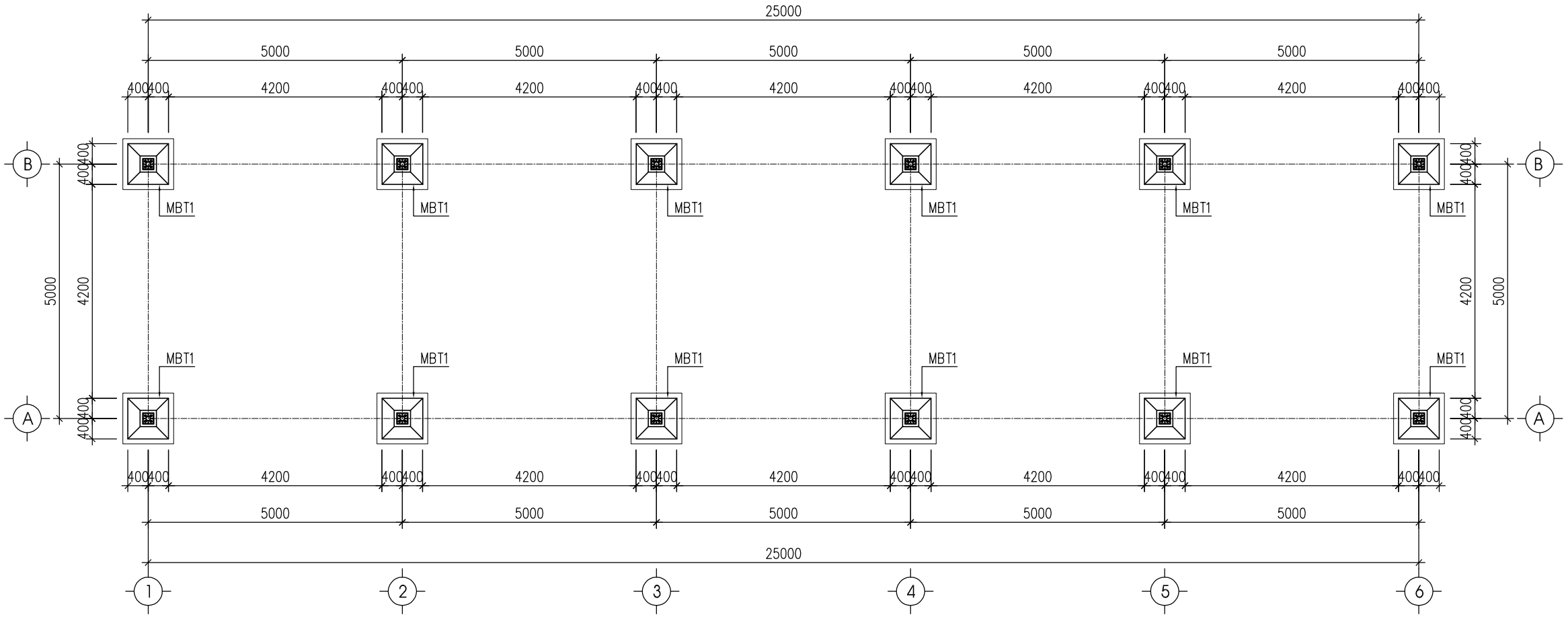

MẶT BẰNG KẾT CẤU MÓNG

CHỦ ĐẦU TƯ

TRUNG TÂM DỊCH VỤ SỰ NGHIỆP CÔNG
XÃ ĐÔNG THÀNH

CÔNG TRÌNH

NHÀ LỚP HỌC 2 TẦNG 4 PHÒNG
VÀ CÁC HẠNG MỤC PHỤ TRỢ
TRƯỜNG THCS ĐÔNG THÀNH

ĐỊA ĐIỂM: XÃ ĐÔNG THÀNH, TỈNH PHÚ THỌ

ĐƠN VỊ TƯ VẤN THIẾT KẾ

CÔNG TY CỔ PHẦN
KIẾN TRÚC XÂY DỰNG & ĐẦU TƯ KHÁNH CHI

TRỤ SỞ: SỐ 75 - ĐƯỜNG LĂNG CẨM - PHƯỜNG VIỆT TRÌ, TỈNH PHÚ THỌ

MOBILE: 0985444166 - MAIL: KIENTRUCKC66@GMAIL.COM

GIÁM ĐỐC

NGUYỄN KHÁNH TƯỜNG

CHỦ TRÌ THIẾT KẾ

KS NGUYỄN NGỌC SƠN

THIẾT KẾ KẾT CẤU

KS NGUYỄN NGỌC SƠN

KIỂM TRA BẢN VẼ
CHECK DRAWING

KS TRẦN MẠNH HÙNG

HẠNG MỤC:

NHÀ ĐỂ XE

NGÀY	12/2025	TỶ LỆ SCALE

TÊN BẢN VẼ:

MB KẾT CẤU MÓNG

BẢN VẼ SỐ: KC- 01

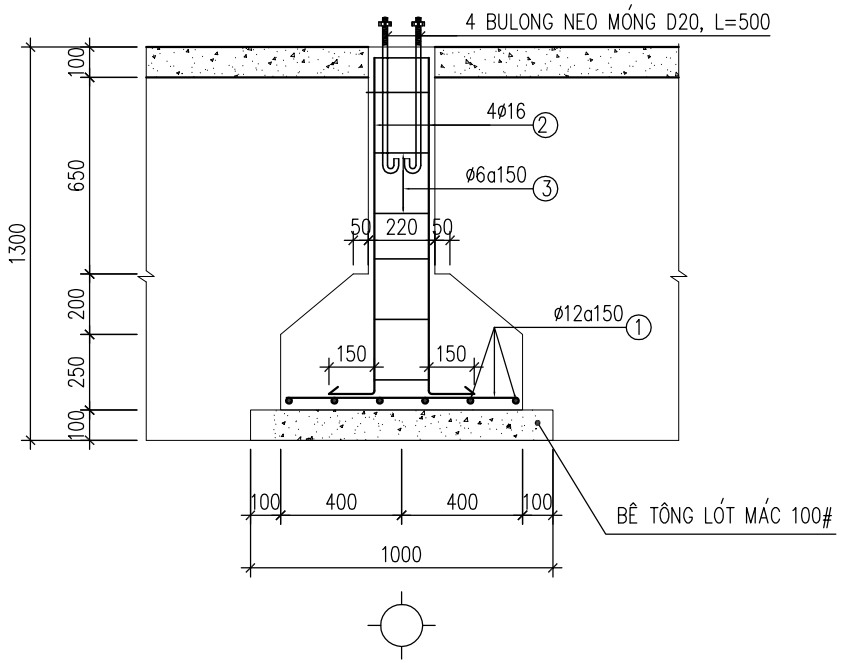

MẶT CẮT 1 - 1

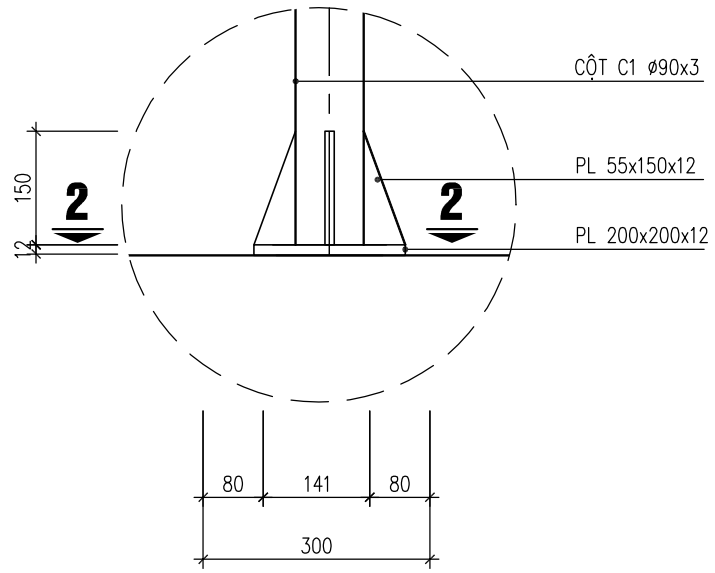

CHI TIẾT CHÂN CỘT

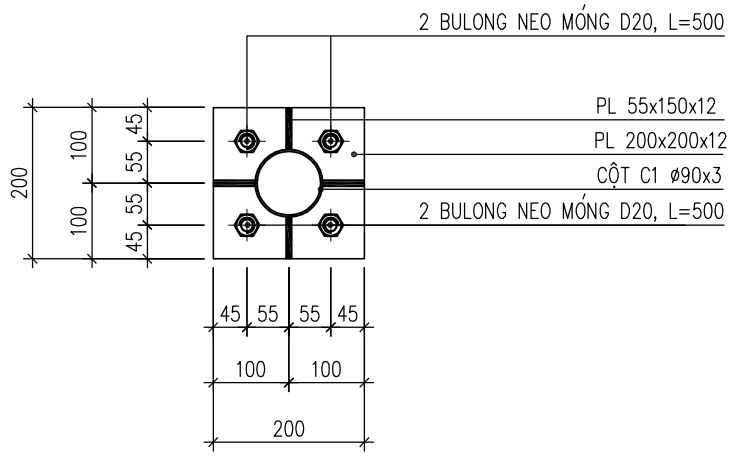

MẶT CẮT 2-2

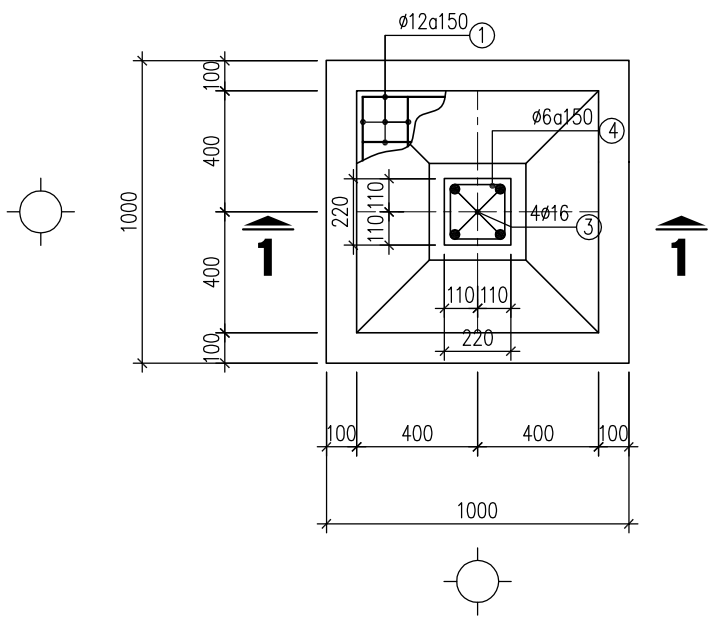

MÓNG MBT1 (SL=12CK)

THỐNG KÊ CỐT THÉP CHO 1 CK

TÊN C.KIỆN	SỐ T.T	HÌNH DẠNG – KÍCH THƯỚC (MM)	ø (MM)	CHIỀU DÀI 01 THANH (MM)	SỐ LƯỢNG		TỔNG CHIỀU DÀI (M)	TỔNG T. LƯỢNG (KG)
					1C.KIỆN	T. BỘ		
MÓNG MBT1 SL: 12	1	750	12	750	12	12	9.0	8.0
	2	300 | 1150	16	1450	4	4	5.8	9.2
	3	180 | 180 | 50	6	820	8	8	6.6	1.5
	4	BULONG D20 (L=500MM)			4	4		

CHỦ ĐẦU TƯ

TRUNG TÂM DỊCH VỤ SỰ NGHIỆP CÔNG XÃ ĐÔNG THÀNH

CÔNG TRÌNH

NHÀ LỚP HỌC 2 TẦNG 4 PHÒNG VÀ CÁC HẠNG MỤC PHỤ TRỢ TRƯỜNG THCS ĐÔNG THÀNH

ĐỊA ĐIỂM: XÃ ĐÔNG THÀNH, TỈNH PHÚ THỌ

ĐƠN VỊ TƯ VẤN THIẾT KẾ

CÔNG TY CỔ PHẦN KIẾN TRÚC XÂY DỰNG & ĐẦU TƯ KHÁNH CHI

TRỤ SỞ: SỐ 75 - ĐƯỜNG LĂNG CẨM - PHƯỜNG VIỆT TRÌ, TỈNH PHÚ THỌ

MOBILE: 0985444166 - MAIL: KIENTRUCKC66@GMAIL.COM

GIÁM ĐỐC

NGUYỄN KHÁNH TƯỜNG

CHỦ TRÌ THIẾT KẾ

KS NGUYỄN NGỌC SƠN

THIẾT KẾ KẾT CẤU

KS NGUYỄN NGỌC SƠN

KIỂM TRA BẢN VẼ
CHECK DRAWING

KS TRẦN MẠNH HÙNG

HẠNG MỤC:

NHÀ ĐỂ XE

NGÀY	12/2025	TỶ LỆ SCALE

TÊN BẢN VẼ:

CHI TIẾT MÓNG

BẢN VẼ SỐ: KC-02

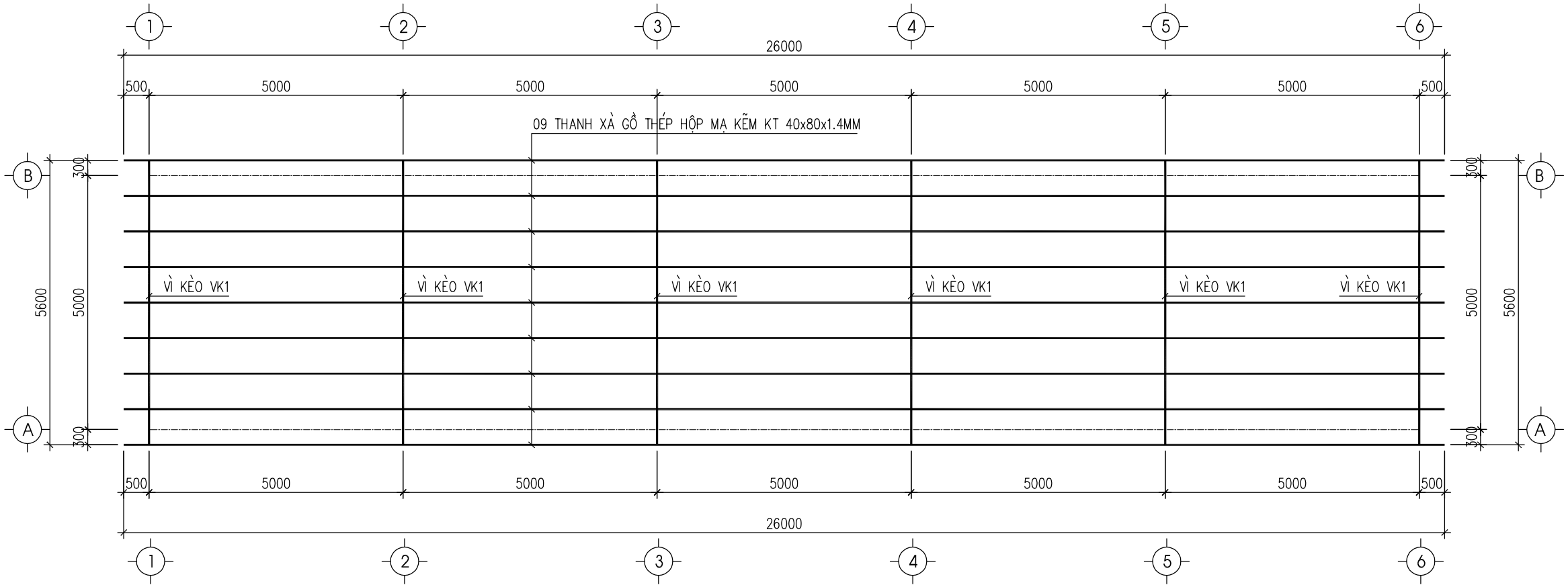

MẶT BẰNG KẾT CẤU VÌ KÈO, XÀ GỒ MÁI

CHỦ ĐẦU TƯ

TRUNG TÂM DỊCH VỤ SỰ NGHIỆP CÔNG XÃ ĐÔNG THÀNH

CÔNG TRÌNH

NHÀ LỚP HỌC 2 TẦNG 4 PHÒNG VÀ CÁC HẠNG MỤC PHỤ TRỢ TRƯỜNG THCS ĐÔNG THÀNH

ĐỊA ĐIỂM: XÃ ĐÔNG THÀNH, TỈNH PHÚ THỌ

ĐƠN VỊ TƯ VẤN THIẾT KẾ

CÔNG TY CỔ PHẦN KIẾN TRÚC XÂY DỰNG & ĐẦU TƯ KHÁNH CHI

TRỤ SỞ: SỐ 75 - ĐƯỜNG LĂNG CẨM - PHƯỜNG VIỆT TRÌ, TỈNH PHÚ THỌ

MOBILE: 0985444166 - MAIL: KIENTRUCKC66@GMAIL.COM

GIÁM ĐỐC

NGUYỄN KHÁNH TƯỜNG

CHỦ TRÌ THIẾT KẾ

KS NGUYỄN NGỌC SƠN

THIẾT KẾ KẾT CẤU

KS NGUYỄN NGỌC SƠN

KIỂM TRA BẢN VẼ
CHECK DRAWING

KS TRẦN MẠNH HÙNG

HẠNG MỤC:

NHÀ ĐỂ XE

NGÀY	12/2026	TỶ LỆ SCALE

TÊN BẢN VẼ:

MB KẾT CẤU VÌ KÈO, XÀ GỒ

BẢN VẼ SỐ: KC - 03

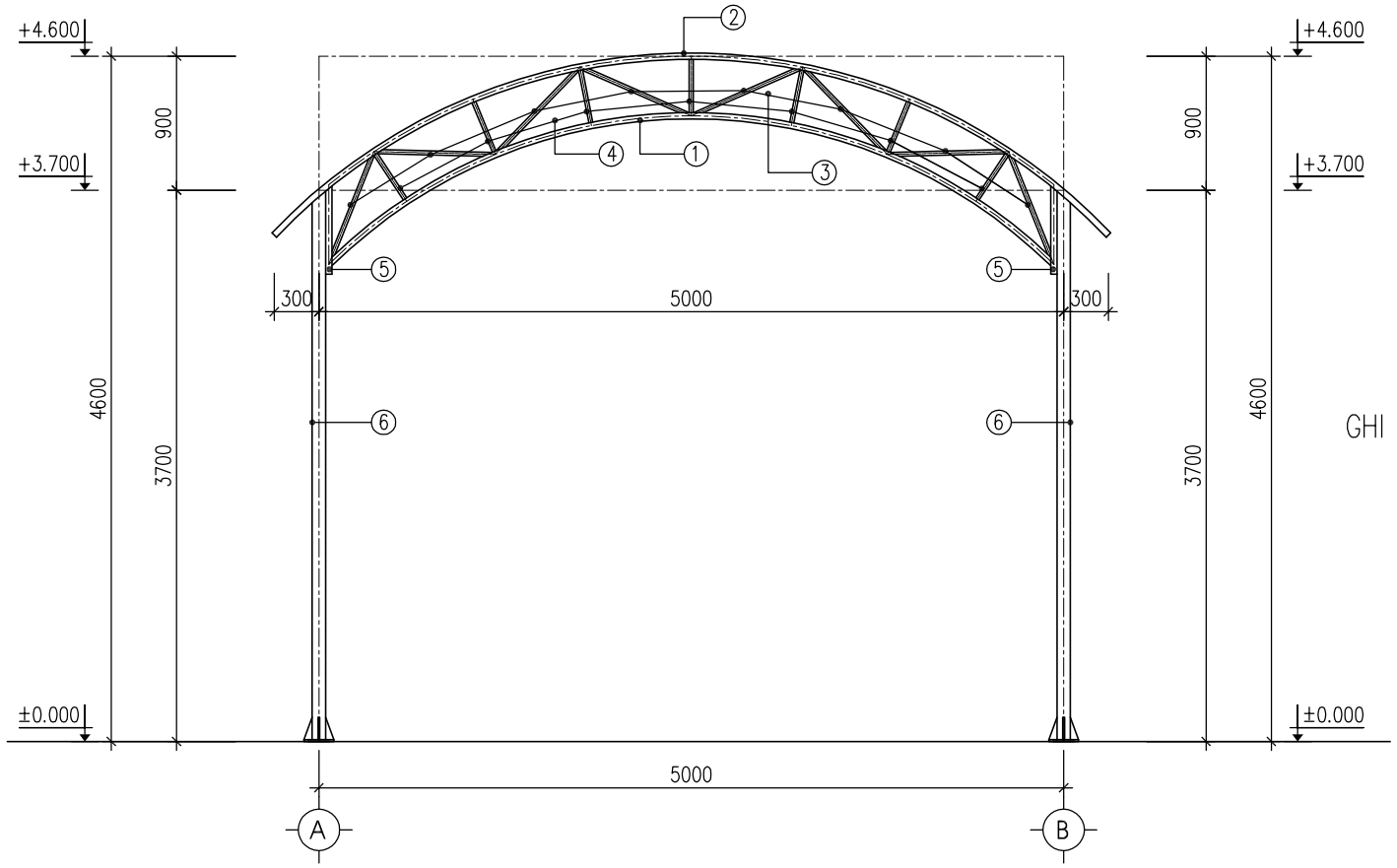

GHI CHÚ CHỦNG LOẠI THÉP:

THÉP ỐNG MẠ KẼM ø42x1.8	1
THÉP ỐNG MẠ KẼM ø42x1.8	2
THÉP ỐNG MẠ KẼM ø27x1.4	3
THÉP ỐNG MẠ KẼM ø27x1.4	4
THÉP ỐNG MẠ KẼM ø42x1.8	5
THÉP ỐNG MẠ KẼM ø90x3.0	6

CHI TIẾT VÌ KÈO VK1 (SL=06 CK)

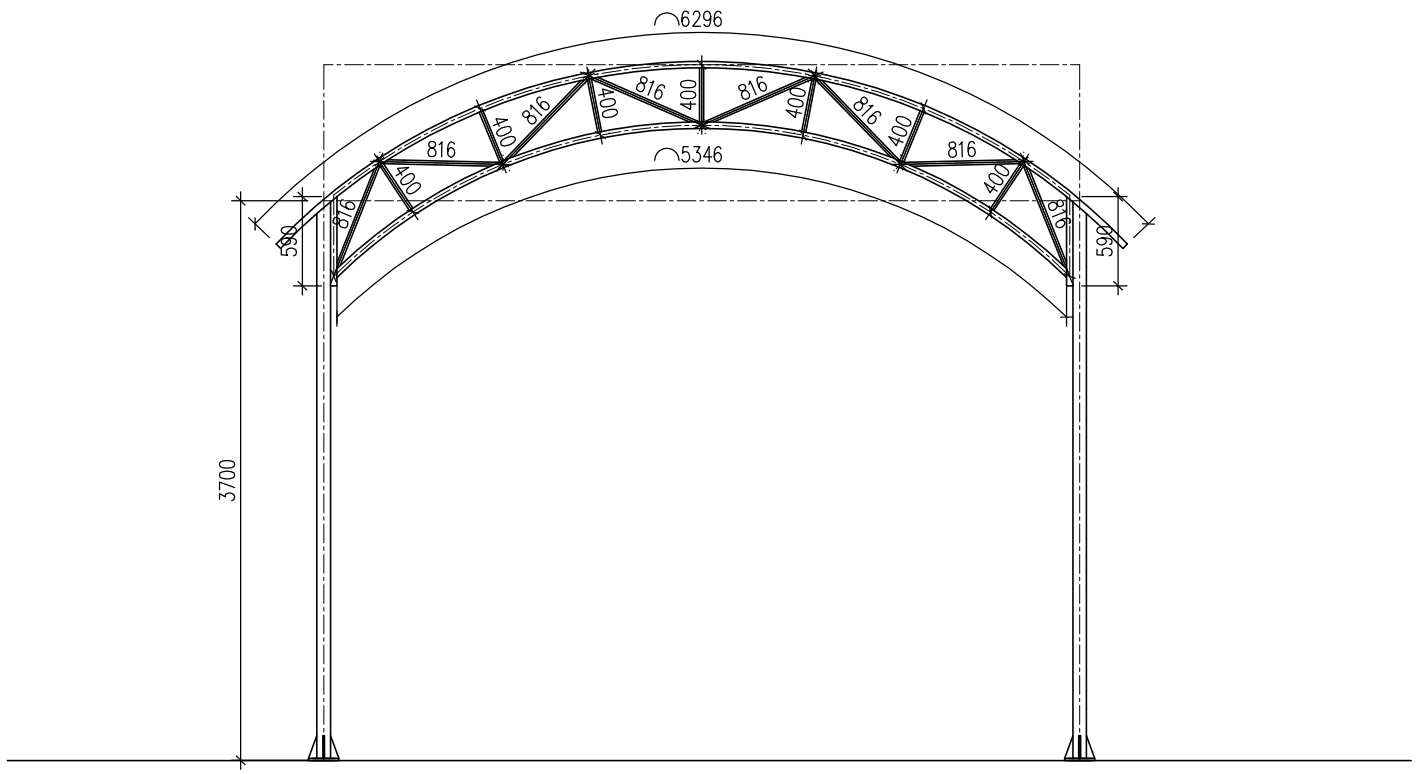

SƠ ĐỒ HÌNH HỌC VÌ KÈO VK1

CHỦ ĐẦU TƯ

TRUNG TÂM DỊCH VỤ SỰ NGHIỆP CÔNG XÃ ĐÔNG THÀNH

CÔNG TRÌNH

NHÀ LỚP HỌC 2 TẦNG 4 PHÒNG VÀ CÁC HẠNG MỤC PHỤ TRỢ TRƯỜNG THCS ĐÔNG THÀNH

ĐỊA ĐIỂM: XÃ ĐÔNG THÀNH, TỈNH PHÚ THỌ

ĐƠN VỊ TƯ VẤN THIẾT KẾ

CÔNG TY CỔ PHẦN KIẾN TRÚC XÂY DỰNG & ĐẦU TƯ KHÁNH CHI

TRỤ SỞ: SỐ 75 - ĐƯỜNG LĂNG CẨM - PHƯỜNG VIỆT TRÌ, TỈNH PHÚ THỌ

MOBILE: 0985444166 - MAIL: KIENTRUCKC66@GMAIL.COM

GIÁM ĐỐC

NGUYỄN KHÁNH TƯỜNG

CHỦ TRÌ THIẾT KẾ

KS NGUYỄN NGỌC SƠN

THIẾT KẾ KẾT CẤU

KS NGUYỄN NGỌC SƠN

KIỂM TRA BẢN VẼ
CHECK DRAWING

KS TRẦN MẠNH HÙNG

HẠNG MỤC:

NHÀ ĐỂ XE

NGÀY	12/2025	TỶ LỆ SCALE

TÊN BẢN VẼ:

CHI TIẾT VÌ KÈO VK1

BẢN VẼ SỐ: KC - 04

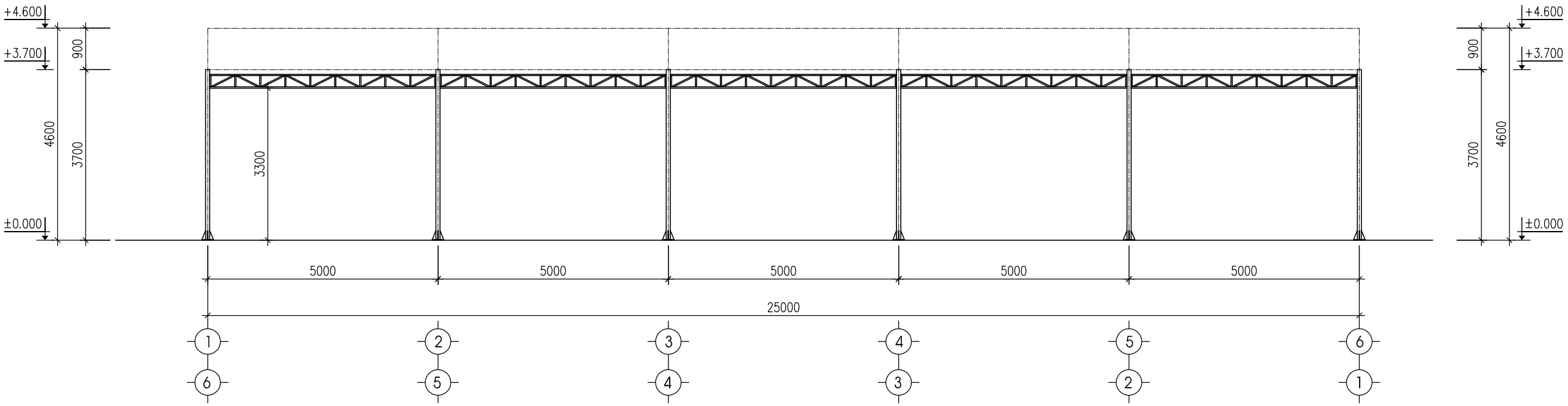

GIẰNG CỘT TRỤC A, B

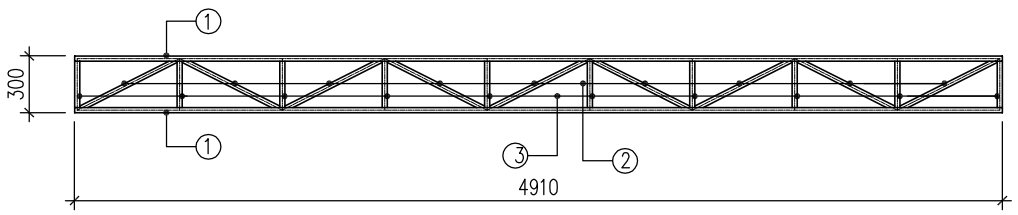

CHI TIẾT GIẰNG CỘT (SL=10CK)

GHI CHÚ CHỦNG LOẠI THÉP:

THÉP ỐNG MẠ KẼM ø27x1.4 ①
THÉP ỐNG MẠ KẼM ø27x1.4 ②
THÉP ỐNG MẠ KẼM ø27x1.4 ③

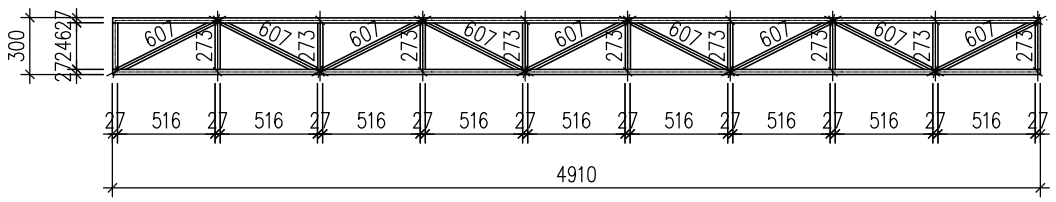

SƠ ĐỒ HÌNH HỌC GIẰNG CỘT

CHỦ ĐẦU TƯ

TRUNG TÂM DỊCH VỤ SỰ NGHIỆP CÔNG
XÃ ĐÔNG THÀNH

CÔNG TRÌNH

NHÀ LỚP HỌC 2 TẦNG 4 PHÒNG
VÀ CÁC HẠNG MỤC PHỤ TRỢ
TRƯỜNG THCS ĐÔNG THÀNH

ĐỊA ĐIỂM: XÃ ĐÔNG THÀNH, TỈNH PHÚ THỌ

ĐƠN VỊ TƯ VẤN THIẾT KẾ

CÔNG TY CỔ PHẦN
KIẾN TRÚC XÂY DỰNG & ĐẦU TƯ KHÁNH CHI

TRỤ SỞ: SỐ 75 - ĐƯỜNG LĂNG CẨM - PHƯỜNG VIỆT TRÌ, TỈNH PHÚ THỌ

MOBILE: 0985444166 - MAIL: KIENTRUCKC66@GMAIL.COM

GIÁM ĐỐC

NGUYỄN KHÁNH TƯỜNG

CHỦ TRÌ THIẾT KẾ

KS NGUYỄN NGỌC SƠN

THIẾT KẾ KẾT CẤU

KS NGUYỄN NGỌC SƠN

KIỂM TRA BẢN VẼ
CHECK DRAWING

KS TRẦN MẠNH HÙNG

HẠNG MỤC:

NHÀ ĐỂ XE

NGÀY	12/2026	TỶ LỆ SCALE

TÊN BẢN VẼ:

GIẰNG CỘT TRỤC A, B
XÀ GỒ THƯNG TRỤC A, B
CHI TIẾT GIẰNG CỘT

BẢN VẼ SỐ: KC - 05

BẢNG THỐNG KÊ THÉP CHO 1 CK

CẤU KIỆN	SỐ HIỆU	CHỦNG LOẠI	CHIỀU DÀI (MM)	SỐ THANH/ 1CK	SỐ LƯỢNG CK	TỔNG CHIỀU DÀI (M)	TRỌNG LƯỢNG RIÊNG (KG/M)	TỔNG KHỐI LƯỢNG (KG)
VÌ KÈO VK 1 (06CK)	1	THÉP ỐNG MẠ KẼM 42x1,8	5346	1	1	5,346	1,793	9,59
	2	THÉP ỐNG MẠ KẼM 42x1,8	6296	1	1	6,296	1,793	11,29
	3	THÉP ỐNG MẠ KẼM 27x1,4	816	8	1	6,528	0,872	5,69
	4	THÉP ỐNG MẠ KẼM 27x1,4	400	7	1	2,8	0,872	2,44
	5	THÉP ỐNG MẠ KẼM 42x1,8	590	2	1	1,18	1,793	2,12
	6	THÉP ỐNG MẠ KẼM 90x3	3700	2	1	7,4	6,32	46,77
	12	PL 55x150x12	0,000099	8	1	0,000792	7850	6,22
	13	PL 200x200x12	0,00048	2	1	0,00096	7850	7,54
GIẰNG CỘT (10 CK)	1	THÉP ỐNG MẠ KẼM 27x1,4	4910	2	1	9,82	0,872	8,56
	2	THÉP ỐNG MẠ KẼM 27x1,4	246	10	1	2,46	0,872	2,15
	3	THÉP ỐNG MẠ KẼM 27x1,4	607	9	1	5,463	0,872	4,76
XÀ GỒ MÁI		THÉP HỘP MẠ KẼM 40x80x1,4	26000	9	1	234	2,62	613,08

CHỦ ĐẦU TƯ

TRUNG TÂM DỊCH VỤ SỰ NGHIỆP CÔNG
XÃ ĐÔNG THÀNH

CÔNG TRÌNH

NHÀ LỚP HỌC 2 TẦNG 4 PHÒNG
VÀ CÁC HẠNG MỤC PHỤ TRỢ
TRƯỜNG THCS ĐÔNG THÀNH

ĐỊA ĐIỂM: XÃ ĐÔNG THÀNH, TỈNH PHÚ THỌ

ĐƠN VỊ TƯ VẤN THIẾT KẾ

CÔNG TY CỔ PHẦN
KIẾN TRÚC XÂY DỰNG & ĐẦU TƯ KHÁNH CHI

TRỤ SỞ: SỐ 75 - ĐƯỜNG LĂNG CẨM - PHƯỜNG VIỆT TRÌ, TỈNH PHÚ THỌ

MOBILE: 0985444166 - MAIL: KIENTRUCKC66@GMAIL.COM

GIÁM ĐỐC

NGUYỄN KHÁNH TƯỜNG

CHỦ TRÌ THIẾT KẾ

KS NGUYỄN NGỌC SƠN

THIẾT KẾ KẾT CẤU

KS NGUYỄN NGỌC SƠN

KIỂM TRA BẢN VẼ
CHECK DRAWING

KS TRẦN MẠNH HÙNG

HẠNG MỤC:

NHÀ ĐỂ XE

NGÀY	12/2025	TỶ LỆ SCALE

TÊN BẢN VẼ:

BẢNG THỐNG KÊ THÉP

BẢN VẼ SỐ: KC - 06

HẠNG MỤC PHÁ DỠ

NHÀ BẢO VỆ

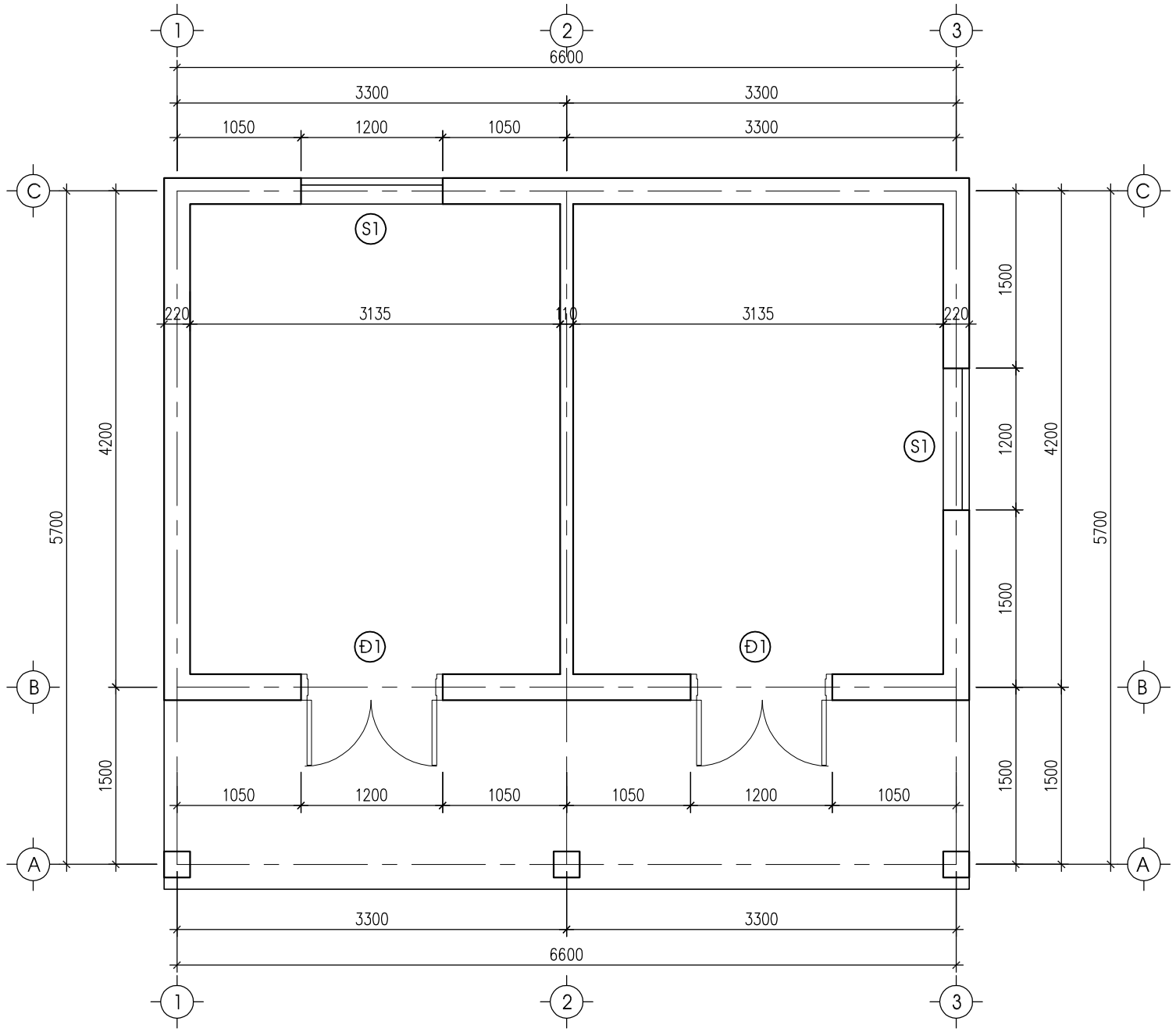

MẶT BẰNG TẦNG 1

CHỦ ĐẦU TƯ

TRUNG TÂM DỊCH VỤ SỰ NGHIỆP CÔNG
XÃ ĐÔNG THÀNH

CÔNG TRÌNH

NHÀ LỚP HỌC 2 TẦNG 4 PHÒNG
VÀ CÁC HẠNG MỤC PHỤ TRỢ
TRƯỜNG THCS ĐÔNG THÀNH

ĐỊA ĐIỂM: XÃ ĐÔNG THÀNH, TỈNH PHÚ THỌ

ĐƠN VỊ TƯ VẤN THIẾT KẾ

CÔNG TY CỔ PHẦN
KIẾN TRÚC XÂY DỰNG & ĐẦU TƯ KHÁNH CHI

TRỤ SỞ: SỐ 75 - ĐƯỜNG LĂNG CẨM - PHƯỜNG VIỆT TRÌ, TỈNH PHÚ THỌ

MOBILE: 0985444166 - MAIL: KIENTRUCKC66@GMAIL.COM

GIÁM ĐỐC

NGUYỄN KHÁNH TƯỜNG

CHỦ TRÌ THIẾT KẾ

KTS PHẠM NGỌC SƠN

THIẾT KẾ KIẾN TRÚC

KTS PHẠM NGỌC SƠN

KIỂM TRA BẢN VẼ

KS TRẦN MẠNH HÙNG

HẠNG MỤC:

PHÁ DỠ

NGÀY	12/2025	TỶ LỆ SCALE

TÊN BẢN VẼ:

MẶT BẰNG TẦNG 1

BẢN VẼ SỐ: PD-03

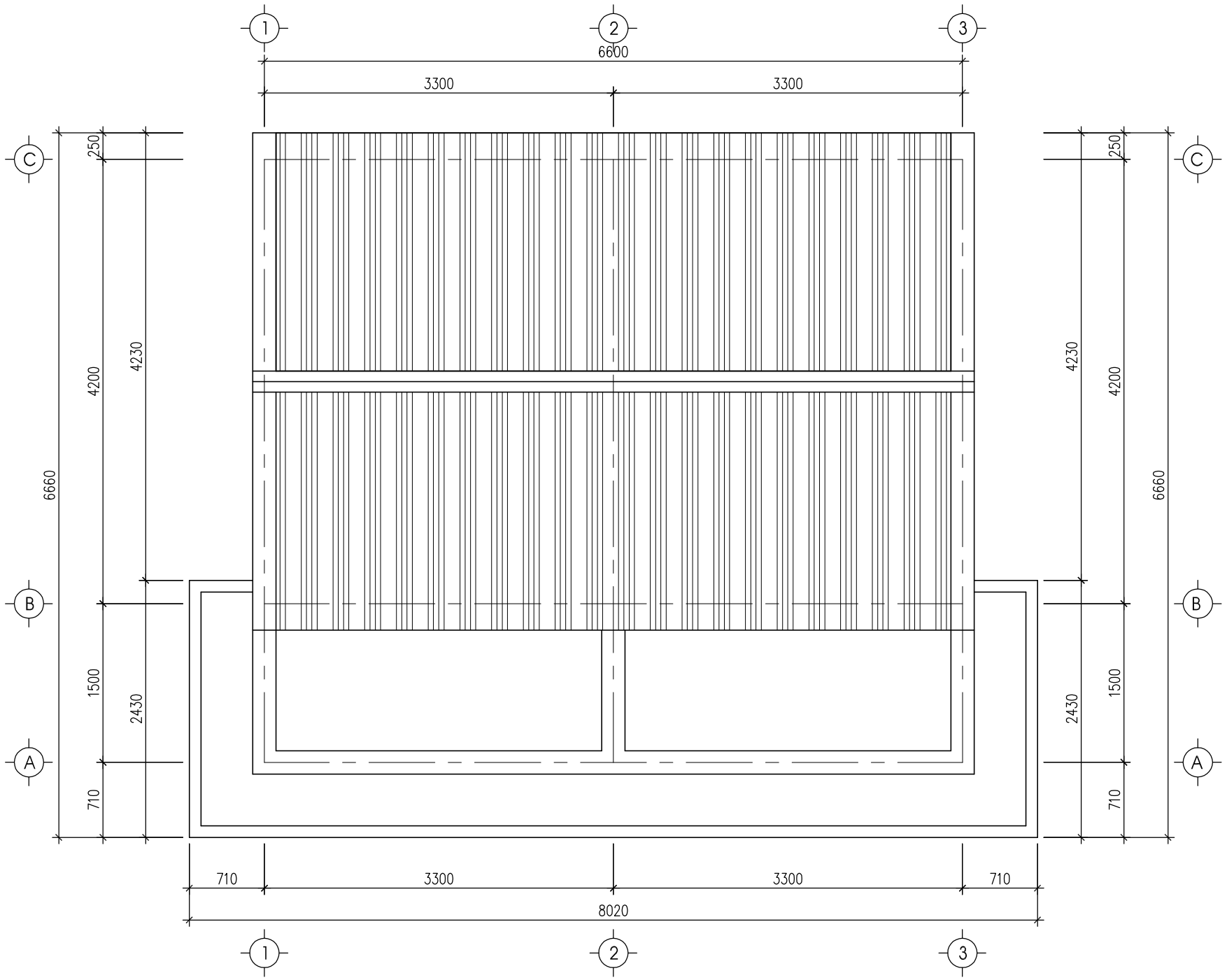

MẶT BẰNG MÁI

CHỦ ĐẦU TƯ

TRUNG TÂM DỊCH VỤ SỰ NGHIỆP CÔNG
XÃ ĐÔNG THÀNH

CÔNG TRÌNH

NHÀ LỚP HỌC 2 TẦNG 4 PHÒNG
VÀ CÁC HẠNG MỤC PHỤ TRỢ
TRƯỜNG THCS ĐÔNG THÀNH

ĐỊA ĐIỂM: XÃ ĐÔNG THÀNH, TỈNH PHÚ THỌ

ĐƠN VỊ TƯ VẤN THIẾT KẾ

CÔNG TY CỔ PHẦN
KIẾN TRÚC XÂY DỰNG & ĐẦU TƯ KHÁNH CHI

TRỤ SỞ: SỐ 75 - ĐƯỜNG LĂNG CẨM -
PHƯỜNG VIỆT TRÌ, TỈNH PHÚ THỌ

MOBILE: 0985444166 - MAIL: KIENTRUCKC66@GMAIL.COM

GIÁM ĐỐC

NGUYỄN KHÁNH TƯỜNG

CHỦ TRÌ THIẾT KẾ

KTS PHẠM NGỌC SƠN

THIẾT KẾ KIẾN TRÚC

KTS PHẠM NGỌC SƠN

KIỂM TRA BẢN VẼ

KS TRẦN MẠNH HÙNG

HẠNG MỤC:

PHÁ DỠ

NGÀY	12/2025	TỶ LỆ SCALE

TÊN BẢN VẼ:

MẶT BẰNG MÁI

BẢN VẼ SỐ	PD-03

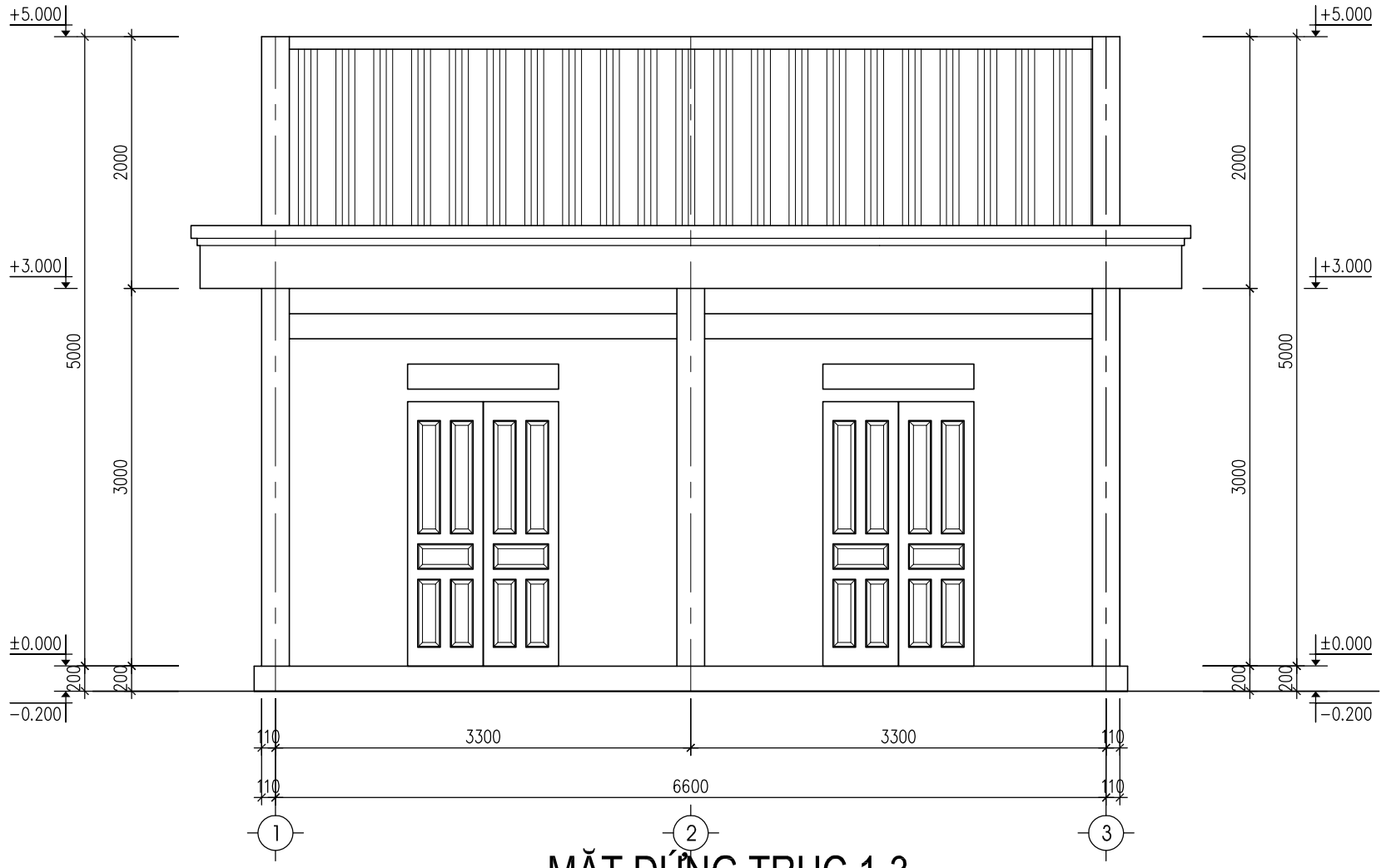

MẶT ĐỨNG TRỤC 1-3

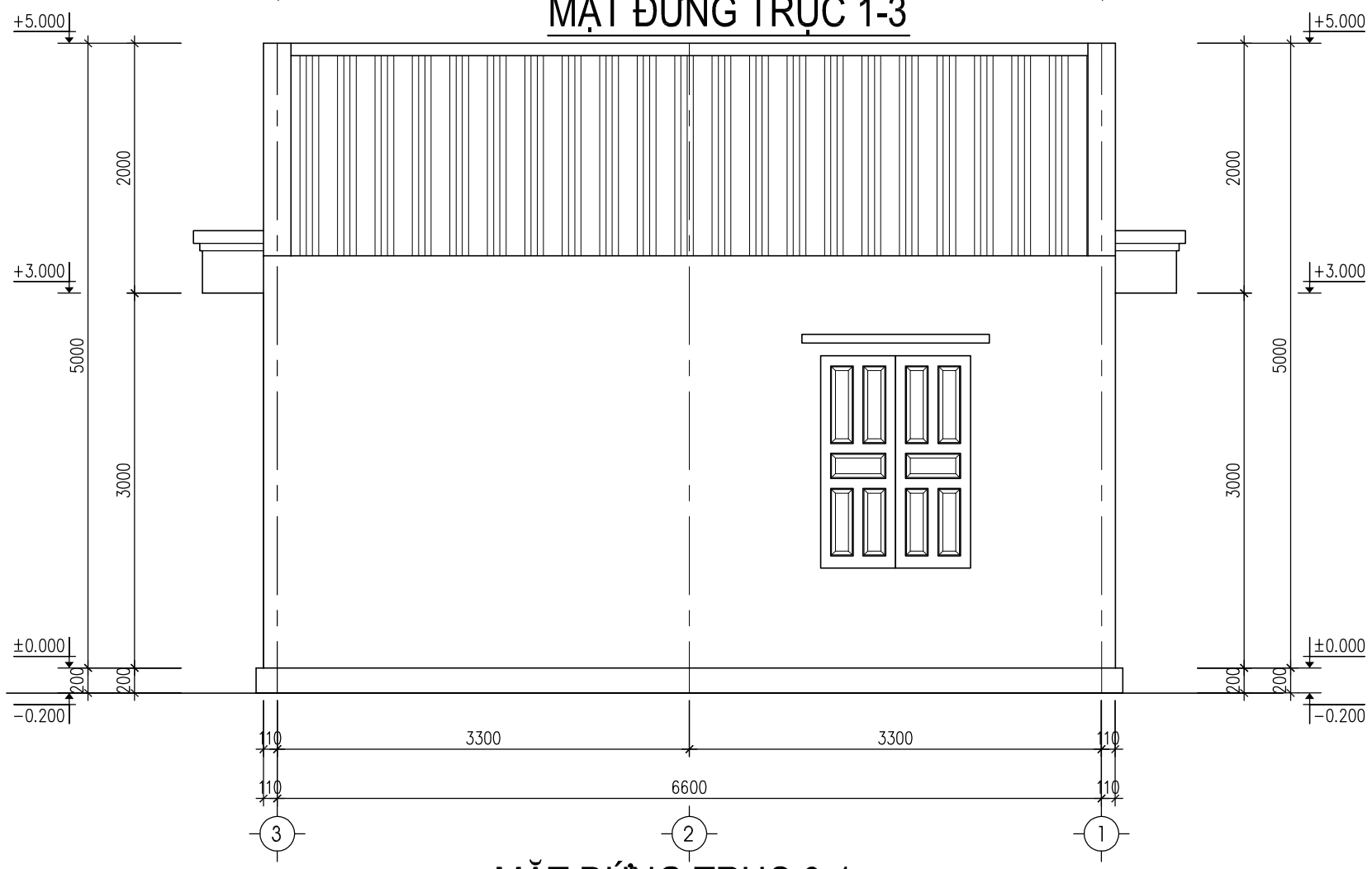

MẶT ĐỨNG TRỤC 3-1

CHỦ ĐẦU TƯ

TRUNG TÂM DỊCH VỤ SỰ NGHIỆP CÔNG XÃ ĐÔNG THÀNH

CÔNG TRÌNH

NHÀ LỚP HỌC 2 TẦNG 4 PHÒNG VÀ CÁC HẠNG MỤC PHỤ TRỢ TRƯỜNG THCS ĐÔNG THÀNH

ĐỊA ĐIỂM: XÃ ĐÔNG THÀNH, TỈNH PHÚ THỌ

ĐƠN VỊ TƯ VẤN THIẾT KẾ

CÔNG TY CỔ PHẦN KIẾN TRÚC XÂY DỰNG & ĐẦU TƯ KHÁNH CHI

TRỤ SỞ: SỐ 75 - ĐƯỜNG LĂNG CẨM - PHƯỜNG VIỆT TRÌ, TỈNH PHÚ THỌ

MOBILE: 0985444166 - MAIL: KIENTRUCKC66@GMAIL.COM

GIÁM ĐỐC

NGUYỄN KHÁNH TƯỜNG

CHỦ TRÌ THIẾT KẾ

KTS PHẠM NGỌC SƠN

THIẾT KẾ KIẾN TRÚC

KTS PHẠM NGỌC SƠN

KIỂM TRA BẢN VẼ

KS TRẦN MẠNH HÙNG

HẠNG MỤC:

PHÁ DỠ

NGÀY	12/2025	TỶ LỆ SCALE

TÊN BẢN VẼ:

MẶT ĐỨNG TRỤC 1-3
MẶT ĐỨNG TRỤC 3-1

BẢN VẼ SỐ **PD-03**

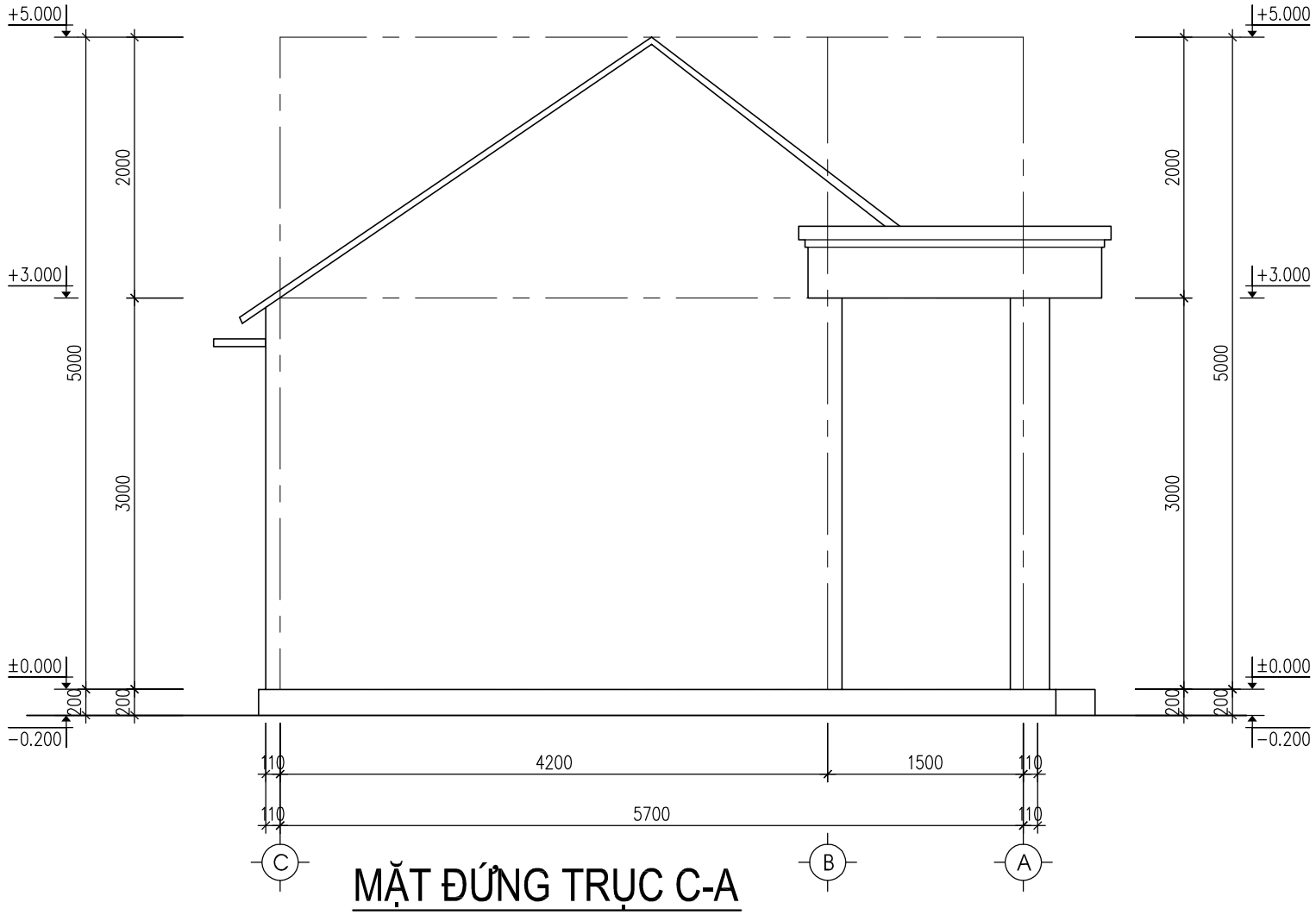

MẶT ĐỨNG TRỤC C-A

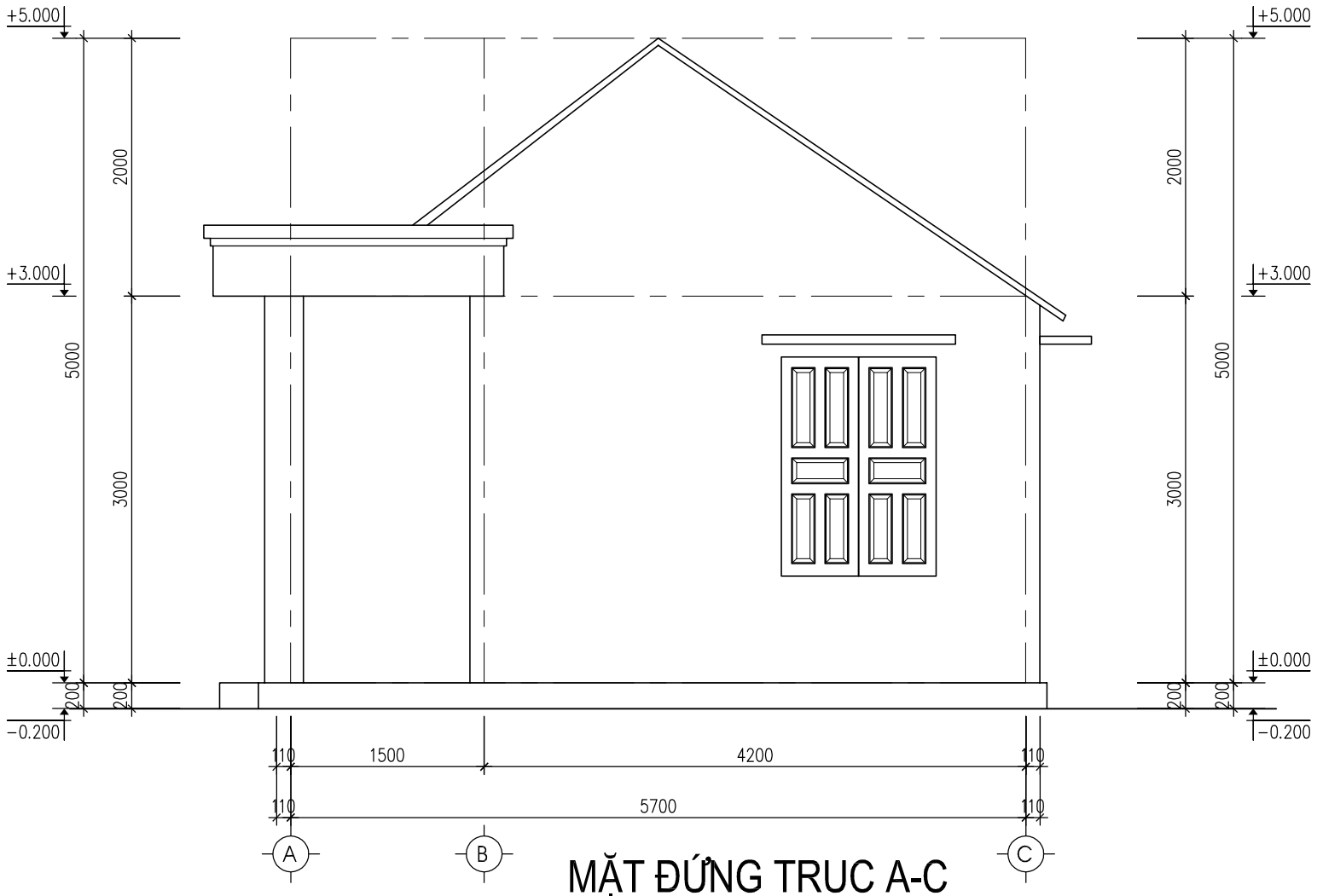

MẶT ĐỨNG TRỤC A-C

CHỦ ĐẦU TƯ

TRUNG TÂM DỊCH VỤ SỰ NGHIỆP CÔNG
XÃ ĐÔNG THÀNH

CÔNG TRÌNH

NHÀ LỚP HỌC 2 TẦNG 4 PHÒNG
VÀ CÁC HẠNG MỤC PHỤ TRỢ
TRƯỜNG THCS ĐÔNG THÀNH

ĐỊA ĐIỂM: XÃ ĐÔNG THÀNH, TỈNH PHÚ THỌ

ĐƠN VỊ TƯ VẤN THIẾT KẾ

CÔNG TY CỔ PHẦN
KIẾN TRÚC XÂY DỰNG & ĐẦU TƯ KHÁNH CHI

TRỤ SỞ: SỐ 75 - ĐƯỜNG LĂNG CẨM - PHƯỜNG VIỆT TRÌ, TỈNH PHÚ THỌ

MOBILE: 0985444166 - MAIL: KIENTRUCKC66@GMAIL.COM

GIÁM ĐỐC

NGUYỄN KHÁNH TƯỜNG

CHỦ TRÌ THIẾT KẾ

KTS PHẠM NGỌC SƠN

THIẾT KẾ KIẾN TRÚC

KTS PHẠM NGỌC SƠN

KIỂM TRA BẢN VẼ

KS TRẦN MẠNH HÙNG

HẠNG MỤC:

PHÁ DỠ

NGÀY	12/2025	TỶ LỆ SCALE

TÊN BẢN VẼ:

MẶT ĐỨNG TRỤC C-A
MẶT ĐỨNG TRỤC A-C

BẢN VẼ SỐ: PD-04

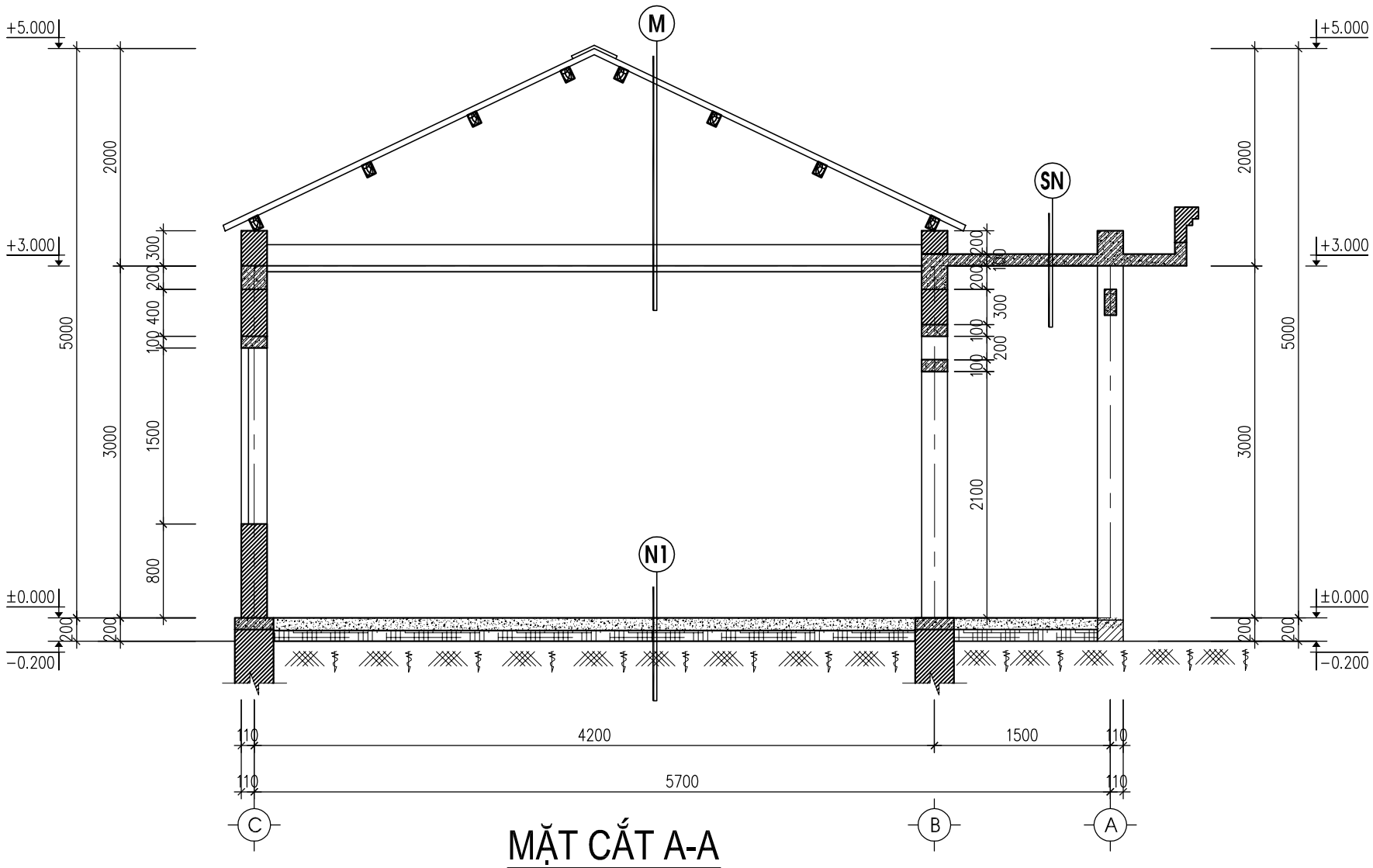

MẶT CẮT A-A

M	N1	SN
_ MÁI FIBRO XI MĂNG	_ NỀN GẠCH MEN	_ SÀN BÊ TÔNG CỐT THÉP
_ LỚP XÀ GỒ GỖ	_ BT LÓT NỀN	_ LỚP VXM
_ LỚP DẦM TRẦN BẰNG THÉP	_ LỚP ĐẤT ĐẮP ĐẦM CHẶT	_ LỚP SƠN HOÀN THIỆN
_ TRẦN TÔN	_ ĐẤT TỰ NHIÊN	

CHỦ ĐẦU TƯ

TRUNG TÂM DỊCH VỤ SỰ NGHIỆP CÔNG
XÃ ĐÔNG THÀNH

CÔNG TRÌNH

NHÀ LỚP HỌC 2 TẦNG 4 PHÒNG
VÀ CÁC HẠNG MỤC PHỤ TRỢ
TRƯỜNG THCS ĐÔNG THÀNH

ĐỊA ĐIỂM: XÃ ĐÔNG THÀNH, TỈNH PHÚ THỌ

ĐƠN VỊ TƯ VẤN THIẾT KẾ

CÔNG TY CỔ PHẦN
KIẾN TRÚC XÂY DỰNG & ĐẦU TƯ KHÁNH CHI

TRỤ SỞ: SỐ 75 - ĐƯỜNG LĂNG CẨM - PHƯỜNG VIỆT TRÌ, TỈNH PHÚ THỌ

MOBILE: 0985444166 - MAIL: KIENTRUCKC66@GMAIL.COM

GIÁM ĐỐC

NGUYỄN KHÁNH TƯỜNG

CHỦ TRÌ THIẾT KẾ

KTS PHẠM NGỌC SƠN

THIẾT KẾ KIẾN TRÚC

KTS PHẠM NGỌC SƠN

KIỂM TRA BẢN VẼ

KS TRẦN MẠNH HÙNG

HẠNG MỤC:

PHÁ DỠ

NGÀY	12/2025	TỶ LỆ SCALE

TÊN BẢN VẼ:

MẶT CẮT A-A

BẢN VẼ SỐ

PD-05

NHÀ ĐỂ XE

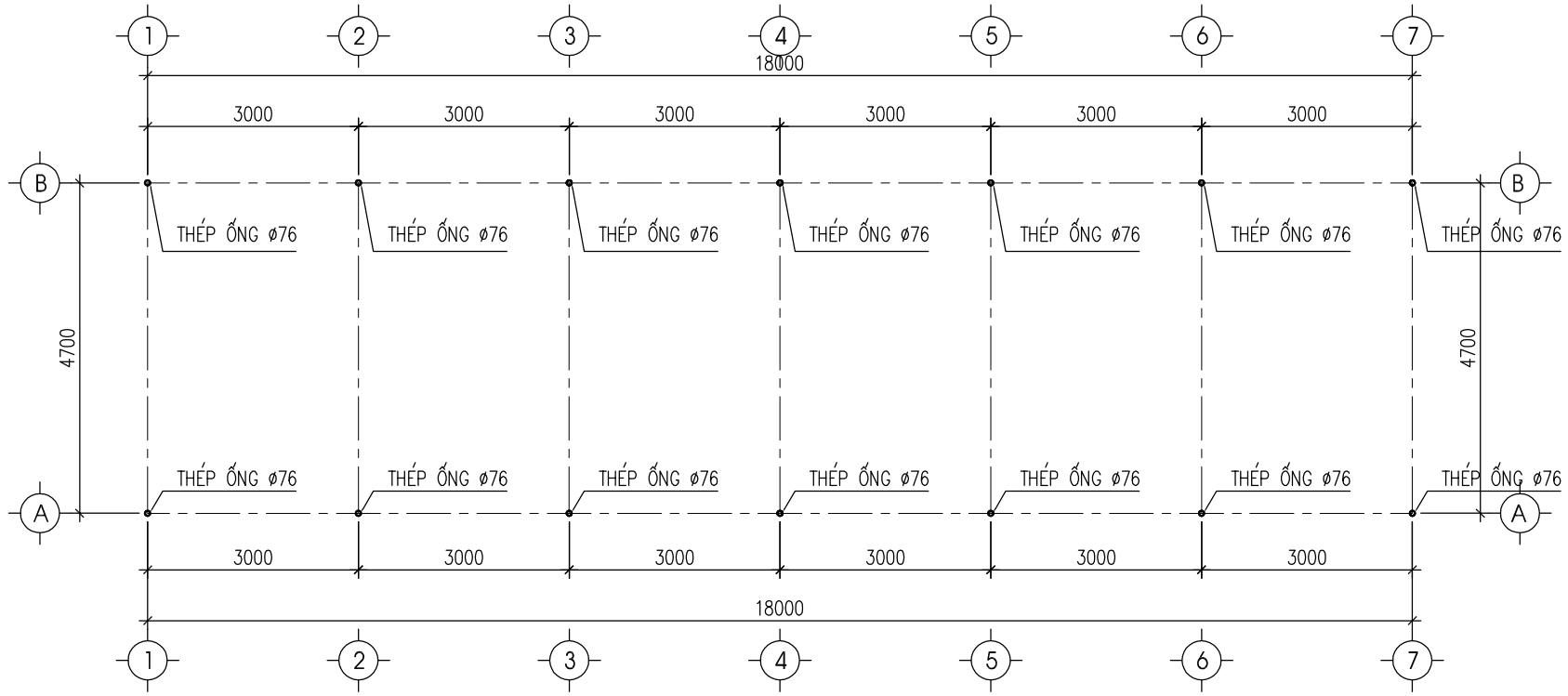

MẶT BẰNG NHÀ ĐỂ XE

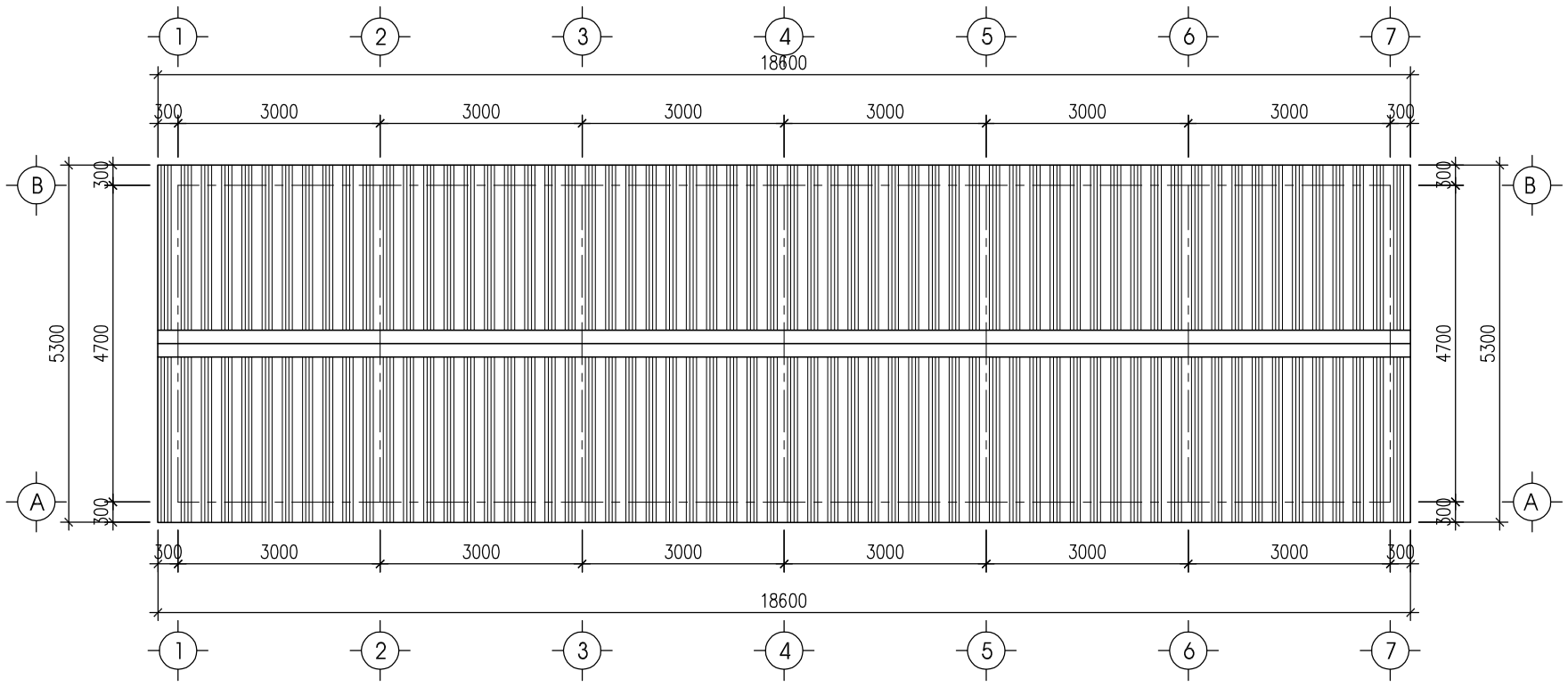

MẶT BẰNG MÁI NHÀ ĐỂ XE

CHỦ ĐẦU TƯ

TRUNG TÂM DỊCH VỤ SỰ NGHIỆP CÔNG
XÃ ĐÔNG THÀNH

CÔNG TRÌNH

NHÀ LỚP HỌC 2 TẦNG 4 PHÒNG
VÀ CÁC HẠNG MỤC PHỤ TRỢ
TRƯỜNG THCS ĐÔNG THÀNH

ĐỊA ĐIỂM: XÃ ĐÔNG THÀNH, TỈNH PHÚ THỌ

ĐƠN VỊ TƯ VẤN THIẾT KẾ

CÔNG TY CỔ PHẦN
KIẾN TRÚC XÂY DỰNG & ĐẦU TƯ KHÁNH CHI

TRỤ SỞ: SỐ 75 - ĐƯỜNG LĂNG CẨM - PHƯỜNG VIỆT TRÌ, TỈNH PHÚ THỌ

MOBILE: 0985444166 - MAIL: KIENTRUCKC66@GMAIL.COM

GIÁM ĐỐC

NGUYỄN KHÁNH TƯỜNG

CHỦ TRÌ THIẾT KẾ

KTS PHẠM NGỌC SƠN

THIẾT KẾ KIẾN TRÚC

KTS PHẠM NGỌC SƠN

KIỂM TRA BẢN VẼ

KS TRẦN MẠNH HÙNG

HẠNG MỤC:

PHÁ DỠ

NGÀY	12/2025	TỶ LỆ SCALE

TÊN BẢN VẼ:

MẶT BẰNG TẦNG 1

BẢN VẼ SỐ

PD-01

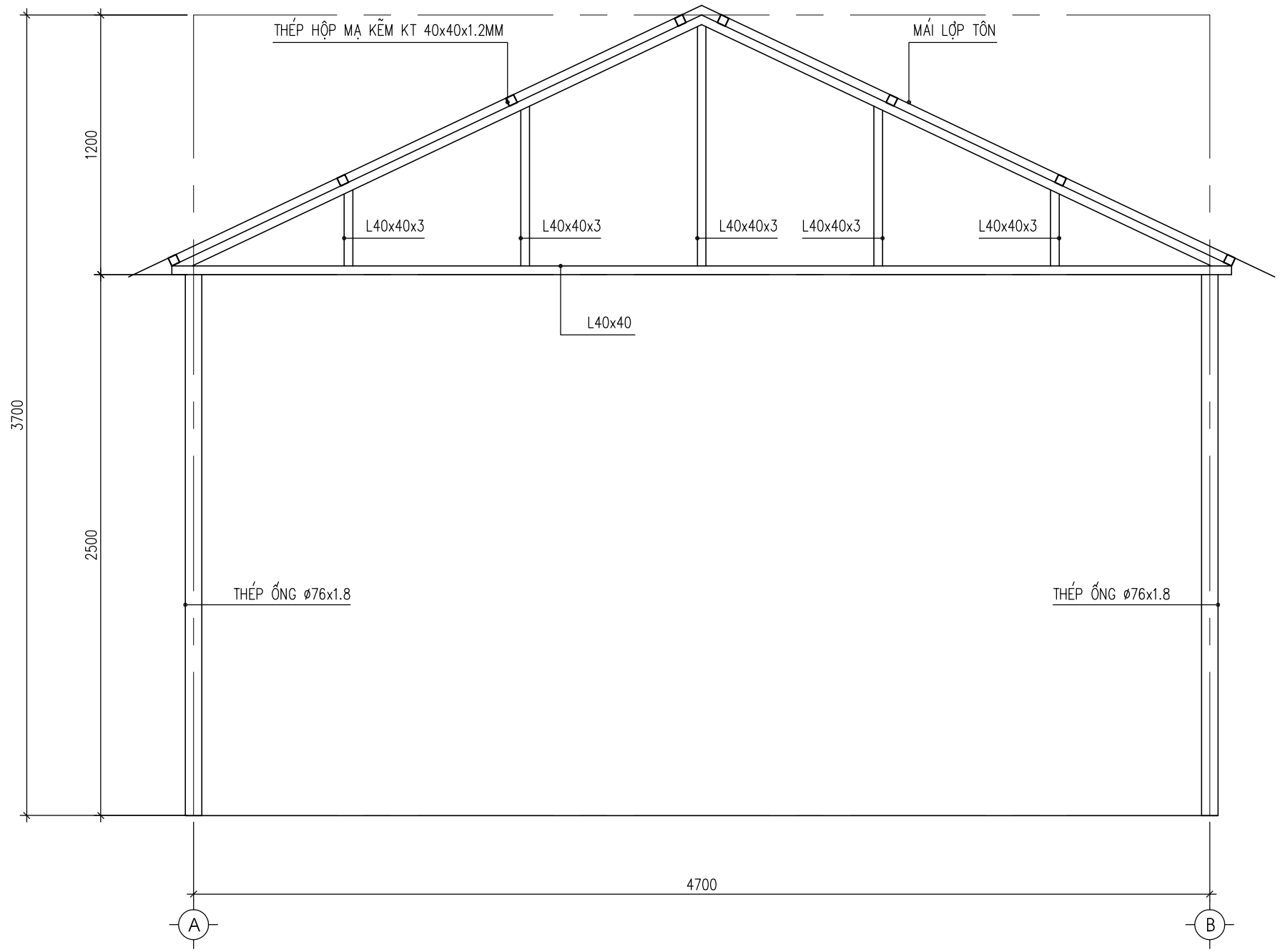

KẾT CẤU KHUNG THÉP VÌ KÈO (SL=07CK)

CHỦ ĐẦU TƯ

TRUNG TÂM DỊCH VỤ SỰ NGHIỆP CÔNG
XÃ ĐÔNG THÀNH

CÔNG TRÌNH

NHÀ LỚP HỌC 2 TẦNG 4 PHÒNG
VÀ CÁC HẠNG MỤC PHỤ TRỢ
TRƯỜNG THCS ĐÔNG THÀNH

ĐỊA ĐIỂM: XÃ ĐÔNG THÀNH, TỈNH PHÚ THỌ

ĐƠN VỊ TƯ VẤN THIẾT KẾ

CÔNG TY CỔ PHẦN
KIẾN TRÚC XÂY DỰNG & ĐẦU TƯ KHÁNH CHI

TRỤ SỞ: SỐ 75 - ĐƯỜNG LĂNG CẨM - PHƯỜNG VIỆT TRÌ, TỈNH PHÚ THỌ

MOBILE: 0985444166 - MAIL: KIENTRUCKC66@GMAIL.COM

GIÁM ĐỐC

NGUYỄN KHÁNH TƯỜNG

CHỦ TRÌ THIẾT KẾ

KTS PHẠM NGỌC SƠN

THIẾT KẾ KIẾN TRÚC

KTS PHẠM NGỌC SƠN

KIỂM TRA BẢN VẼ

KS TRẦN MẠNH HÙNG

HẠNG MỤC:

PHÁ DỠ

NGÀY	12/2025	TỶ LỆ SCALE

TÊN BẢN VẼ:

MẶT BẰNG MÁI

BẢN VẼ SỐ	PD-02