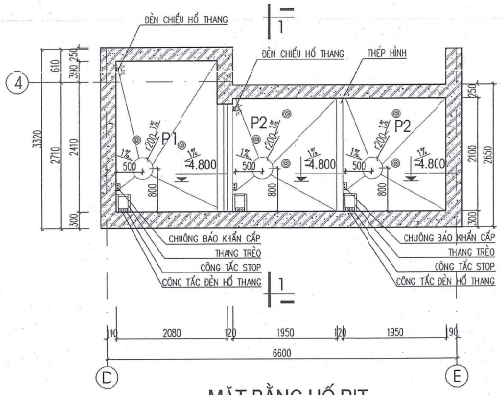

MẶT BẰNG HỐ PIT

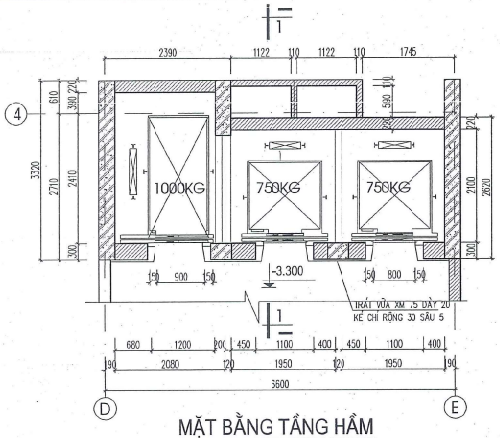

MẶT BẰNG TẦNG HẦM

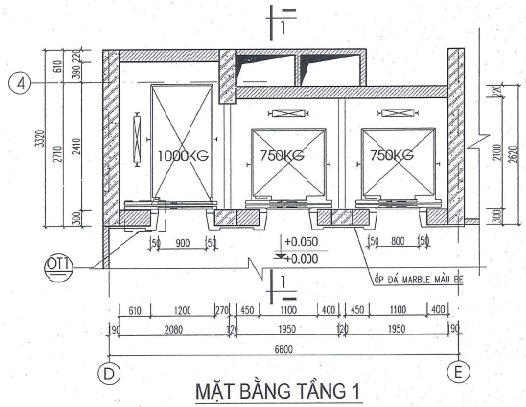

MẶT BẰNG TẦNG 1

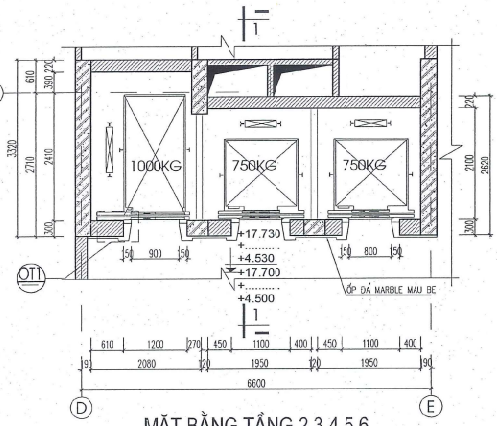

MẶT BẰNG TẦNG 2,3,4,5,6

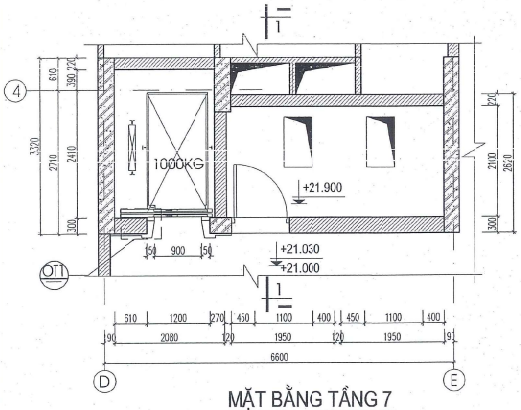

MẶT BẰNG TẦNG 7

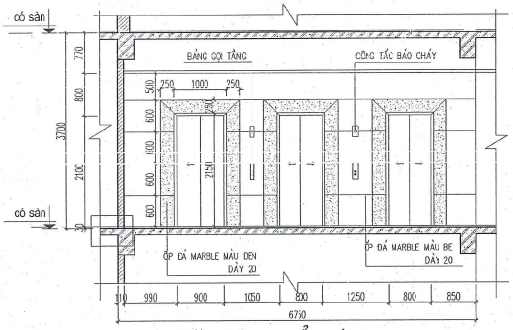

MẶT ĐỨNG ĐIỂN HÌNH

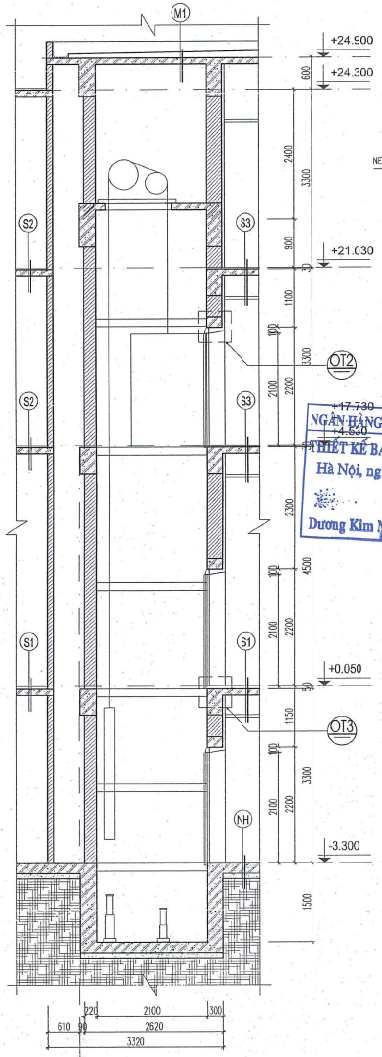

CẮT 1 - 1

- LỚP SƠN GỐC EPOXY MÀU XANH
- LÁNG VỮA XM#100 DÀY MIN=20, TẠO DỐC 2% VỀ RÃNH, GA THU NƯỚC
- QUÉT CHỐNG THẤM SÀN HẦM 1, HỐ PIT THANG MÁY, TOÀN BỘ VÁCH BAO XUNG QUANH TẦNG HẦM BẰNG PHỤ GIA CHỐNG THẤM GỐC XIMĂNG
- LỚP SÀN BTCT (THEO KẾT CẤU)
- LỚP BÊ TÔNG ĐÁ 2X4 #100 DÀY 100MM
- LỚP ĐẤT TỰ NHIÊN.

- LÁT ĐÁ GRANIT TỰ NHIÊN 800X800X30 MÀU VÀNG NHẠT
- LỚP VỮA LÓT XM 50#, DÀY 20
- LỚP SÀN BTCT (THEO KẾT CẤU)
- TRÁT VỮA XM#75 DÀY 15
- SƠN 3 LỚP(1 LỚP LÓT 2 LỚP PHỦ)

CHÚ Ý:

- KHI THI CÔNG HẠNG MỤC THANG MÁY CẦN LIÊN HỆ VỚI NHÀ CUNG CẤP THANG MÁY ĐỂ ĐẶT LỖ CHỜ CHO HỢP LÝ
- LIÊN KẾT ĐÀ ỐP CỬA THANG VỚI KHUNG THÉP BẰNG MỐC KEO CHUYÊN DỤNG
- LIÊN KẾT KHUNG THÉP VỚI VÁCH BTCT BẰNG ỐC VÍT DÀI 70 MM .
- CHI TIẾT LIÊN KẾT PHẦN LAN CAN LÊN PHÒNG MÁY XEM TẠI BẢN CẦU THANG BỘ .
- CÁC THÔNG SỐ KỸ THUẬT VỀ THANG MÁY XEM TẠI THUYẾT MINH THIẾT KẾ

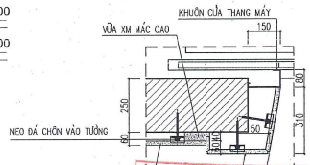

CHI TIẾT OT1

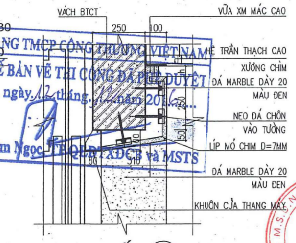

CHI TIẾT OT2

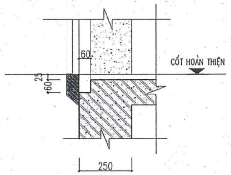

CHI TIẾT OT3

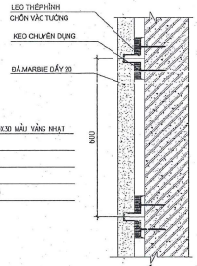

MẶT CẮT DỌC ỐP ĐÁ ĐIỂN HÌNH

GHI CHÚ

-0.050 – COS HOÀN THIỆN
-0.090 – COS KẾT CẤU

CHỦ ĐẦU TƯ - PROJECT OWNER : NGÂN HÀNG TMCP CÔNG THƯƠNG VN

ĐẠI DIỆN CHỦ ĐẦU TƯ :

ĐƠN VỊ TƯ VẤN THIẾT KẾ - DESIGNED BY : TayhoArc CÔNG TY CỔ PHẦN KIẾN TRÚC TÂY HỒ

GIÁM ĐỐC: TH.S-KTS.ĐỖ KHẮC THẮNG

TÊN CÔNG TRÌNH - PROJECT :

VĂN PHÒNG GIAO DỊCH VÀ NHÀ Ở CHO CBCNV NGÂN HÀNG TMCP CÔNG THƯƠNG VN

ĐỊA ĐIỂM :

PHƯỜNG PHƯƠNG LIÊN QUẬN ĐỐNG ĐA - HÀ NỘI

TÊN BẢN VẼ - DRAWING NAME

CHI TIẾT THANG MÁY

CHỦ NHIỆM ĐỒ ÁN : PRIMARY PROJECT : TH.S-KTS. ĐỖ KHẮC THẮNG

CHỦ TRÌ PRIMARY ARCHITECT : TH.S-KTS. ĐỖ KHẮC THẮNG

THIẾT KẾ - THỂ HIỆN : CAD - DESIGN BY: KTS. NGUYỄN TUẤN ANH

KTV. ĐỖ VĂN TÊN

QUẢN LÝ KỸ THUẬT : T.C-MANAGER KTS. HOÀNG THỊ CHUNG THỦY

HỢP ĐỒNG SỐ: .....ATC

TÊN FILE - PATH FILE	BẢN VẼ SỐ DRAWING NO
KIẾN TRÚC	KT- 28
TỶ LỆ : SCALE :	
NGÀY GIAO : ISSUE DATE : 10/2015	H.S.I.K.B.V.T.C

NGÂN HÀNG TMCP CÔNG THƯƠNG VIỆT NAM
THIẾT KẾ BẢN VẼ THI CÔNG ĐÃ PHÊ DUYỆT
Hà Nội, ngày 12 tháng 12 năm 2015
Dương Kim Ngọc - TP QLKT XDCB và MSTS

CÔNG TY CỔ PHẦN KIẾN TRÚC TÂY HỒ

HÀ THẨM TRA
Nguyễn Quang Vinh