BỘ RACK1 HT

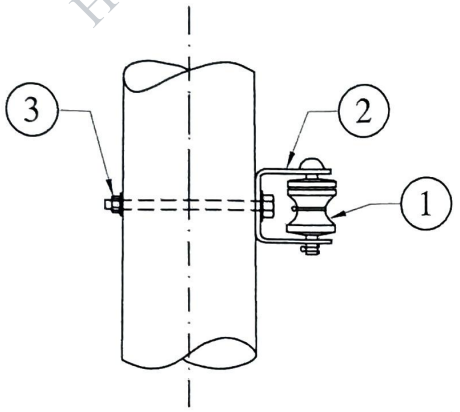

BẢNG LIỆT KÊ VẬT TƯ				
STT	NỘI DUNG	ĐƠN VỊ	SL	GHI CHÚ
1	Sứ ống chỉ 1000V	Cái	1	
2	Uclevis	Cái	1	
3	Bulon 16x250 + 2 longden	Bộ	1	

BỘ RACK1 - TT

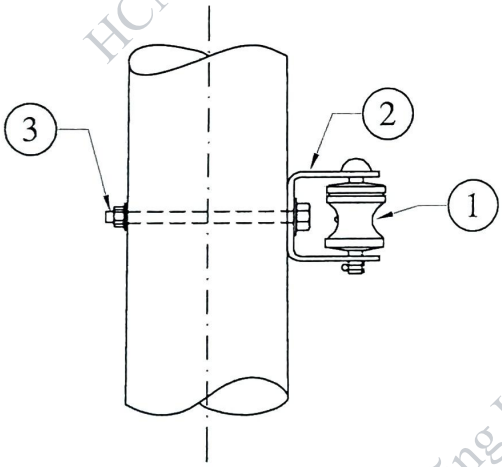

BẢNG LIỆT KÊ VẬT TƯ				
STT	NỘI DUNG	ĐƠN VỊ	SL	GHI CHÚ
1	Sứ ống chỉ 1000V	Cái	1	
2	Uclevis	Cái	1	
3	Bulon 16x350 + 2 longden	Bộ	1	

TỔNG CÔNG TY ĐIỆN TPHCM CÔNG TY ĐIỆN LỰC ĐẤT ĐỎ		Công trình: SCL TSCĐ lưới điện hạ thế khu vực xã Đất Đỏ, xã Long Điền, xã Long Hải năm 2026
Kiểm tra	Nguyễn Văn Hùng	
Thiết kế	Lê Ngọc Thường	
P.GIÁM ĐỐC Nguyễn Tiến Dũng		TÊN BẢN VẼ: **BỘ RACK1-HT VÀ RACK1-TT**
		TỈ LỆ: 1/10 · BẢN VẼ SỐ: BVTC · H.THÀNH: ...../2025

HCMPC\NAM6DH(Đặng Hoài Nam) 23/12/2025 14:40